ТАЙЛ
TILE

РЕГУЛИРОВКА ПЕТЕЛЬ

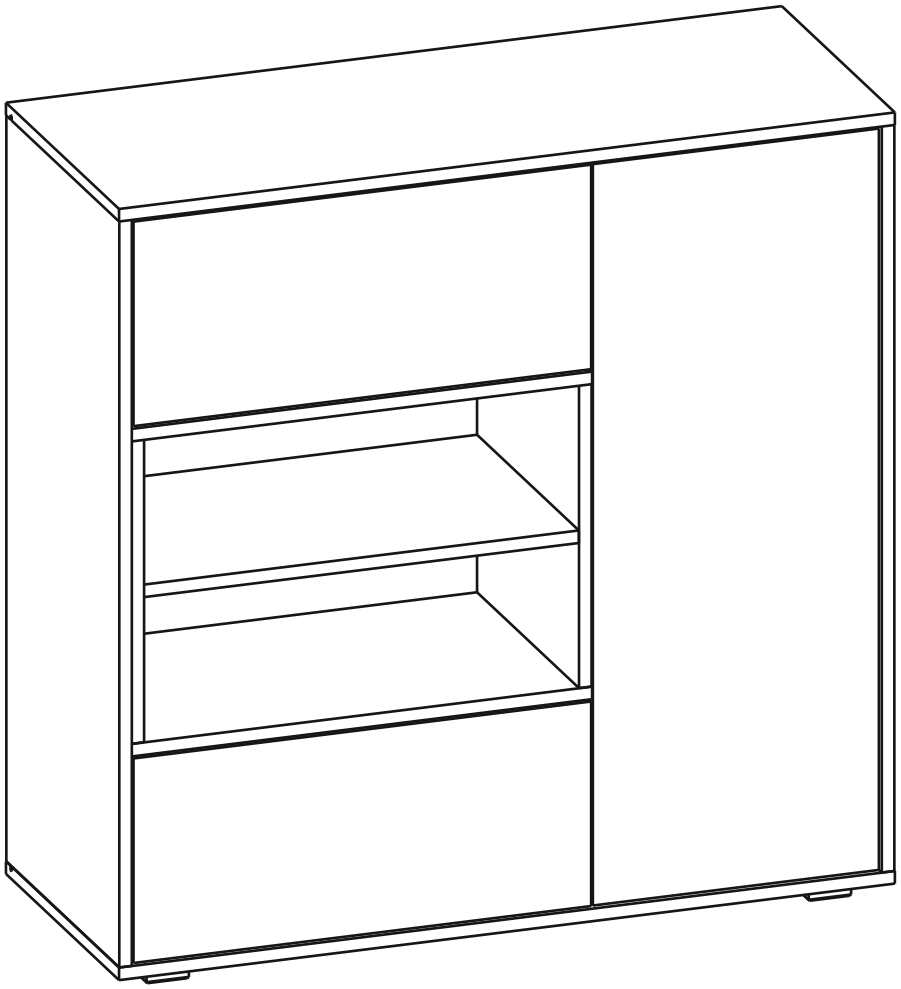

Внимание!
Важная информация. Внимательно изучите её перед эксплуатацией изделия.
- Используйте изделие только по прямому назначению.
- Сборку изделия производите только в полном соответствии с прилагаемой инструкцией.
- Изделие может опрокинуться и нанести тяжёлые телесные повреждения. Прикрепите его к стене. Для крепления к стене используйте крепёж, подходящий для материала стен Вашего дома. Если Вы не уверены какой тип крепления подходит для материала стен, обратитесь к специалисту или в специализированный магазин.
- При эксплуатации дверей и выдвижных ящиков не прилагайте чрезмерных усилий.
- Рекомендуется ремонт механизмов трансформации доверить квалифицированным специалистам.
- Будьте осторожны при обращении с деталями из стекла. Избегайте ударных нагрузок. Из-за поврежденных краев и царапин на поверхности, стекло может внезапно треснуть и (или) разбиться.

Требования по эксплуатации изделия и меры предосторожности

Срок, в течение которого мебель сохраняет красоту и исправность, в значительной степени зависит от условий её хранения и эксплуатации. Придерживаясь некоторых простых практических советов, Вы сможете поддерживать в наилучшем состоянии все элементы Вашей мебели.

Свет
Не допускайте прямого воздействия солнечных лучей на мебель. Продолжительное прямое воздействие света на некоторые участки может вызвать изменение их цветовых характеристик по сравнению с другими участками, которые меньше подвергались воздействию.

Температура
Высокие значения тепла или холода, а также внезапные перепады температуры могут серьезно повредить мебель или её части. Мебель не должна располагаться ближе одного метра от источников тепла, нагревательных приборов. Рекомендуемая температура воздуха для хранения и эксплуатации
от +10 до +25 °С. Не допускайте попадания на мебель горячих предметов (утюги, посуда с кипятком и пр.), а также продолжительного воздействия вызывающих нагревание излучений (свет мощных ламп, микроволновые излучатели и т. п.).

Влажность
Рекомендуемая относительная влажность местонахождения мебели 60 - 70%. Не следует поддерживать в течение продолжительного времени условия крайней влажности и (или) сухости, а тем более их периодической смены. С течением времени такие условия могут повлиять на целостность мебели и её части. Если такие условия были созданы, рекомендуется часто проветривать помещения и по мере возможности пользоваться осушителями или увлажнителями для нормализации влажности.
Не размещайте мебель вблизи влажных и сырых стен, предметов.

Агрессивные среды и абразивные материалы
Ни в коем случае не допускайте воздействие на мебель агрессивных жидкостей (кислот, щелочей, растворителей и т.п.), содержащих такие жидкости продуктов и их паров. Подобные вещества и их соединения являются химически активными, реакция с ними может повлечь негативные последствия для Вас и Вашего имущества. Также стоит помнить, что некоторые специфические моющие (чистящие) составы (средства) могут содержать высокую концентрацию агрессивных химических веществ и (или) абразивные составы. Применение подобных моющих (чистящих) составов (средств) недопустимо.

Запах
От новой мебели может исходить естественный запах материалов, из которых она изготовлена. Запах может сохраняться в течении 3 недель с момента сборки. Для снижения интенсивности запаха рекомендуется:
- для мягкой мебели – пропылесосить изделие и проветрить помещение.
- для корпусной мебели – протирать тканью, смоченной мягким моющим средством, вытирать чистой сухой тканью и проветривать помещение, предварительно открывая все дверцы и ящики изделия.

Данные действия необходимо повторять 3-4 раза в день.

Уход за мебелью
Всегда содержите поверхности мебели в полной сухости. При необходимости, протирайте поверхности мебели сухой мягкой тканью (фланель, сукно, войлок и т.п.). Рекомендуется очищать мебель как можно скорее после того, как она испачкалась. Если Вы оставите загрязнение на некоторое время, то заметно повышается опасность образования разводов, пятен и повреждений покрытия мебели или её частей. В случае стойких загрязнений рекомендуется использовать специальные очистители. Внимательно изучайте инструкцию моющего средства: средство должно подходить под тип покрытия Вашей мебели. Недопустимо применение моющих средств, содержащих абразивные вещества. Недопустимо применение соды, стиральных порошков и прочих средств, не предназначенных для ухода за мебелью. Уход за поверхностями должен осуществляться специализированными моющими средствами.
Для устранения пыли с поверхностей мягких частей мебели используйте пылесос со специальными насадками для чистки мебели. Не размещайте и не перемещайте на поверхностях мебели предметы, имеющие острые углы, кромки, выступающие острые детали.

Эксплуатация
Нагрузка на мебель и её части (полки, ящики, сидения и пр.) не должна превышать установленных производителем норм, указанных в конце инструкции по сборке.
Не рекомендуется вставать на мебель, прыгать, подвергать повышенным динамическим нагрузкам.
Рекомендуется периодически проверять плотность резьбовых соединений крепления механизмов трансформации и подтягивать их при необходимости.
При появлении скрипов в механизмах трансформации их следует смазывать специализированной смазкой.
При использовании механизма трансформации строго соблюдайте данную инструкцию, избегайте излишних усилий, рывков, перекосов элементов механизма.

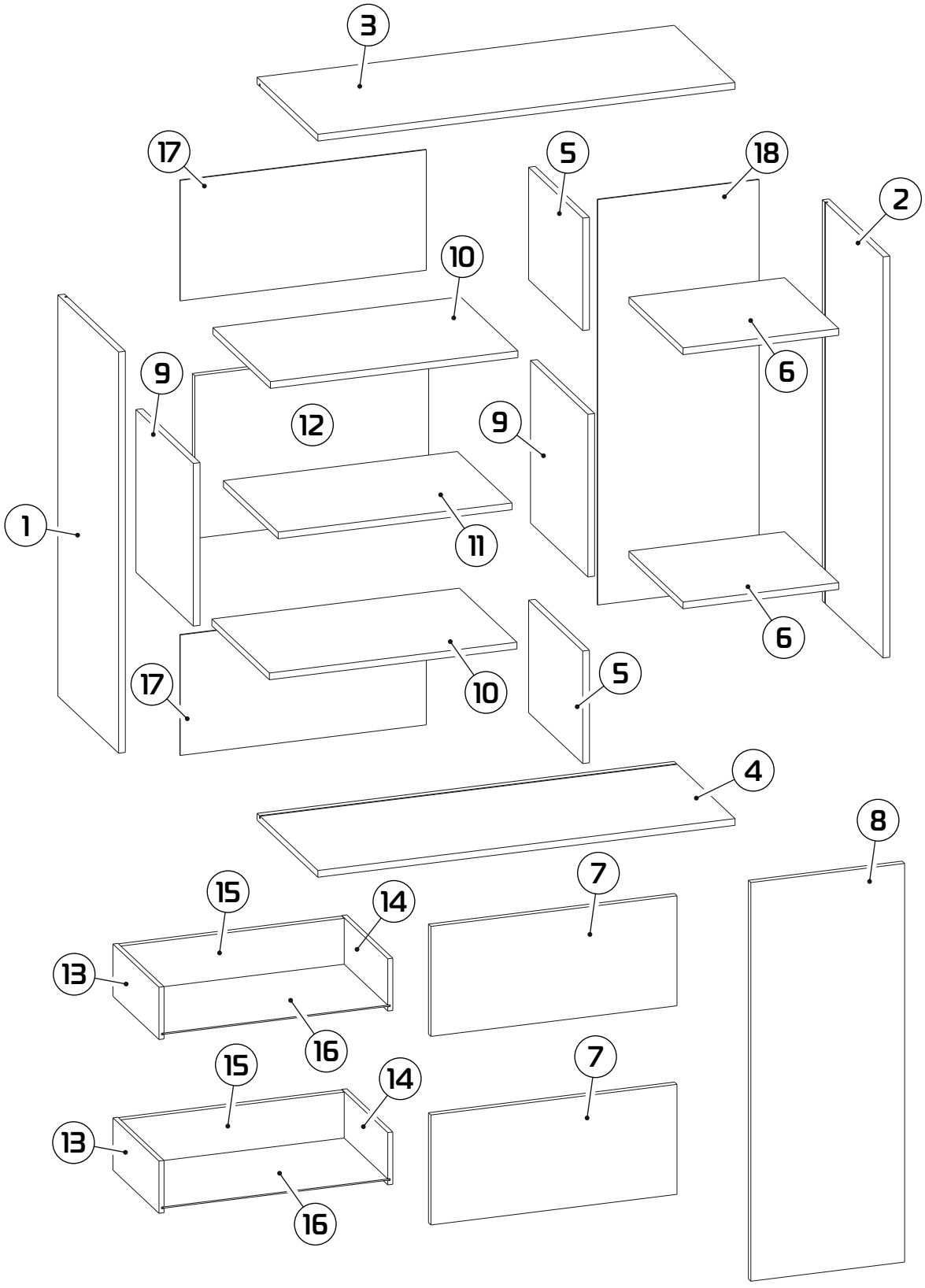

1. 952x396x16 (x1)
2. 952x396x16 (x1)
3. 990x396,5x16 (x1)
4. 990x396,5x16 (x1)
5. 267x353x16 (x2)
6. 369,5x353x16 (x2)
7. 584x261x16 (x2)
8. 365x946x16 (x1)
9. 386x374x16 (x2)
10. 587,5x375x16 (x2)
11. 555x357x16 (x1)
12. 386x555x16 (x1)
13. 300x124x12 (x2)
14. 300x124x12 (x2)
15. 531x109x16 (x2)
16. 541x299x3 (x2)
17. 286x584x3 (x2)
18. 962x383x3 (x1)

1:1,5

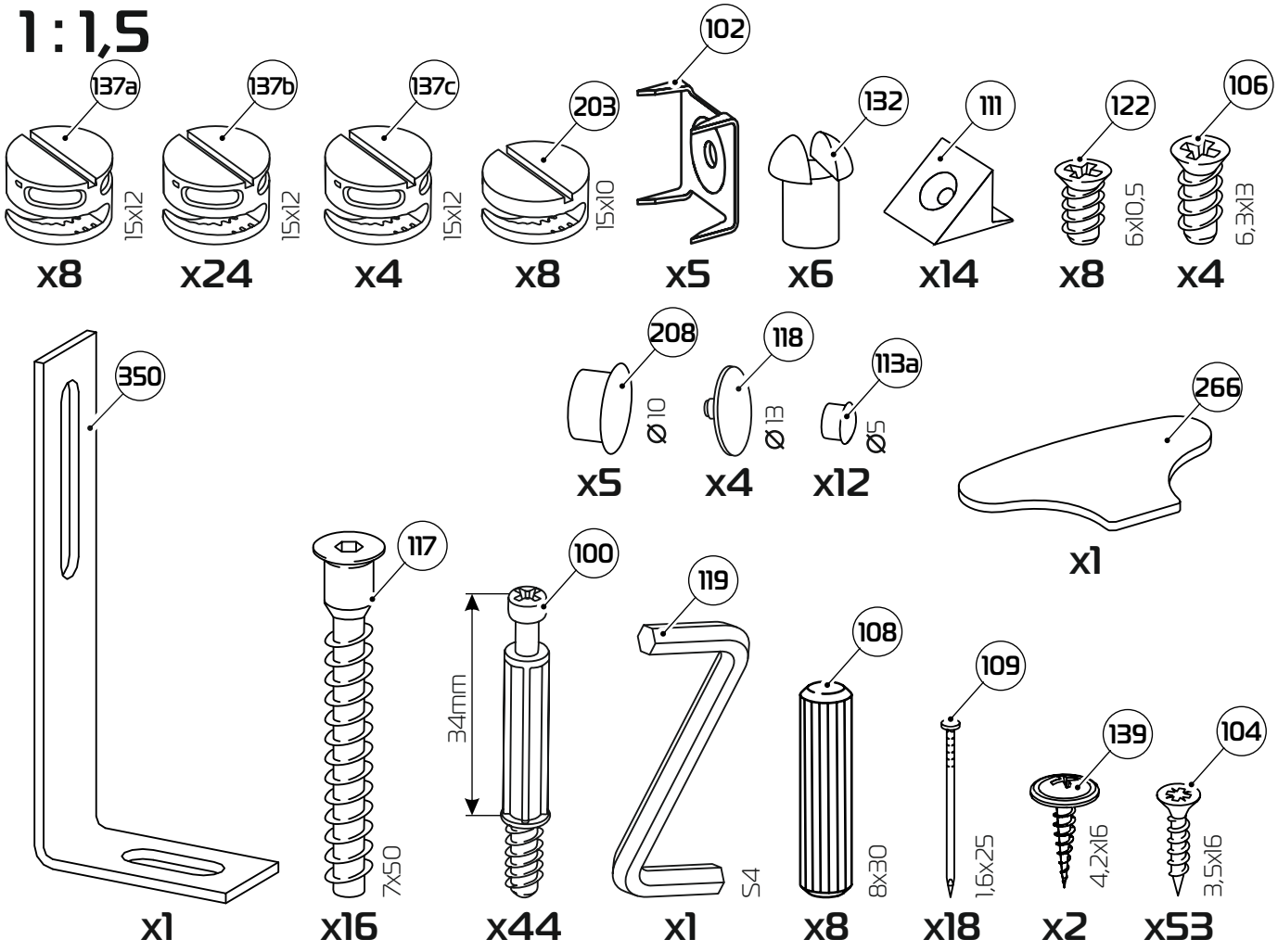
137a
15x12
x8
137b
15x12
x24
137c
15x12
x4
203
15x10
x8
102
x5
132
x6
111
x14
122
6x10,5
x8
106
6,3x13
x4
350
x1
208
Ø10
x5
118
Ø13
x4
113a
Ø5
x12
266
x1
117
7x50
x16
100
34mm
x44
119
S4
x1
108
8x30
x8
109
1,6x25
x18
139
4,2x16
x2
104
3,5x16
x53

1:4

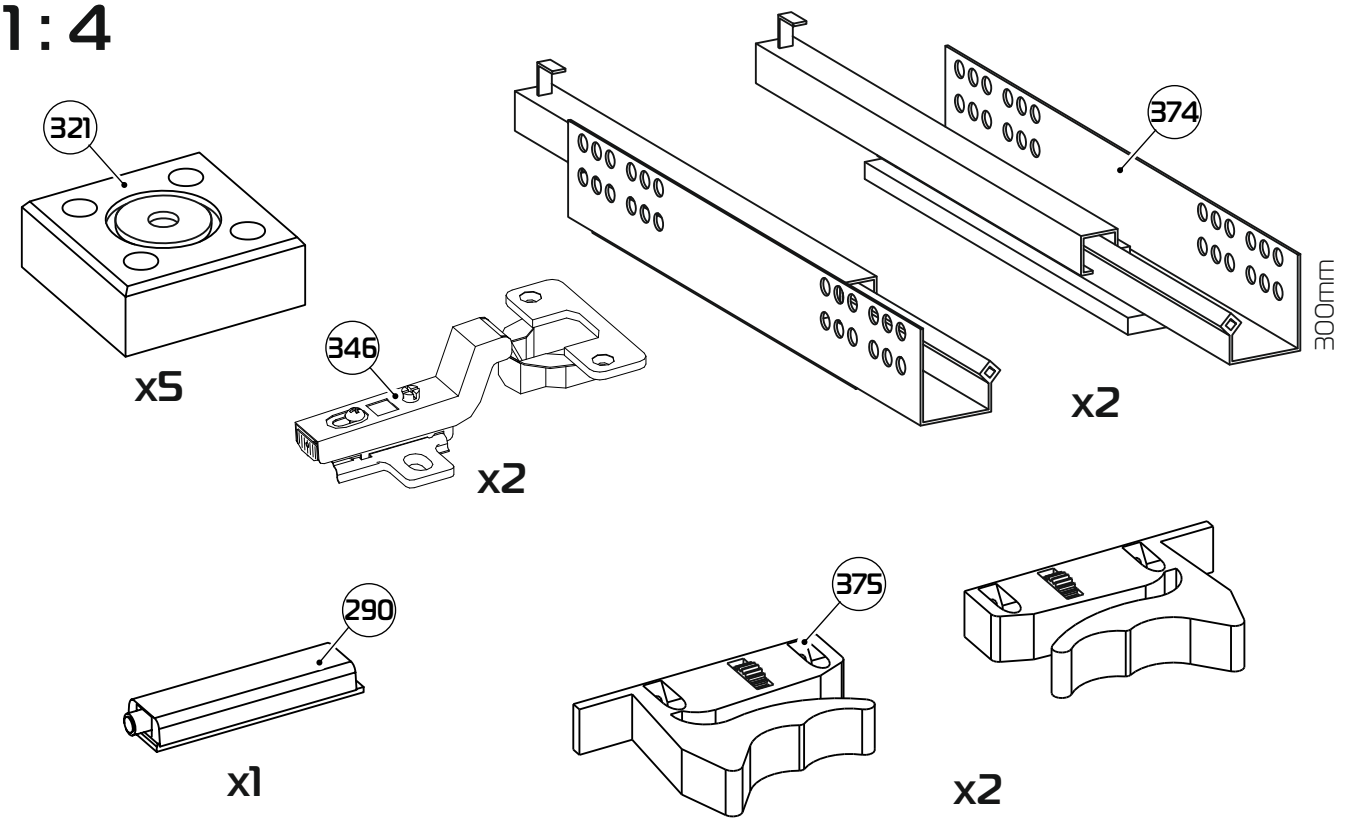
321
x5
346
x2
374
300mm
x2
290
x1
375
x2

1

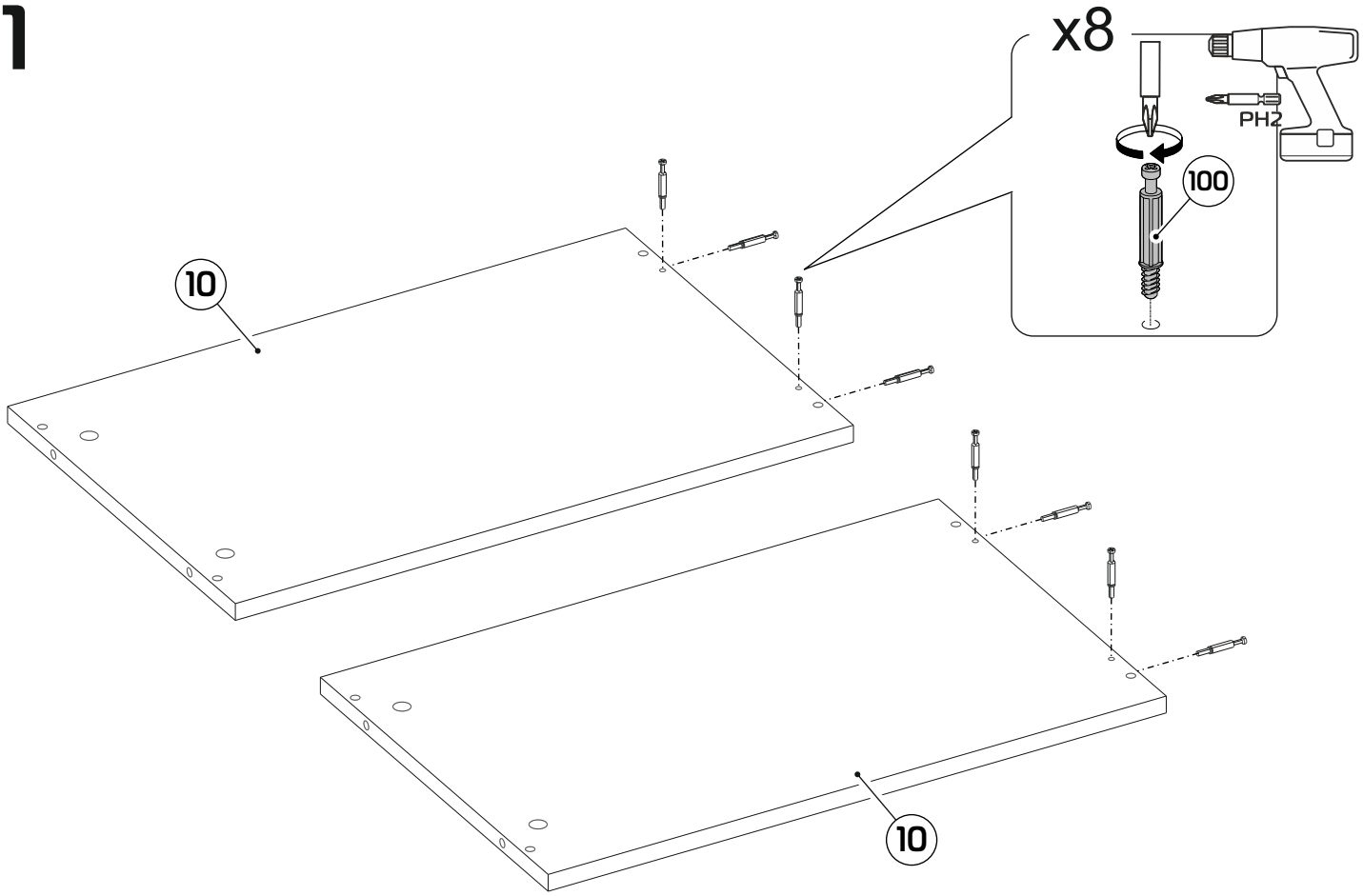

2

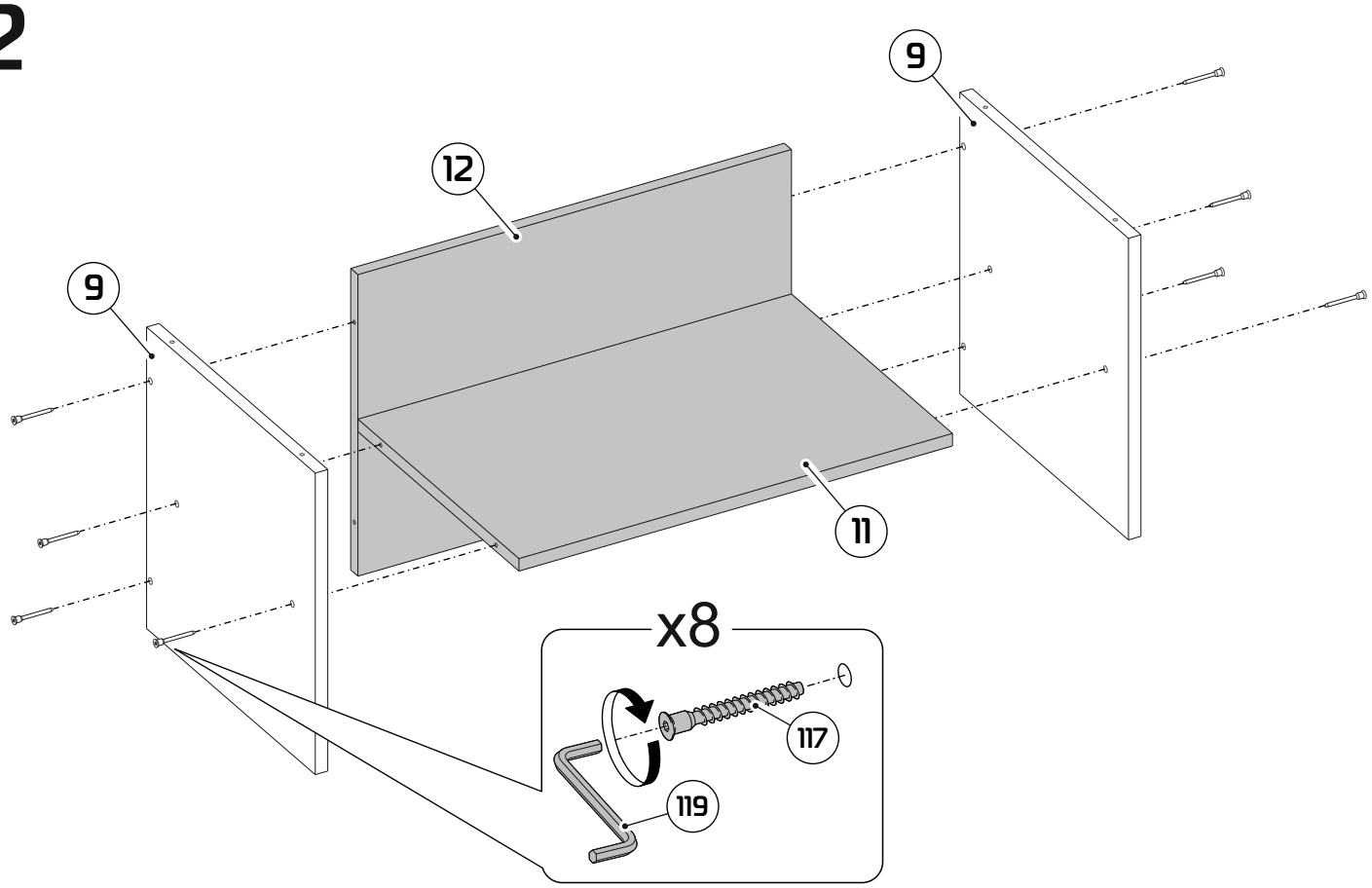

3

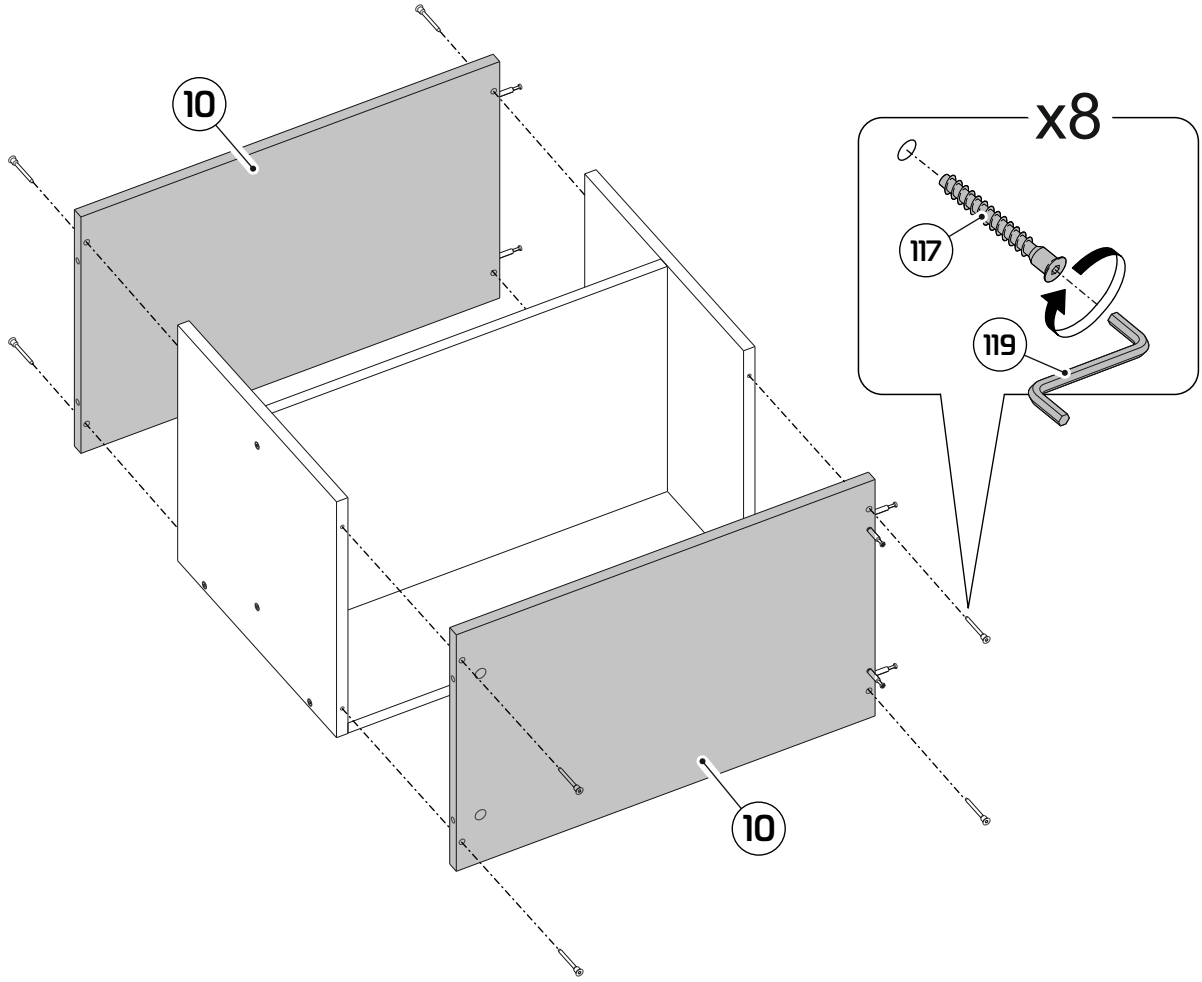

4

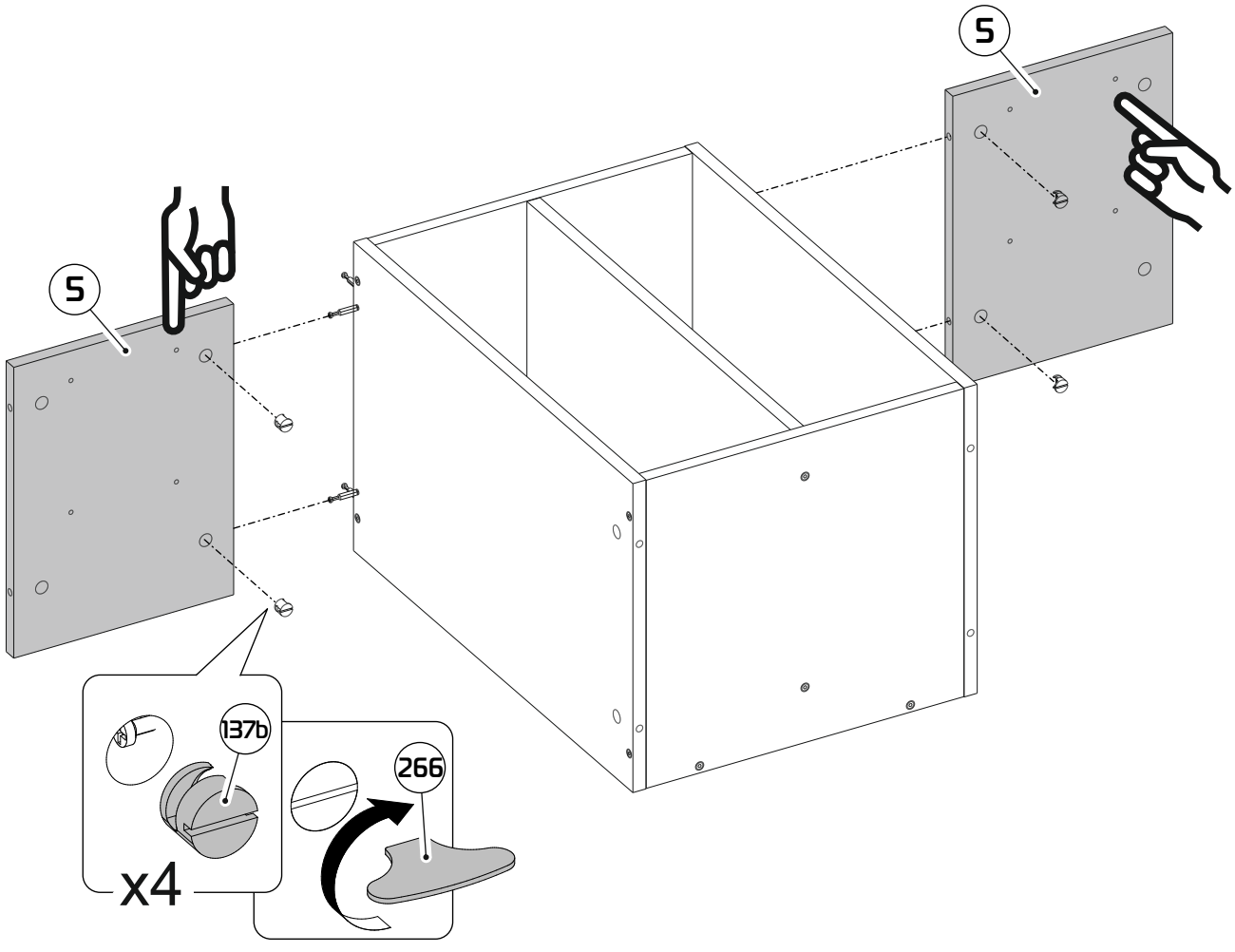

5

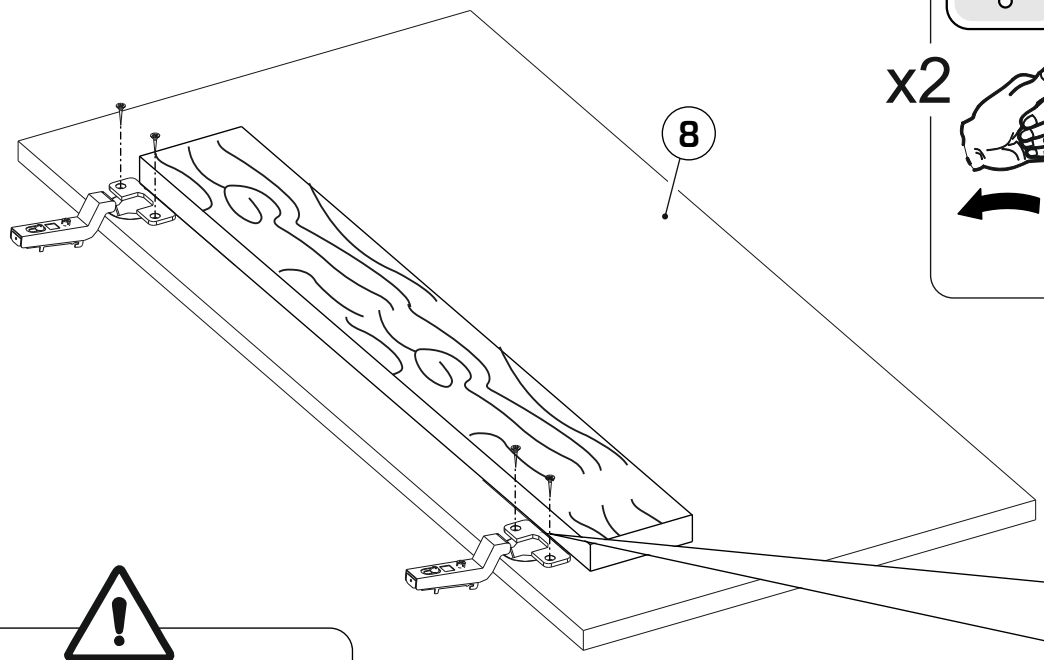

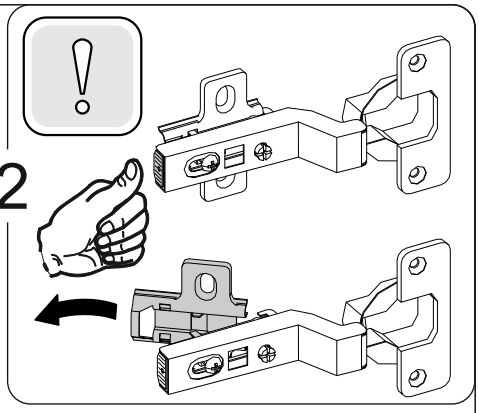

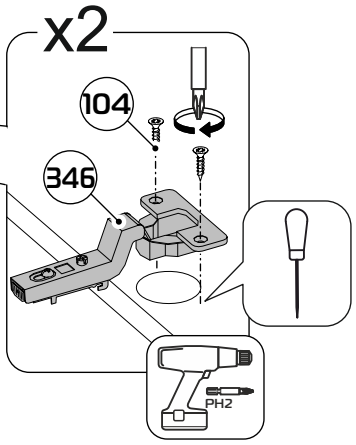

Для выравнивания петель необходимо использовать длинную линейку или прямую планку (прямую деталь каркаса), прижав ее плотно к прямым частям двух соседних петель параллельно кромки фасада.

6

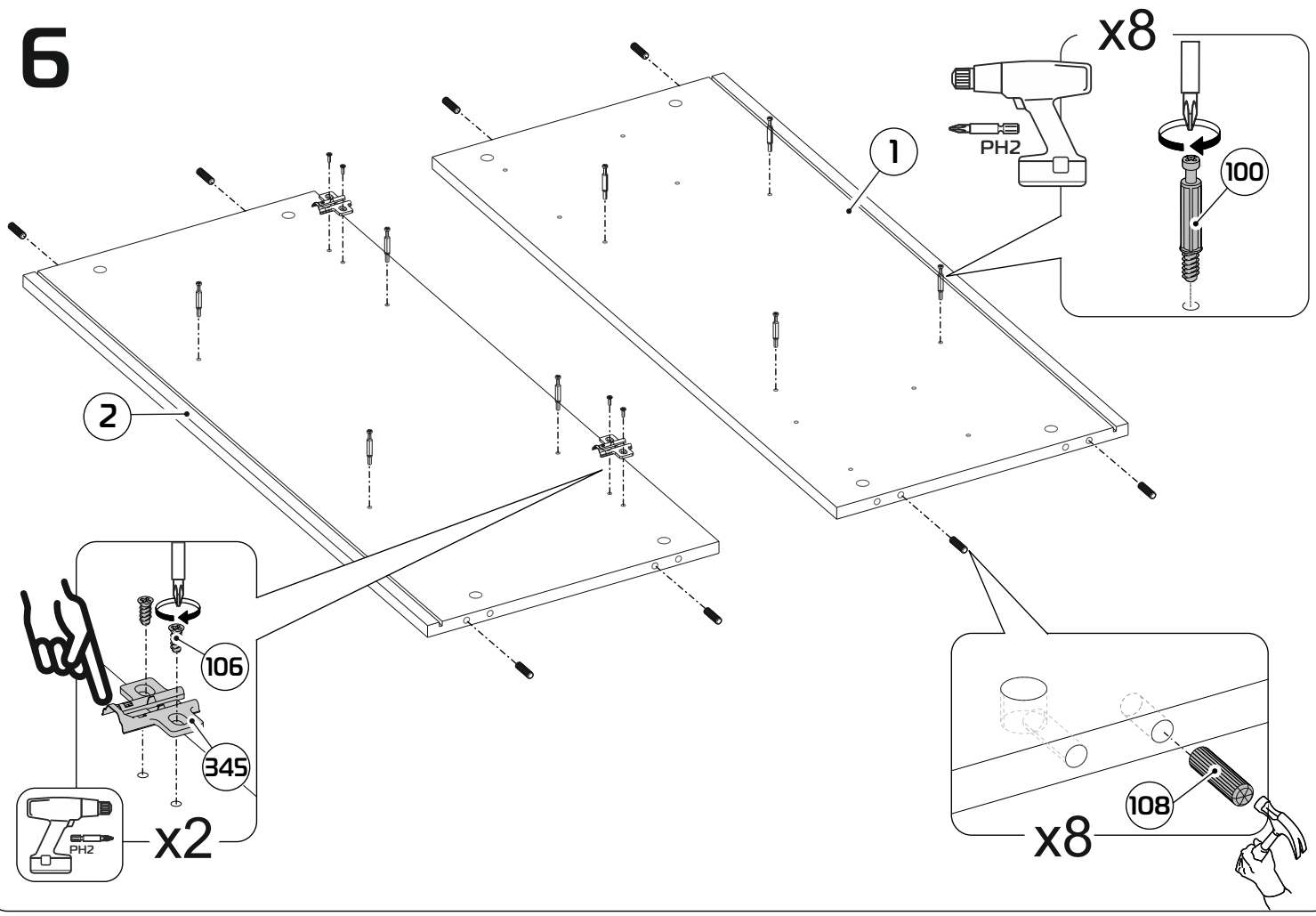

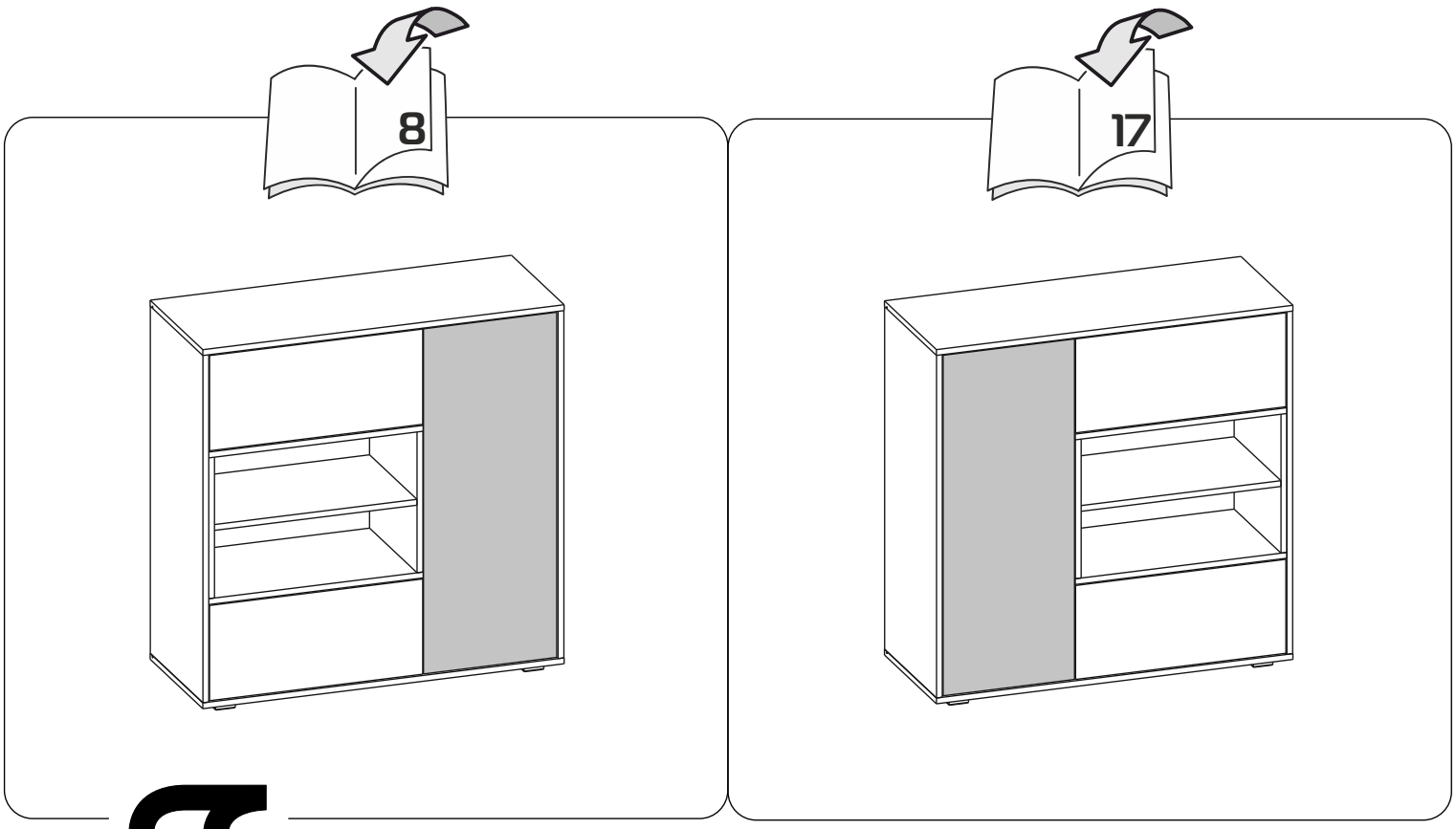
8
17

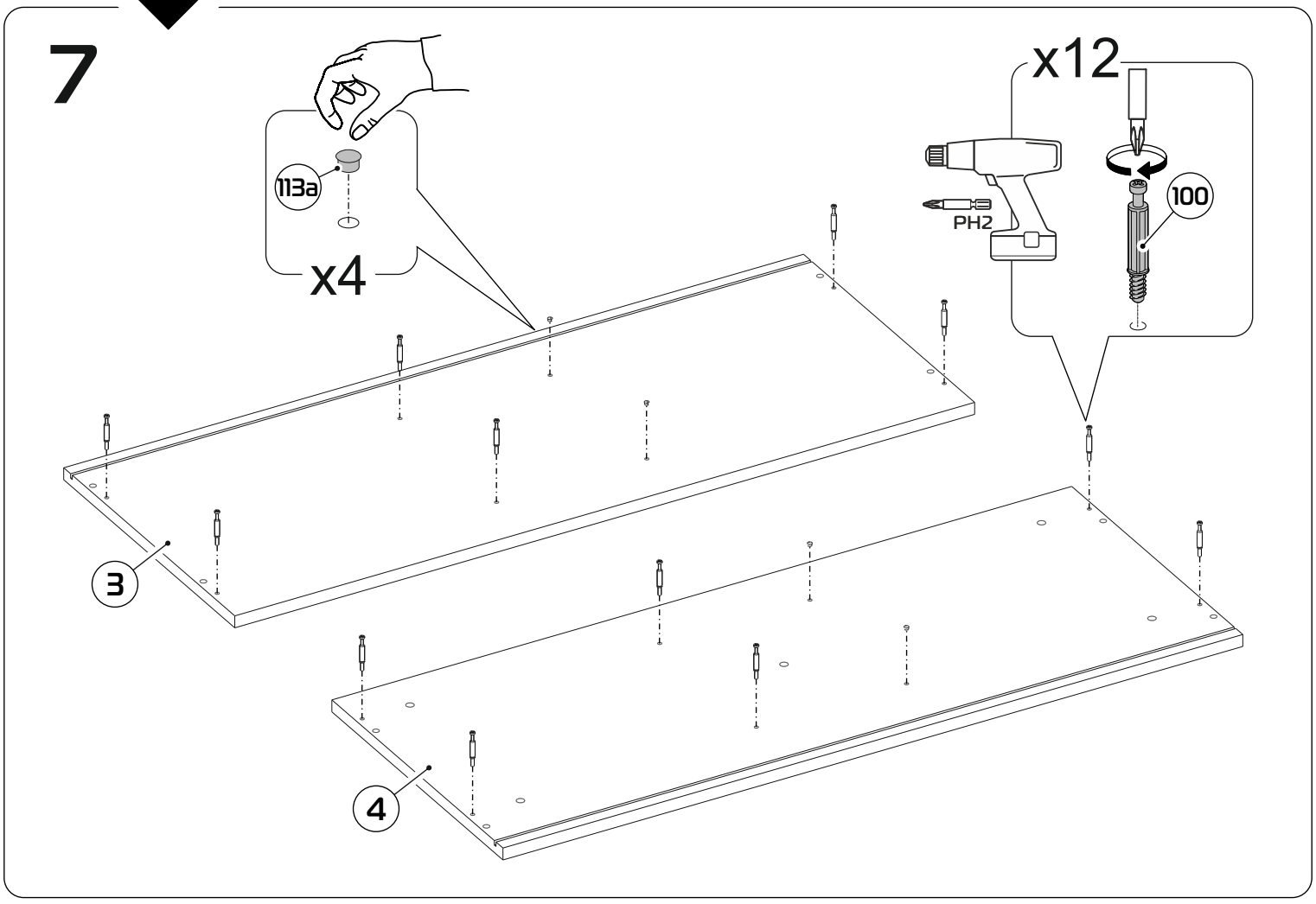
7
113a
x4
x12
PH2
100
3
4

8

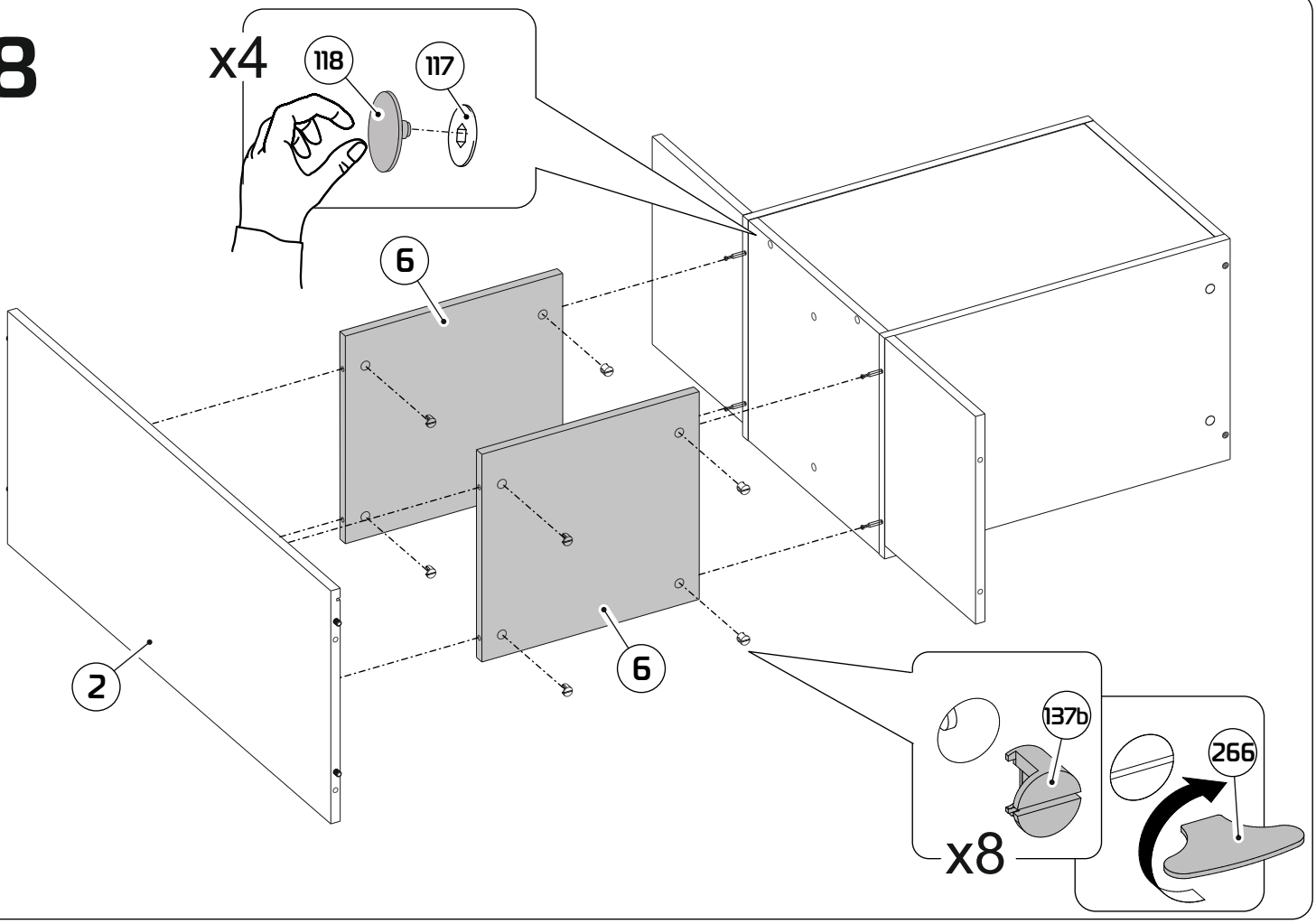

9

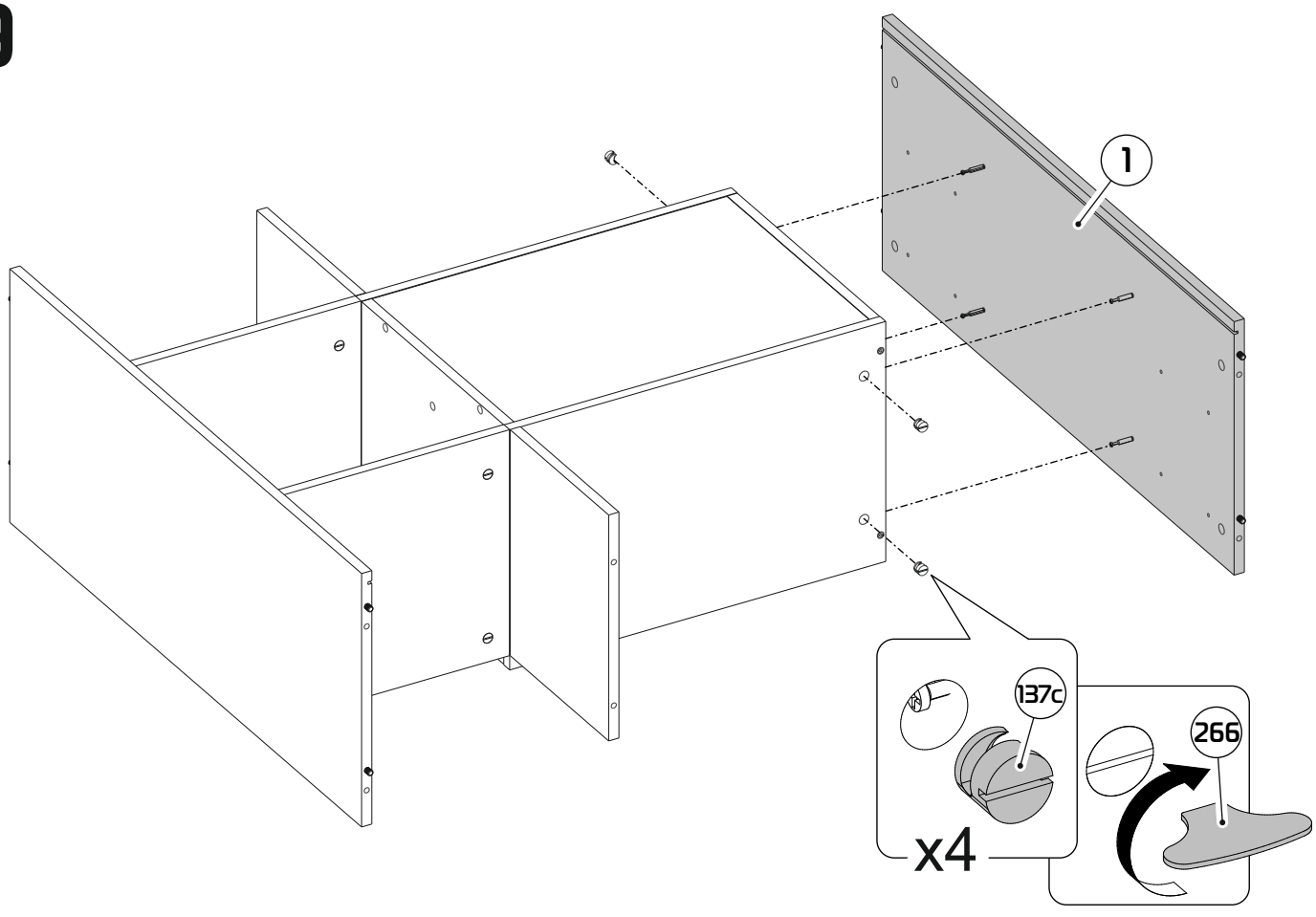

10

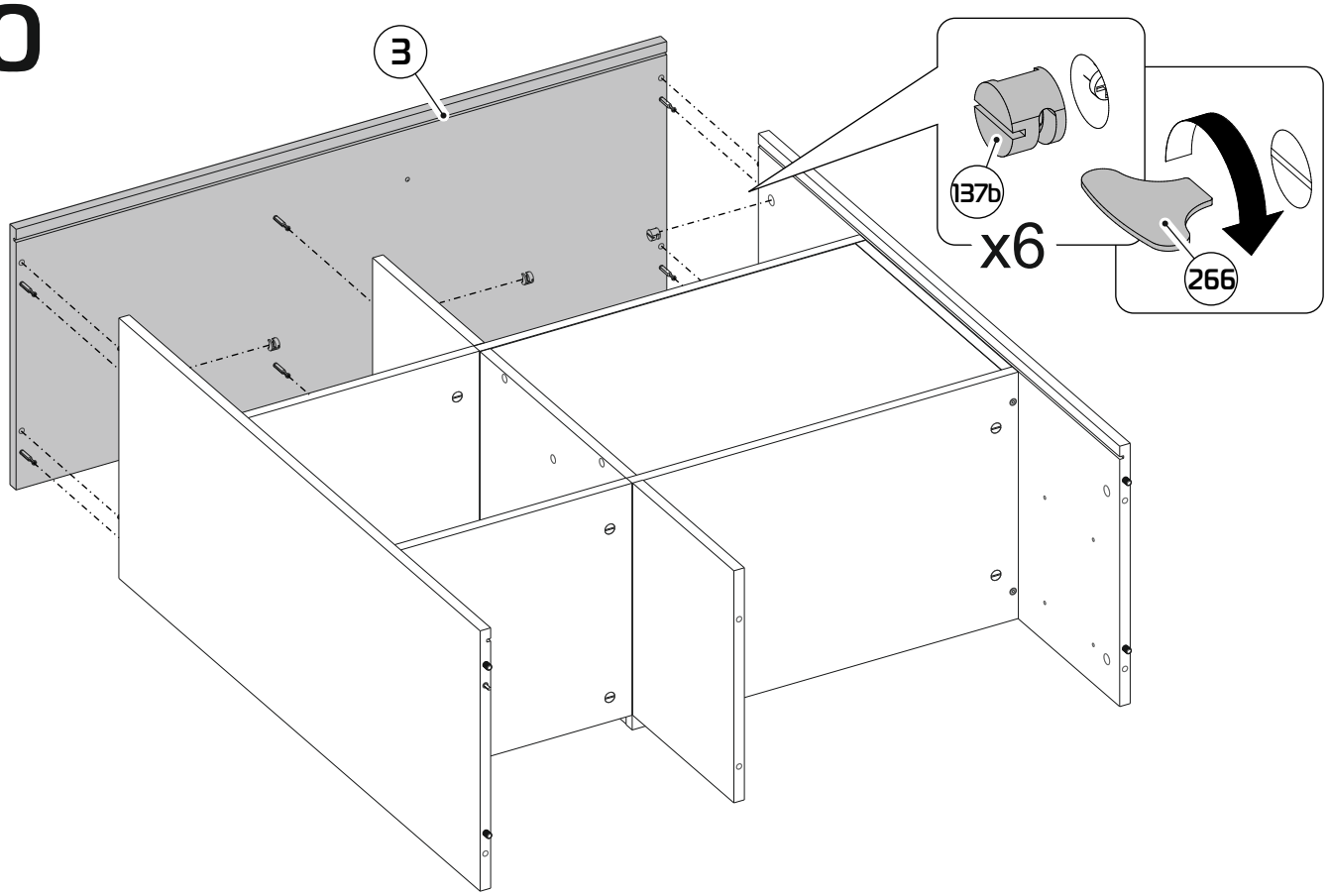

11

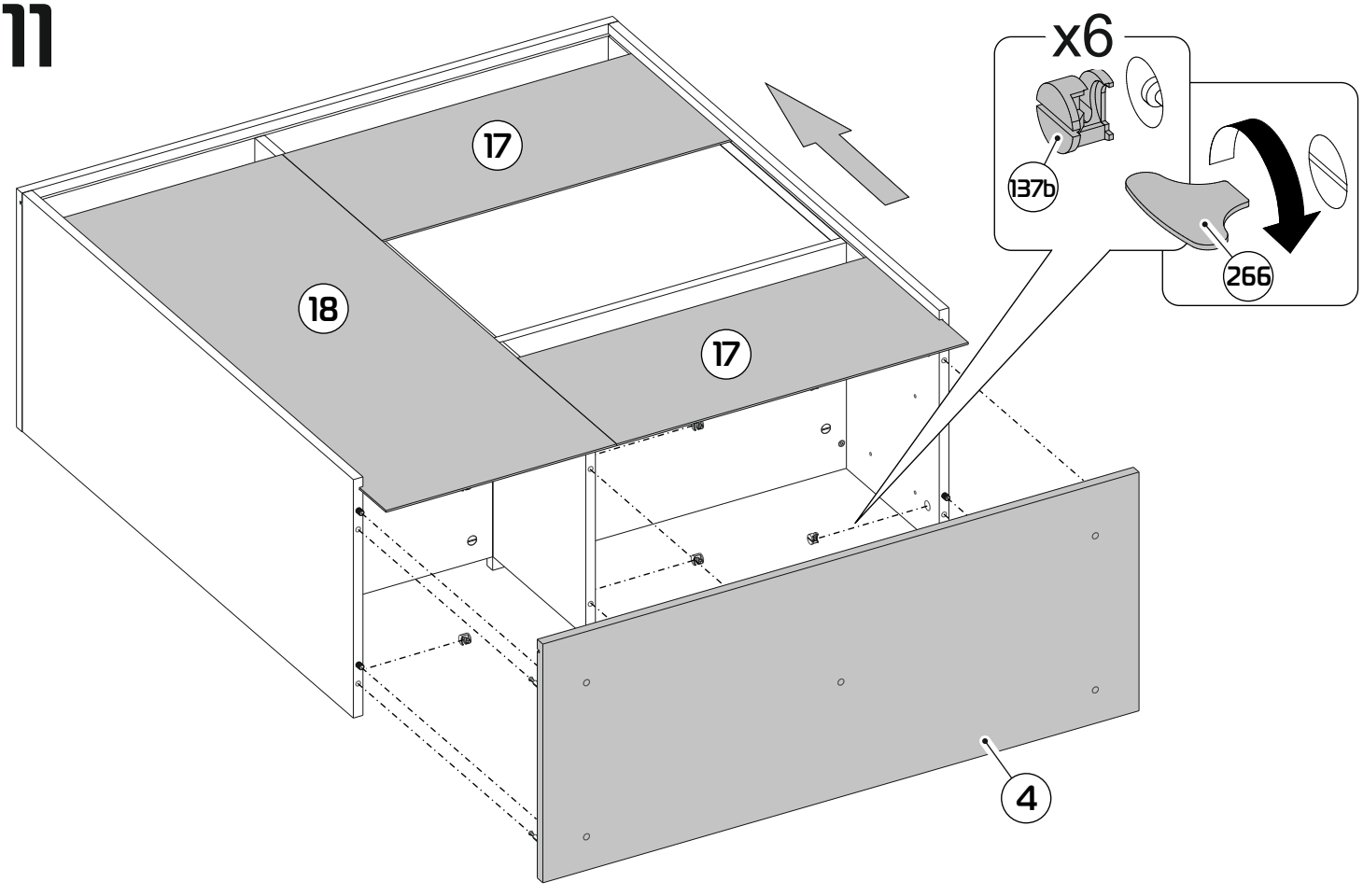

12

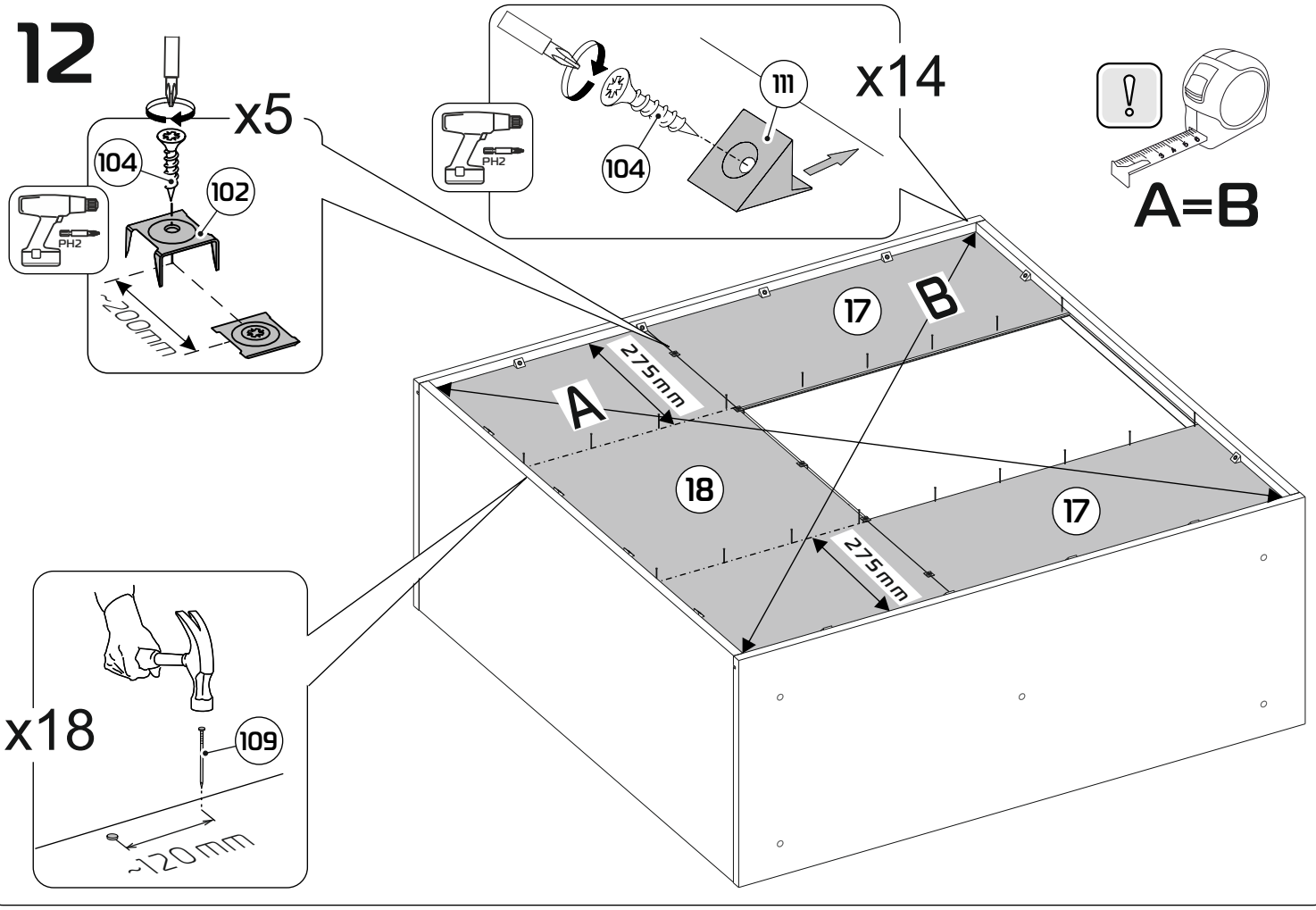
x5
104
102
PH2
~200mm
x14
111
104
PH2
A=B
17
B
A
275mm
18
17
275mm
x18
109
~120mm

13

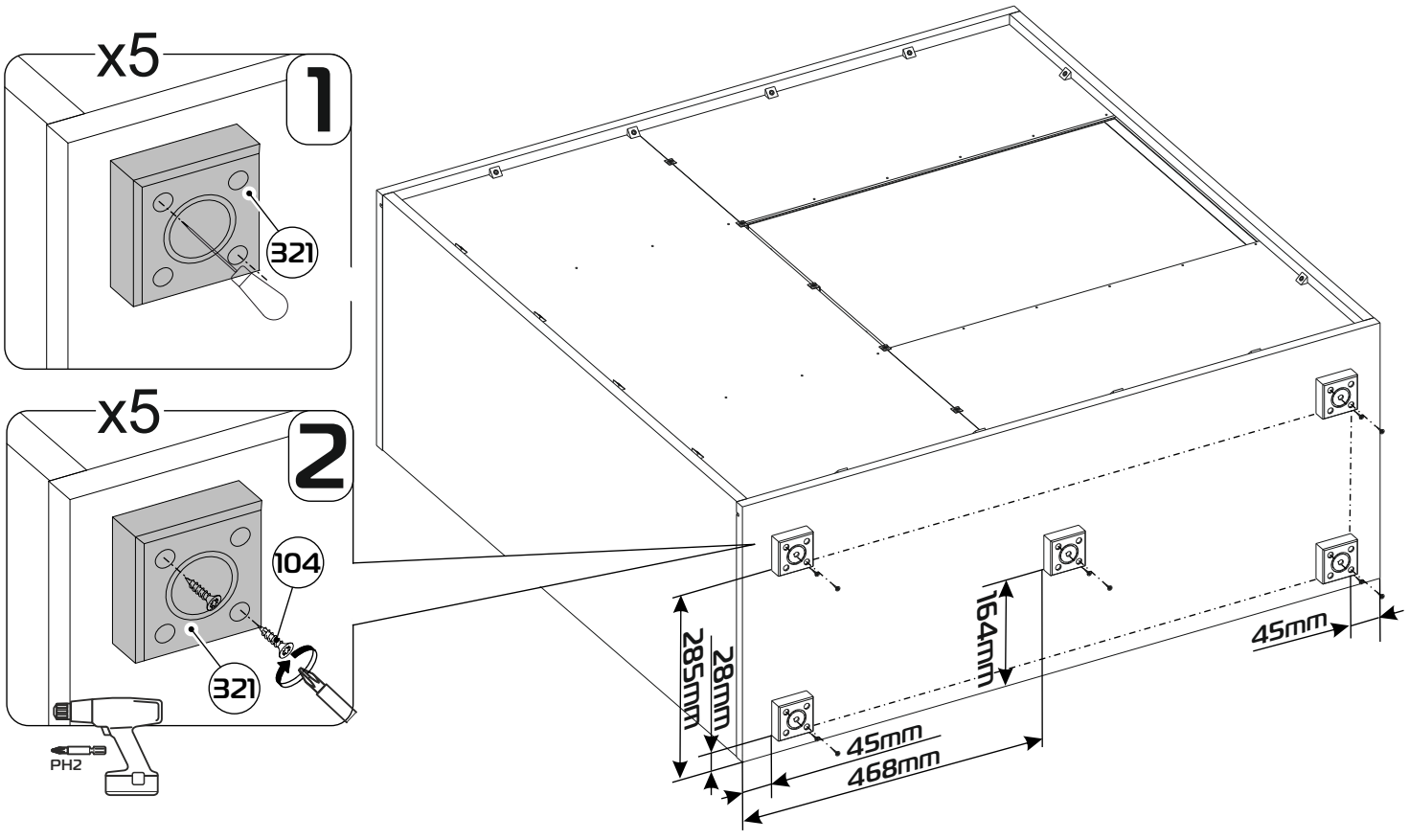
x5
1
321
x5
2
104
321
PH2
285mm
28mm
164mm
45mm
45mm
468mm

14

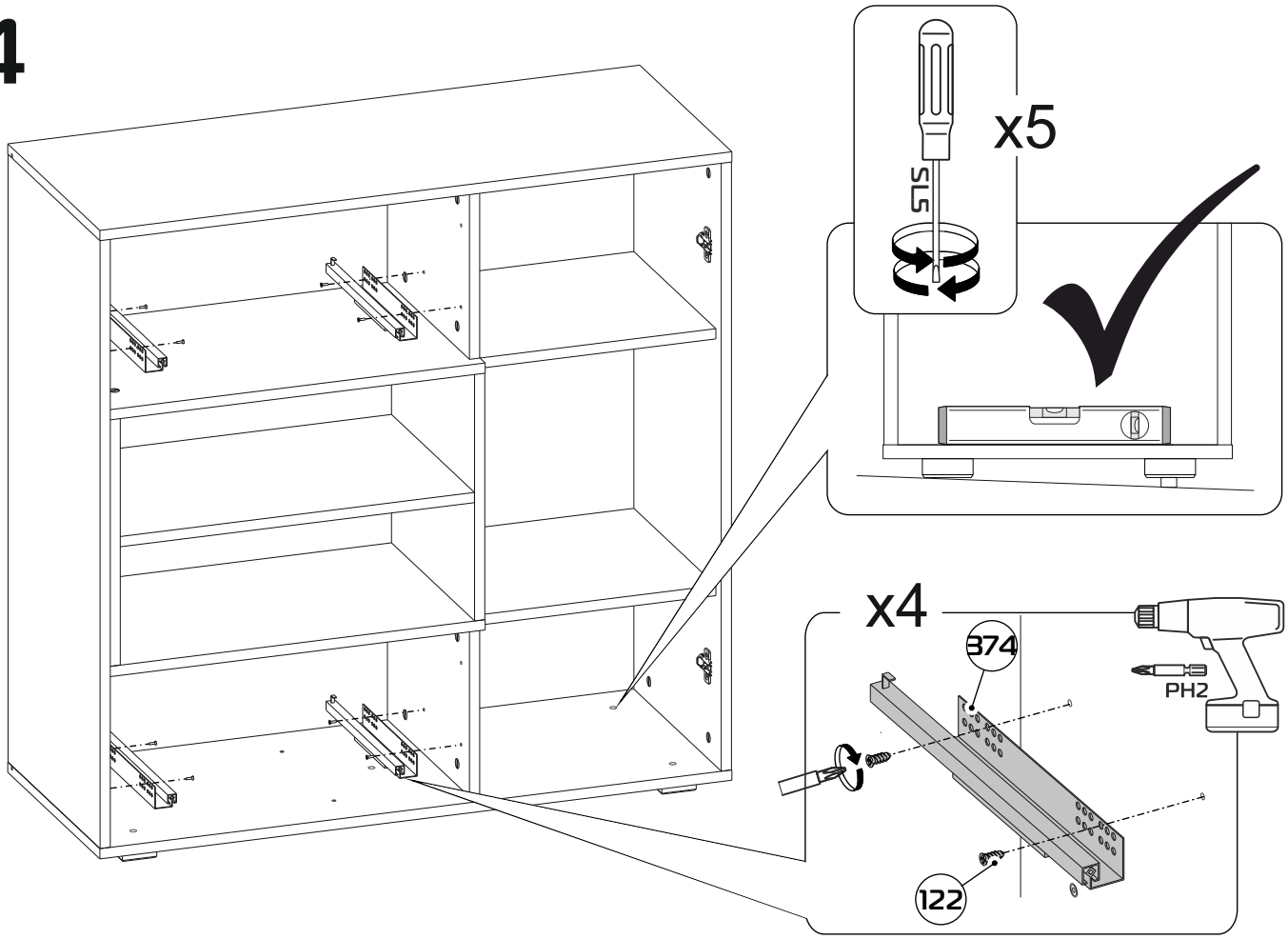

15

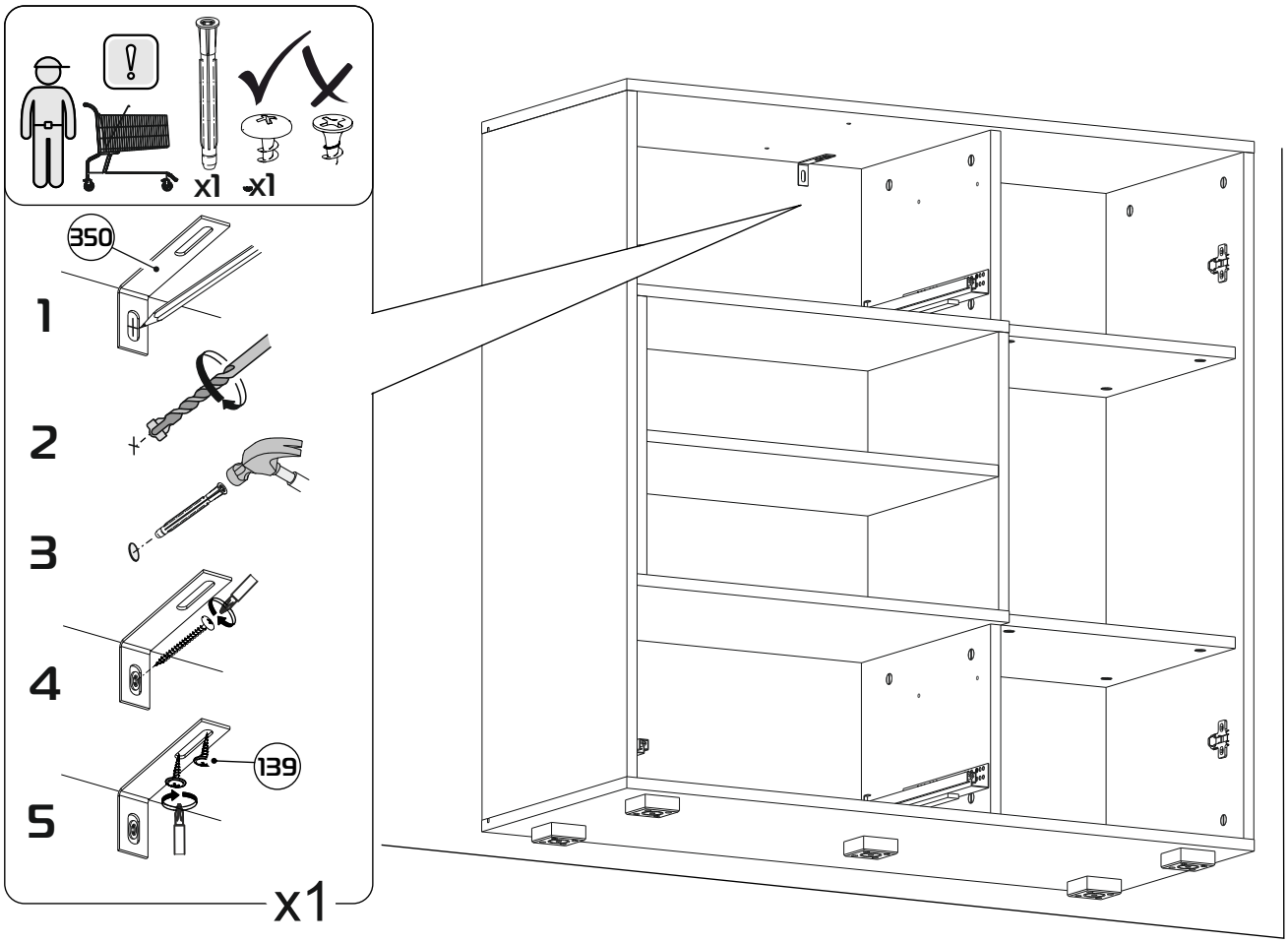

16

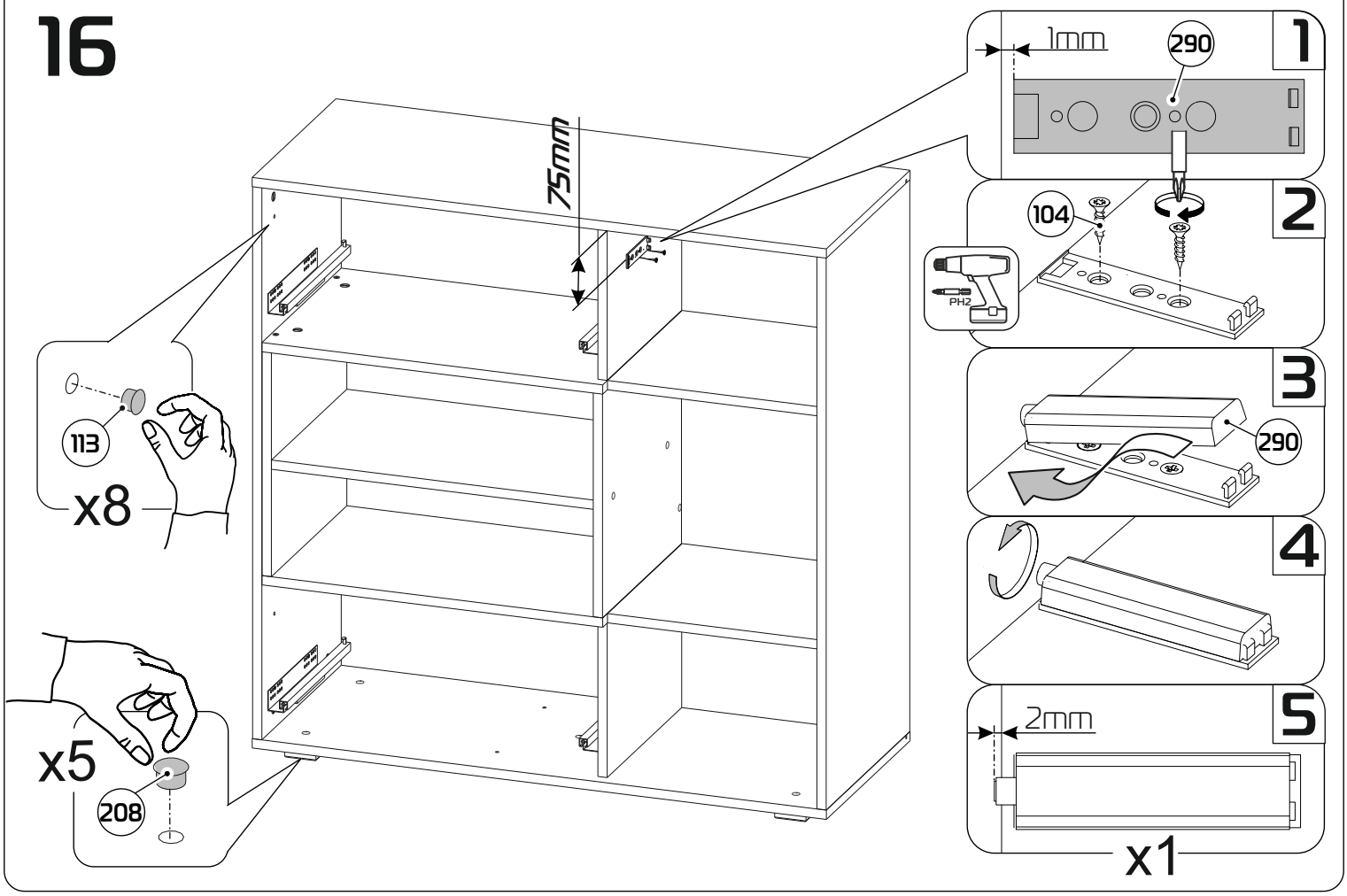
75mm
113
x8
x5
208
1mm
290
1
104
PH2
2
3
290
4
2mm
5
x1

17

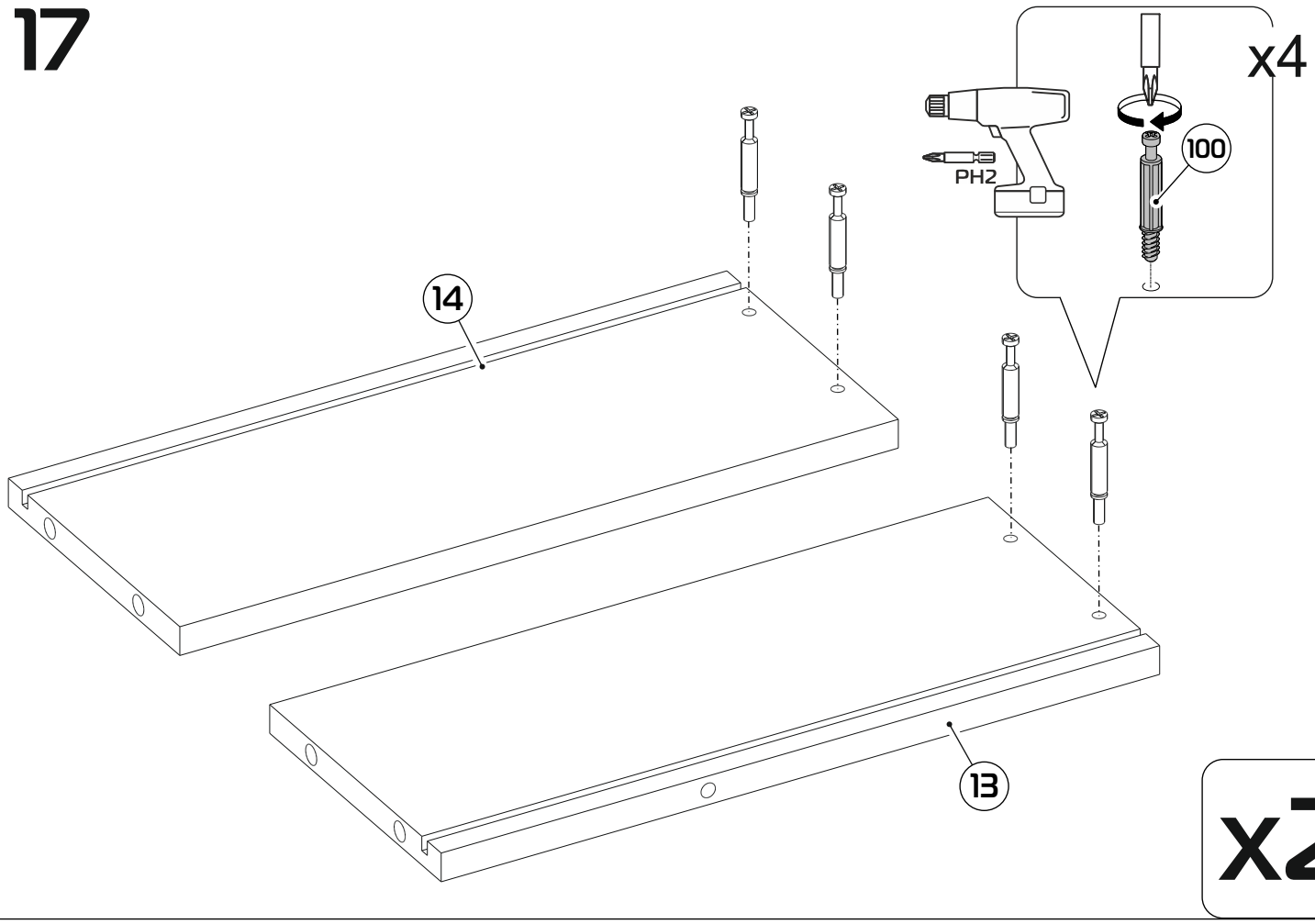
x4
PH2
100
14
13
x2

18

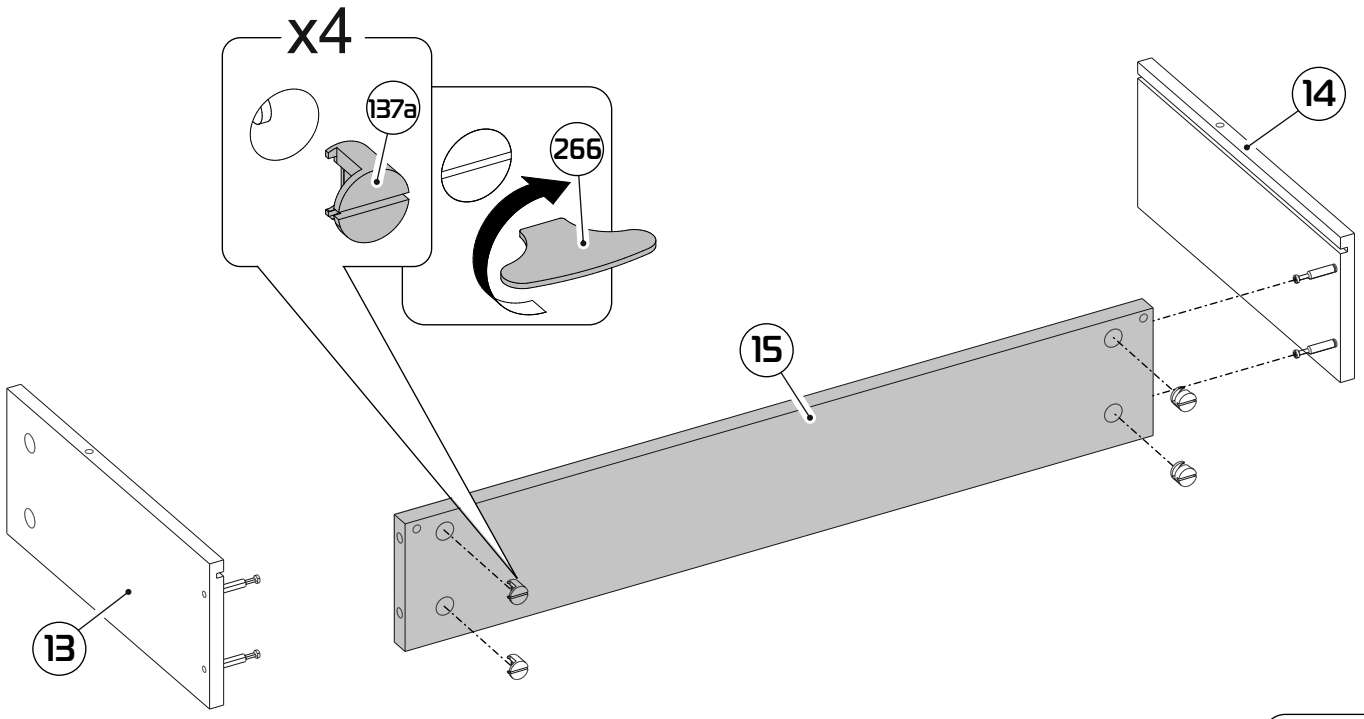

x2

19

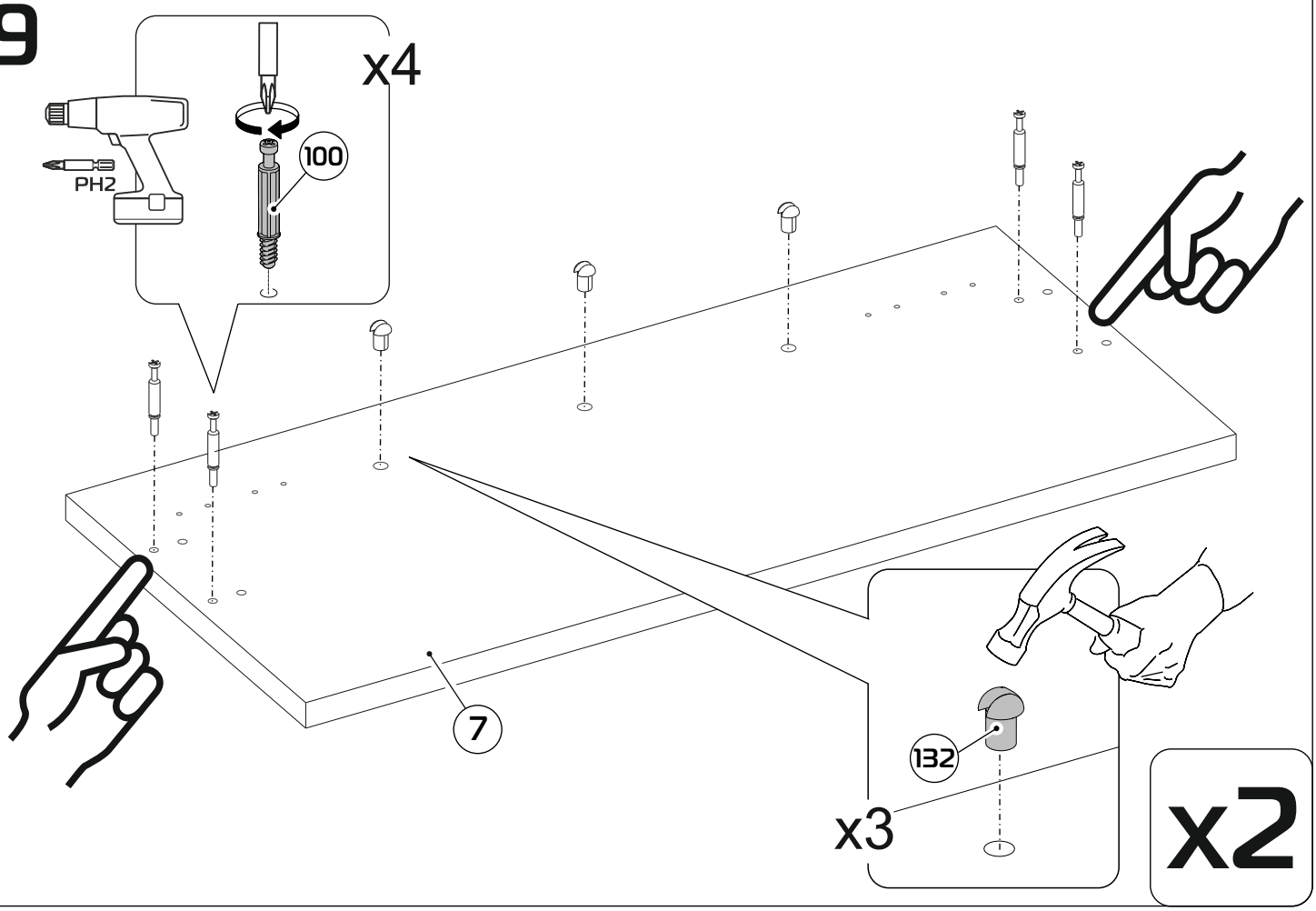

x2

20

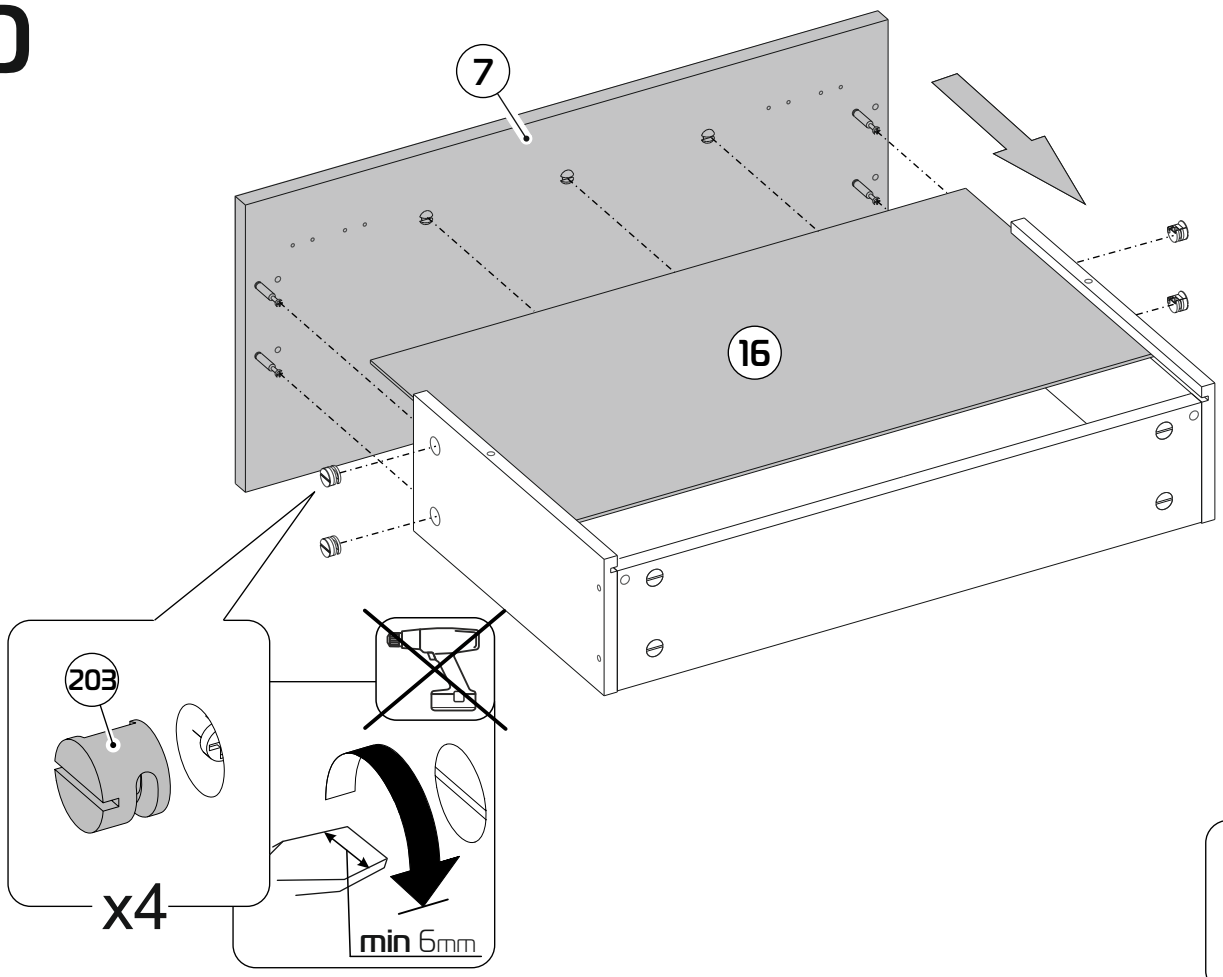

x2

21

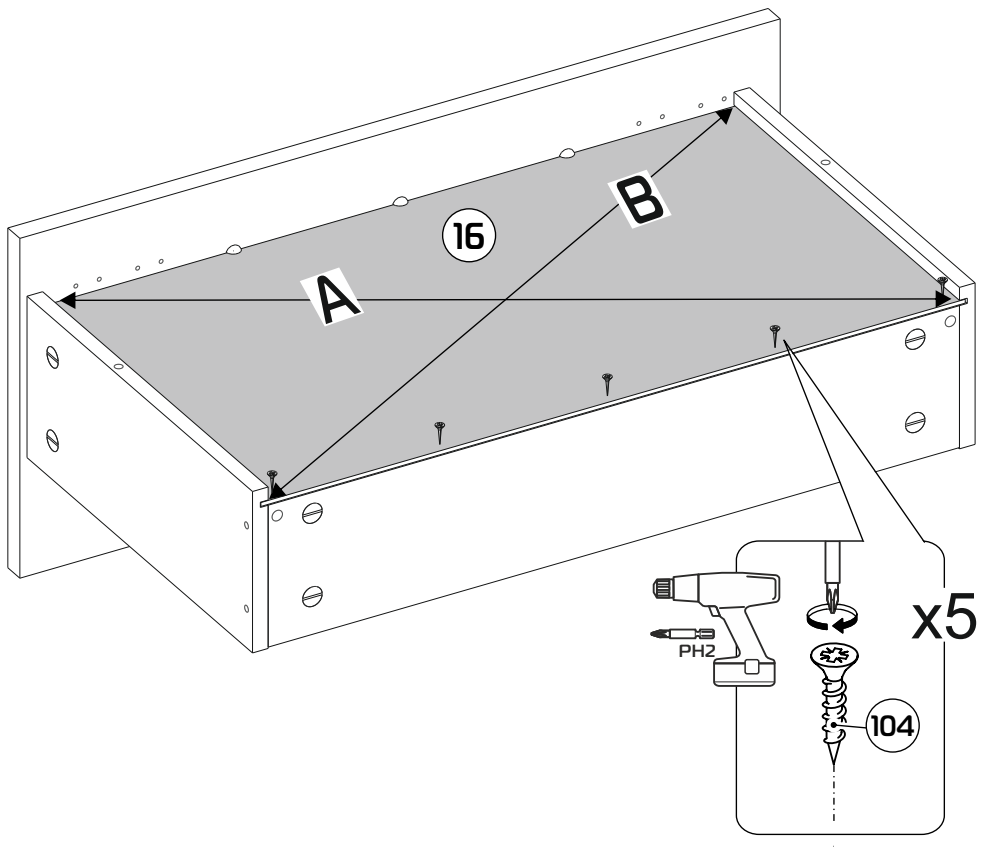

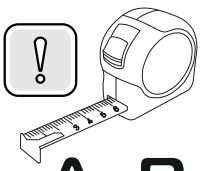

x2

22

ВНИМАНИЕ!

Перед установкой выкрутить колесо регулировки на минимум.

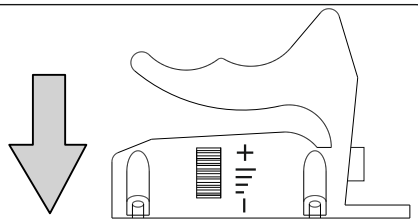

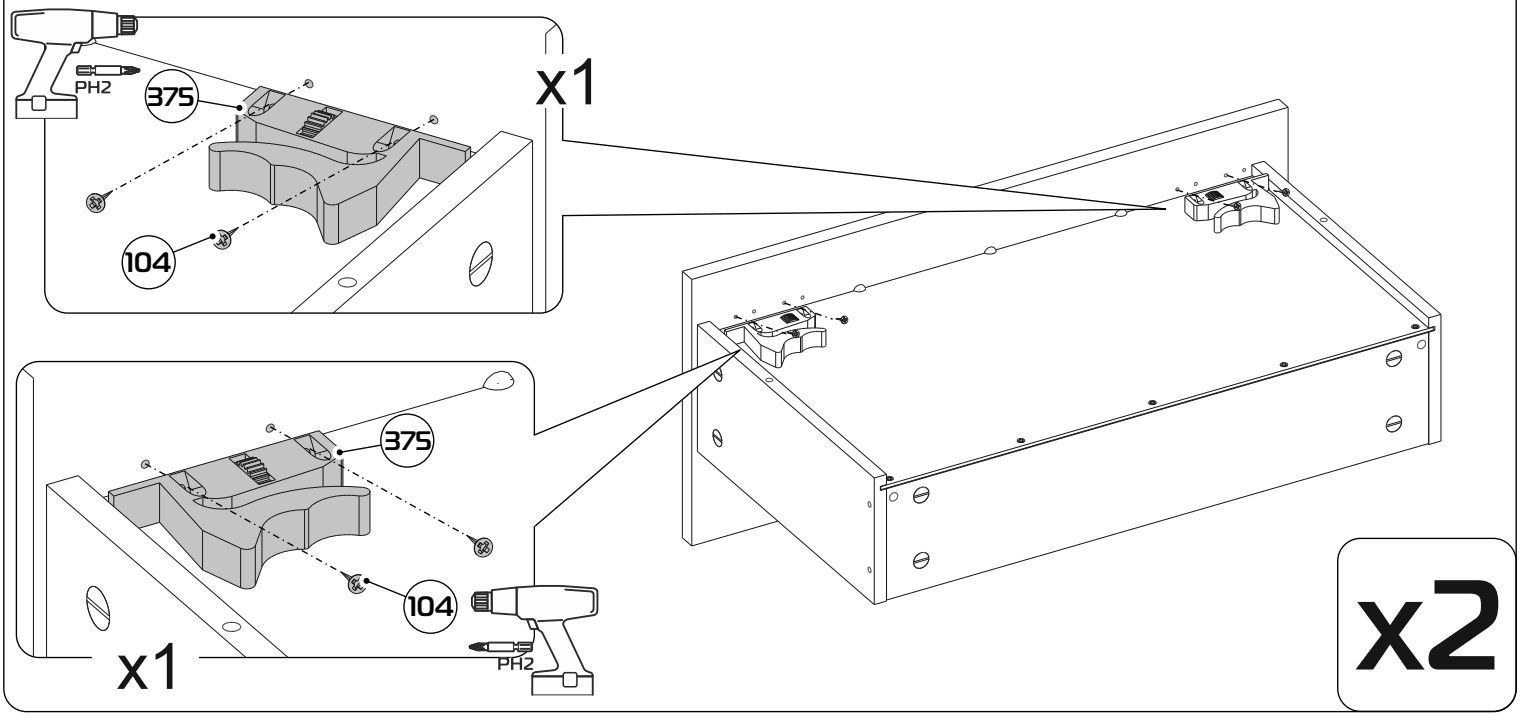

23

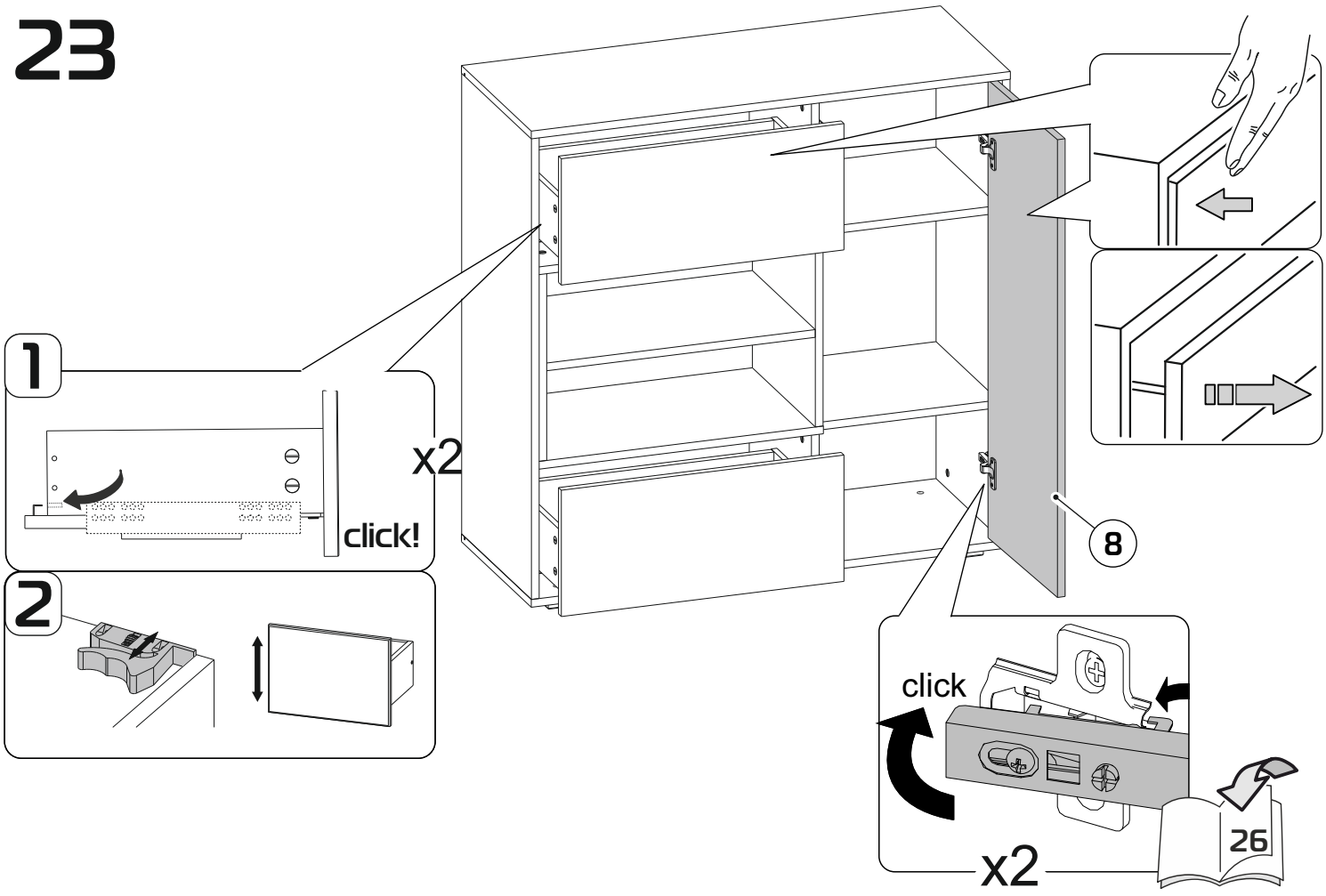

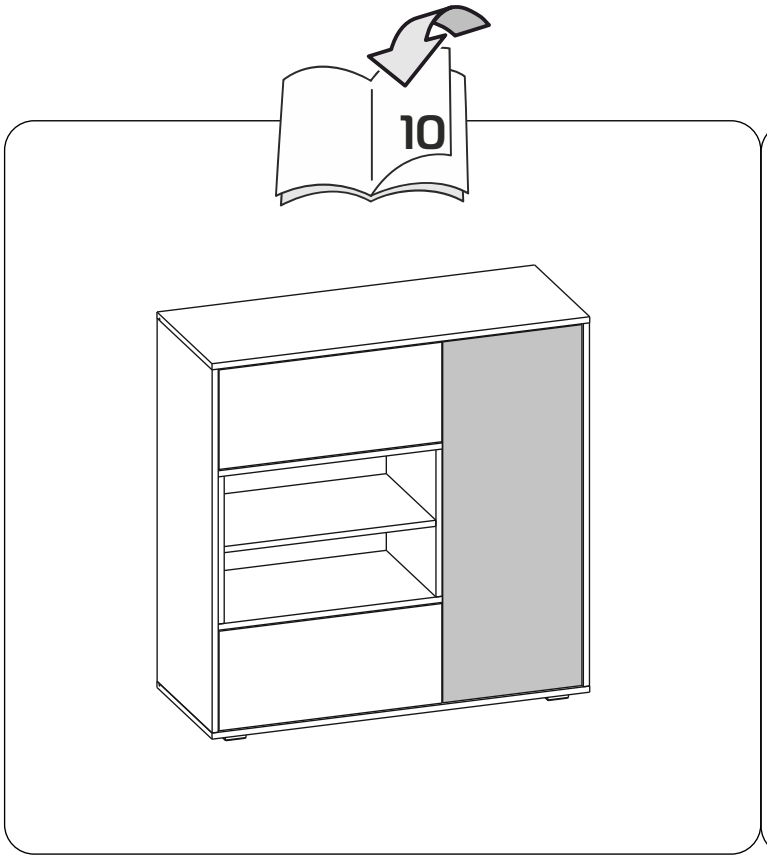
10

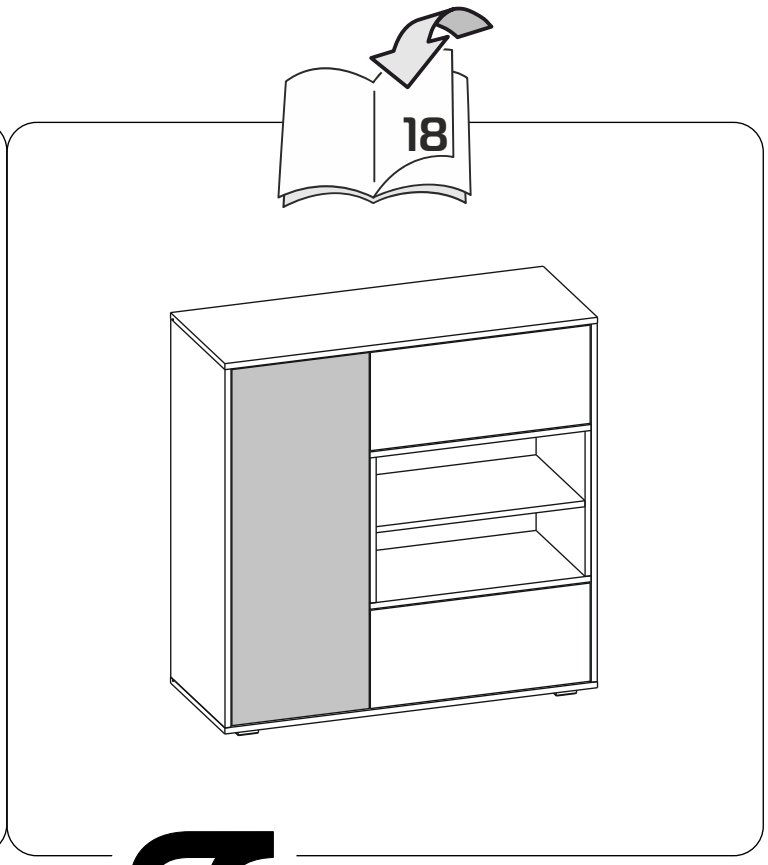
18

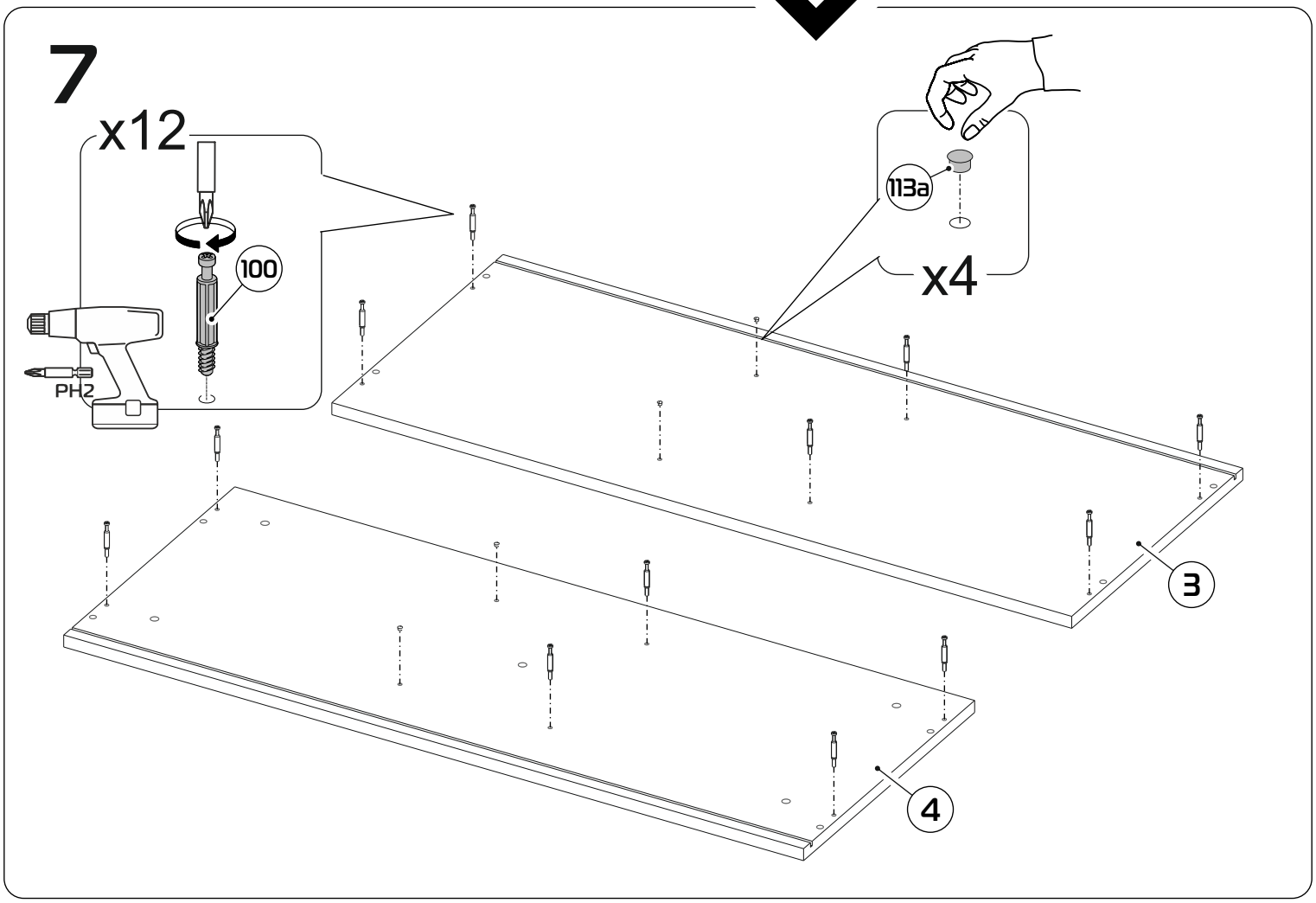
7
x12
100
PH2
113a
x4
3
4

8

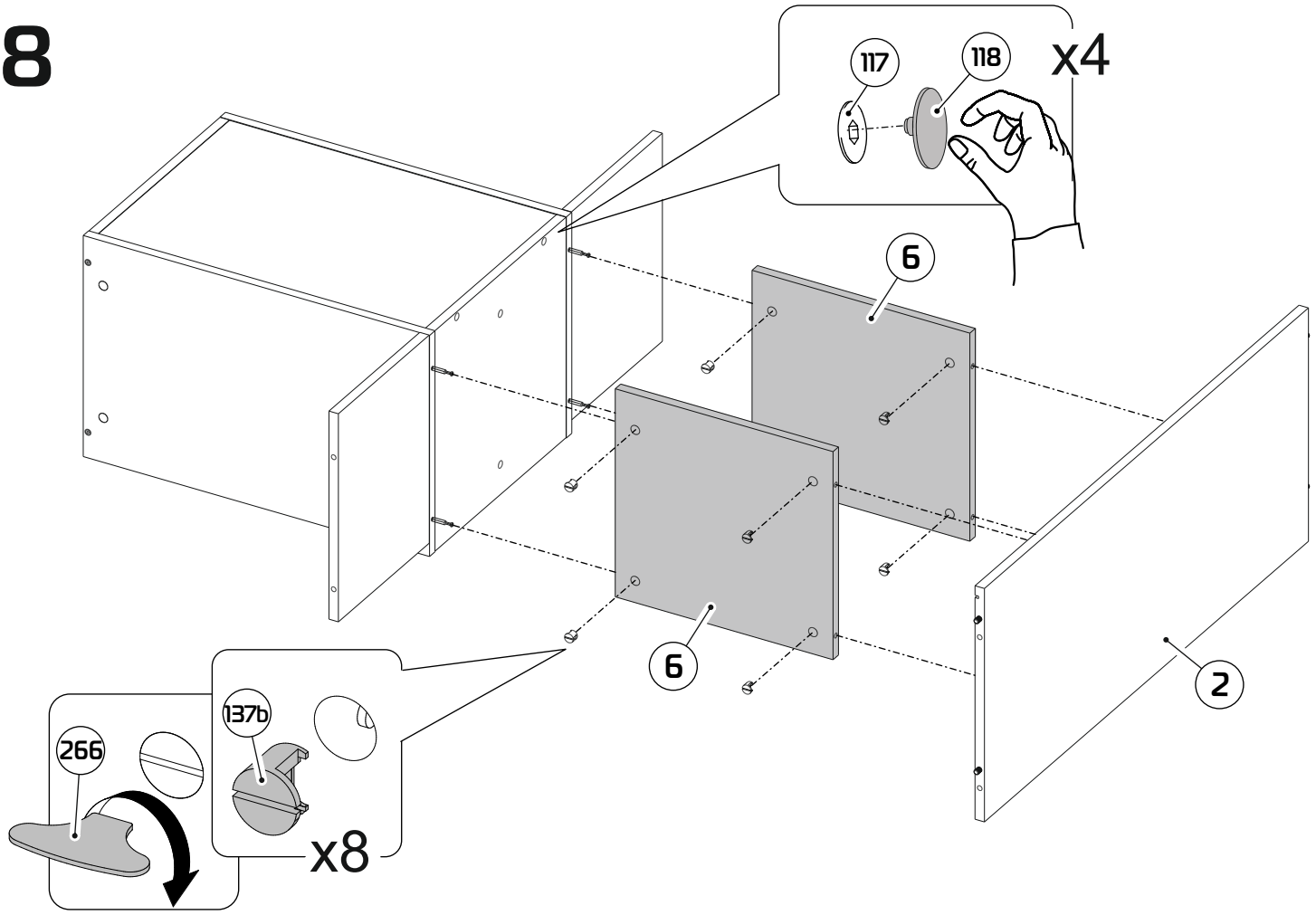

9

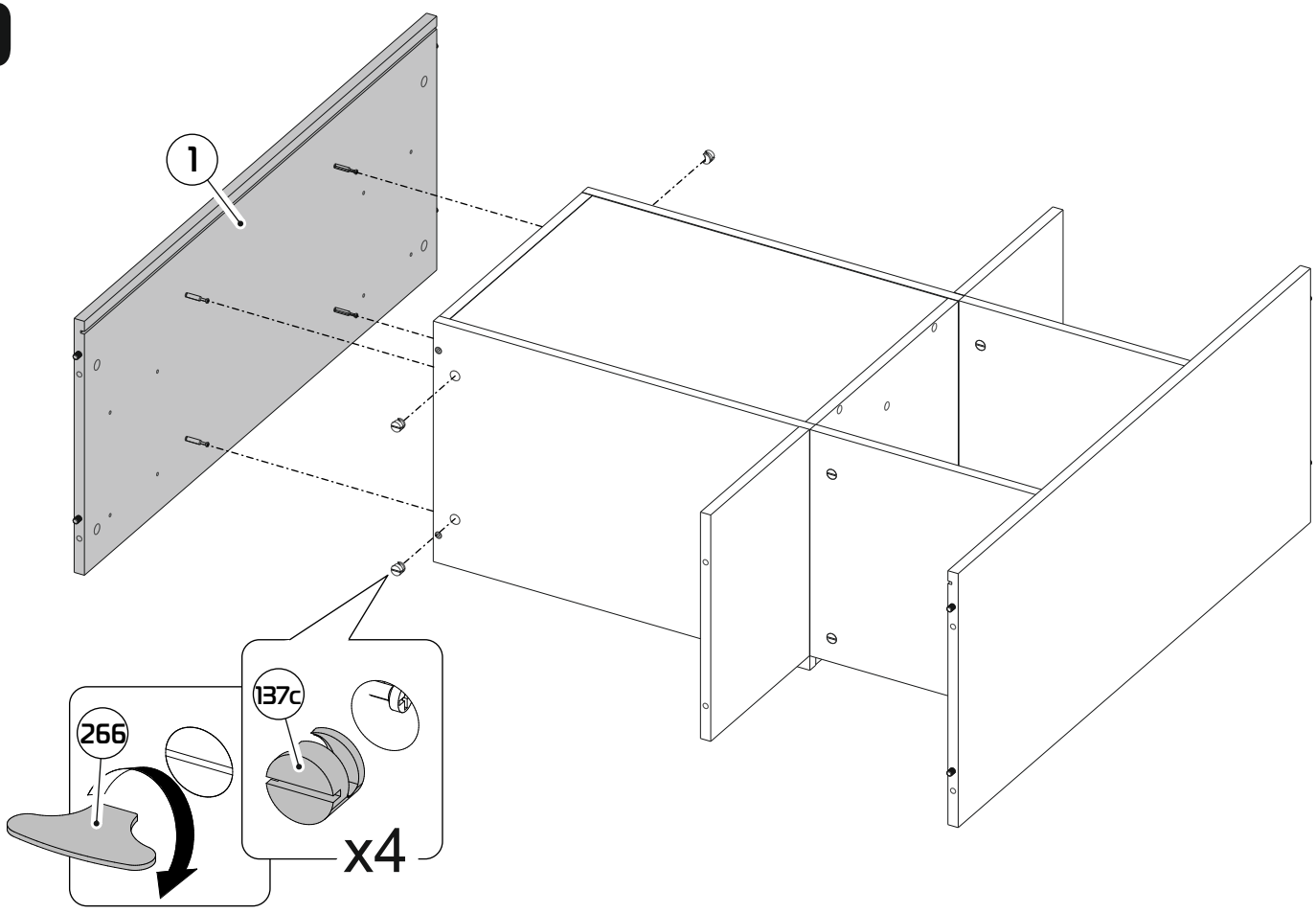

10

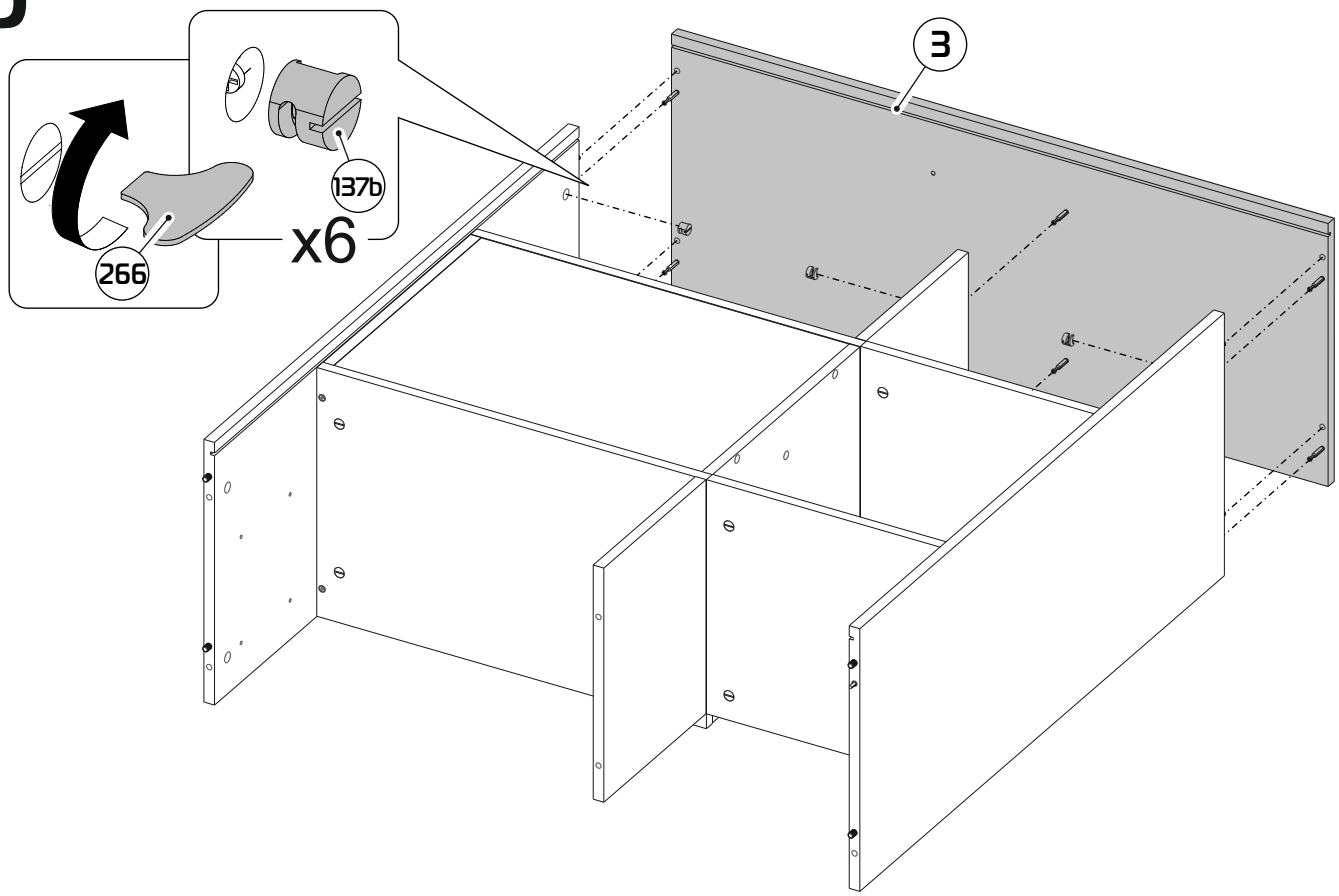

11

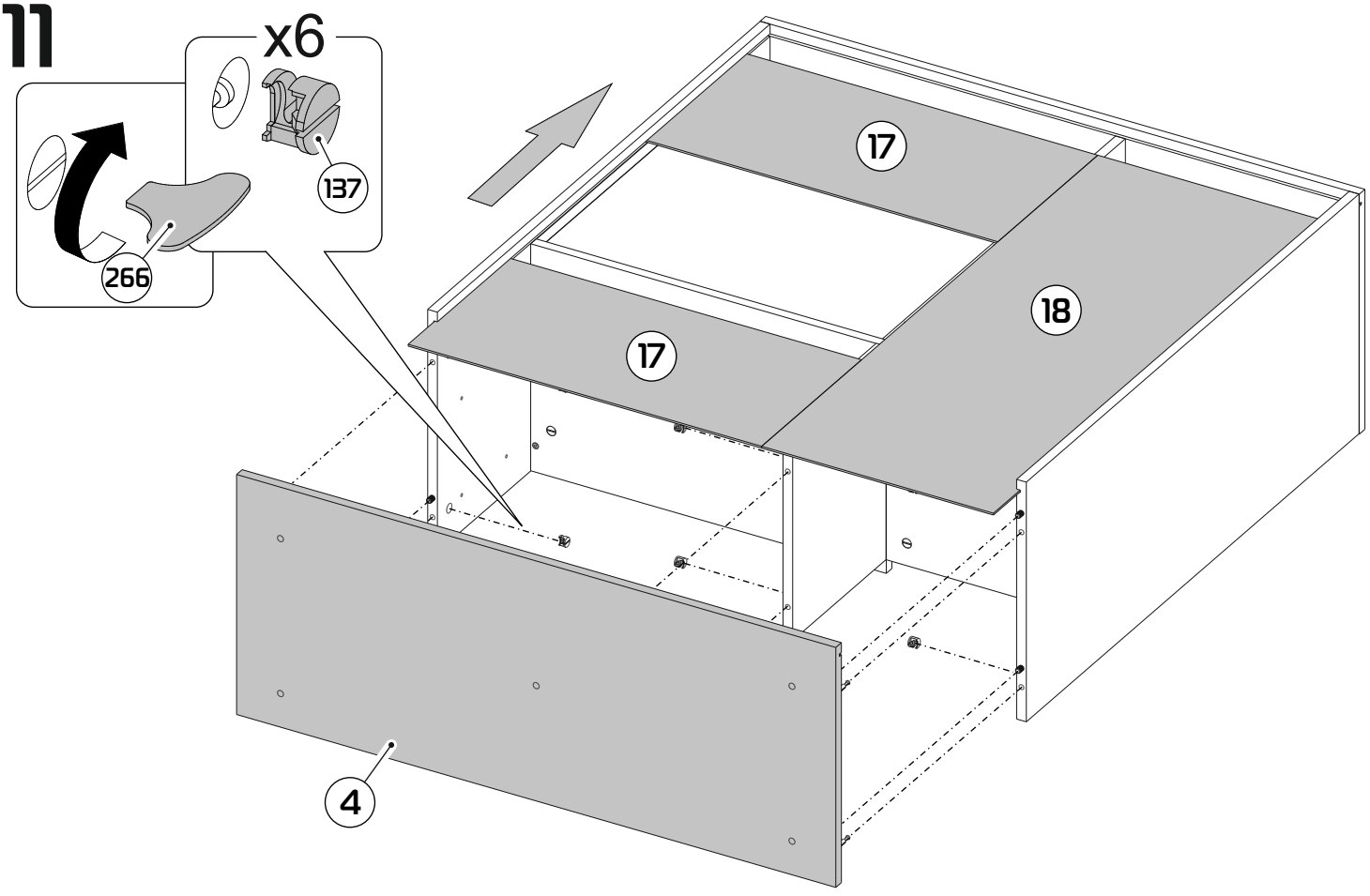

12

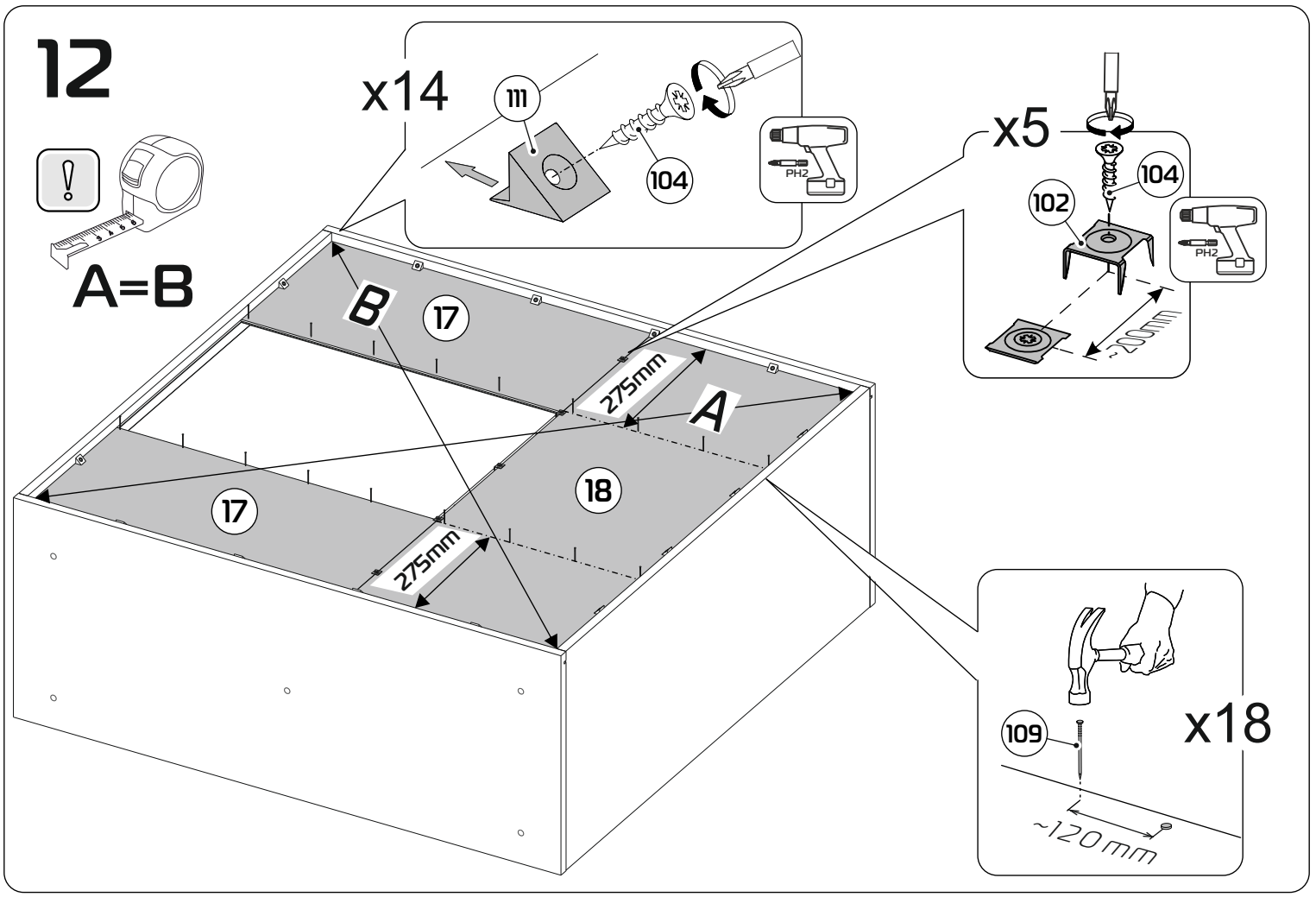
x14
111
104
PH2
x5
104
102
PH2
~20mm
A=B
B
17
275mm
A
17
18
275mm
x18
109
~120mm

13

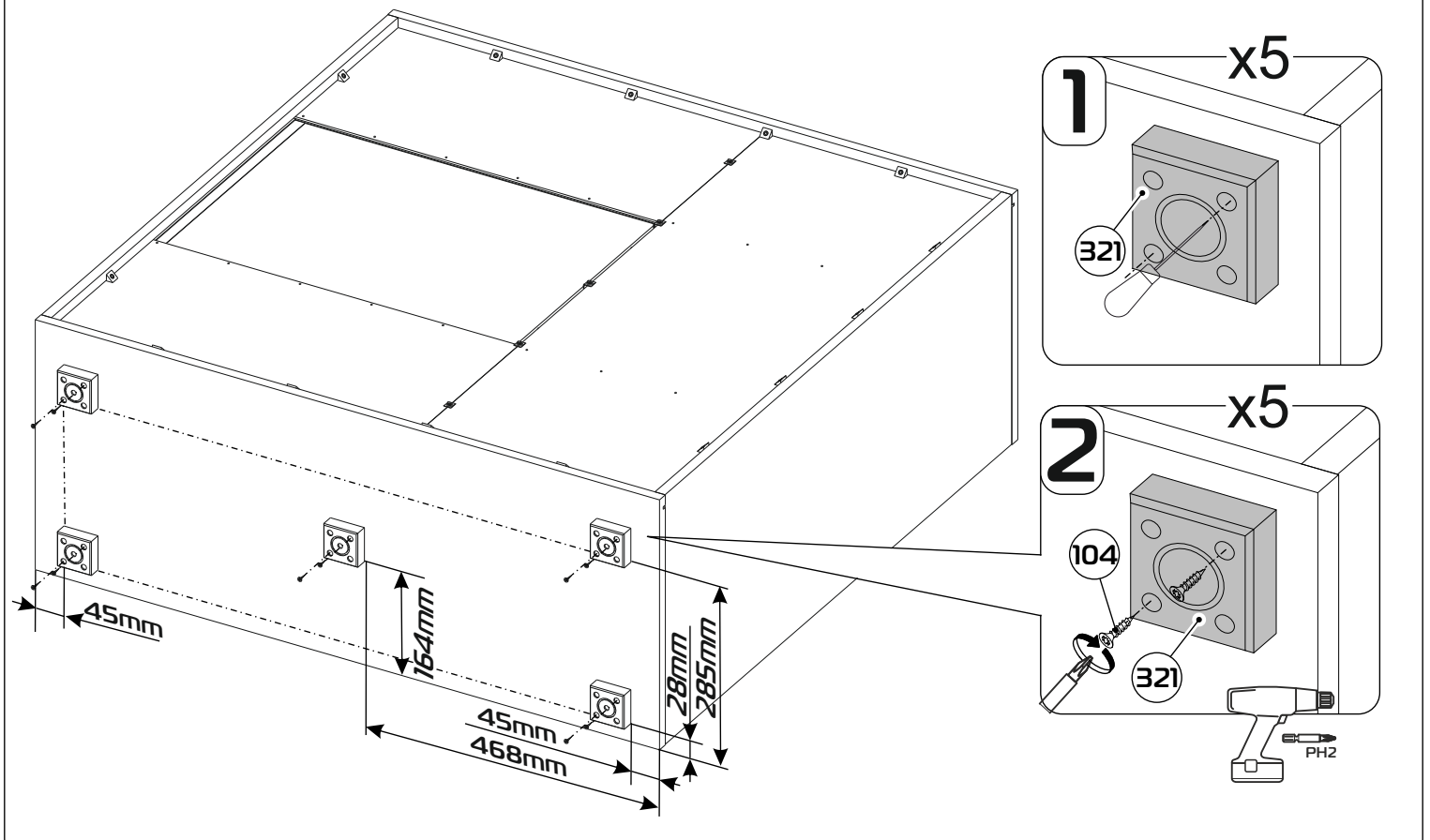
1
x5
321
2
x5
104
321
PH2
45mm
164mm
45mm
468mm
28mm
285mm

14

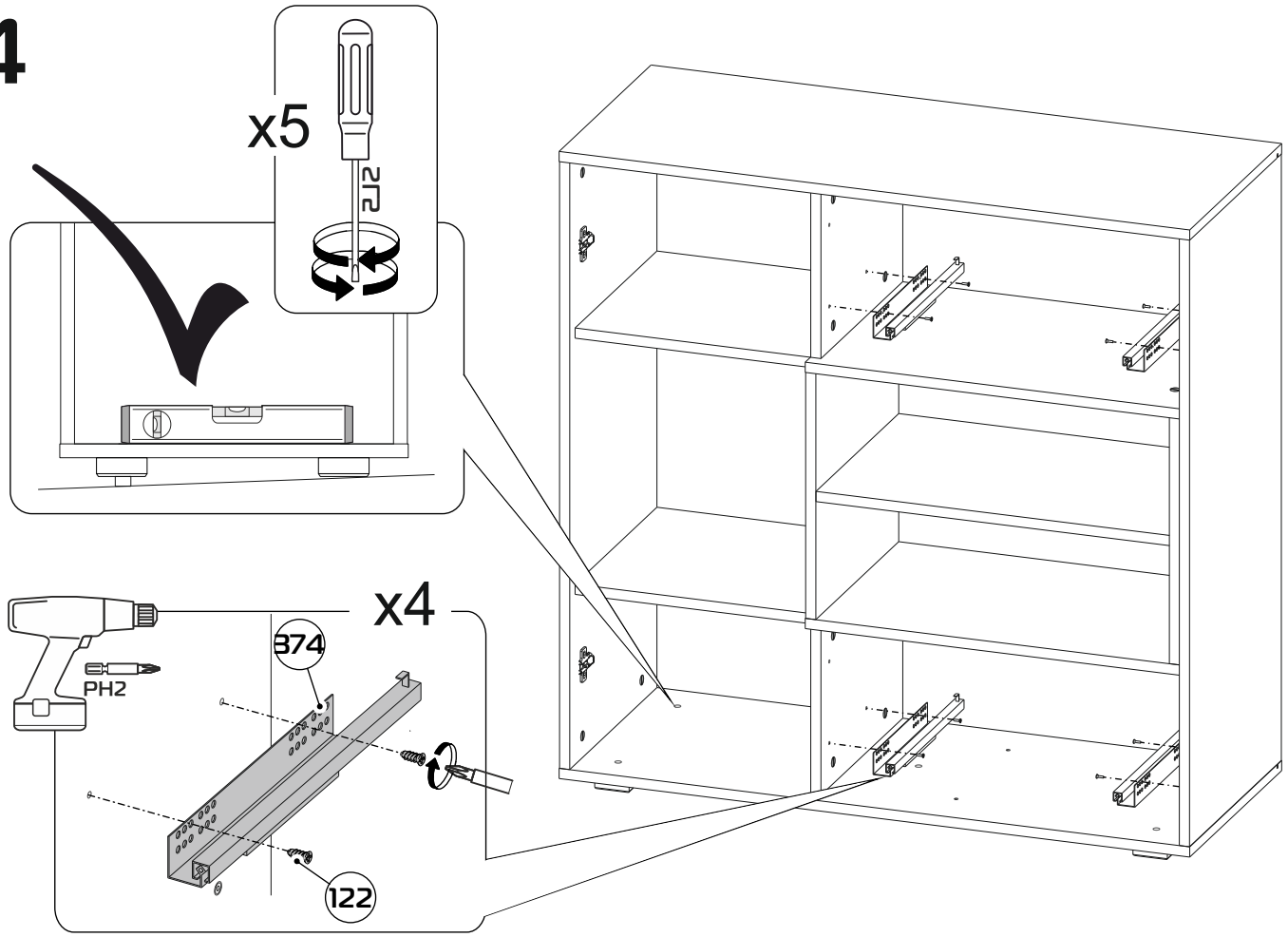

15

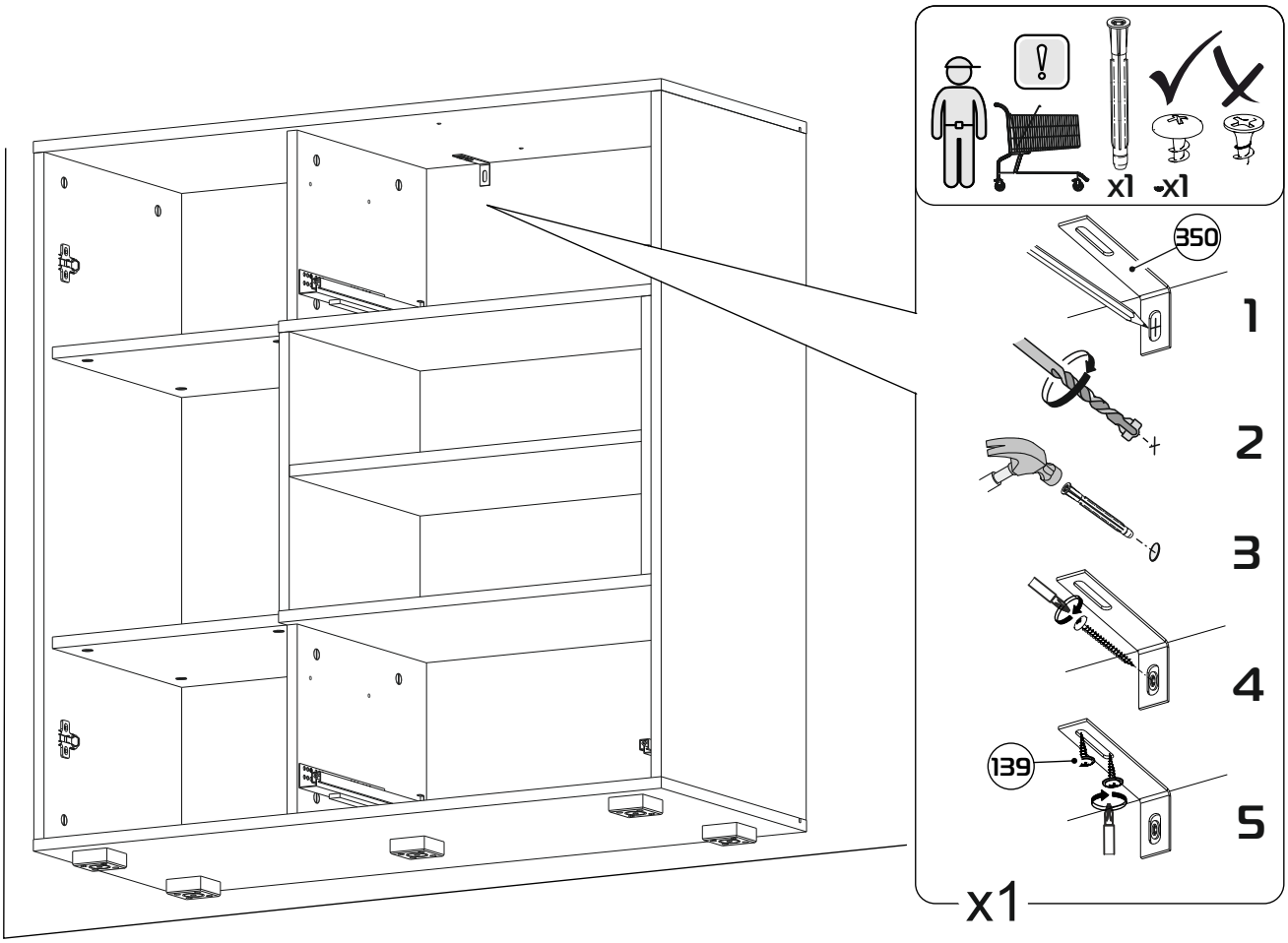

16

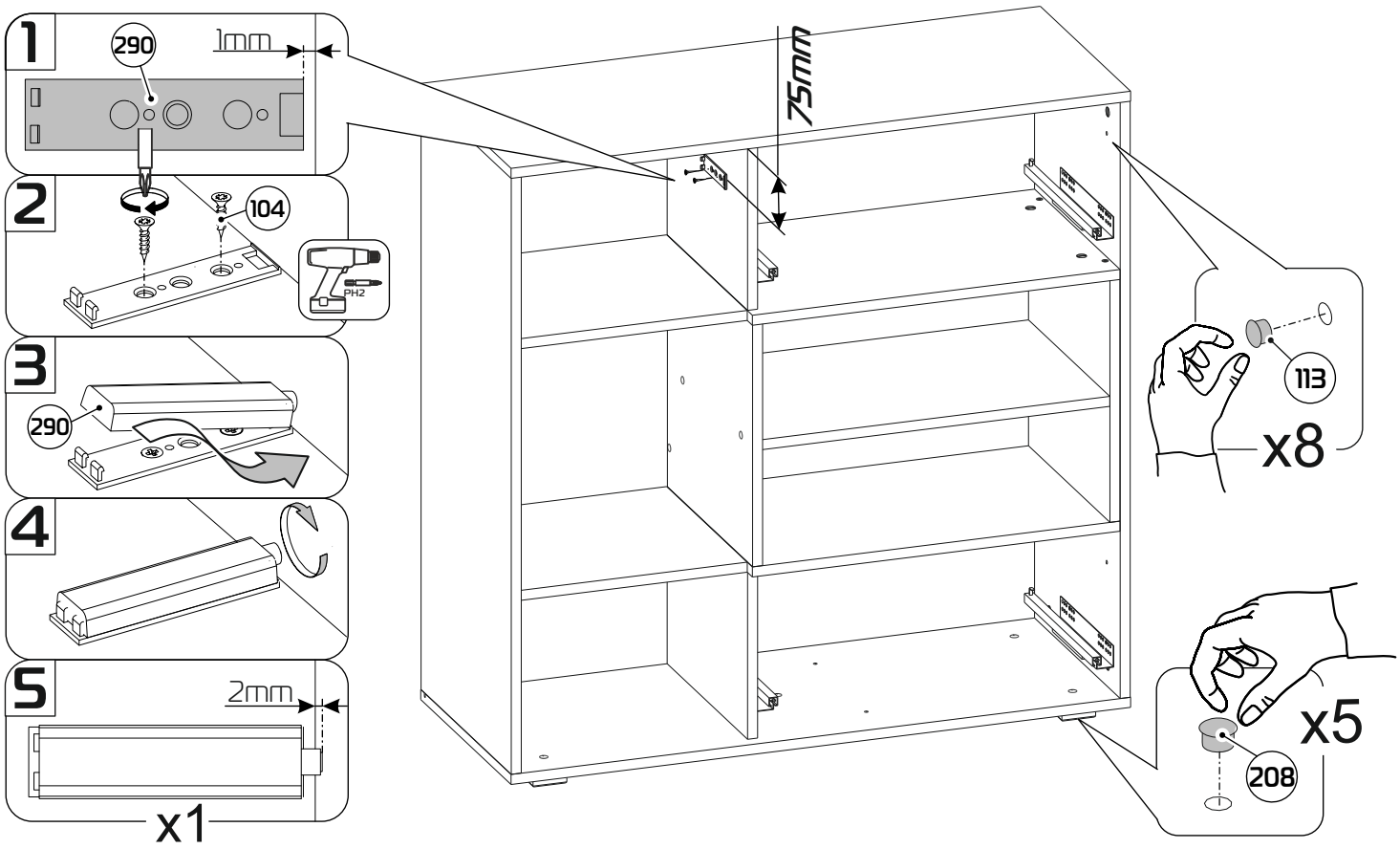
1
290
1mm
2
104
PH2
3
290
4
5
2mm
x1
75mm
113
x8
208
x5

17

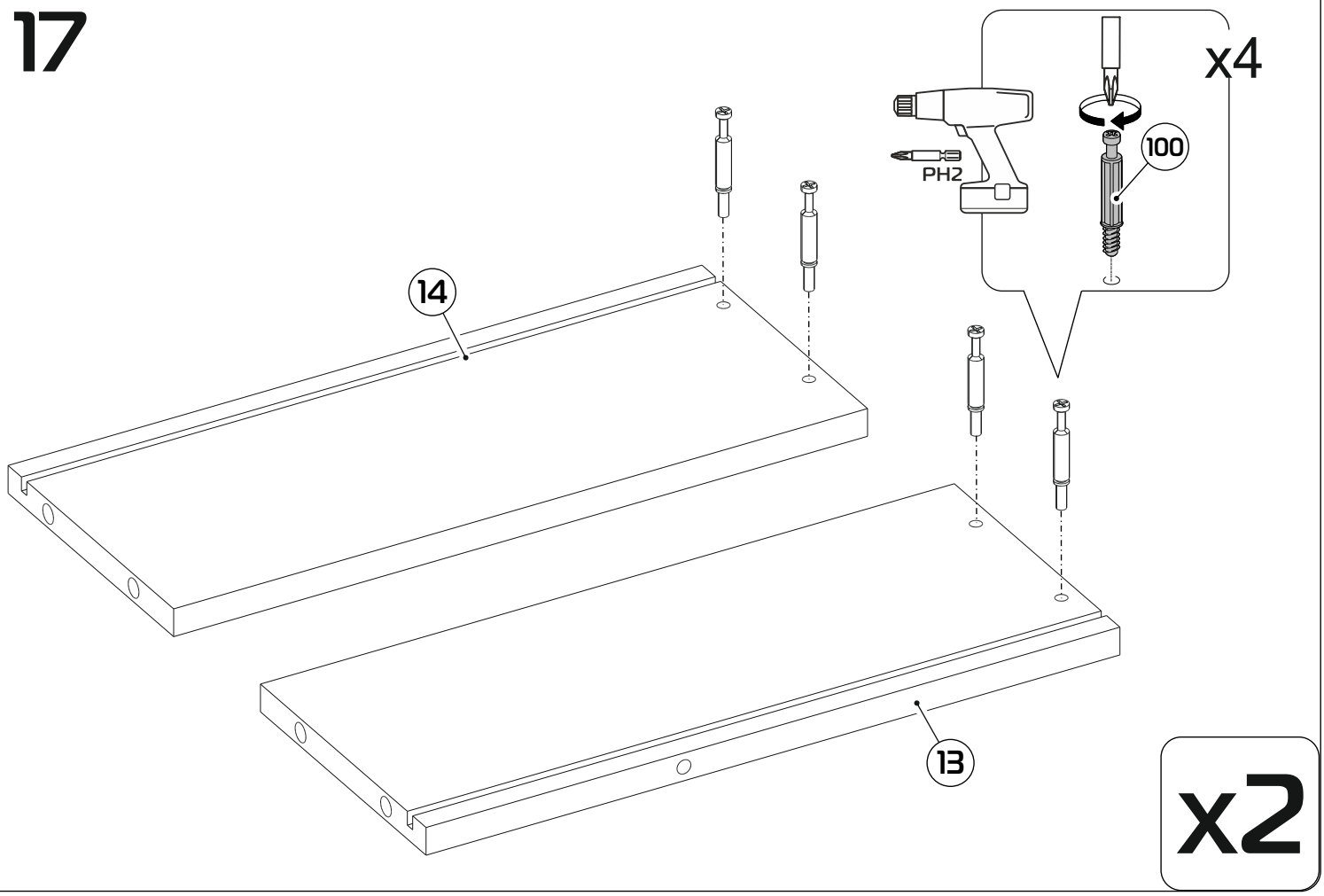
x4
PH2
100
14
13
x2

18

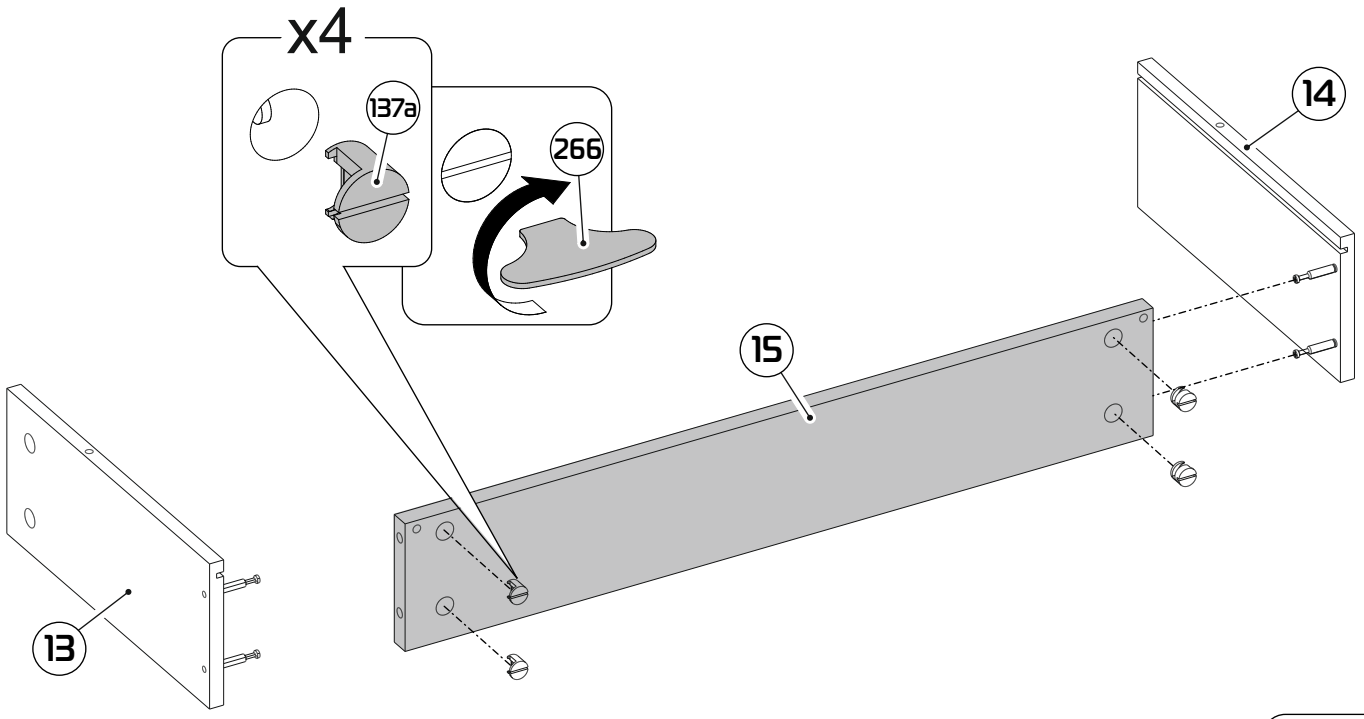

x2

19

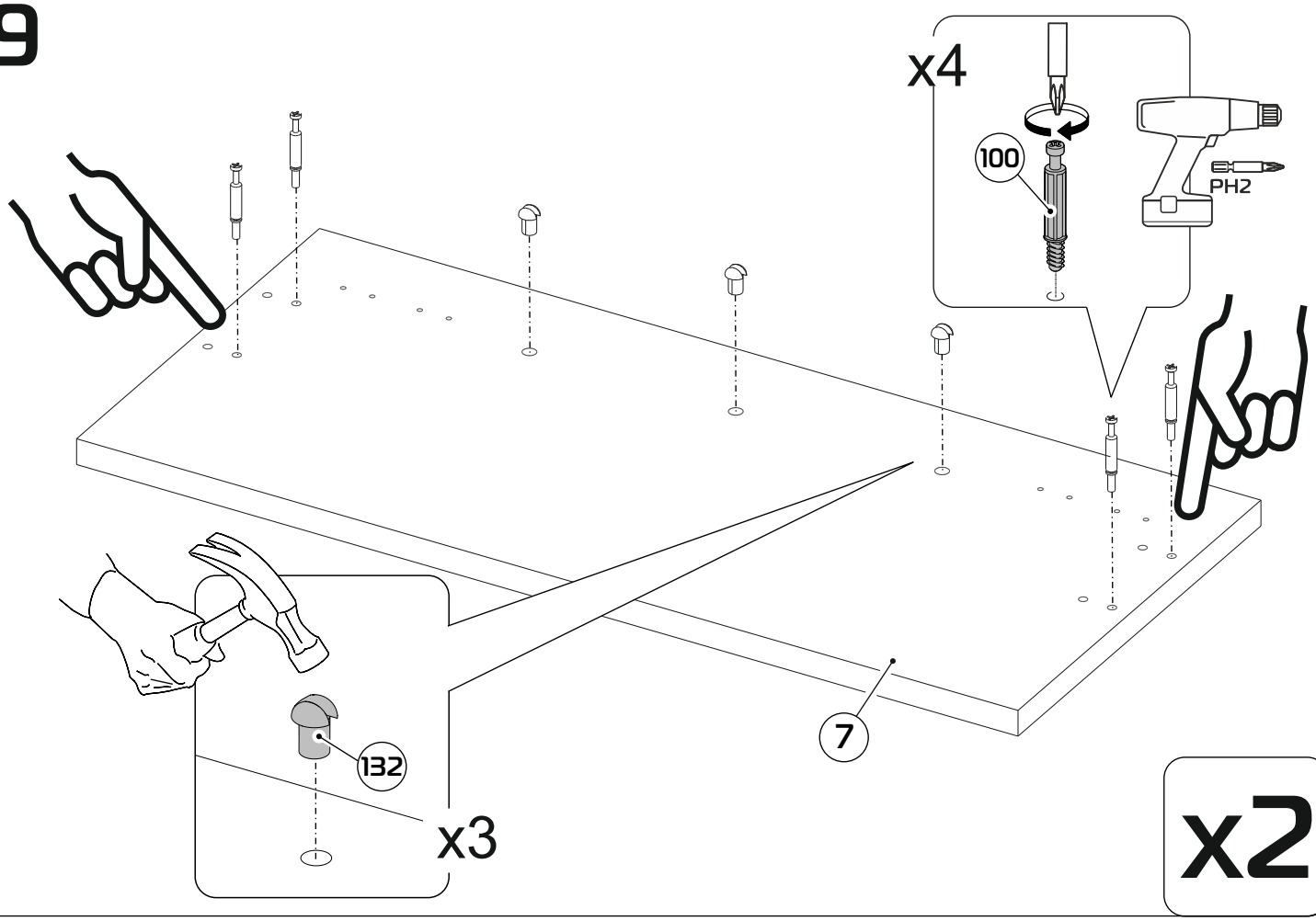

x2

20

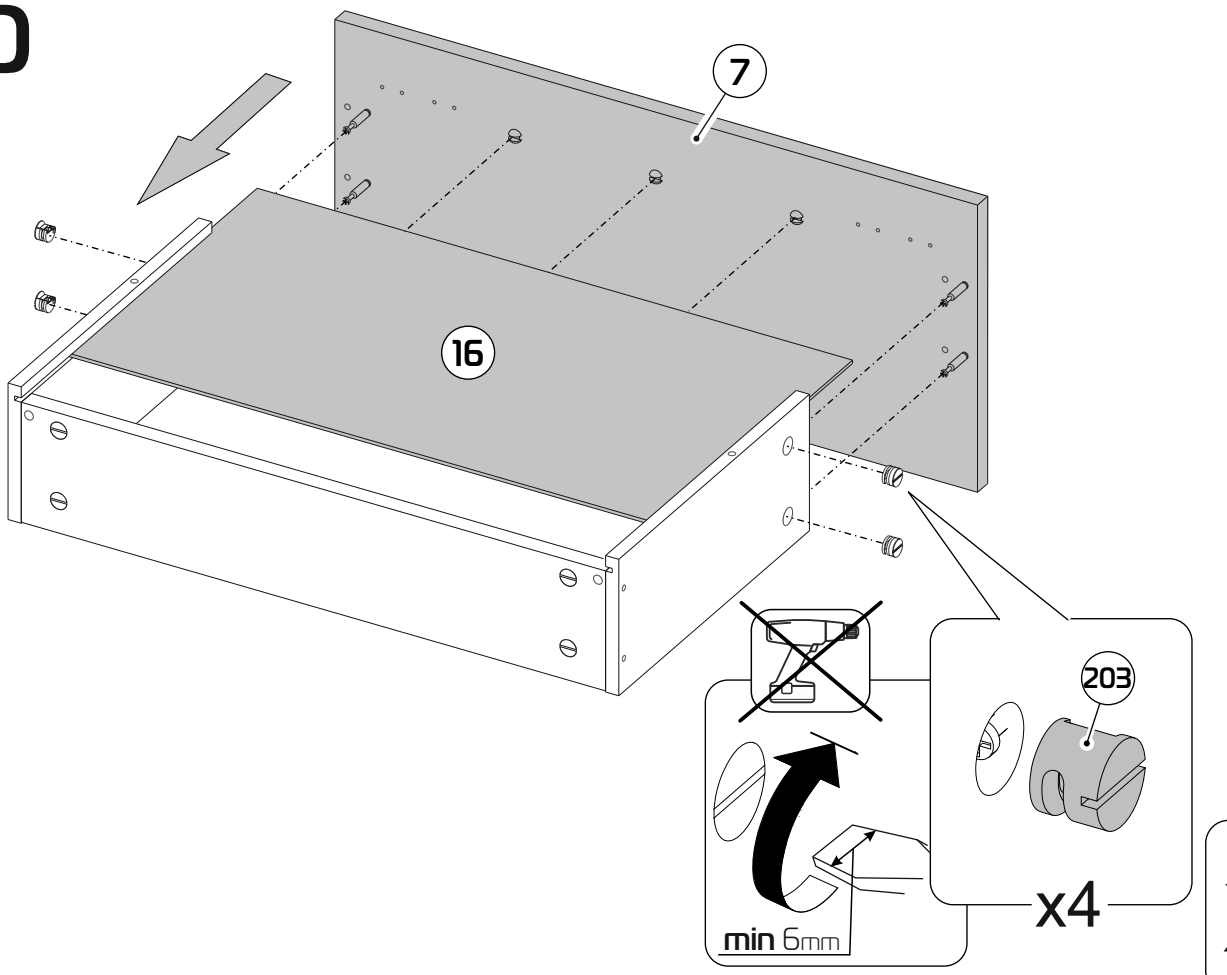

x2

21

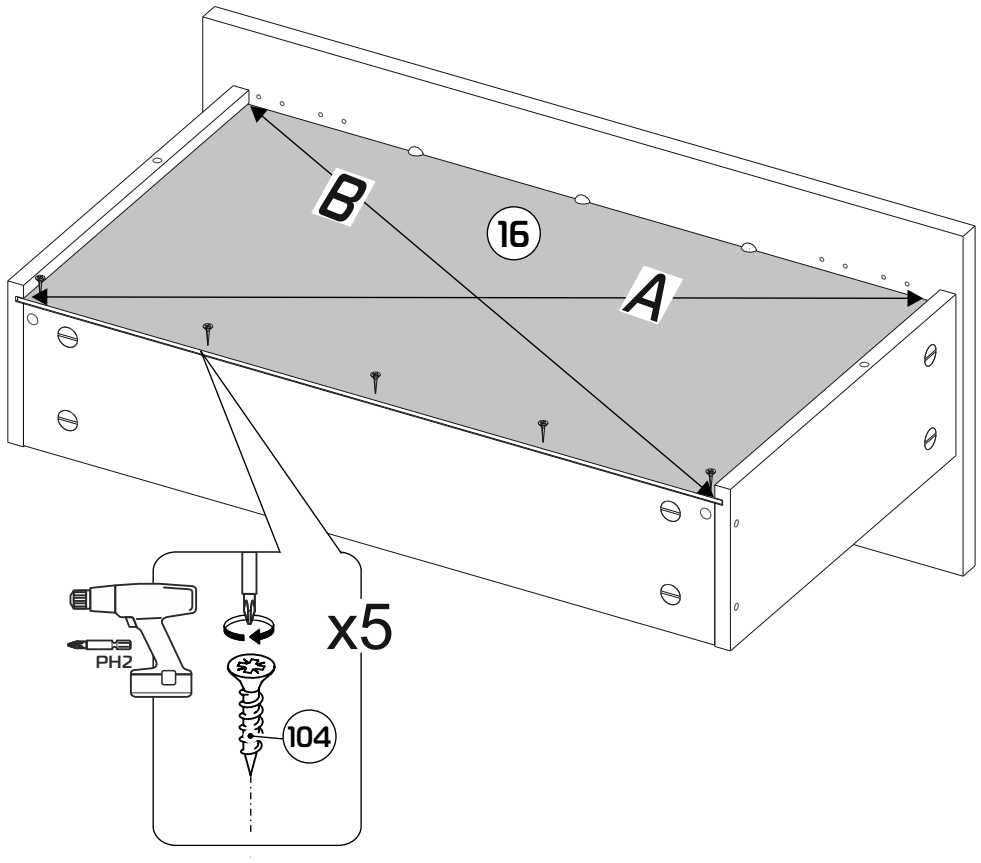

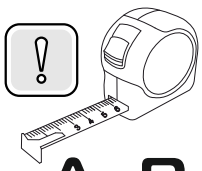

x2

22

ВНИМАНИЕ!

Перед установкой выкрутить колесо регулировки на минимум.

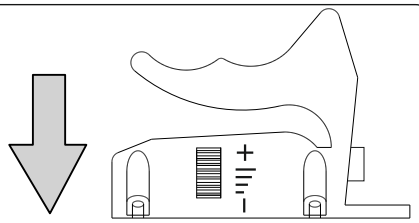

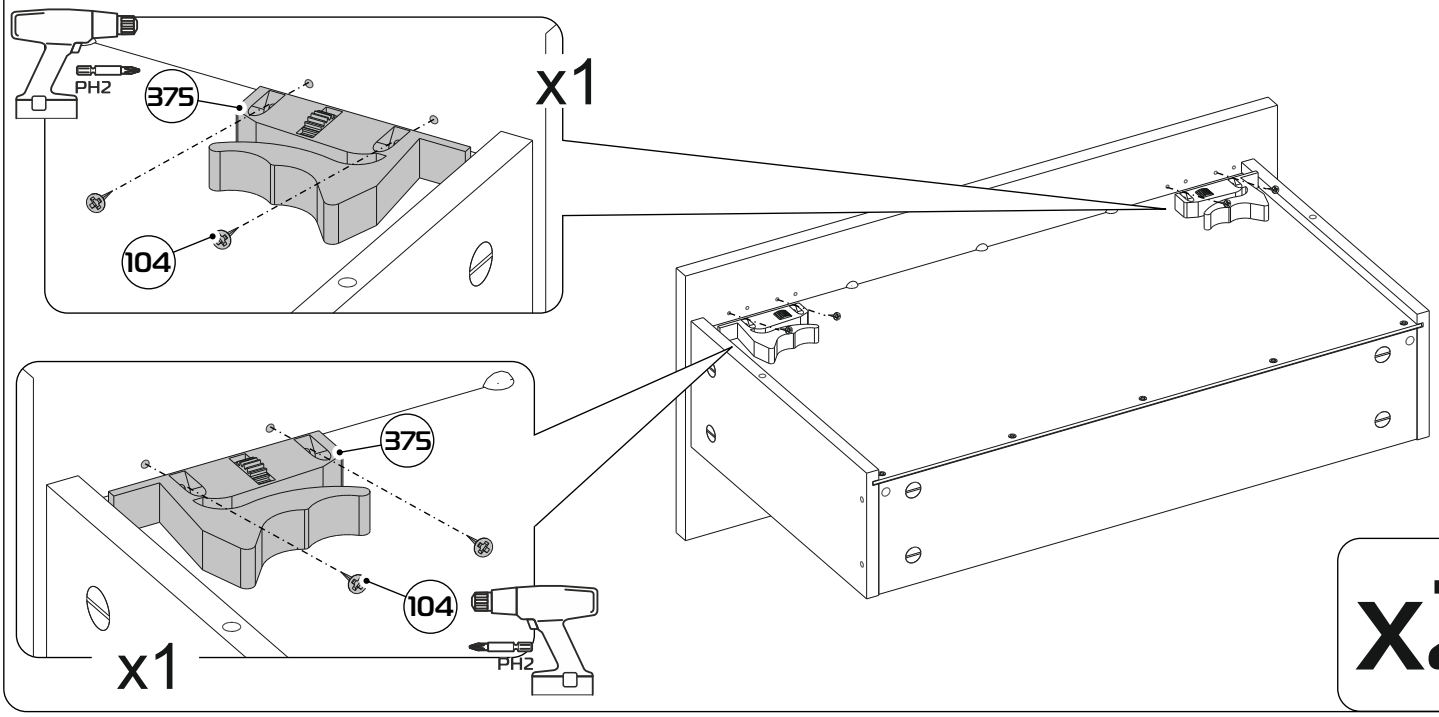

23

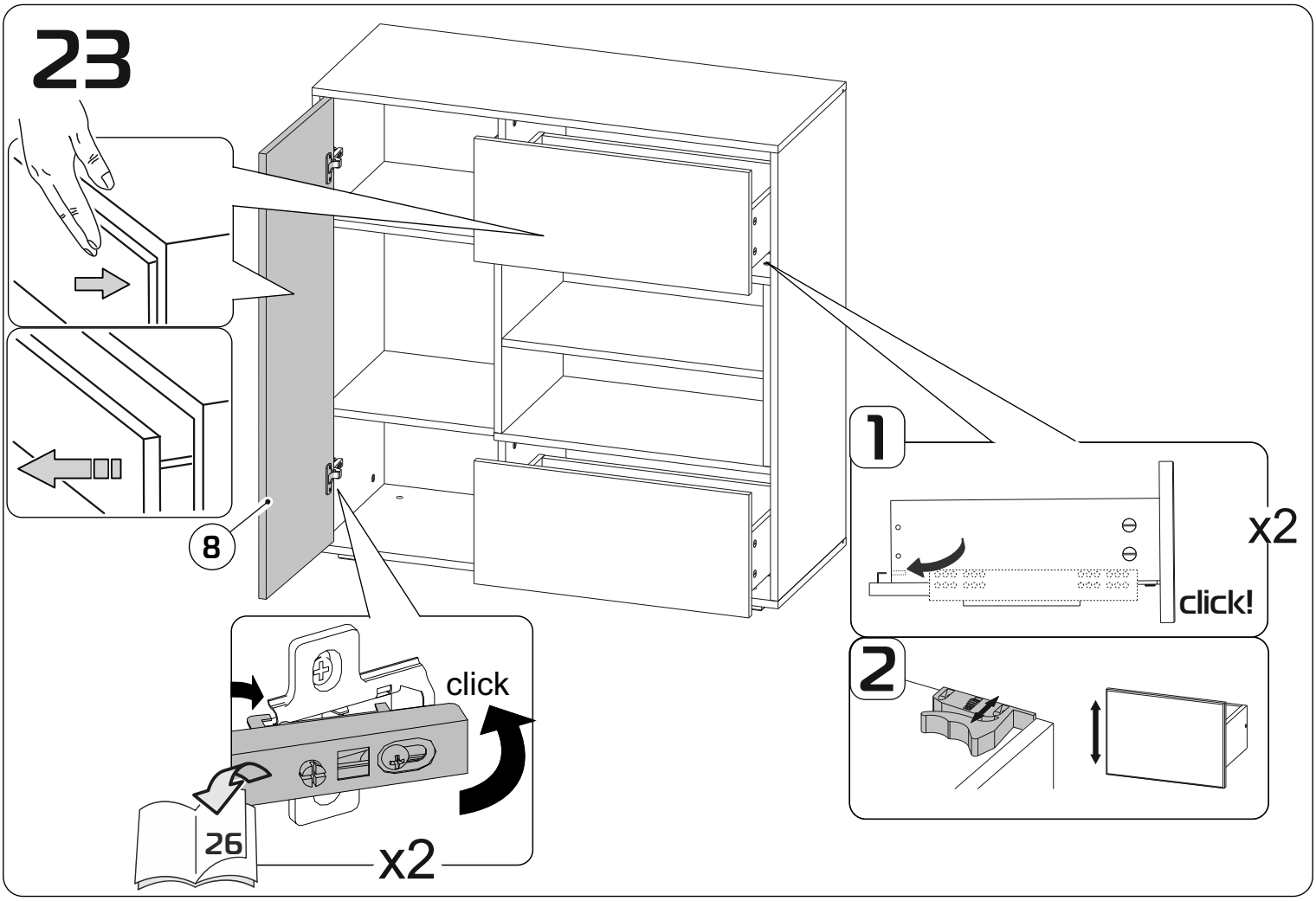

РЕГУЛИРОВКА ПЕТЕЛЬ

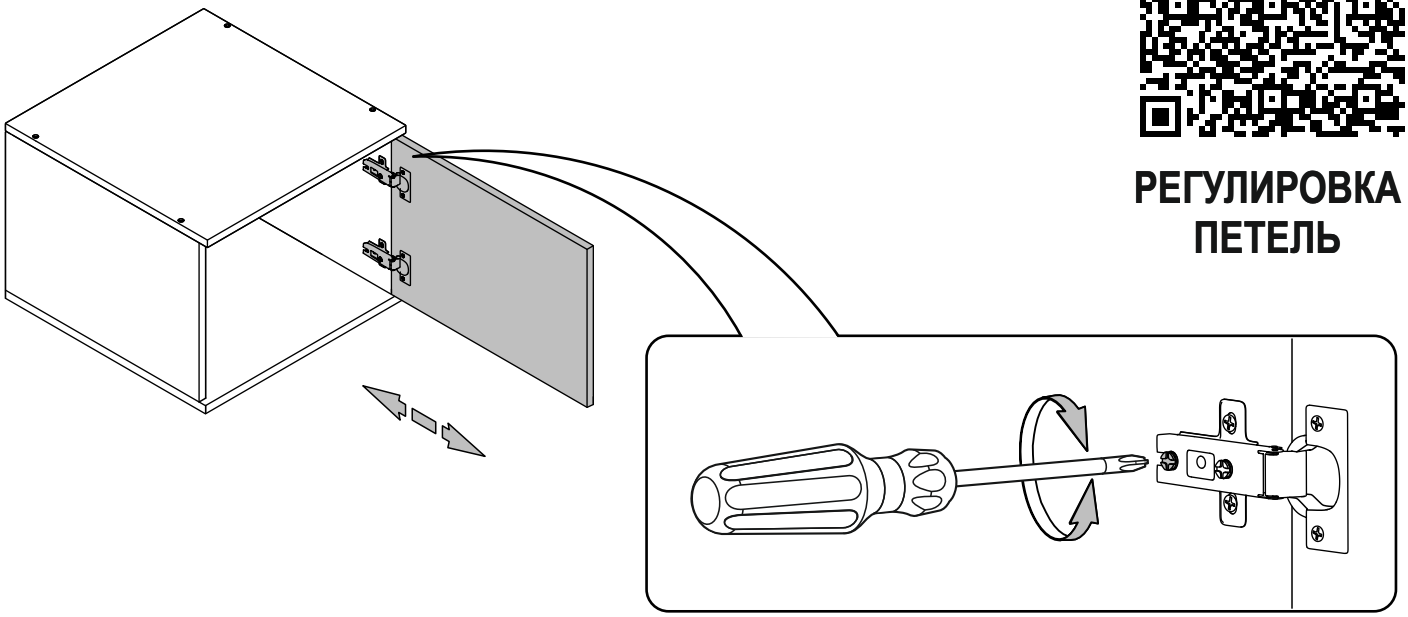

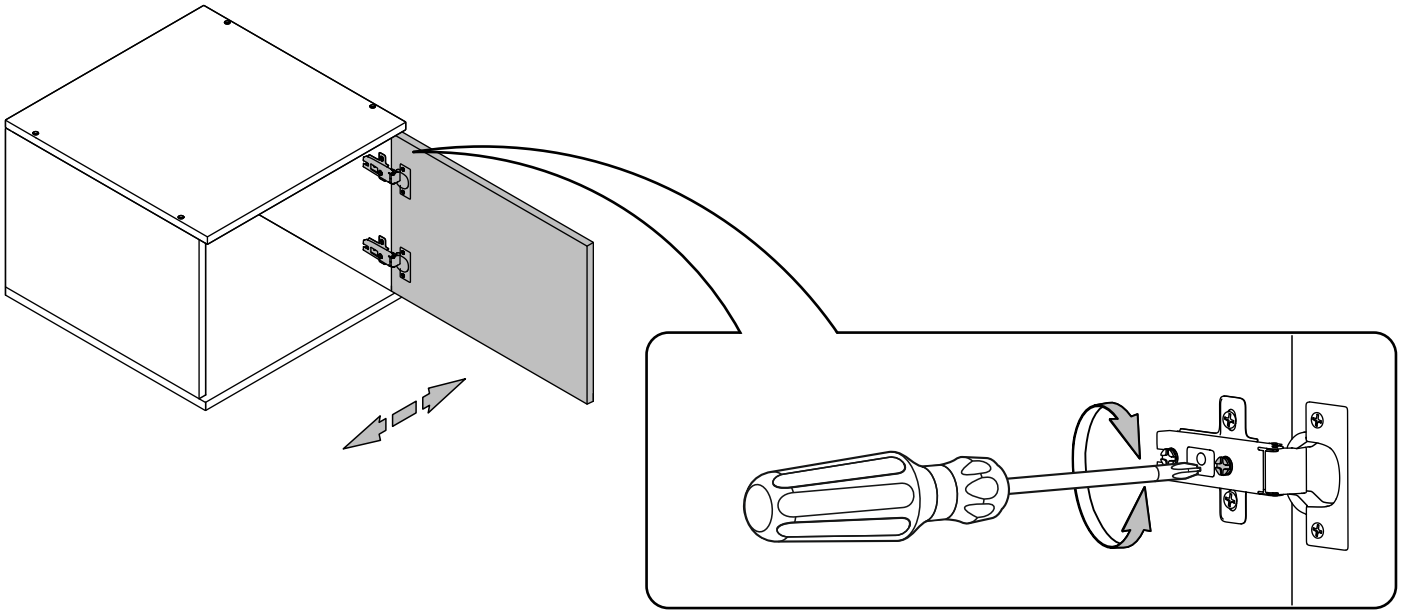

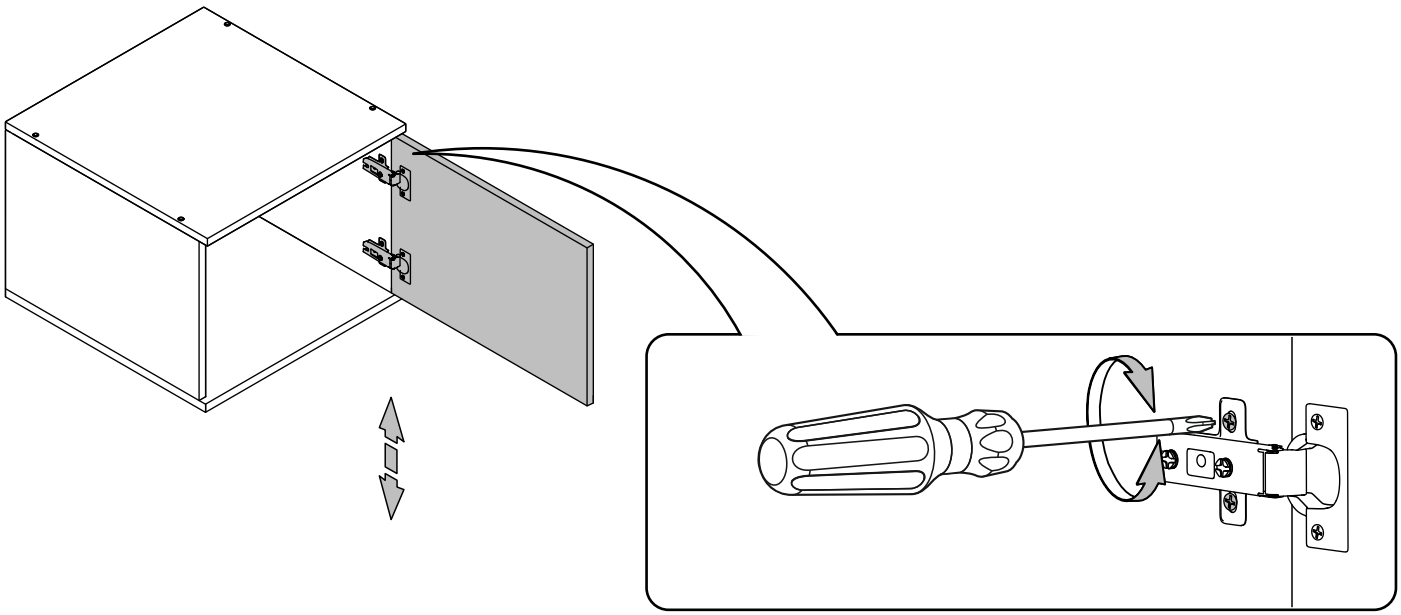

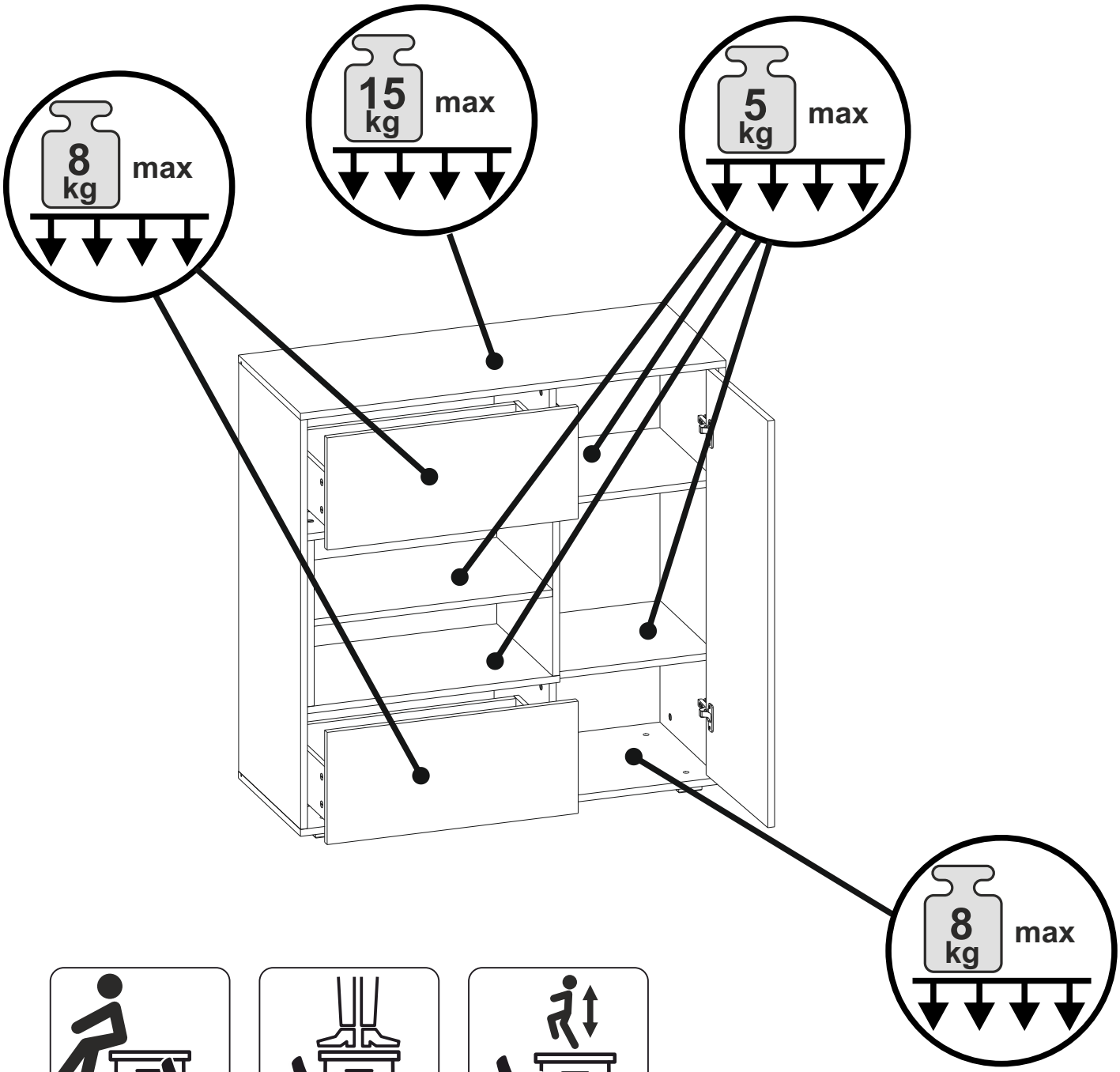
8 kg max
15 kg max
5 kg max
8 kg max

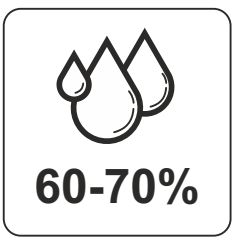
60-70%

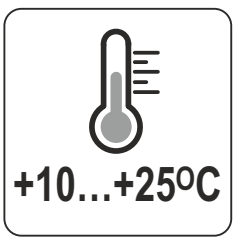
+10...+25°C

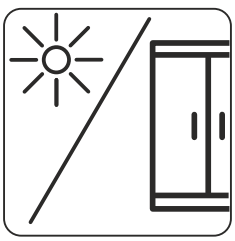

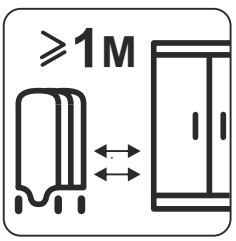
⩾1м

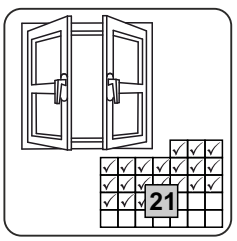
21









