ЭЙР
AIR

РЕГУЛИРОВКА ПЕТЕЛЬ

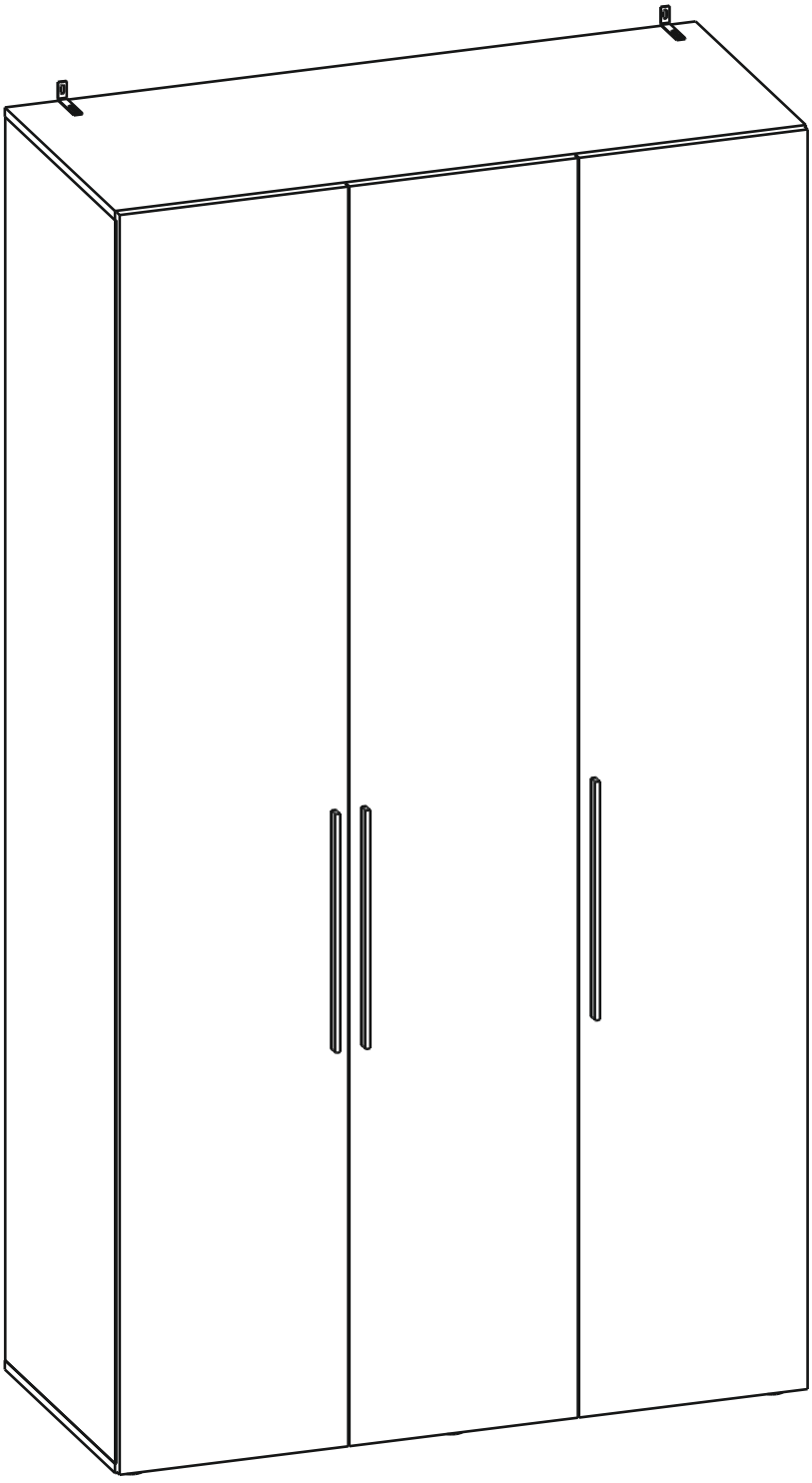

mobi-mebel.ru

Внимание!
Важная информация. Внимательно изучите её перед эксплуатацией изделия.
- Используйте изделие только по прямому назначению.
- Сборку изделия производите только в полном соответствии с прилагаемой инструкцией.
- Изделие может опрокинуться и нанести тяжёлые телесные повреждения. Прикрепите его к стене. Для крепления к стене используйте крепёж, подходящий для материала стен Вашего дома. Если Вы не уверены какой тип крепления подходит для материала стен, обратитесь к специалисту или в специализированный магазин.
- При эксплуатации дверей и выдвижных ящиков не прилагайте чрезмерных усилий.
- Рекомендуется ремонт механизмов трансформации доверить квалифицированным специалистам.
- Будьте осторожны при обращении с деталями из стекла. Избегайте ударных нагрузок. Из-за поврежденных краев и царапин на поверхности, стекло может внезапно треснуть и (или) разбиться.

Требования по эксплуатации изделия и меры предосторожности

Срок, в течение которого мебель сохраняет красоту и исправность, в значительной степени зависит от условий её хранения и эксплуатации. Придерживаясь некоторых простых практических советов, Вы сможете поддерживать в наилучшем состоянии все элементы Вашей мебели.

Свет
Не допускайте прямого воздействия солнечных лучей на мебель. Продолжительное прямое воздействие света на некоторые участки может вызвать изменение их цветовых характеристик по сравнению с другими участками, которые меньше подвергались воздействию.

Температура
Высокие значения тепла или холода, а также внезапные перепады температуры могут серьезно повредить мебель или её части. Мебель не должна располагаться ближе одного метра от источников тепла, нагревательных приборов. Рекомендуемая температура воздуха для хранения и эксплуатации
от +10 до +25 °С. Не допускайте попадания на мебель горячих предметов (утюги, посуда с кипятком и пр.), а также продолжительного воздействия вызывающих нагревание излучений (свет мощных ламп, микроволновые излучатели и т. п.).

Влажность
Рекомендуемая относительная влажность местонахождения мебели 60 - 70%. Не следует поддерживать в течение продолжительного времени условия крайней влажности и (или) сухости, а тем более их периодической смены. С течением времени такие условия могут повлиять на целостность мебели и её части. Если такие условия были созданы, рекомендуется часто проветривать помещения и по мере возможности пользоваться осушителями или увлажнителями для нормализации влажности.
Не размещайте мебель вблизи влажных и сырых стен, предметов.

Агрессивные среды и абразивные материалы
Ни в коем случае не допускайте воздействие на мебель агрессивных жидкостей (кислот, щелочей, растворителей и т.п.), содержащих такие жидкости продуктов и их паров. Подобные вещества и их соединения являются химически активными, реакция с ними может повлечь негативные последствия для Вас и Вашего имущества. Также стоит помнить, что некоторые специфические моющие (чистящие) составы (средства) могут содержать высокую концентрацию агрессивных химических веществ и (или) абразивные составы. Применение подобных моющих (чистящих) составов (средств) недопустимо.

Запах
От новой мебели может исходить естественный запах материалов, из которых она изготовлена. Запах может сохраняться в течении 3 недель с момента сборки. Для снижения интенсивности запаха рекомендуется:
- для мягкой мебели – пропылесосить изделие и проветрить помещение.
- для корпусной мебели – протирать тканью, смоченной мягким моющим средством, вытирать чистой сухой тканью и проветривать помещение, предварительно открывая все дверцы и ящики изделия.

Данные действия необходимо повторять 3-4 раза в день.

Уход за мебелью
Всегда содержите поверхности мебели в полной сухости. При необходимости, протирайте поверхности мебели сухой мягкой тканью (фланель, сукно, войлок и т.п.). Рекомендуется очищать мебель как можно скорее после того, как она испачкалась. Если Вы оставите загрязнение на некоторое время, то заметно повышается опасность образования разводов, пятен и повреждений покрытия мебели или её частей. В случае стойких загрязнений рекомендуется использовать специальные очистители. Внимательно изучайте инструкцию моющего средства: средство должно подходить под тип покрытия Вашей мебели. Недопустимо применение моющих средств, содержащих абразивные вещества. Недопустимо применение соды, стиральных порошков и прочих средств, не предназначенных для ухода за мебелью. Уход за поверхностями должен осуществляться специализированными моющими средствами.
Для устранения пыли с поверхностей мягких частей мебели используйте пылесос со специальными насадками для чистки мебели. Не размещайте и не перемещайте на поверхностях мебели предметы, имеющие острые углы, кромки, выступающие острые детали.

Эксплуатация
Нагрузка на мебель и её части (полки, ящики, сидения и пр.) не должна превышать установленных производителем норм, указанных в конце инструкции по сборке.
Не рекомендуется вставать на мебель, прыгать, подвергать повышенным динамическим нагрузкам.
Рекомендуется периодически проверять плотность резьбовых соединений крепления механизмов трансформации и подтягивать их при необходимости.
При появлении скрипов в механизмах трансформации их следует смазывать специализированной смазкой.
При использовании механизма трансформации строго соблюдайте данную инструкцию, избегайте излишних усилий, рывков, перекосов элементов механизма.

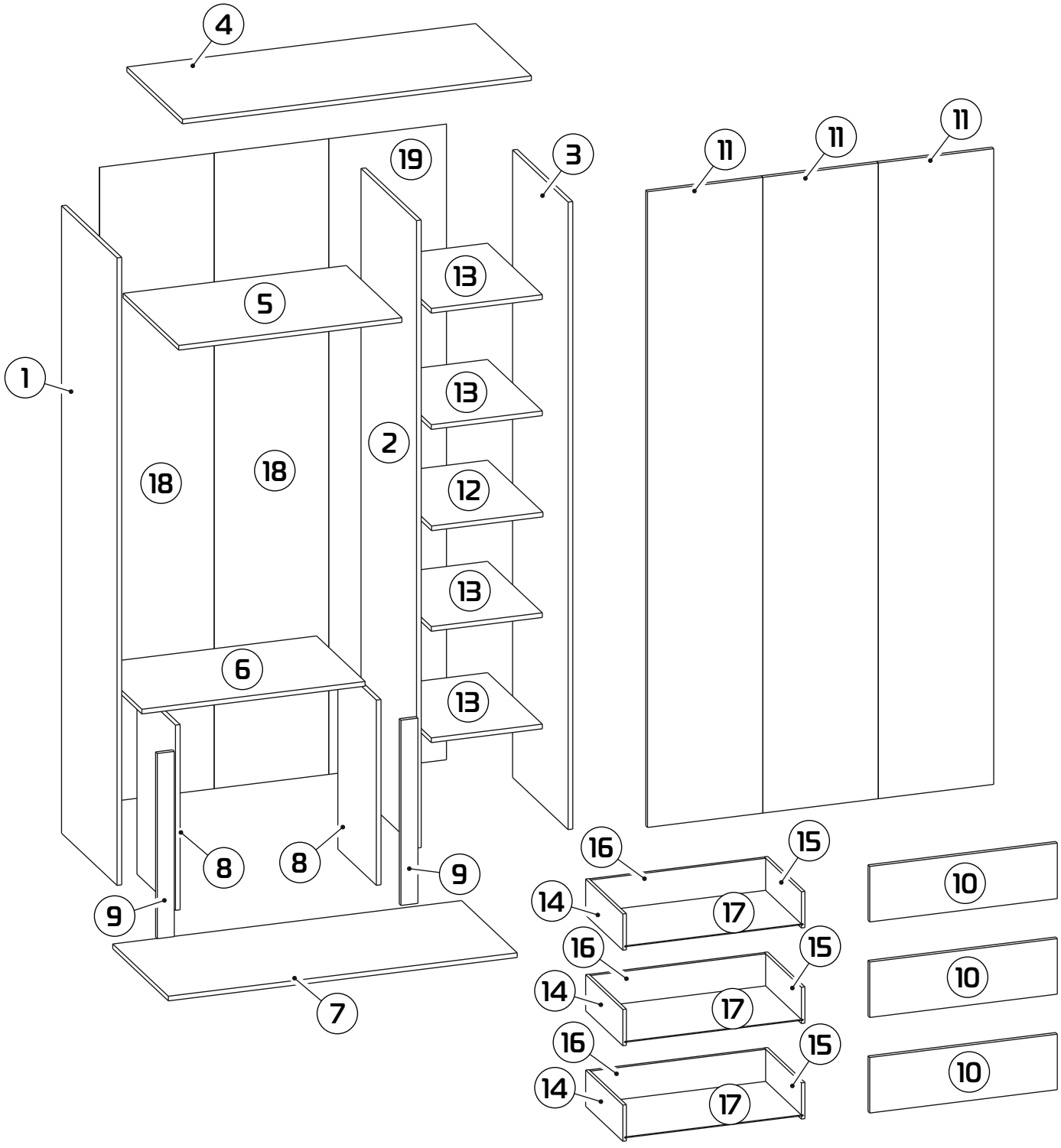

1. 2148x522x16 (x1)
2. 2148x522x16 (x1)
3. 2148x522x16 (x1)
4. 1194x523x16 (x1)
5. 764x522x16 (x1)
6. 764x456x16 (x1)
7. 1194x523x16 (x1)
8. 634x362x16 (x2)
9. 634x58x16 (x2)
10. 190x642x16 (x3)
11. 2176x395x16 (x3)
12. 381x520x16 (x1)
13. 380x515x16 (x4)
14. 350x124x12 (x3)
15. 350x124x12 (x3)
16. 599x124x12 (x3)
17. 609x341x3 (x3)
18. 2176x392x3 (x2)
19. 2176x403x3 (x1)

1 : 1,5

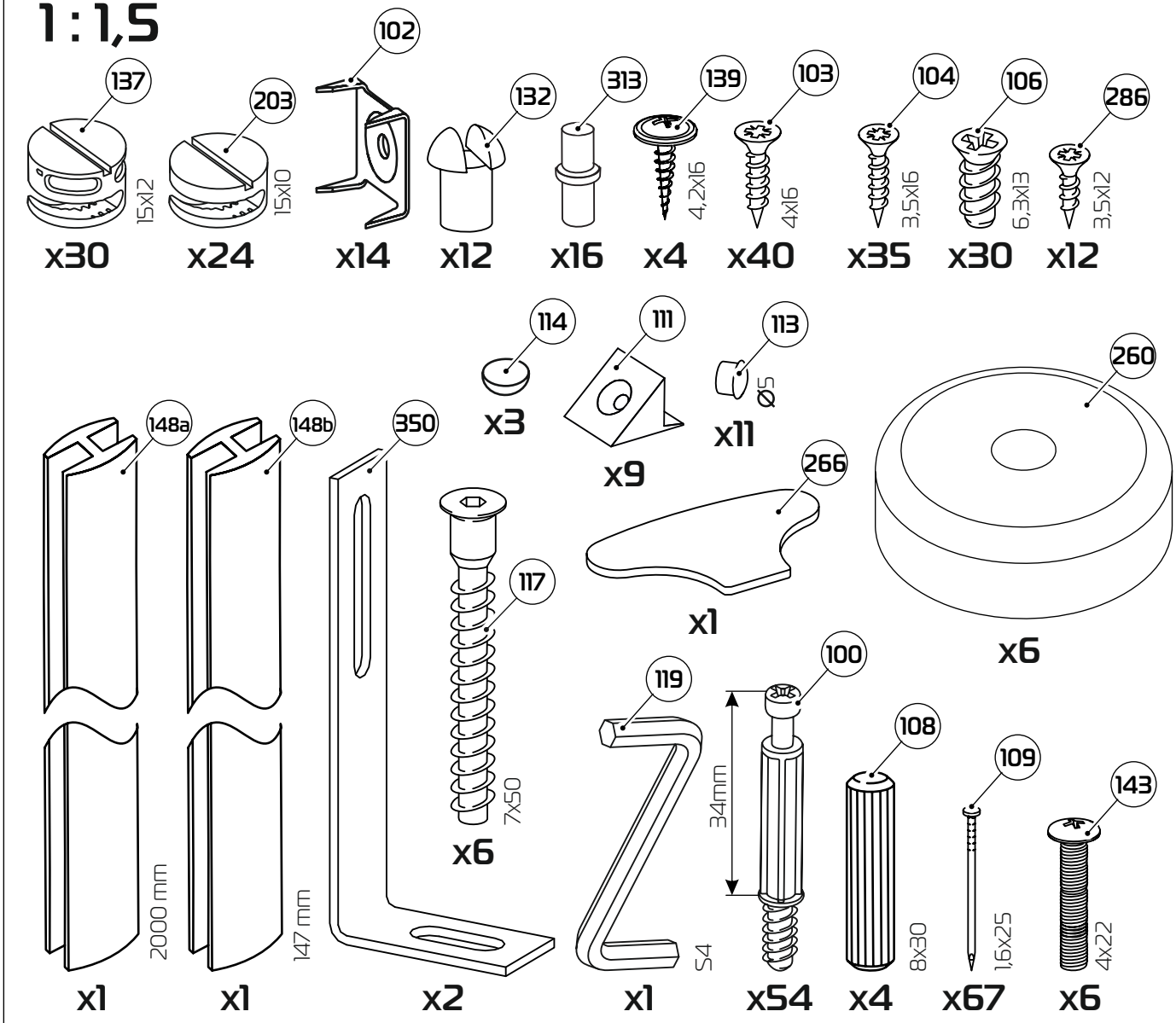
137
15x12
x30
203
15x10
x24
102
x14
132
x12
313
x16
139
4,2x16
x4
103
4x16
x40
104
3,5x16
x35
106
6,3x13
x30
286
3,5x12
x12
114
x3
111
x9
113
Ø5
x11
260
x6
148a
148b
2000 mm
x1
x1
350
147 mm
x2
266
x1
117
7x50
x6
119
54
x1
100
34mm
x54
108
8x30
x4
109
1,6x25
x67
143
4x22
x6

1 : 4

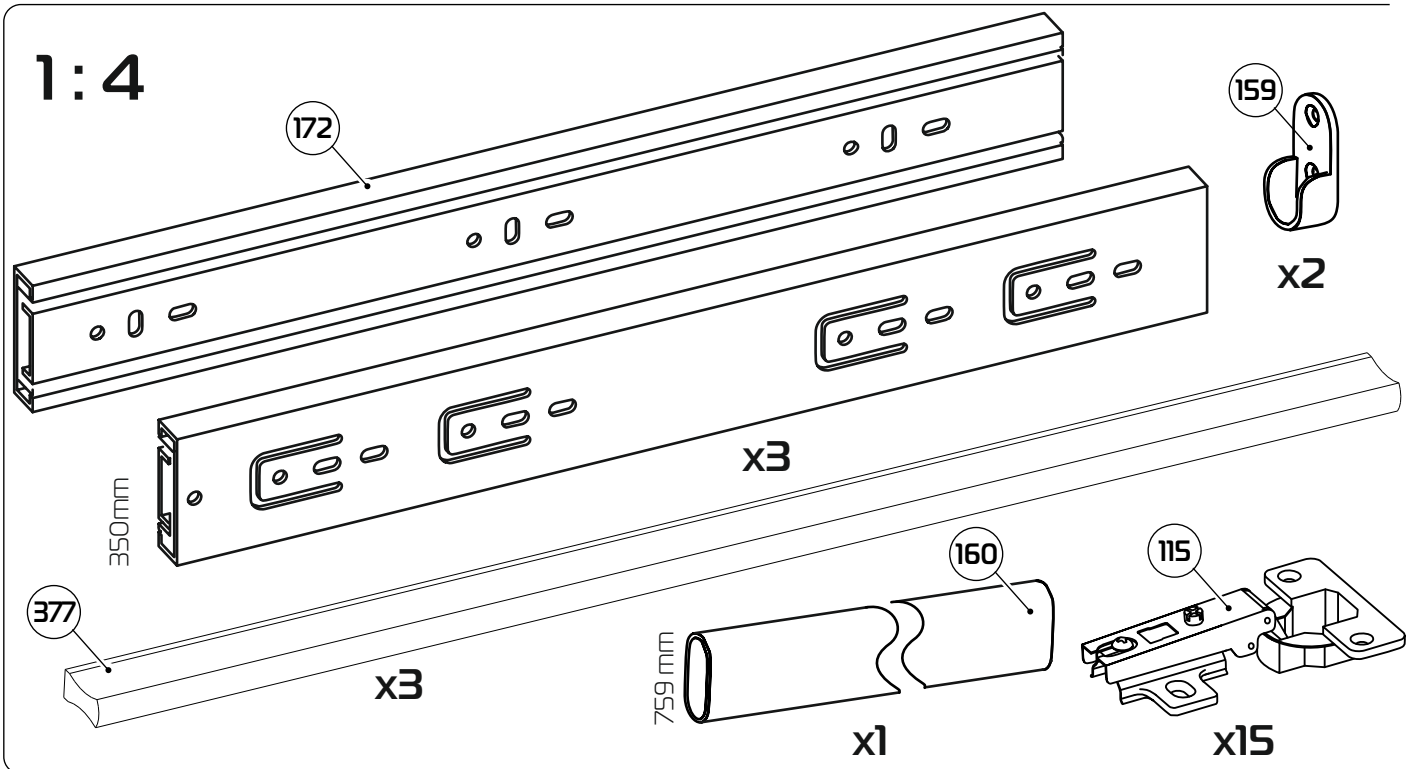
172
350mm
x3
159
x2
377
x3
160
759 mm
x1
115
x15

1

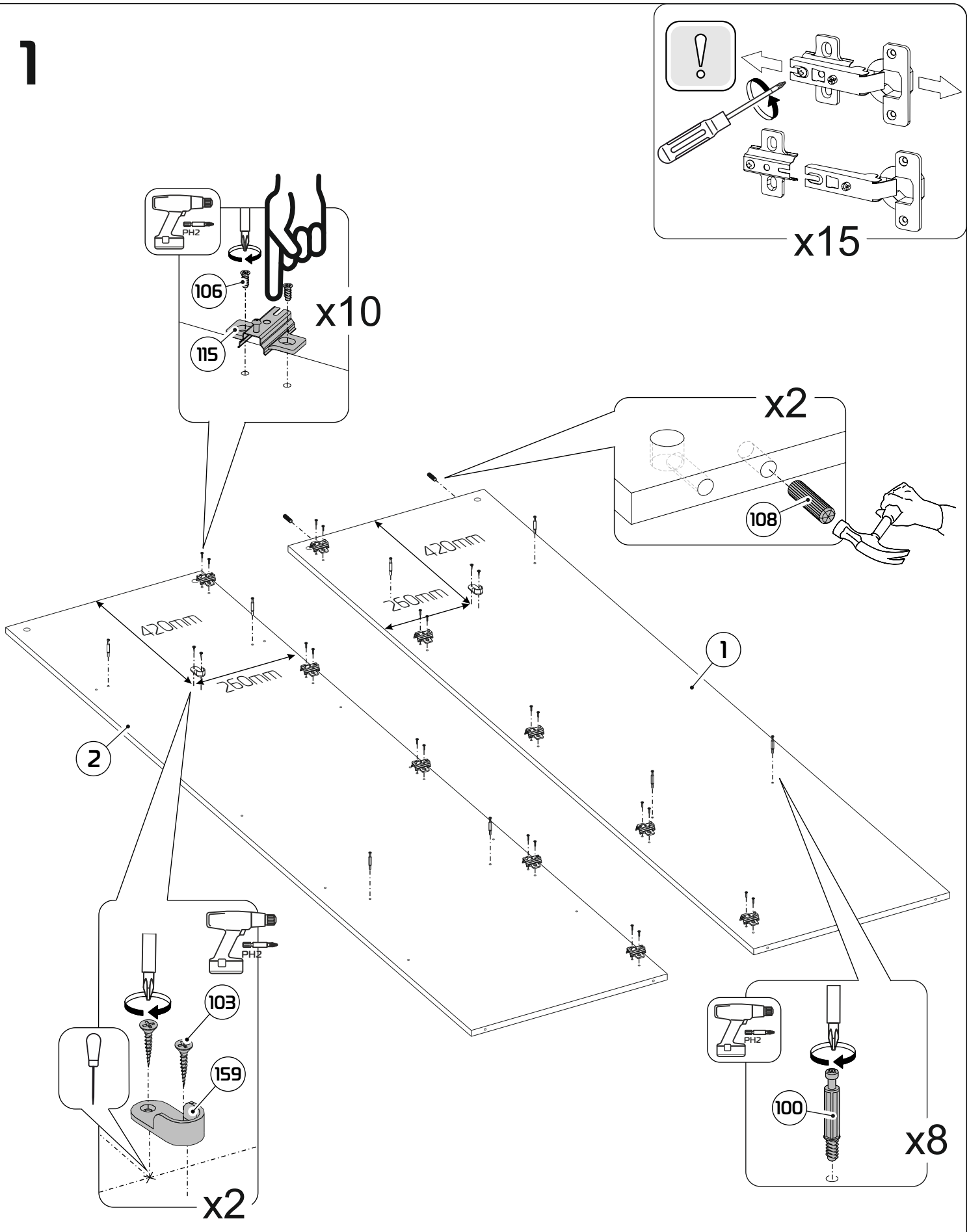
x15
PH2
106
115
x10
x2
108
420mm
260mm
420mm
260mm
1
2
PH2
103
159
x2
PH2
100
x8

2

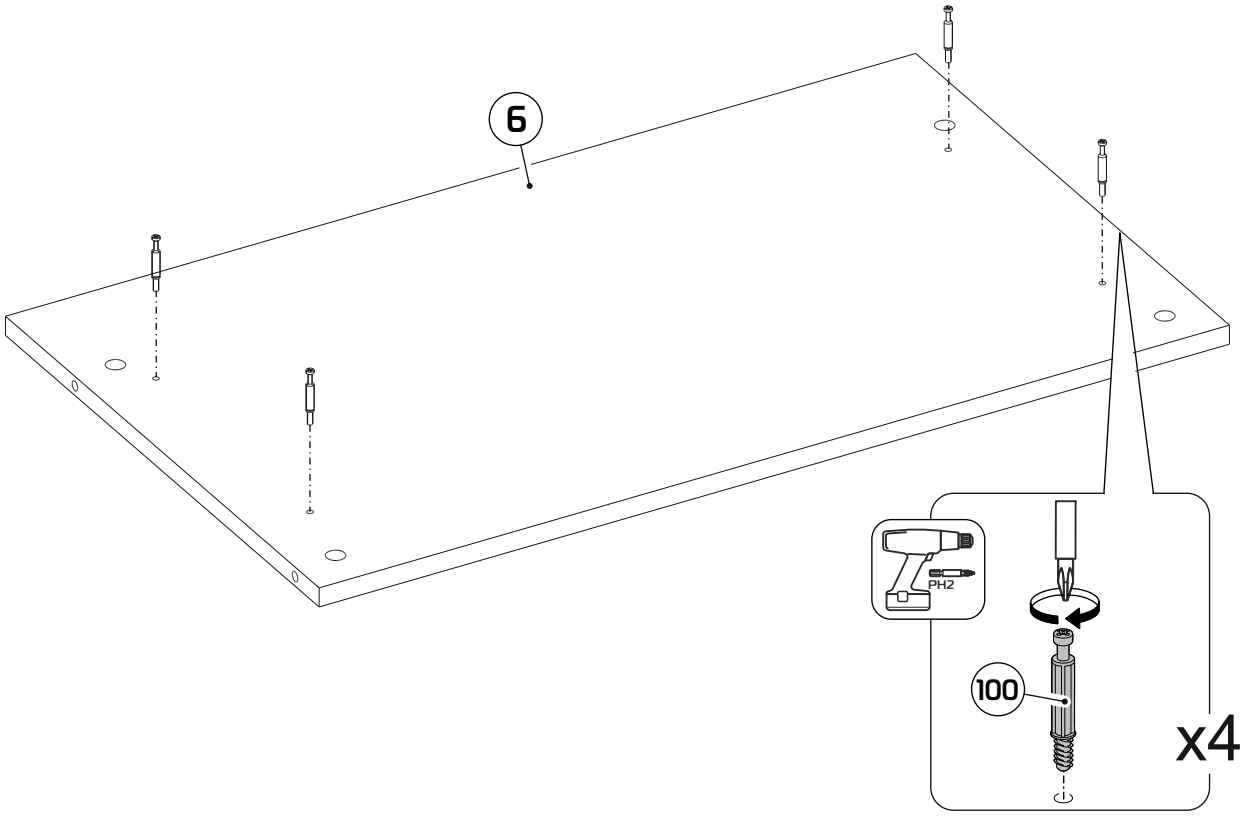

3

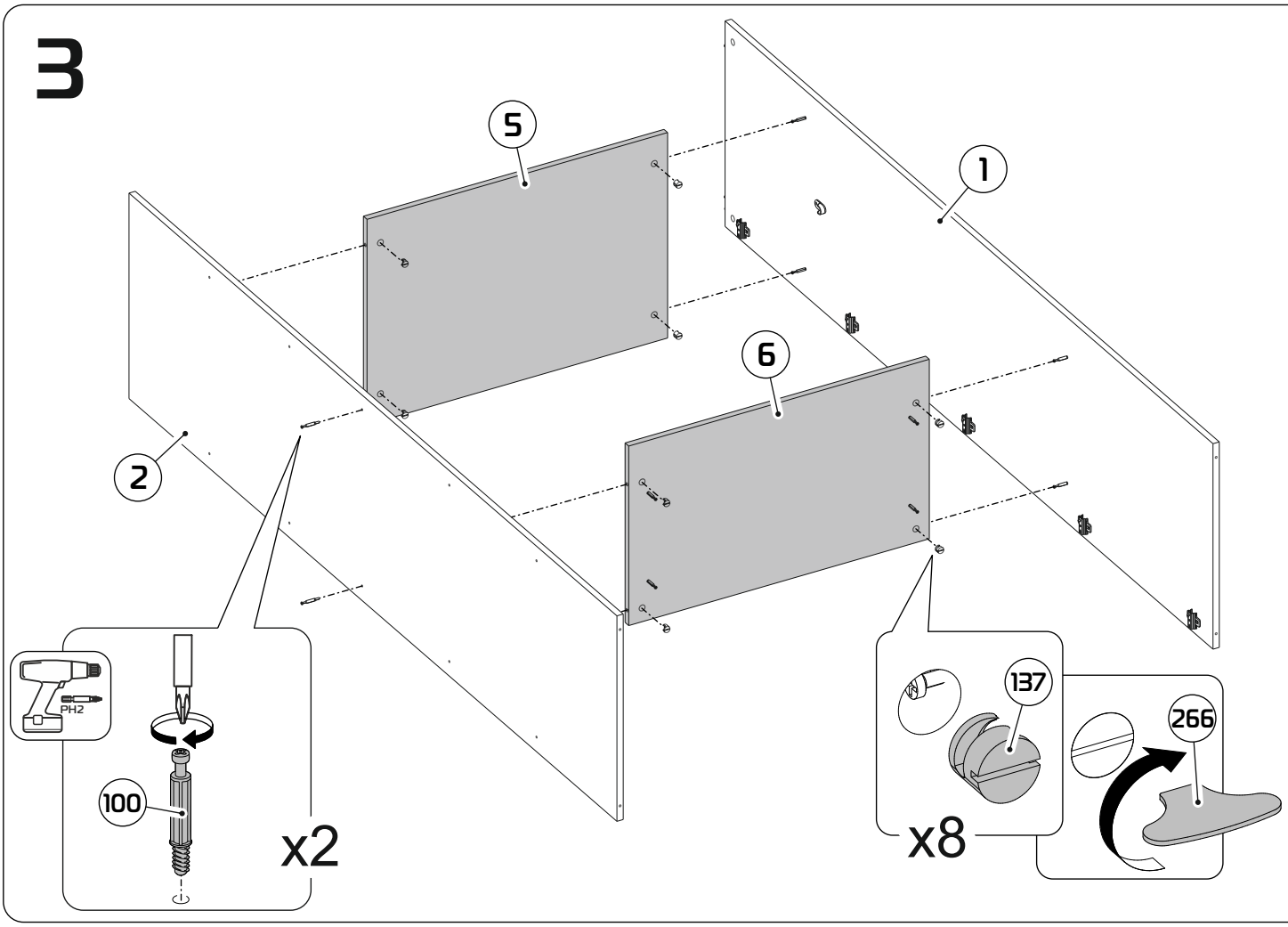

4

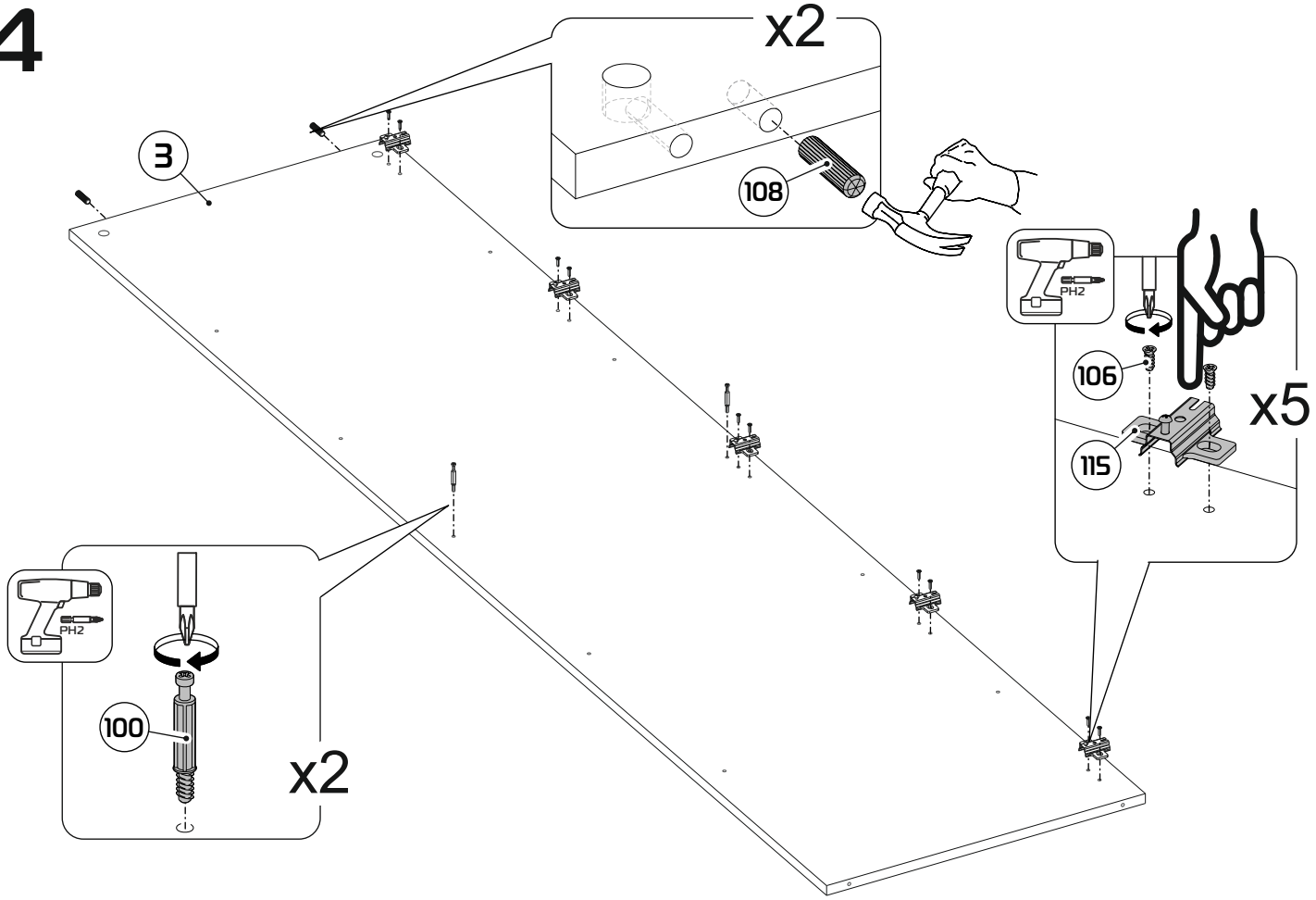

5

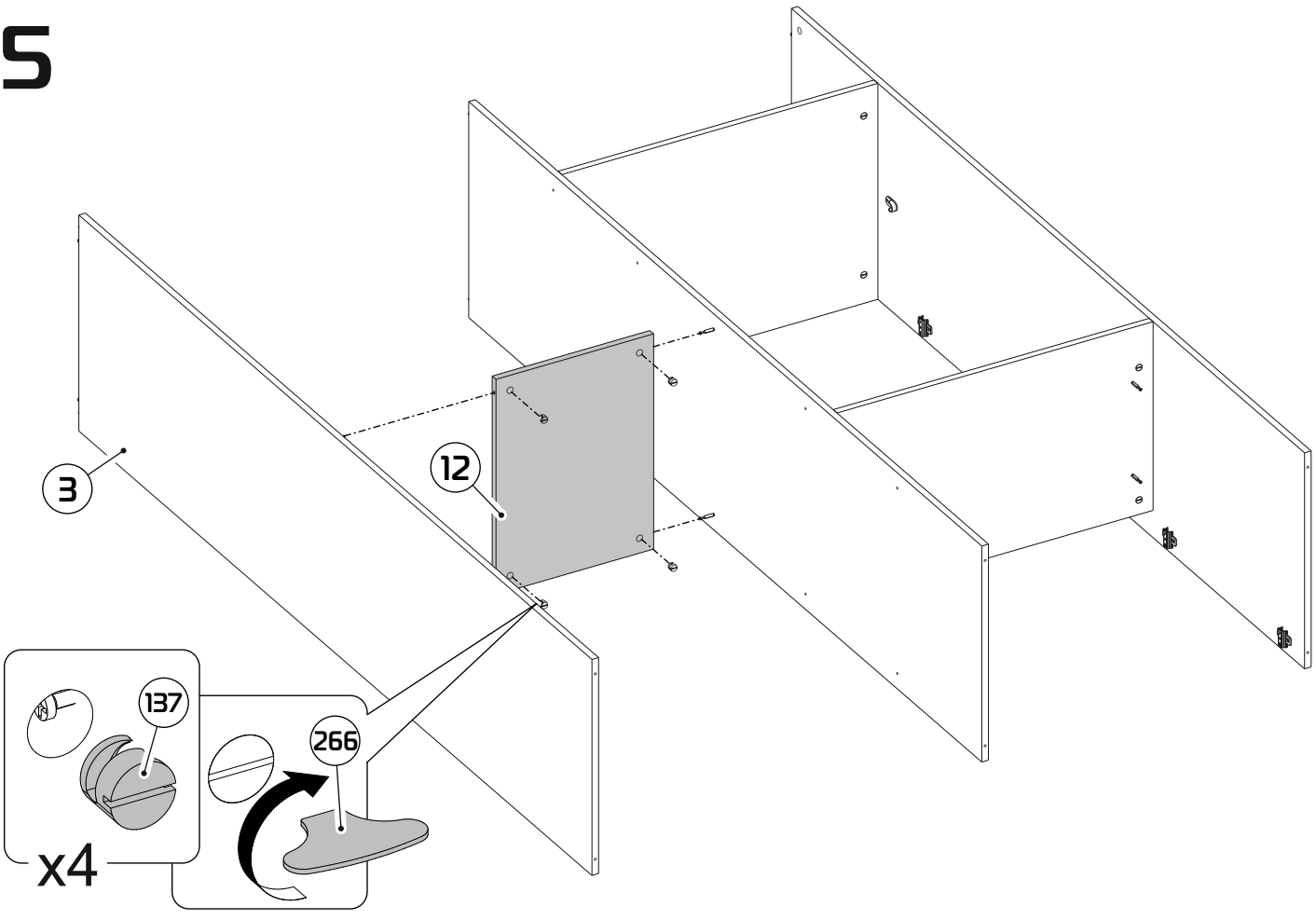

6

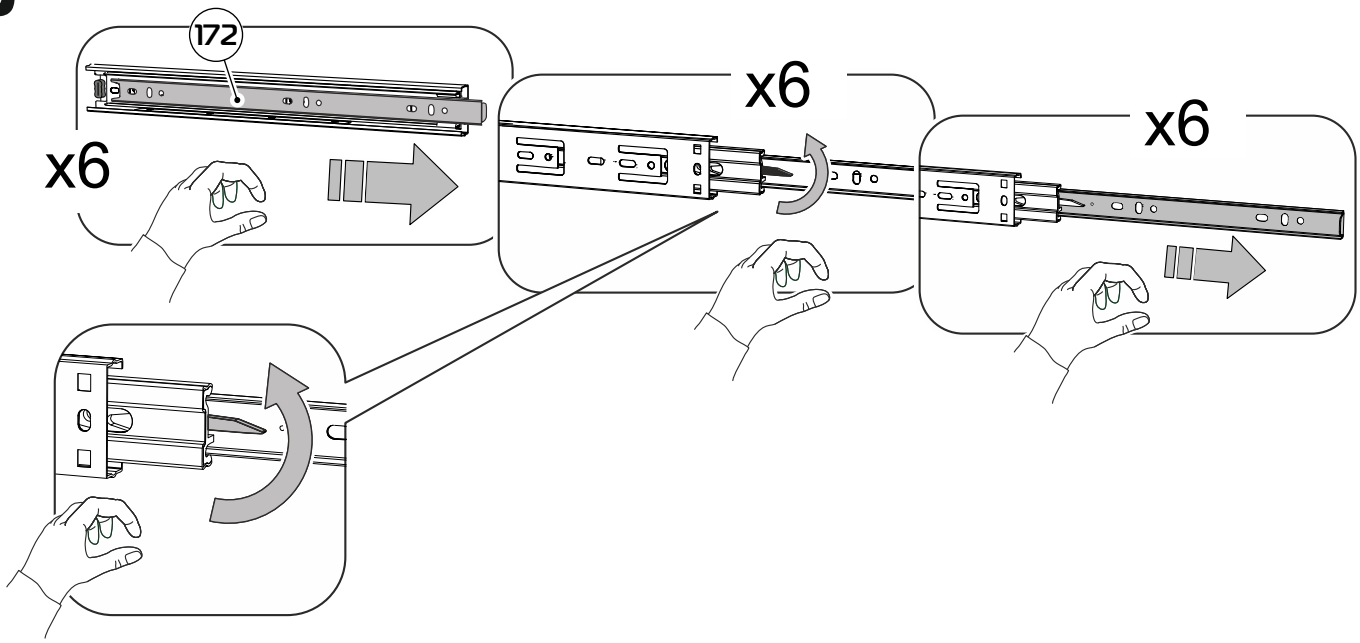

7

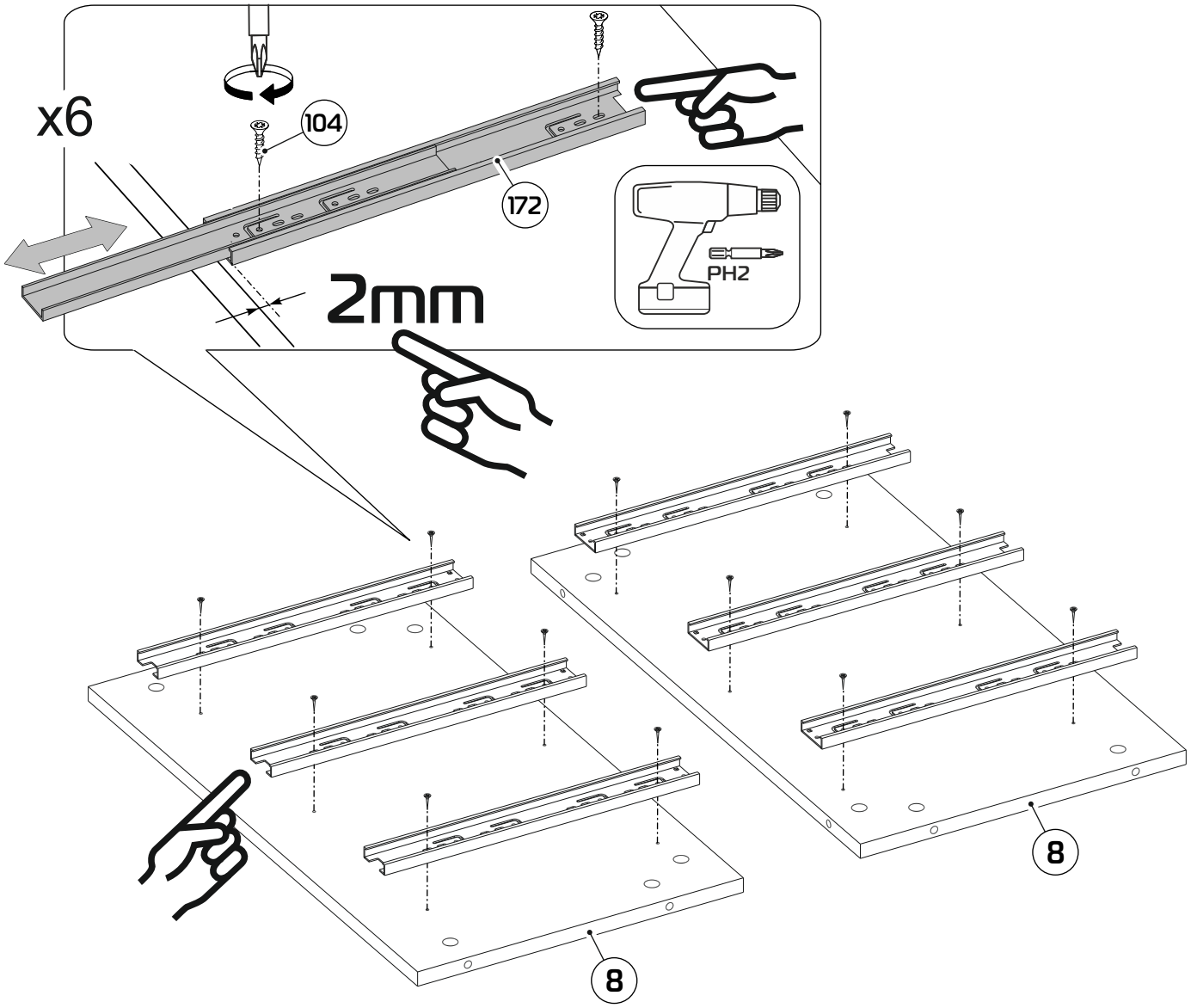

8

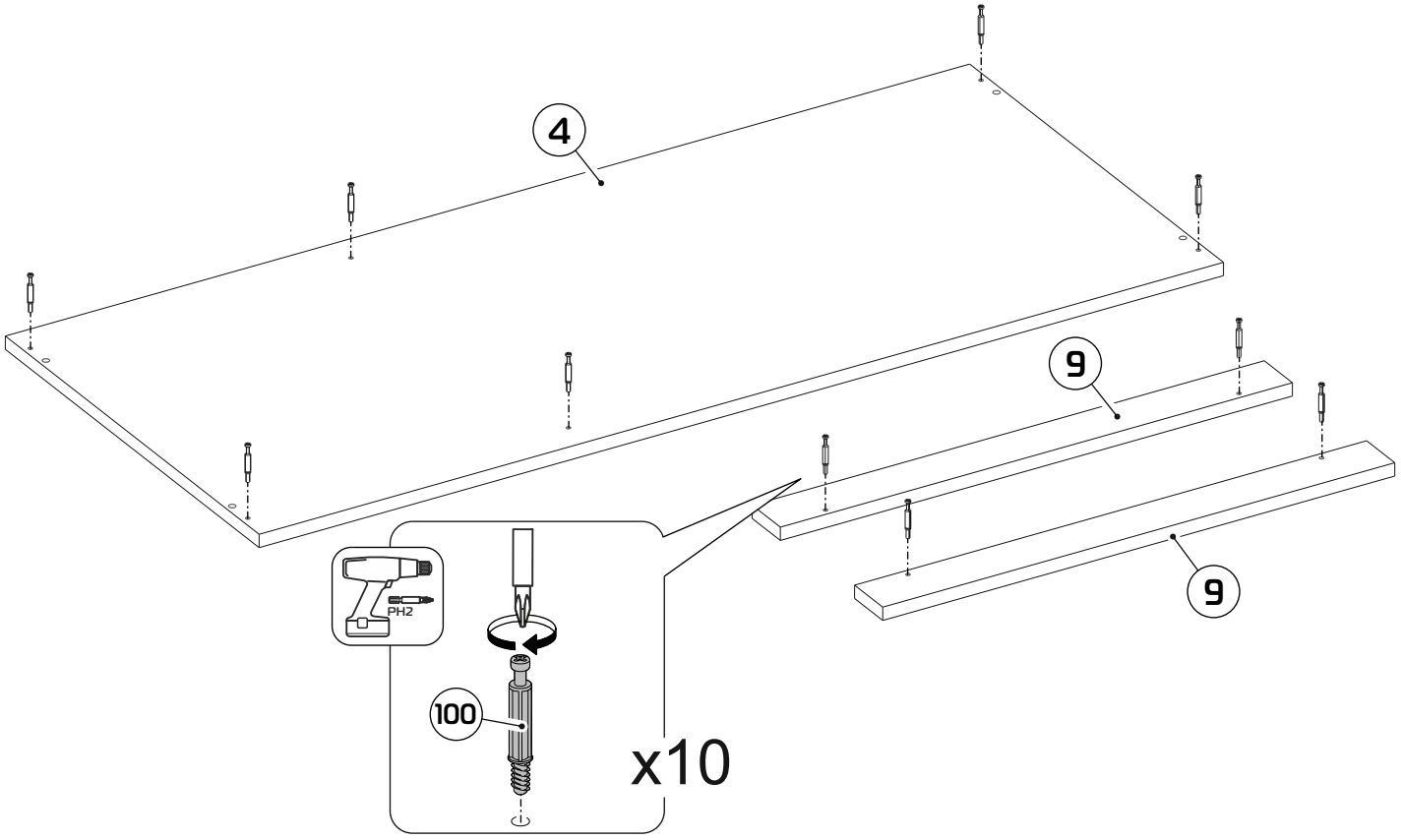

9

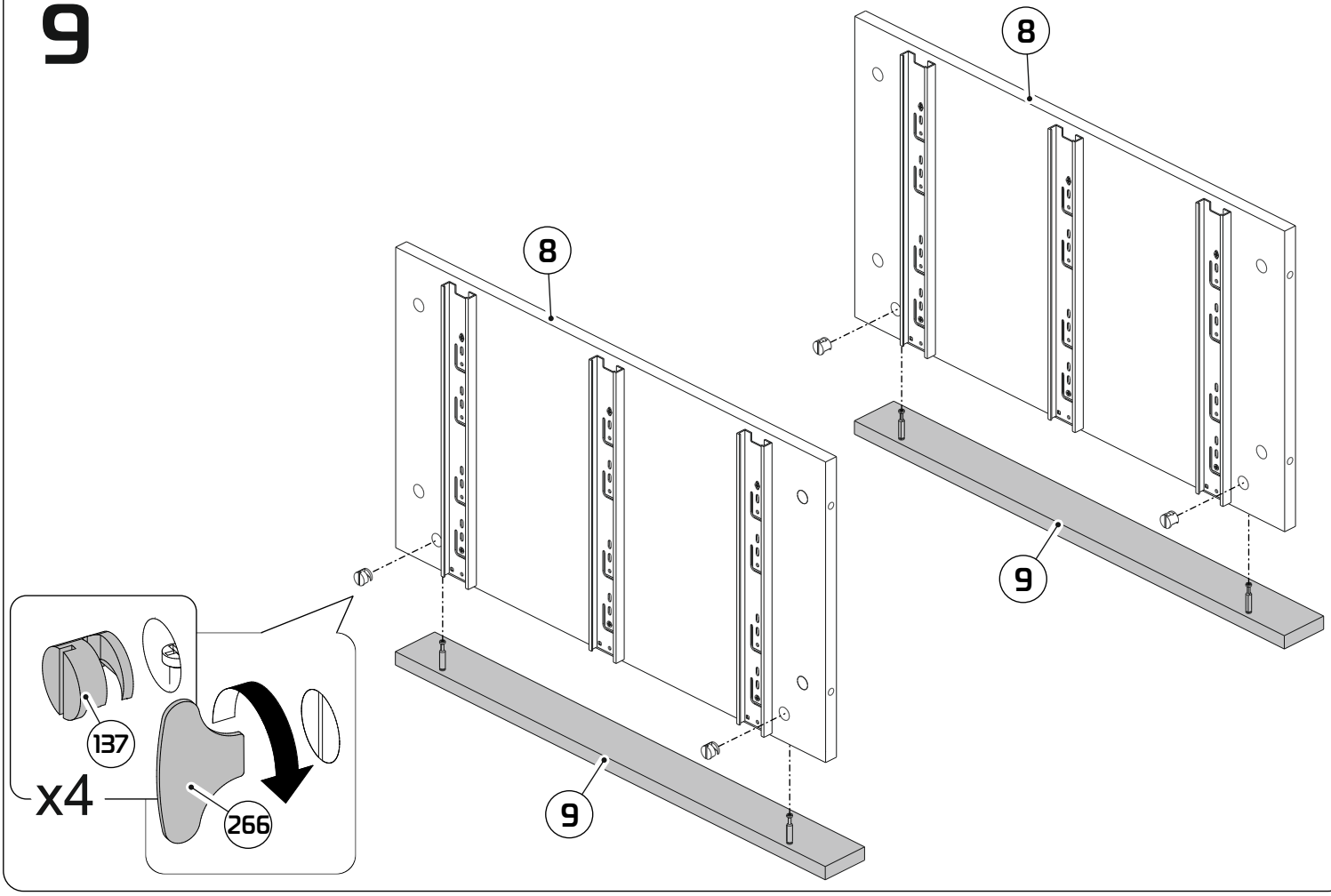

10

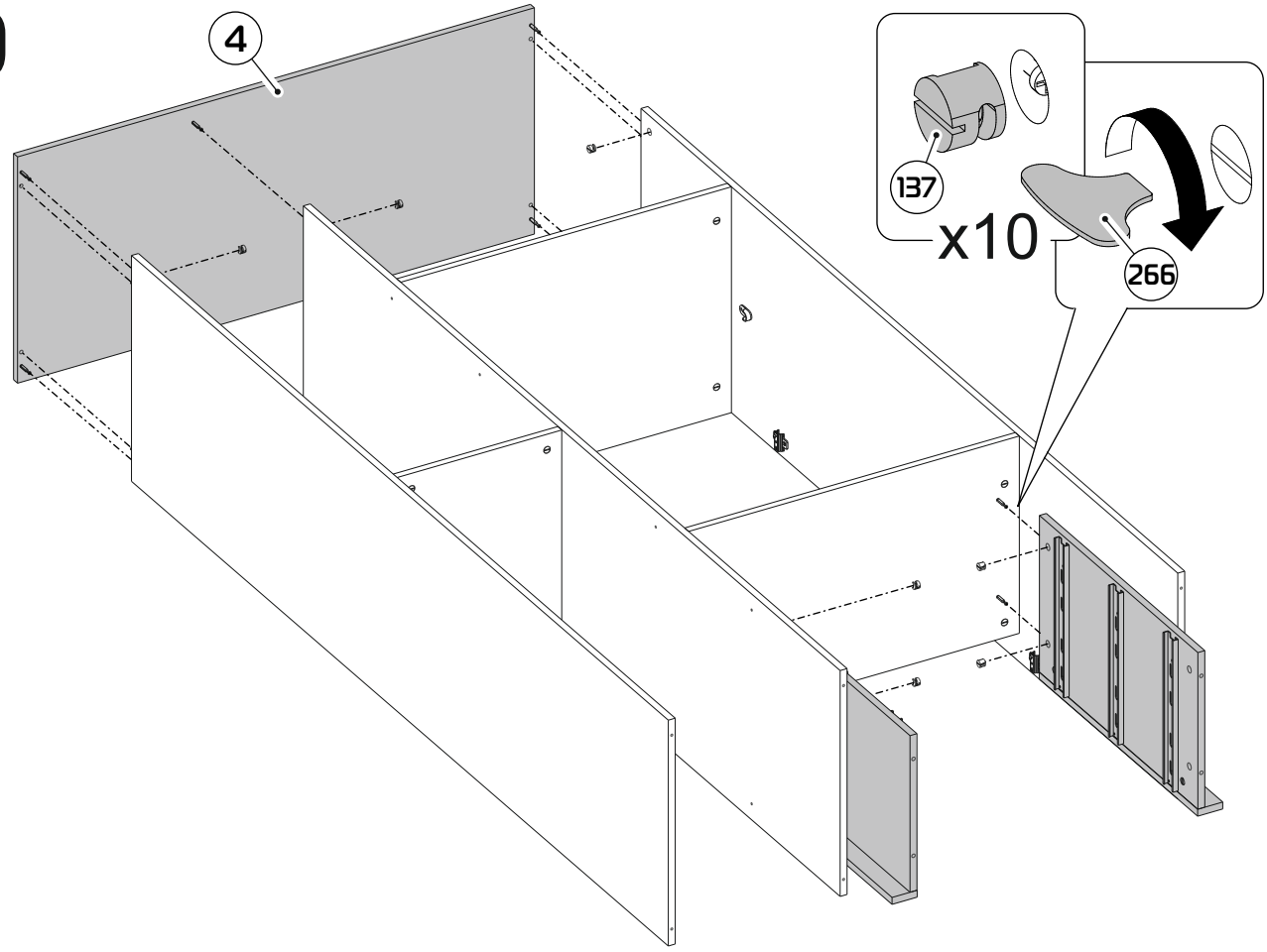
4
137
x10
266

11

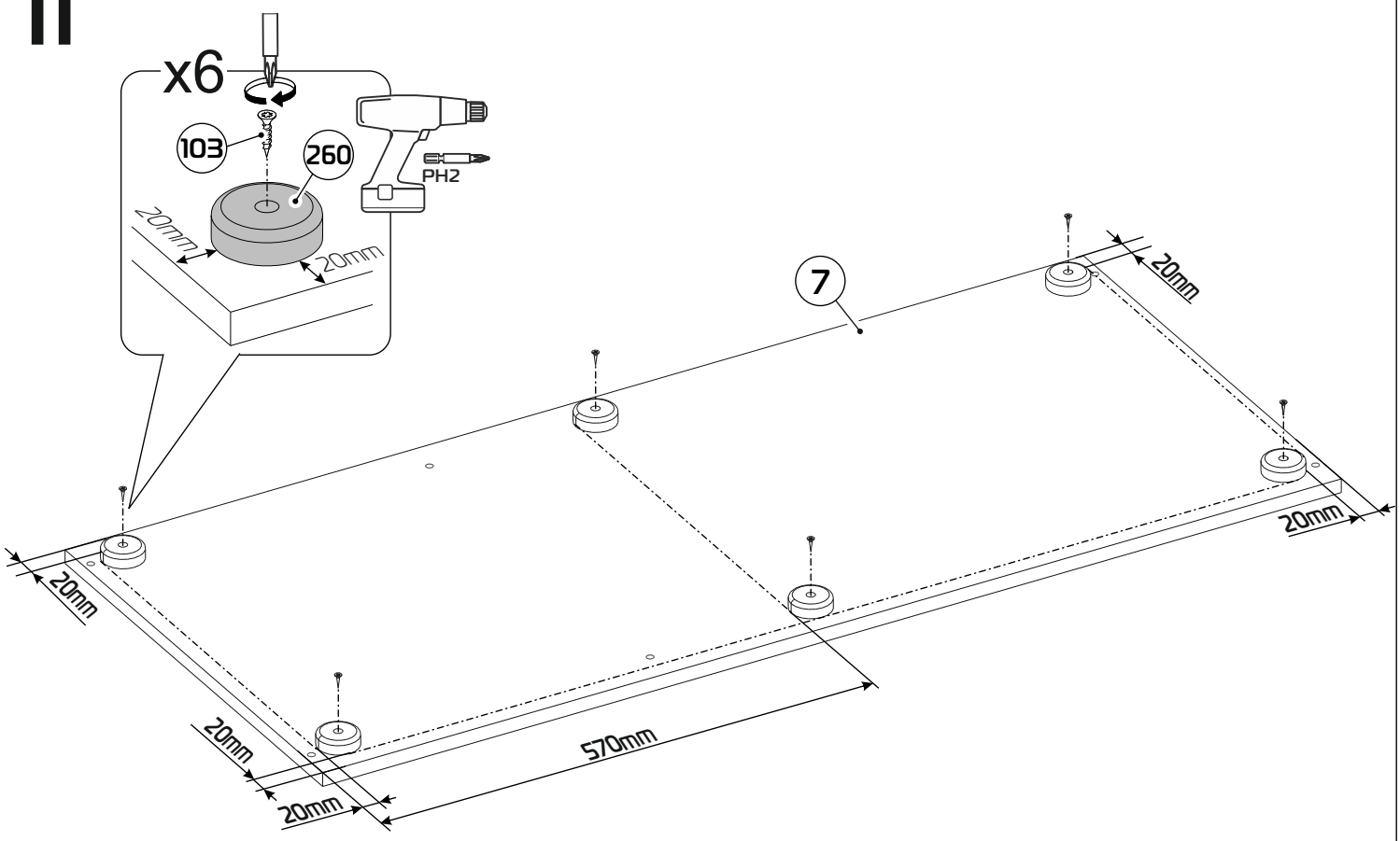
x6
103
260
PH2
20mm
20mm
7
20mm
20mm
20mm
20mm
570mm

12

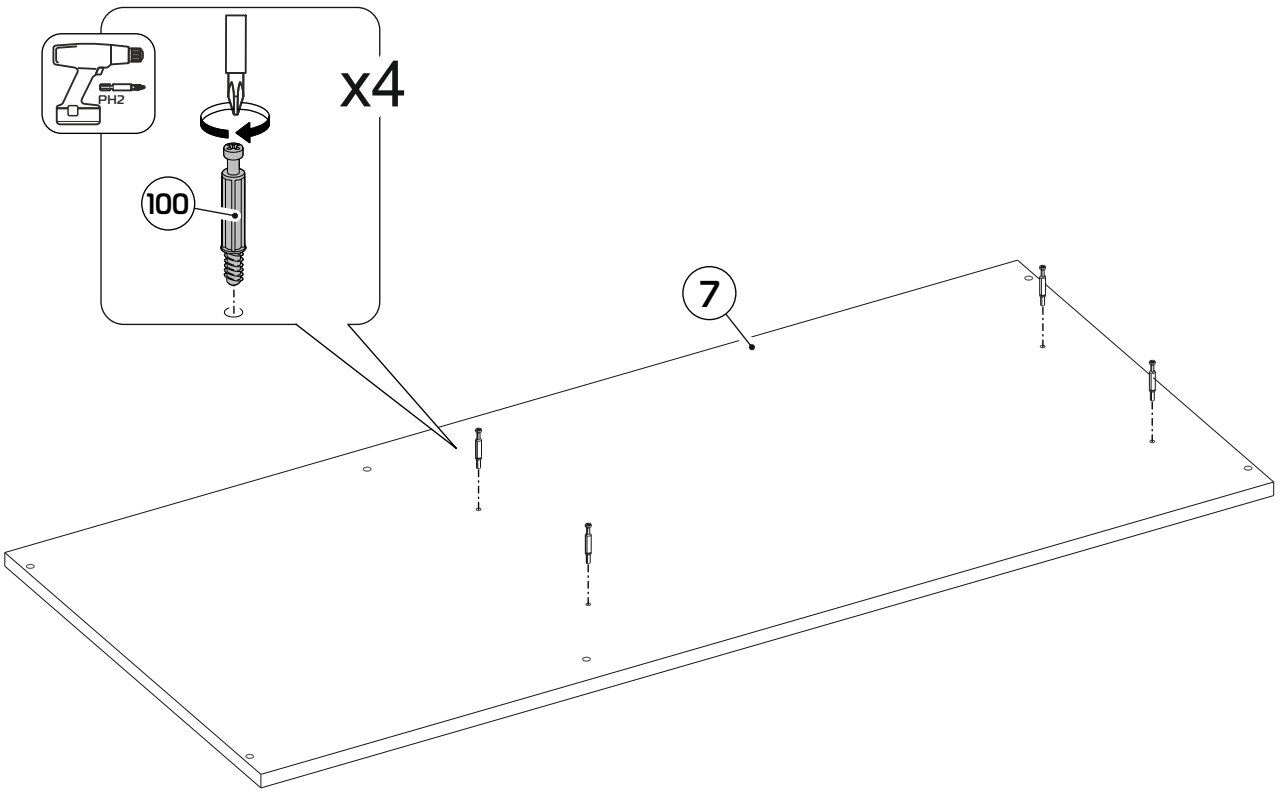

13

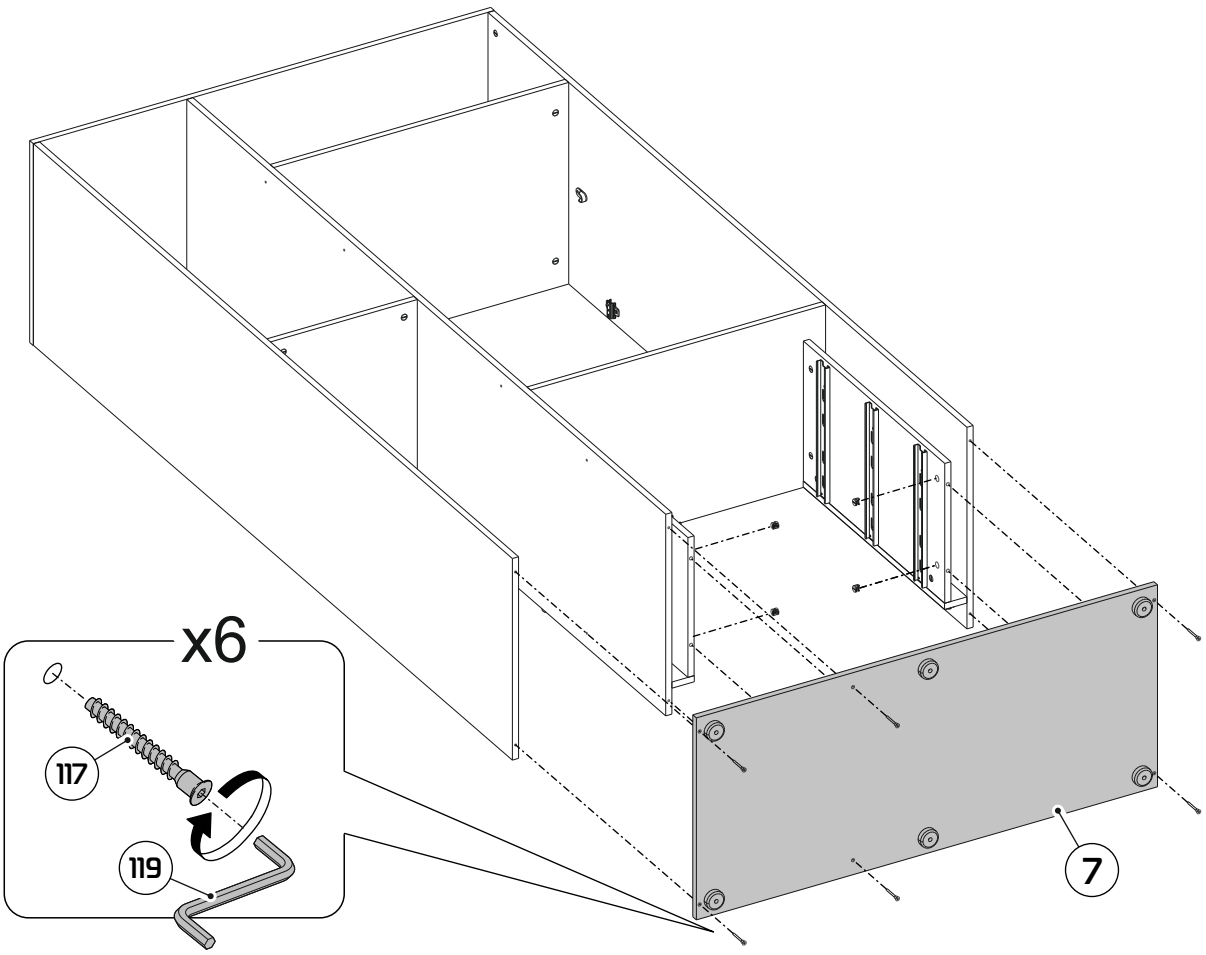

14

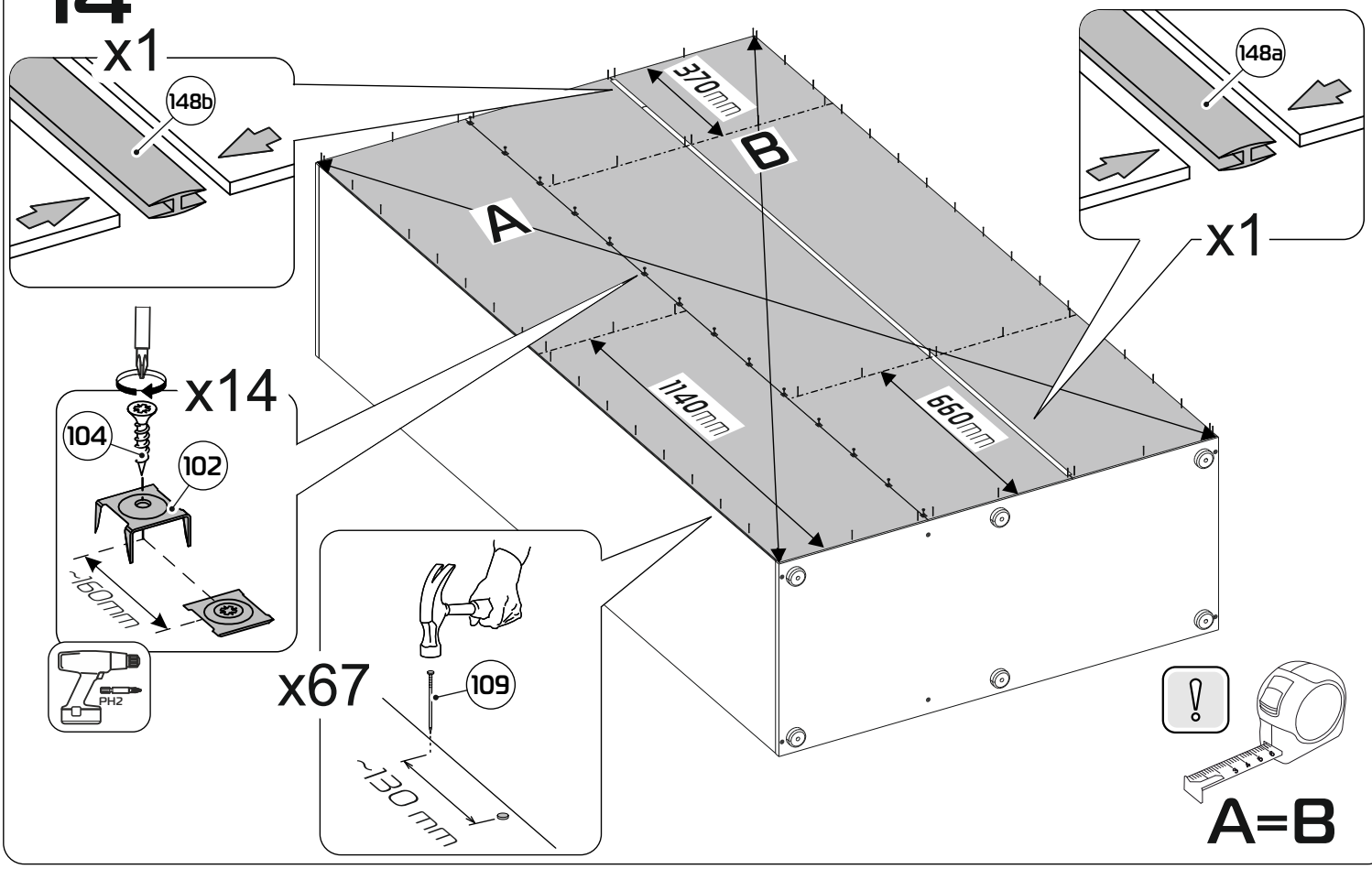
x1
148b
148a
x1
370mm
B
A
1140mm
660mm
x14
104
102
~150mm
PH2
x67
109
~130mm
A=B

15

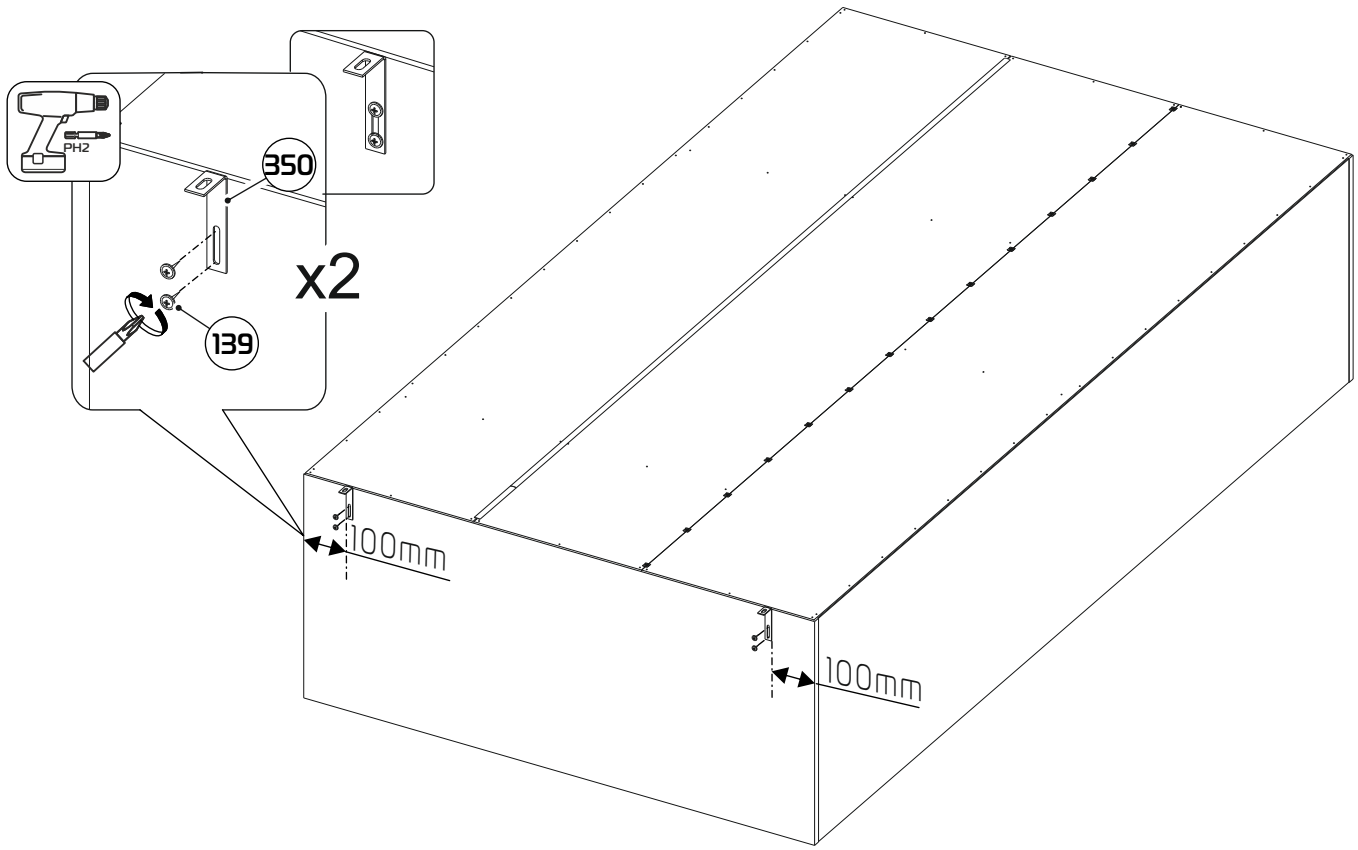
PH2
350
x2
139
100mm
100mm

16

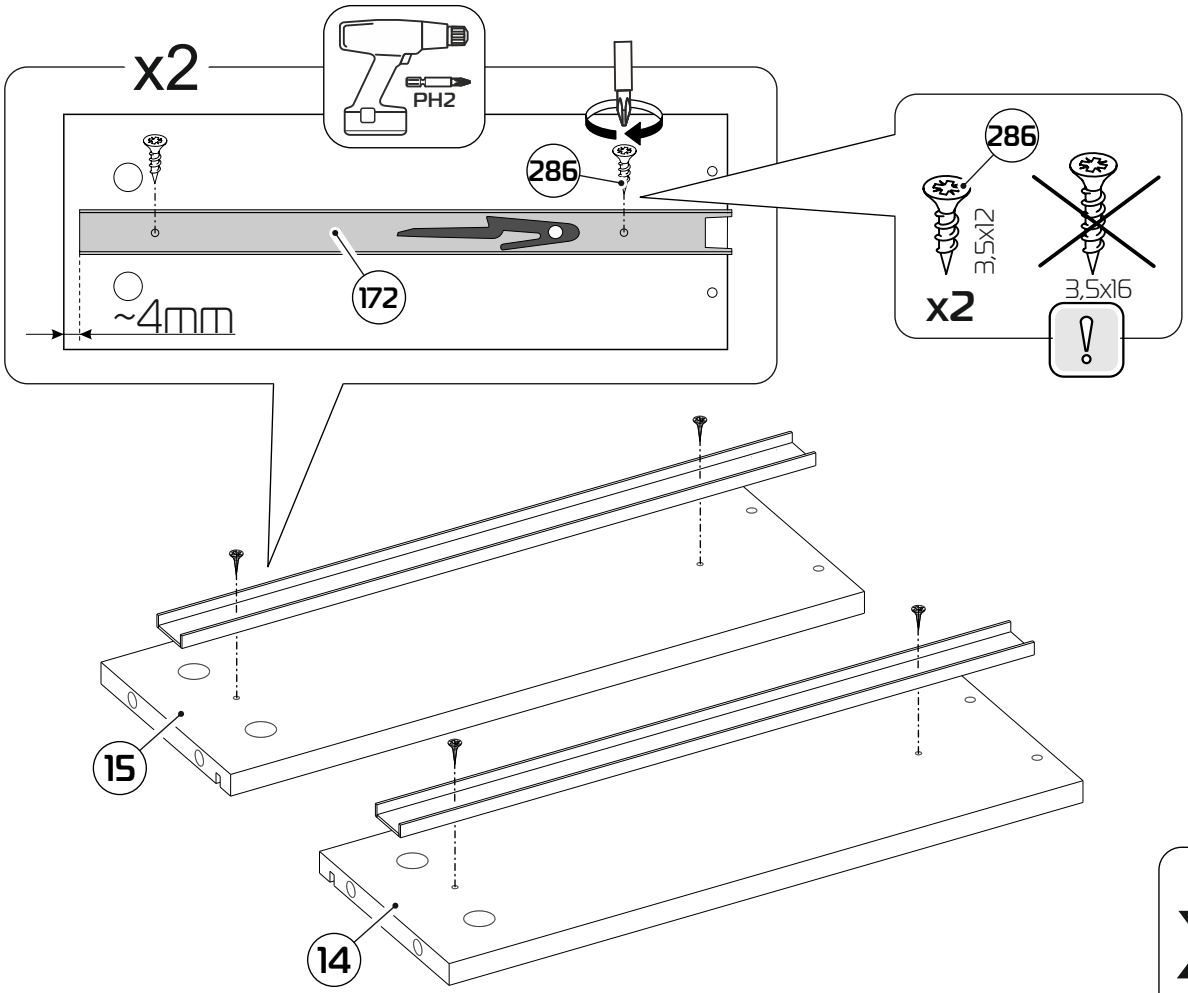
x2
PH2
286
172
~4mm
286
3,5x12
x2
3,5x16
15
14

x3

17

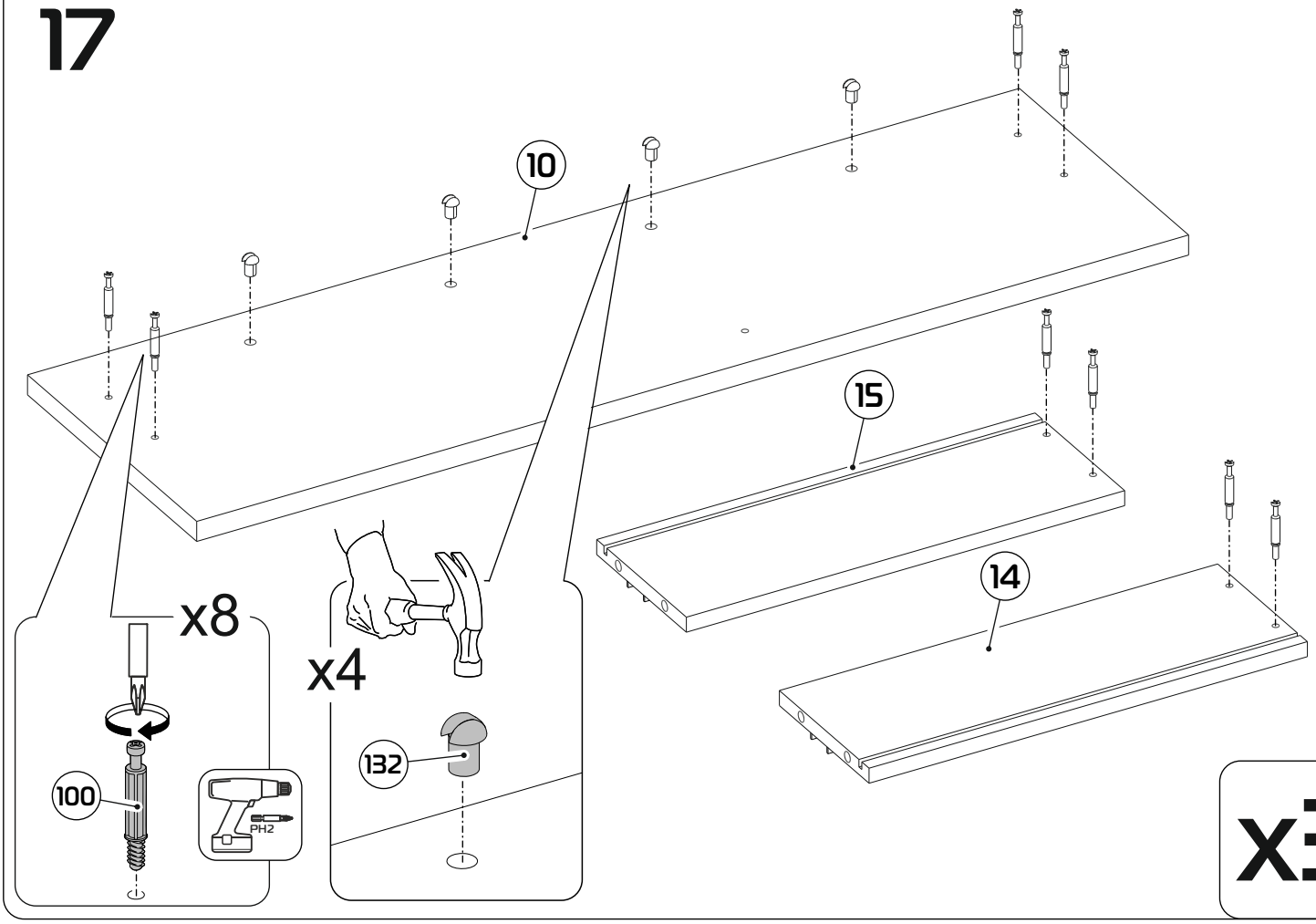
10
15
14
x8
x4
100
PH2
132

x3

18

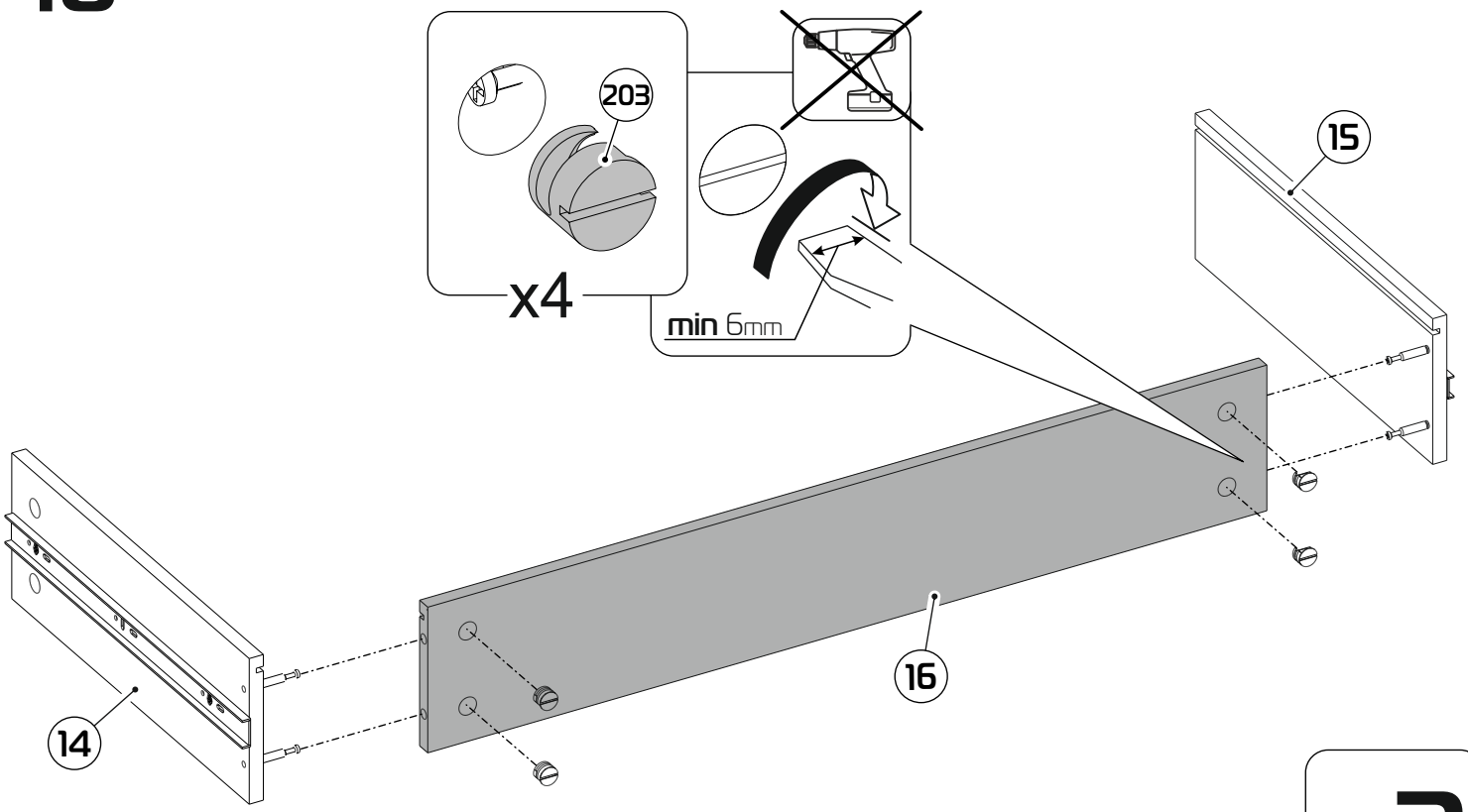

x3

19

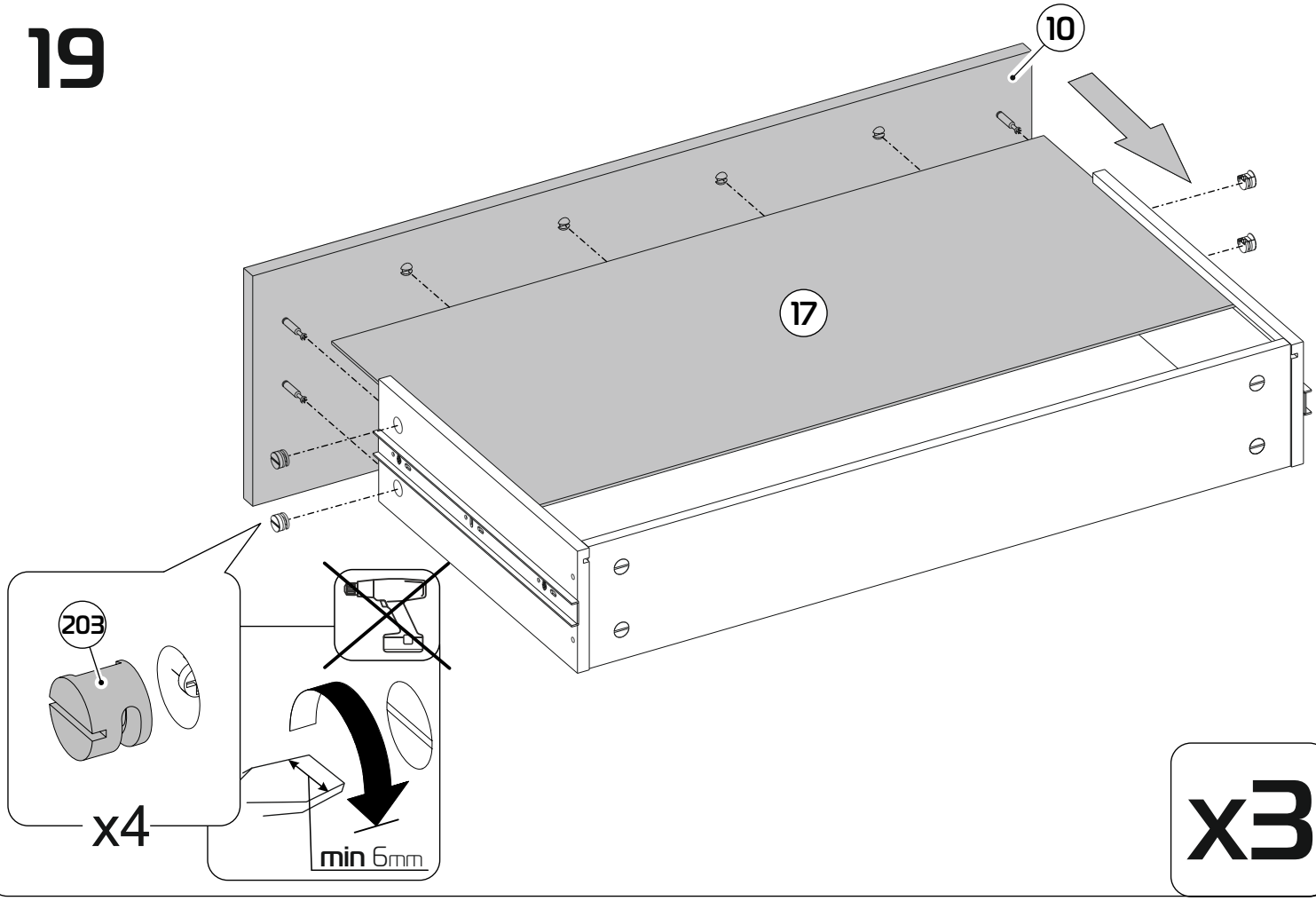

x3

20

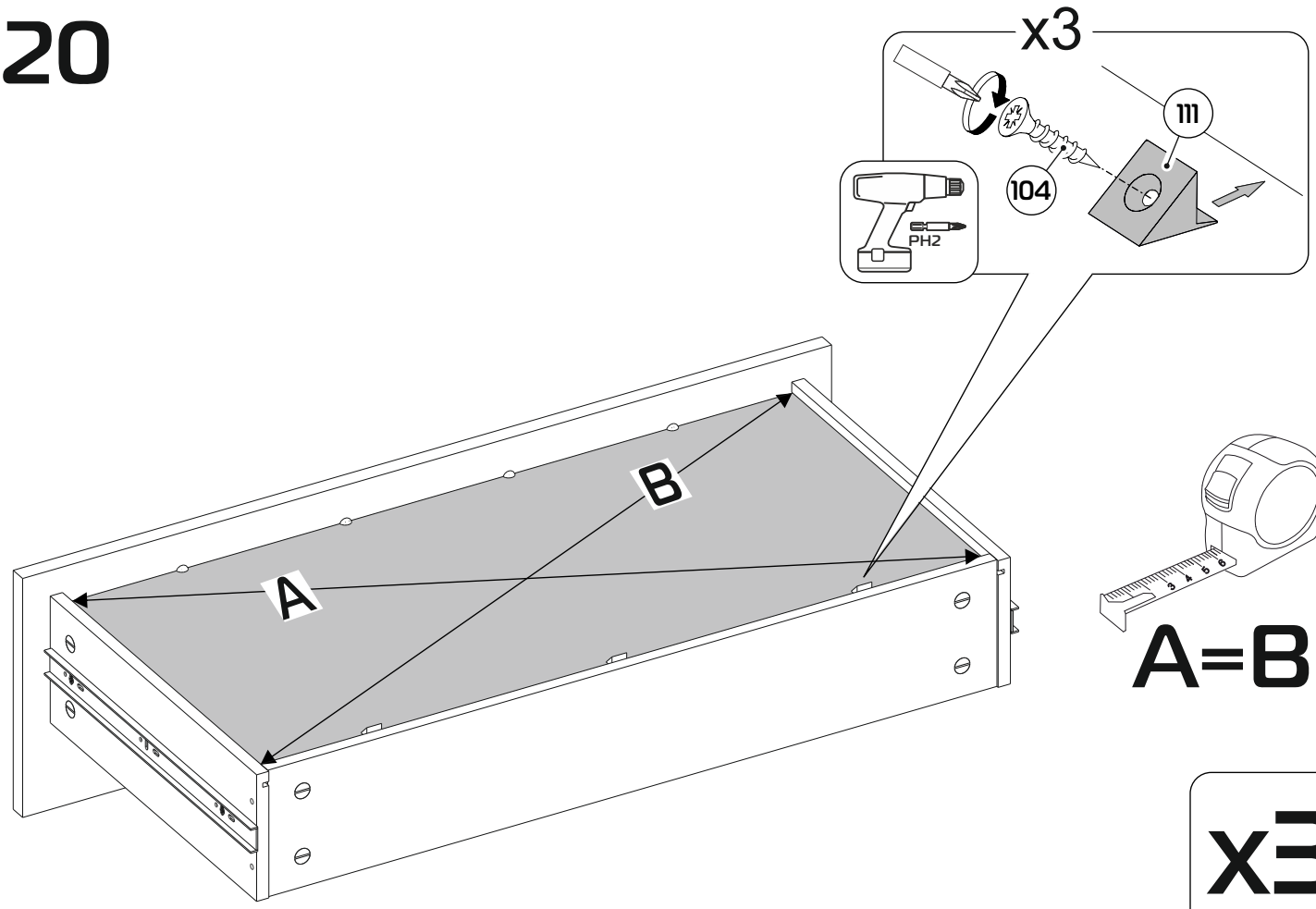

A=B

x3

21

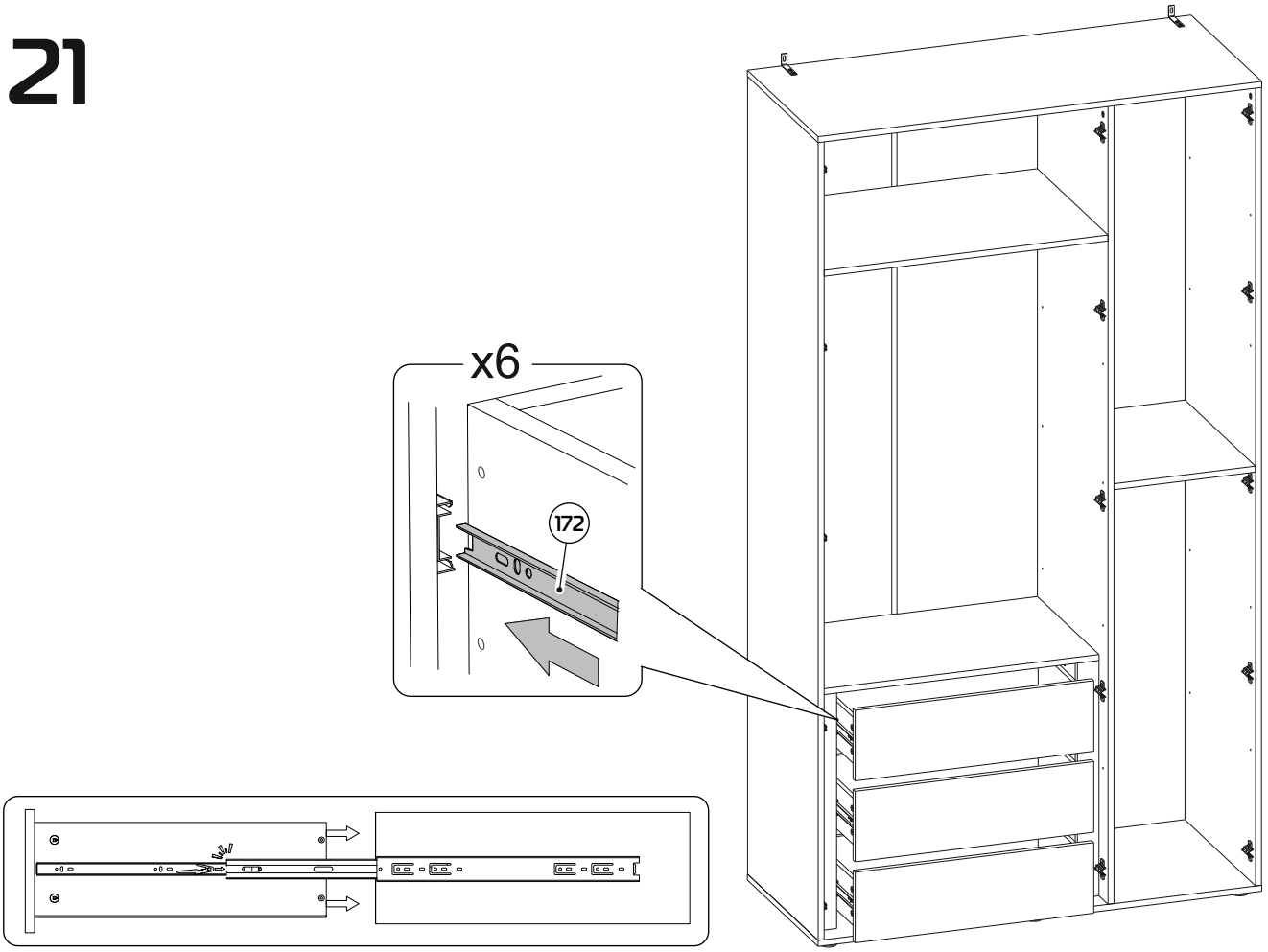

22

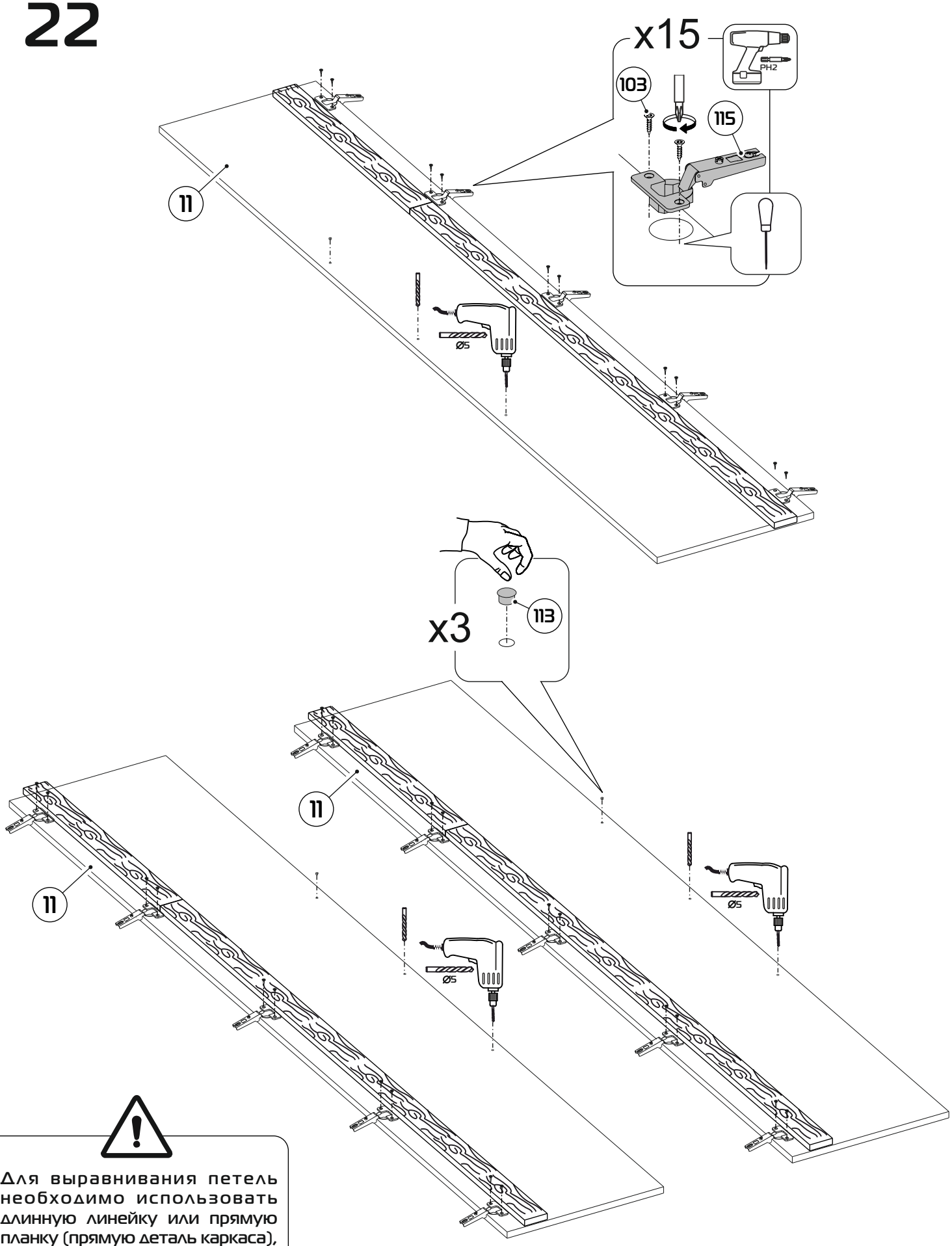

Для выравнивания петель необходимо использовать длинную линейку или прямую планку (прямую деталь каркаса), прижав ее плотно к прямым частям двух соседних петель параллельно кромки фасада.

23

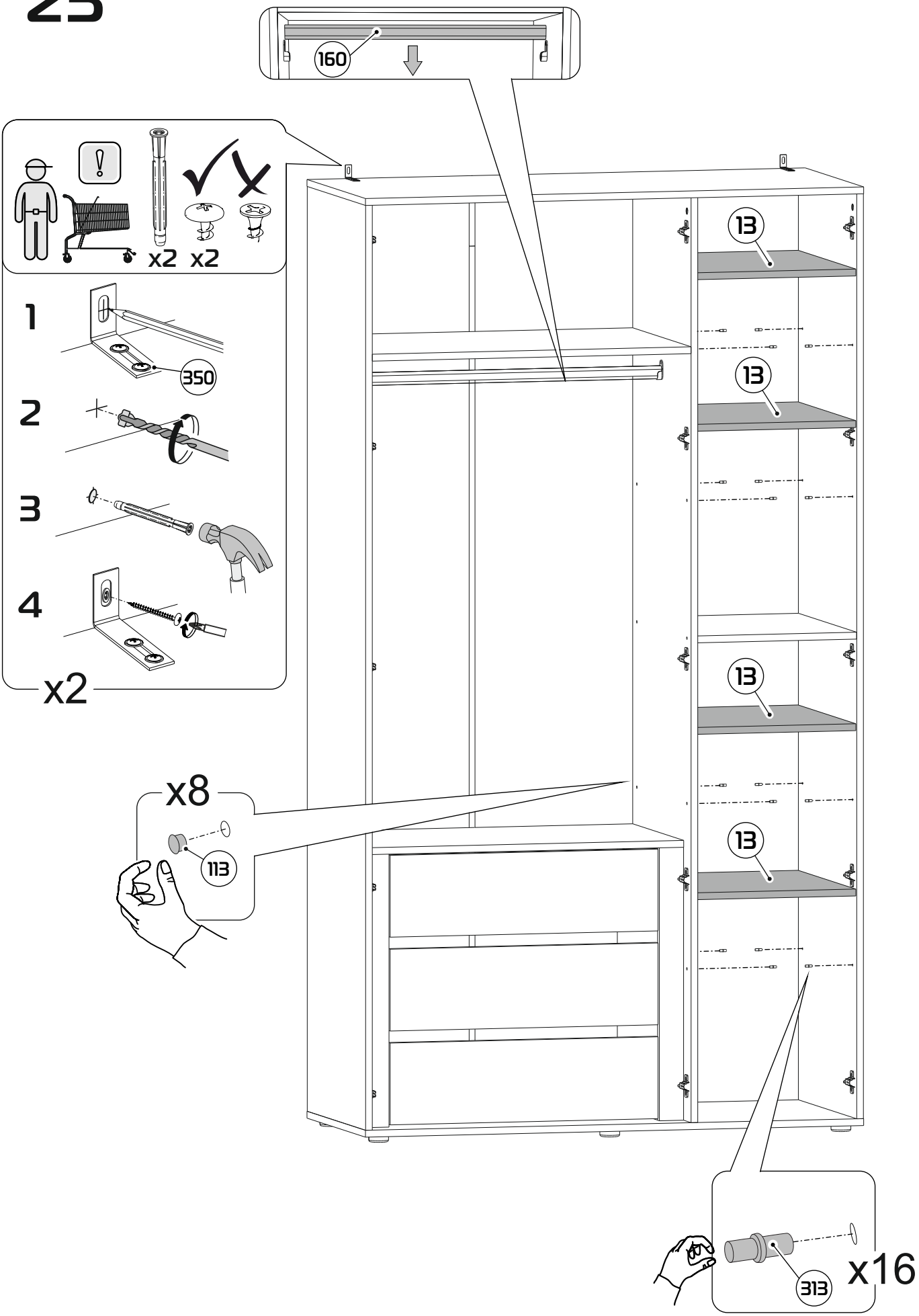

24

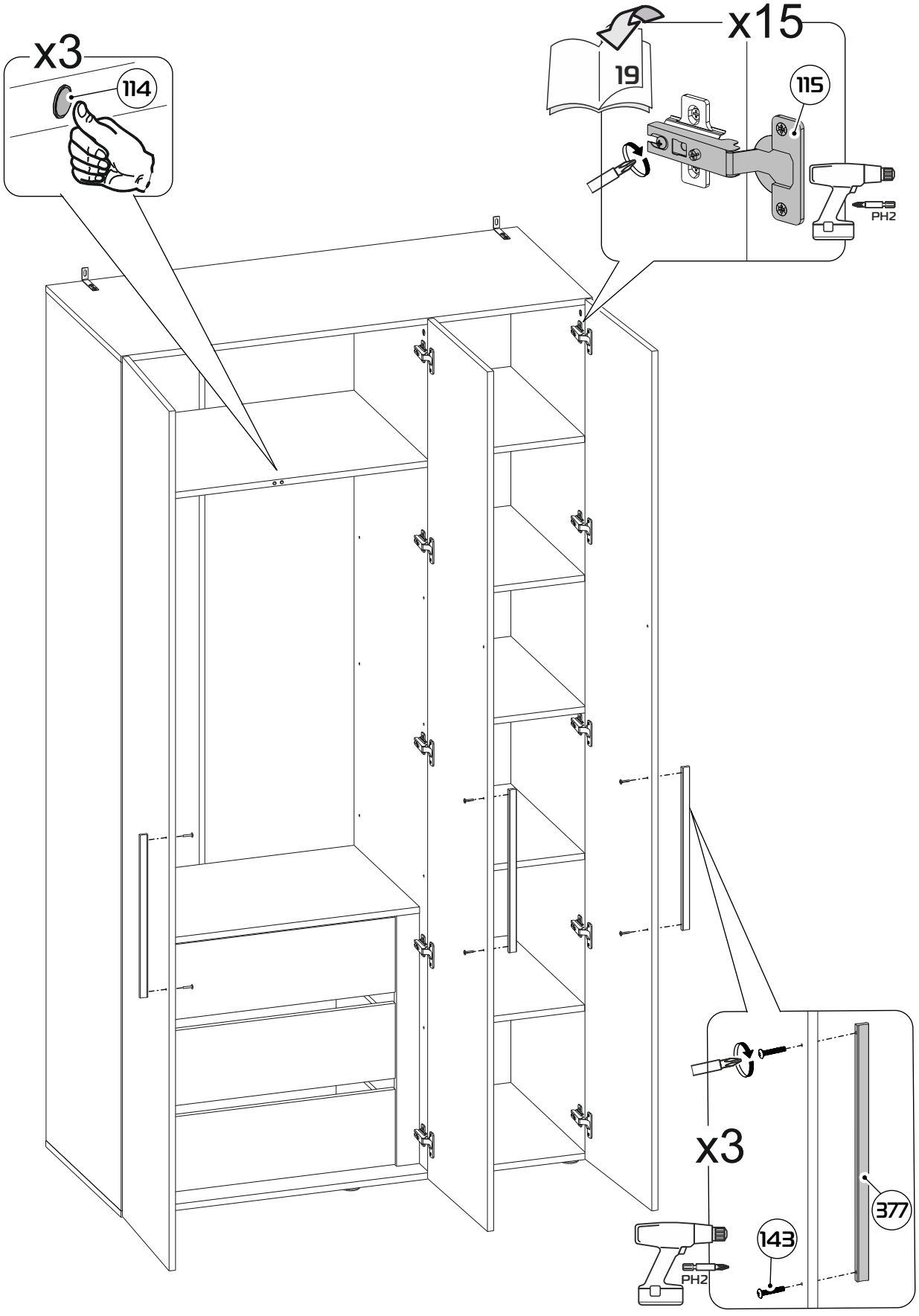

РЕГУЛИРОВКА ПЕТЕЛЬ

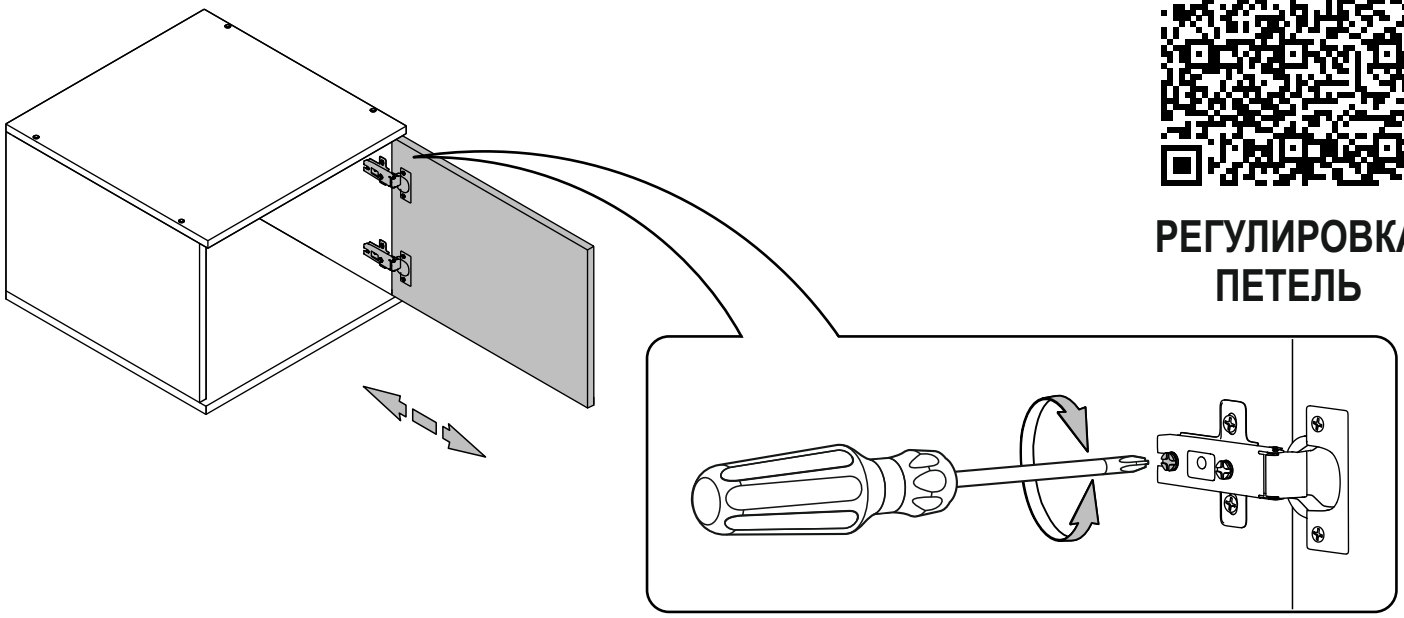

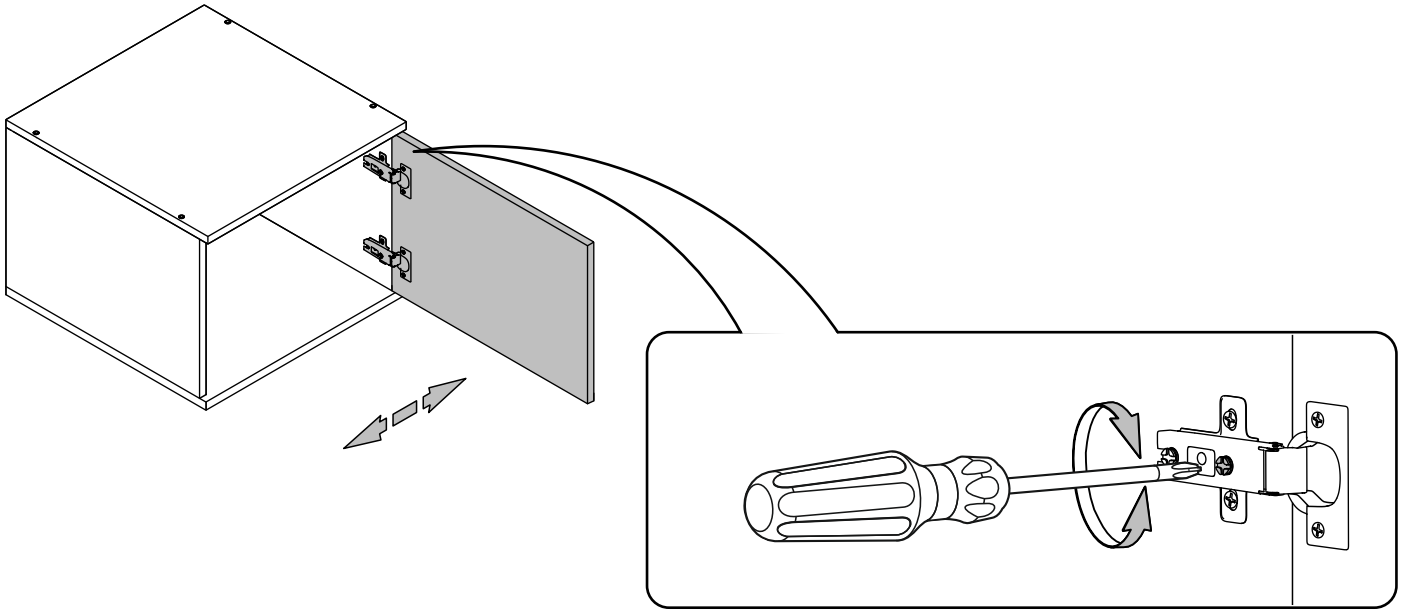

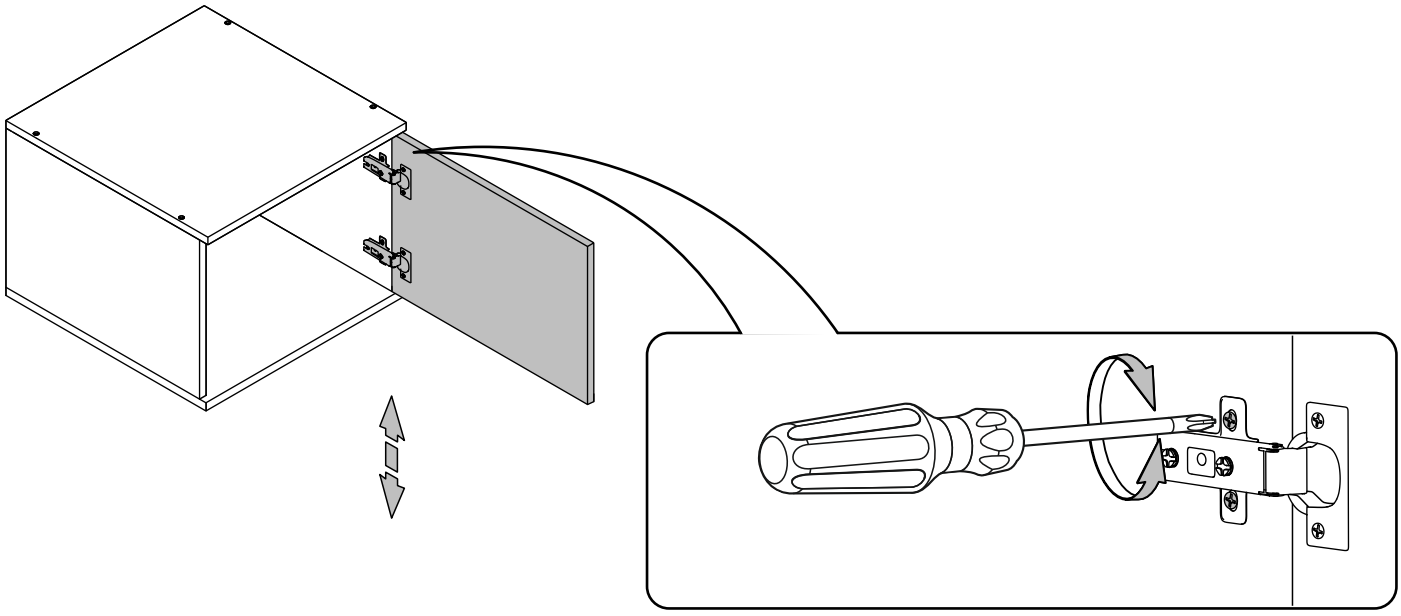

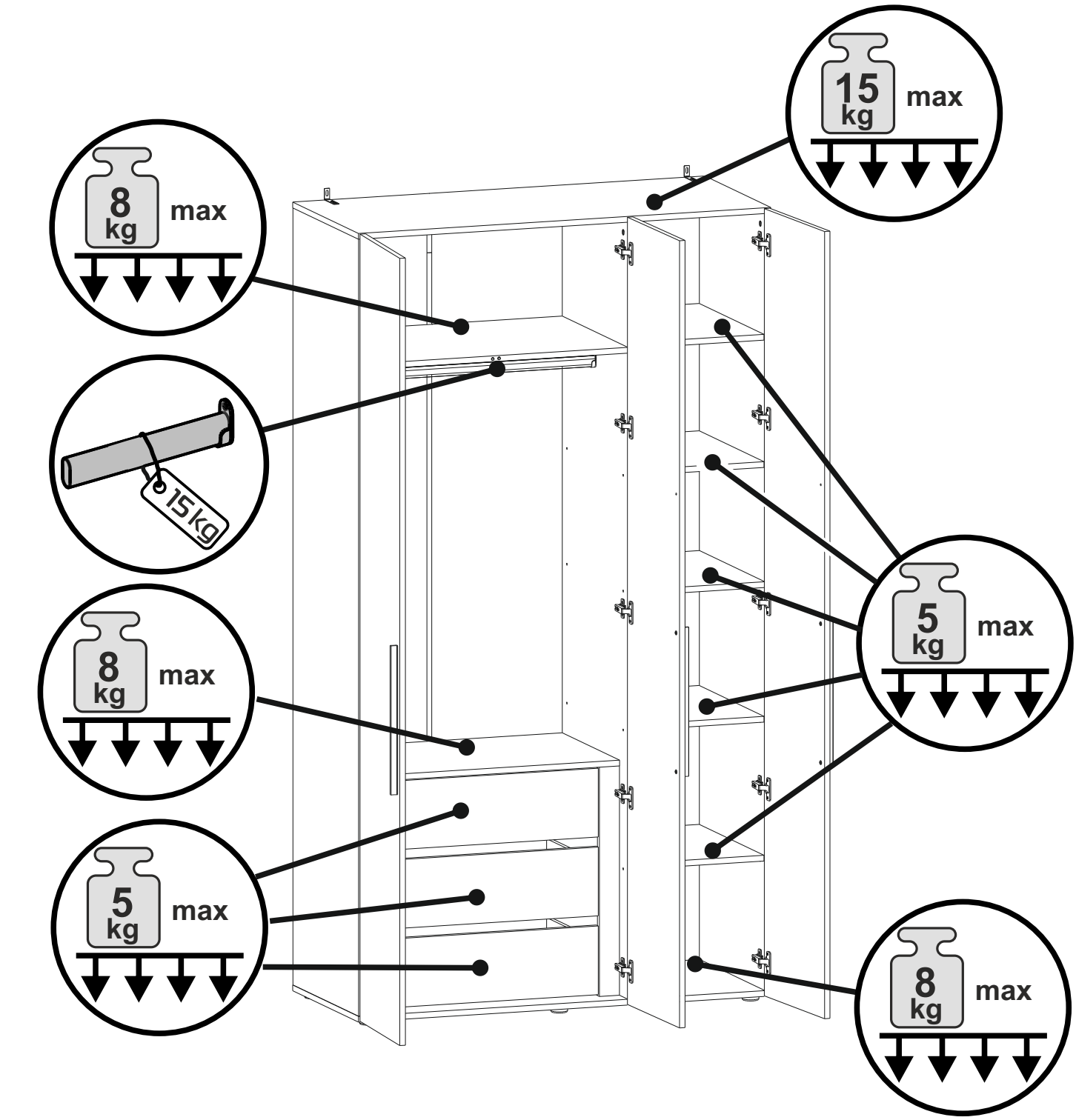
15 kg max
8 kg max
15kg
5 kg max
8 kg max
5 kg max
8 kg max


60-70%
+10...+25°C
≥1м
21