ООО “Нижегородмебель и К”

Правила эксплуатации и ухода за мебелью:

1.Во избежание перекоса мебель рекомендуется устанавливать на ровные поверхности.
Эксплуатировать и хранить в сухих, проветриваемых помещениях при температуре не ниже 10 градусов.
2. Не следует устанавливать мебель близко к сырым, холодным стенам.
мебель должна быть защищена от прямого попадания солнечных лучей, не должна размещаться вблизи отопительных приборов. Если расстояние между боковой поверхностью нагревательного прибора и изделием мебели меньше 50 мм, рекомендуется использовать прокладку из теплоизоляционного материала.
3.В Случае загрязнения поверхностей, облицованных синтетическим материалом,пропитанных термореактивными полимерами, рекомендуется протирать их мягкой влажной тканью, затем сухой.
4.В Мебели, имеющей крепление болтами, винтами шурупами, при ослаблении соединений необходимо переодически подтягивать их.
5.Поверхности Деталей мебели оберегать от попадания влаги, щелочей, ацетона,спирта и т.д., а так же от механических повреждений. На поверхность мебели не следует ставить горячие предметы.
6. При транспортировке мебели могут образоваться "заломы, замины" ткани, которые исчезают естественным путем в ходе эксплуатации изделия, а также это легко устраняется путем отпаривания ткани.
7. В набивных подушках после распаковки необходимо расправить набивку внутри и взбить.
8. Формовочные подушки (из цельного куска ППУ) после распаковки необходимо оставить в открытом виде на 72ч для восстановления формы.
9. От новой мебели может исходить естественный запах материалов, из которых она изготовлена. Запах может сохраняться в течении 3 недель с момента сборки. Для снижения интенсивности запаха рекомендуется:

- для мягкой мебели – пропылесосить изделие и проветрить помещение.
- для корпусной мебели – протирать тканью, смоченной мягким моющим средством, вытирать чистой сухой тканью и проветривать помещение, предварительно открывая все дверцы и ящики изделия. Данные действия необходимо повторять 3-4 раза в день.

ВНИМАНИЕ! Предприятие-изготовитель не несет ответственности за дефекты,возникшие в результате нарушения покупателем правил эксплуатации и ухода за мебелью.

Условия транспортировки и хранения.

Мебель транспортируют всеми видами транспорта в крытых транспортных средствах, а так же в контейнерах.
В пределах одного населенного пункта мебель допускается перевозить открытым автотранспортом при условии предохранения ее от повреждения, загрязнения и атмосферных осадков.
При транспортировании изделий в местах соприкосновений их друг с другом,с кузовом транспортных средств и увязочными материалами должны быть мягкие прокладки, предохраняющие от механических повреждений.
Погрузочно-разгрузочные работы при транспортировании мебельных пакетов должны осуществляться так, чтобы в результате данных работ мебельные пакеты не получили механических повреждений. Допускается перевозка мебели транспортом заказчика. В данном случае предприятие за сохранность изделия в период транспортирования ответственности не несет.
Изделия мебели должны храниться в крытых помещениях при температуре не ниже +2 градуса и относительной влажности воздуха от 45-70%.

Гарантии изготовителя

Мебель соответствует требованиям настоящего стандарта при соблюдении условий транспортирования эксплуатации и хранения.
Гарантийный срок эксплуатации изделий для общественных помещений - 12 мес, для бытовых - 18 мес.
Гарантийный срок при розничной продаже через торговую сеть исчисляется со дня продажи мебели.
Гарантии распространяются на мебель, изготовленную ООО “Нижегородмебель и К”.
Требуется:
1.Соблюдать правила эксплуатации мебели.
2. Не производить ремонт мебели самостоятельно без выяснения обстоятельств поломок
3. В случае обнаружения дефекта необходимо обратиться в торговую точку по месту приобретения товара.

Рекламация на изделие принимается:

- При наличии документов подтверждающих факт купли-продажи (кассовый чек, гарантийный талон)
- При отсутствии внешних механических повреждений, полученных по вине покупателя.

Срок ремонта соответствует сроку, определенному в Законе о защите прав потребителя, либо соглашением сторон.
В случае механических повреждений, полученных по вине покупателя, производиться платное обслуживание (за счет покупателя).
При несоблюдении этих правил гарантийный ремонт не производиться.
Покупатель должен внимательно изучить инструкцию по эксплуатации мебели,ознакомиться с особенностями конструкции изделия, проверить: внешний вид изделий, правильность заполнения гарантийного талона,наличие подписи продавца, дату продажи.

Максимально допустимый вес матраса - 45кг

Маркировочный ярлык

ООО «Нижегородмебель и К» **факт.адрес:Россия , г. Нижний Новгород, ул. Новикова-Прибоя д.4,603058**
юрид. адрес:Россия , г.Нижний Новгород, пр. Гагарина, д. 111, оф. 16,603137

Мебель для сидения и лежания

Кровать двойная НР

Дата изготовления: 11/2025
Гарантийный срок: 18 месяцев
Срок службы: 5 лет
Штамп ОТК :

ТР ТС 025-2012 ГОСТ 19917-2014
ГОСТ 16371-2014

ООО «Нижегородмебель и К»
ИНСТРУКЦИЯ ПО СБОРКЕ

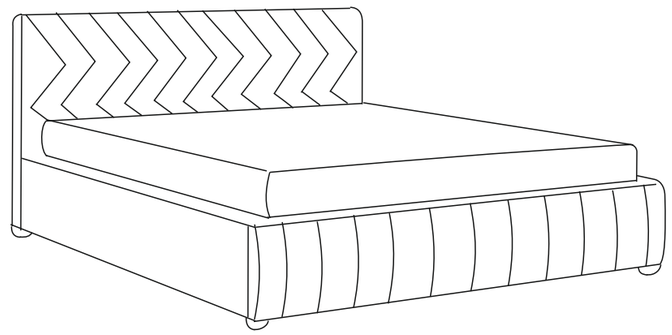

Кровать двойная
Милана 140 НР

Длина: 2170мм
Ширина:1510мм
Высота:1050мм
спальное место: 1400х2000 мм

Кровать двойная
Милана 160 НР

Длина: 2170мм
Ширина:1710мм
Высота:1050мм
спальное место: 1600х2000 мм

Кровать двойная
Милана 180 НР

Длина: 2170мм
Ширина:1910мм
Высота:1050мм
спальное место: 1800х2000 мм

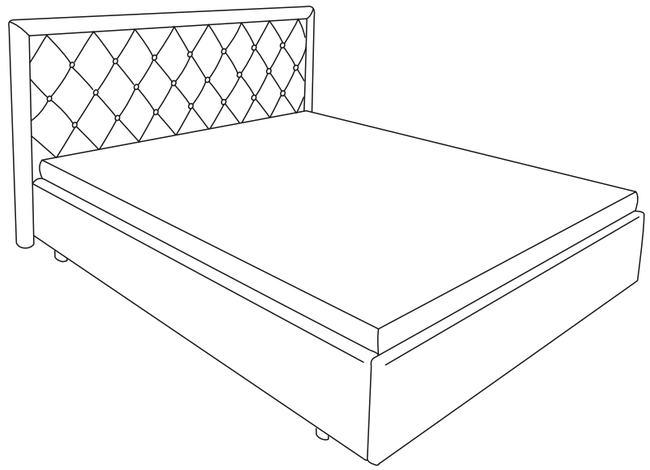

Кровать двойная
Марион 140 НР

Длина:2120мм
Ширина:1640мм
Высота:1060мм
спальное место: 1400х2000 мм

Кровать двойная
Марион 160 НР

Длина:2120мм
Ширина:1840мм
Высота:1060мм
спальное место: 1600х2000 мм

Кровать двойная
Марион 180 НР

Длина:2120мм
Ширина:2040мм
Высота:1060мм
спальное место: 1800х2000 мм

При возникновении вопросов по качеству или комплектности товара обращаться в рекламационный отдел по почте **nik@meb52.com** и по номеру телефона
8(831) 266-01-40 доб. 232, доб. 233
(необходимо приложить фото несоответствия, фото этикетки и фото паспорта на изделие)

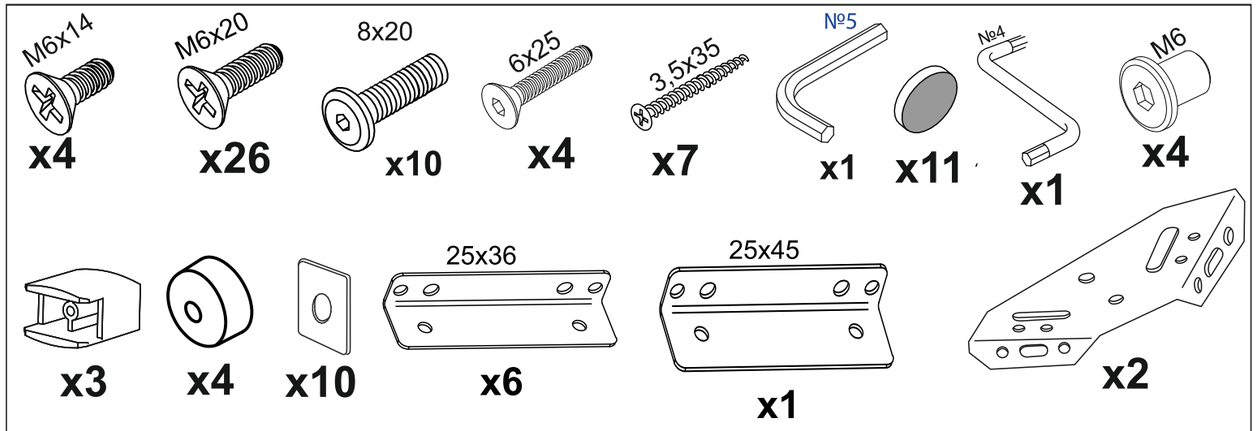

Некоторые крепежные элементы могут поставляться в большем количестве для обеспечения стопроцентной собираемости.

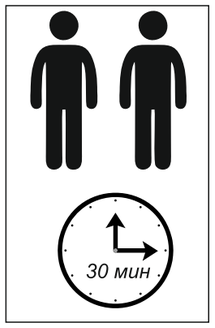

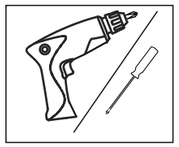

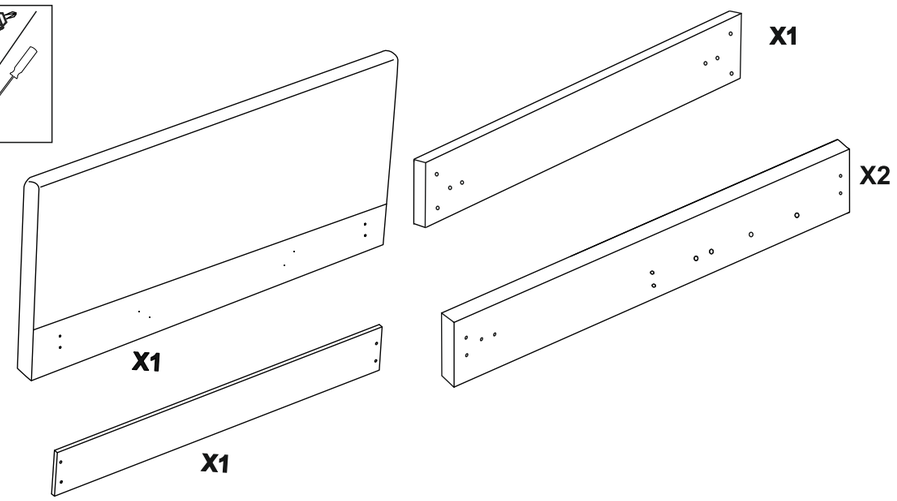

При комплектации кровати механизмом подъема, основанием, дном кроватным :

Доп фурнитура, при сборка без мех. подъёма:

	6x20	5x20
уп.1/2 x2	уп.1/2 x4	уп.1/2 x4

Только в случае сборки кровати **без установки подъёмного механизма**!

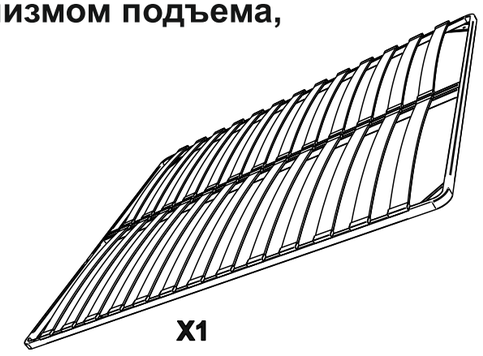

Максимально допустимая нагрузка на каждый элемент кроватного дна для **ЛДСП - 10 кг**.

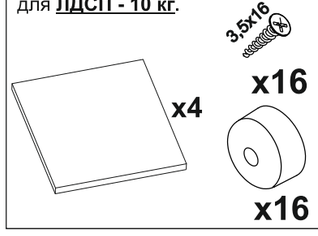

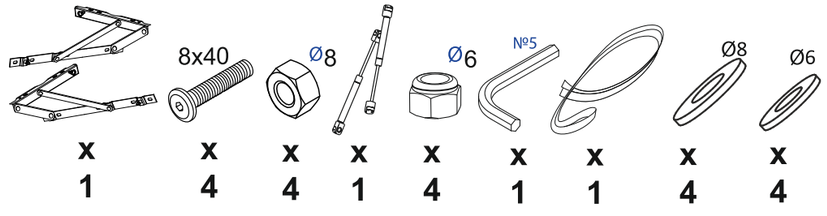

11

Пункт 11 выполняется **ТОЛЬКО** при сборке кровати **БЕЗ МЕХАНИЗМА ПОДЪЁМА!**

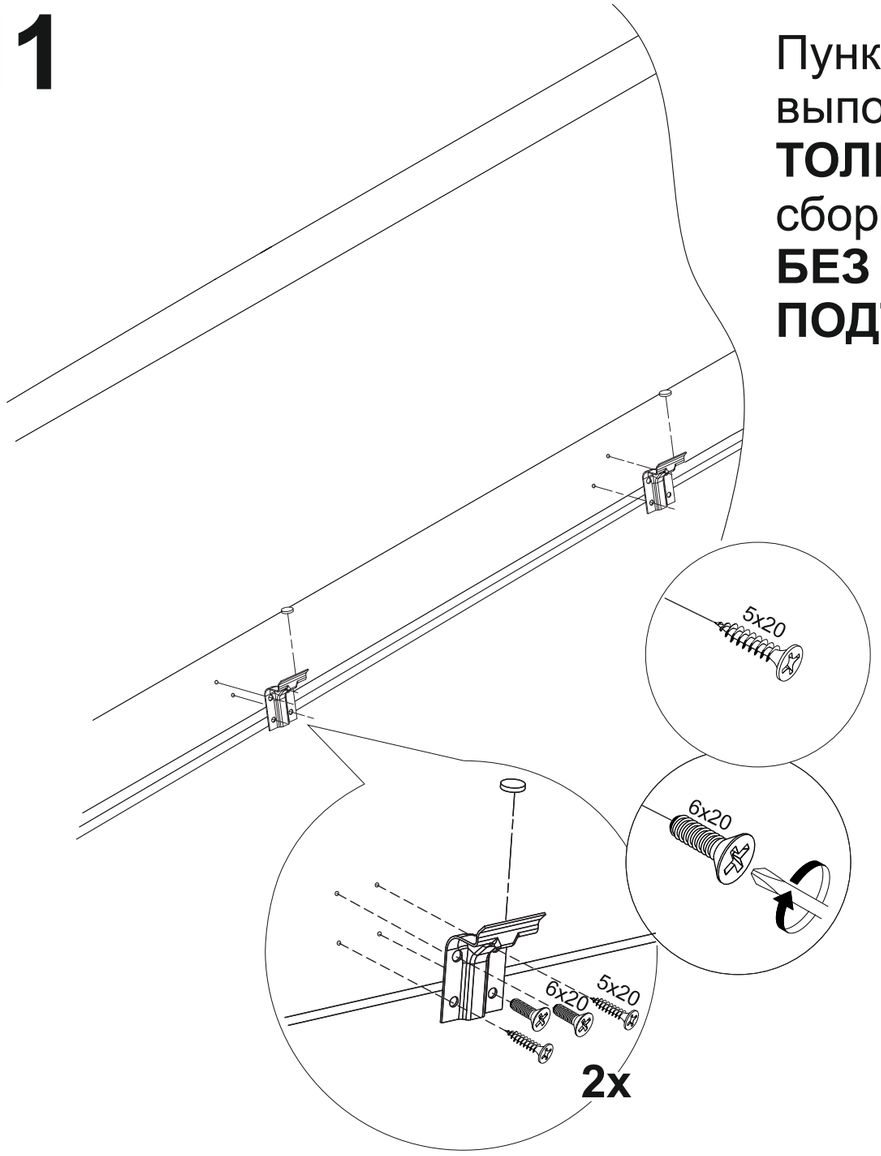

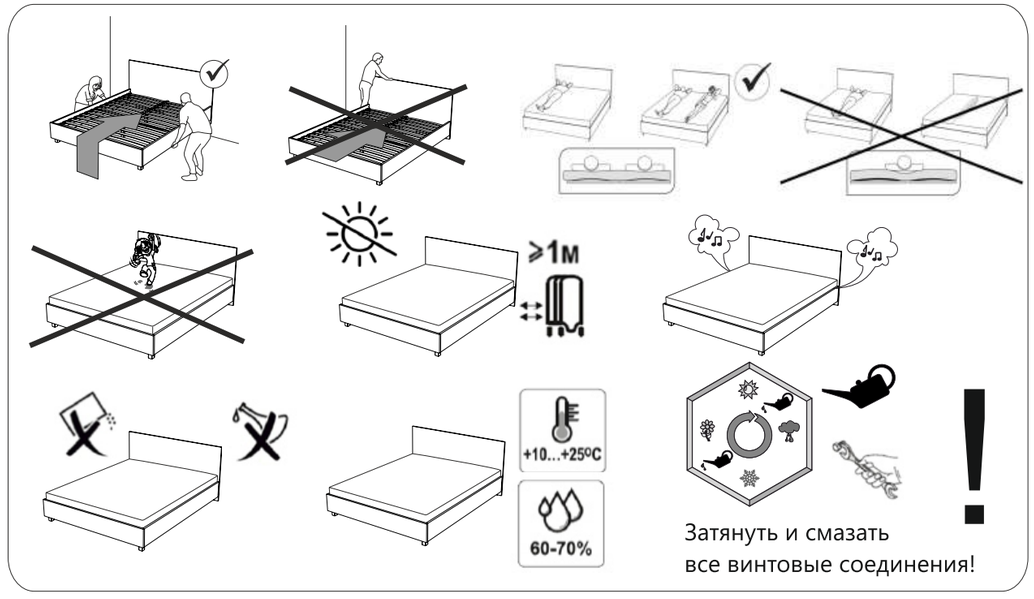

10

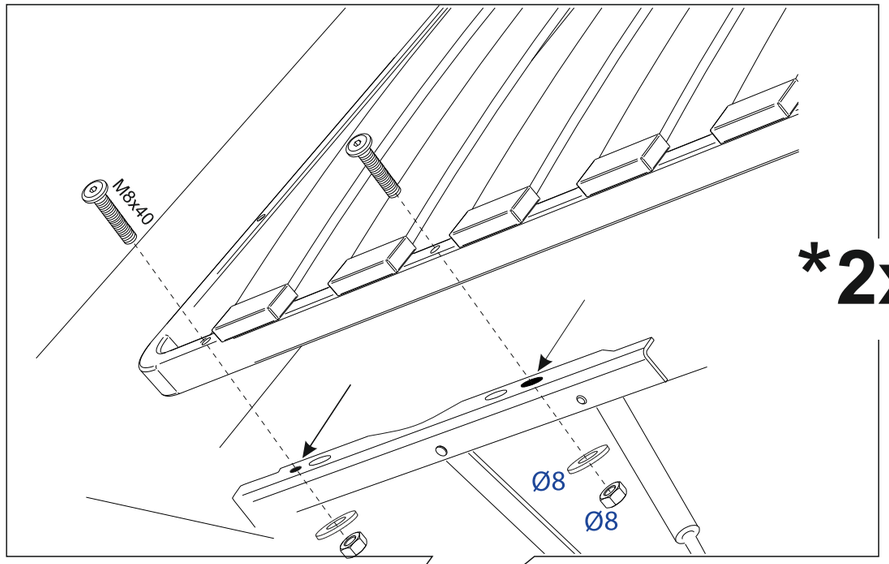

*2x

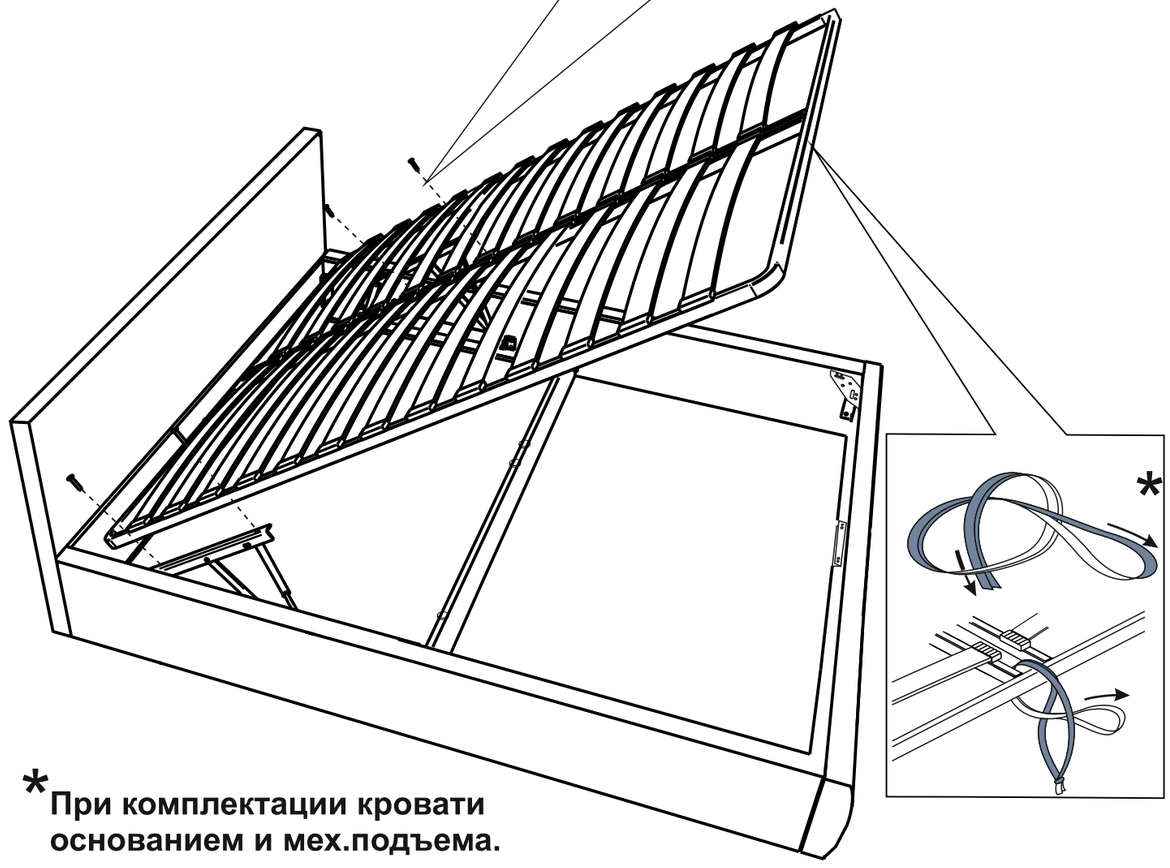

*При комплектации кровати основанием и мех.подъема.

ВО ИЗБЕЖАНИЕ ДЕФОРМАЦИИ ОСНОВАНИЯ ОПУСКАНИЕ/ПОДЪЕМ ОСУЩЕСТВЛЯТЬ **ТОЛЬКО** С ПОЛОЖЕННЫМ НА НЕГО МАТРАСОМ!

1

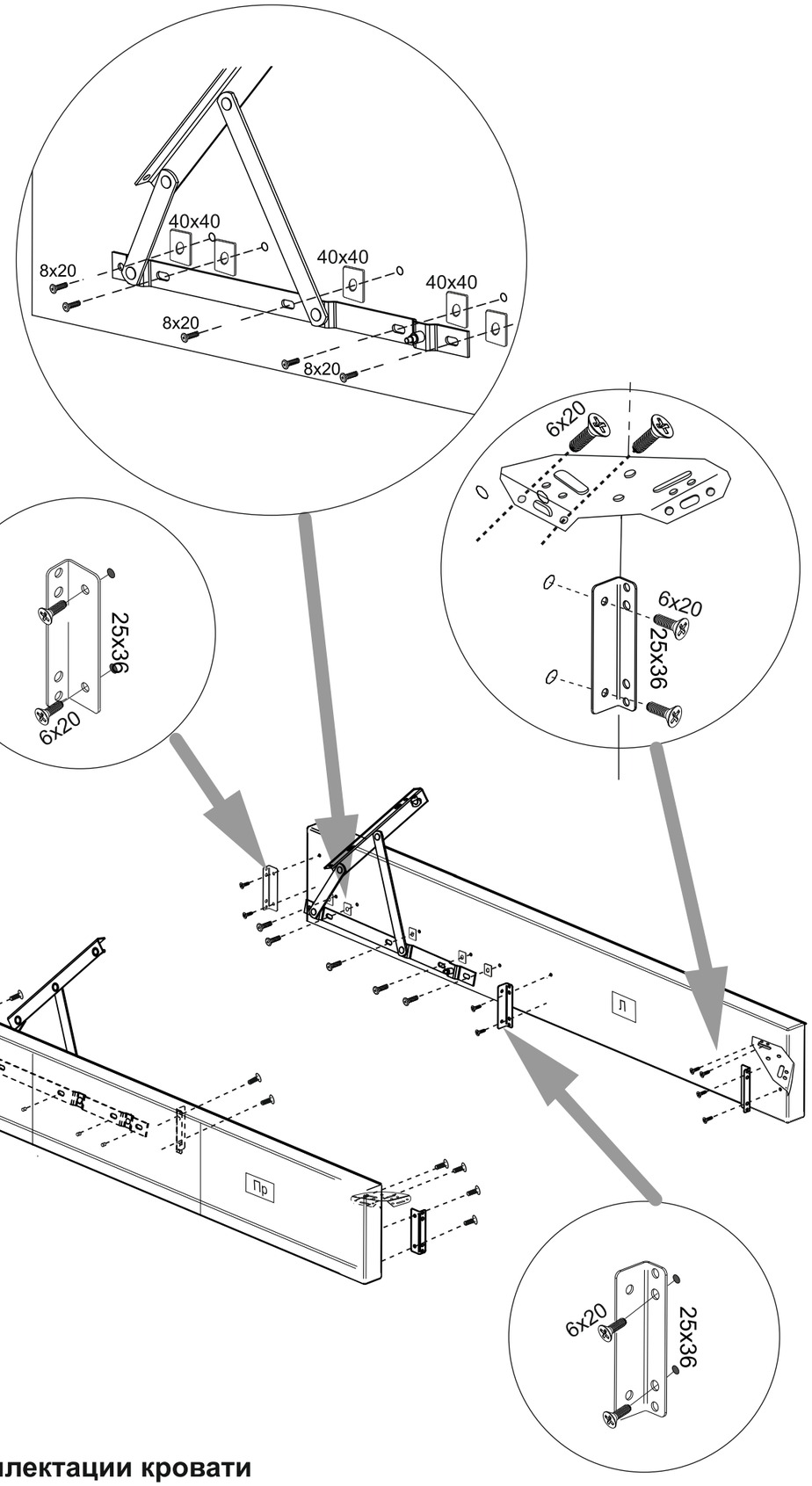

*При комплектации кровати основанием и мех.подъема.

2

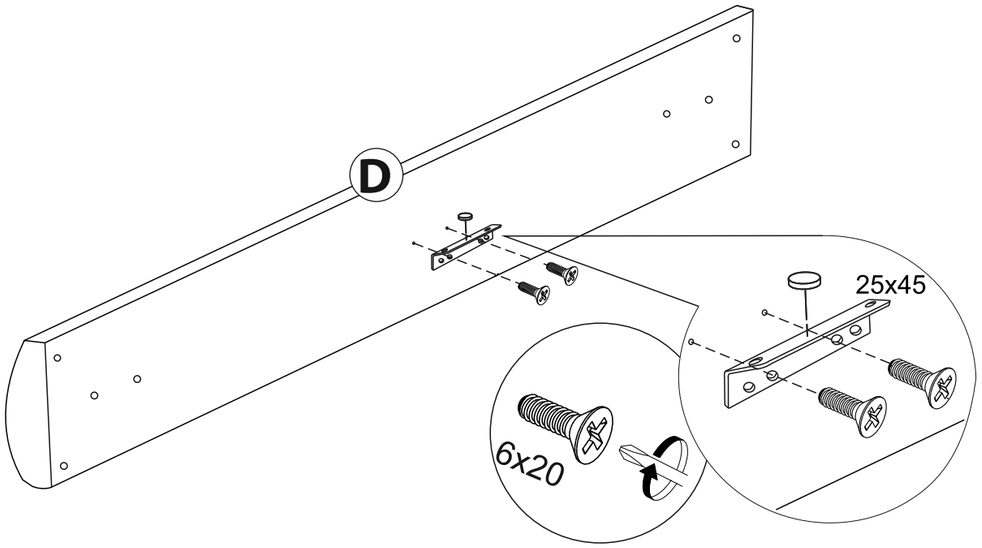

3

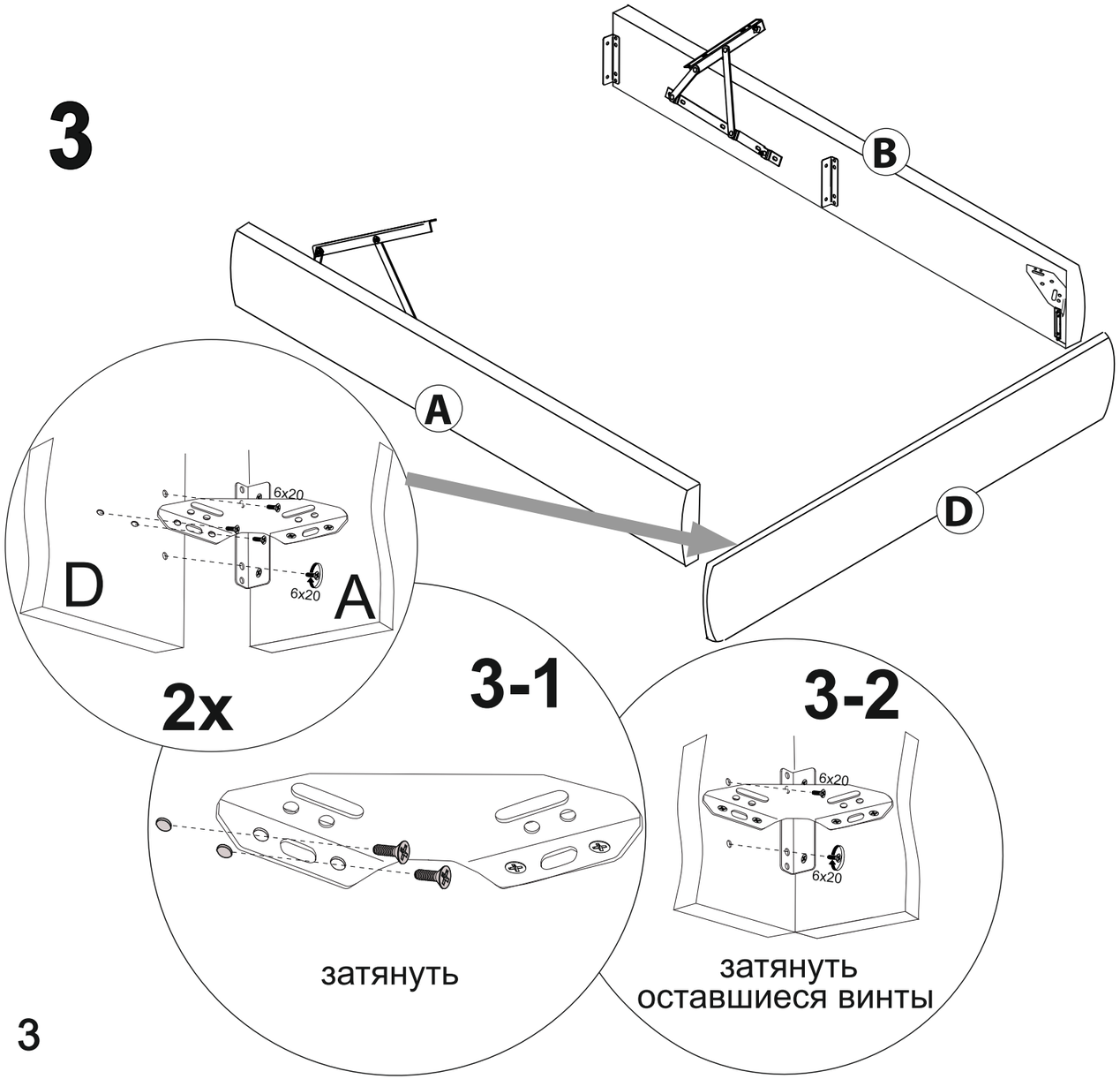

9

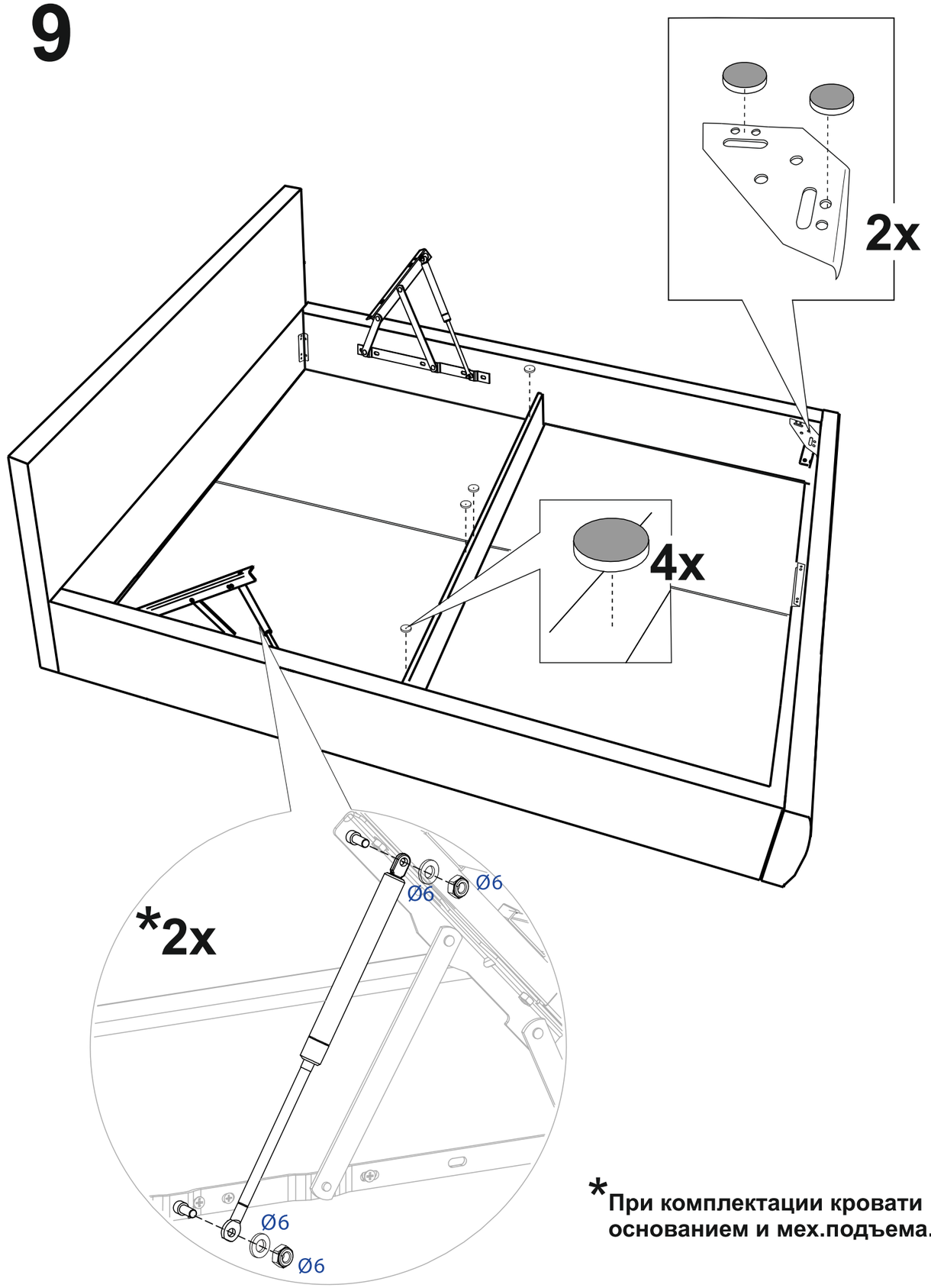

***При комплектации кровати основанием и мех.подъема.**

8*

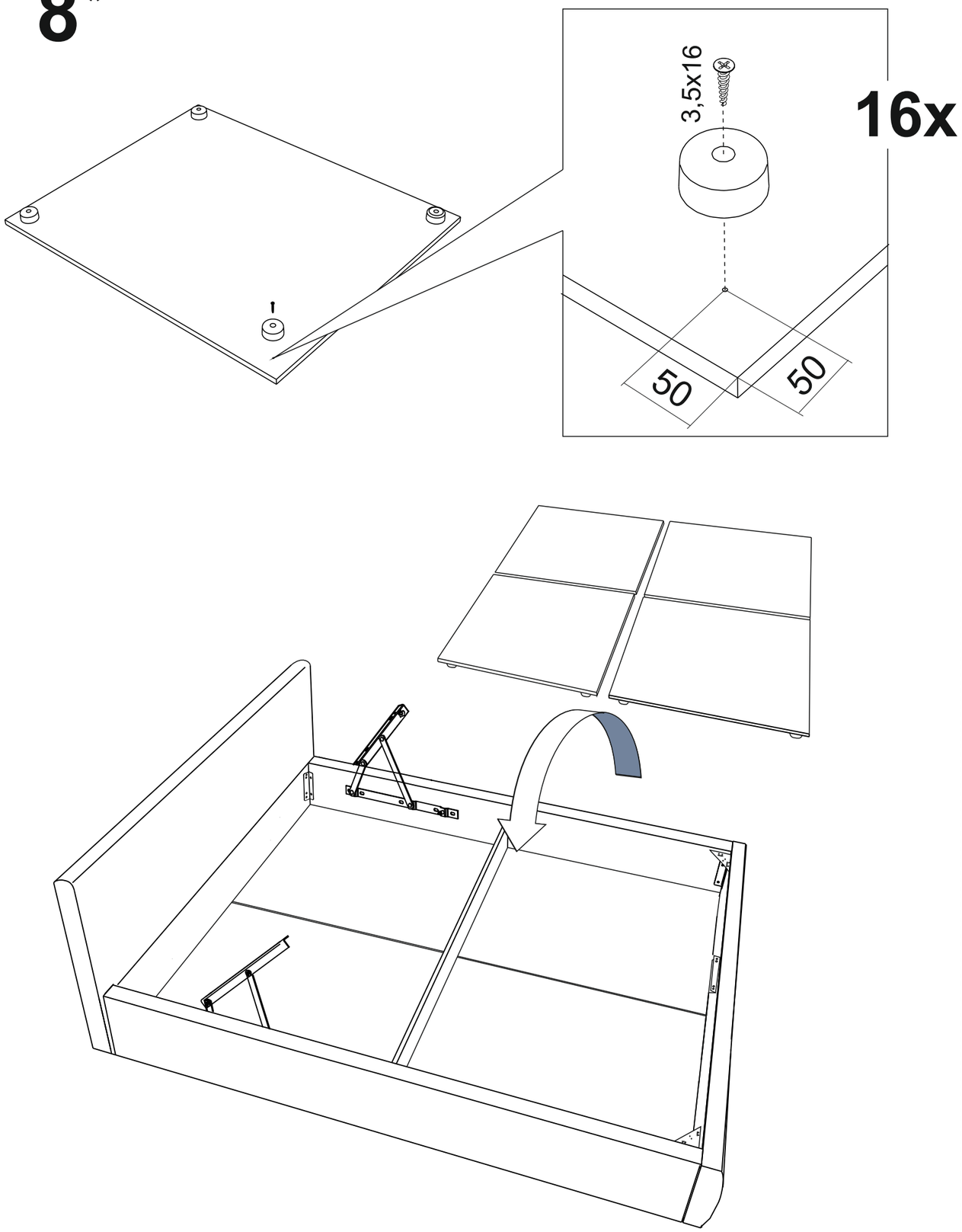

4

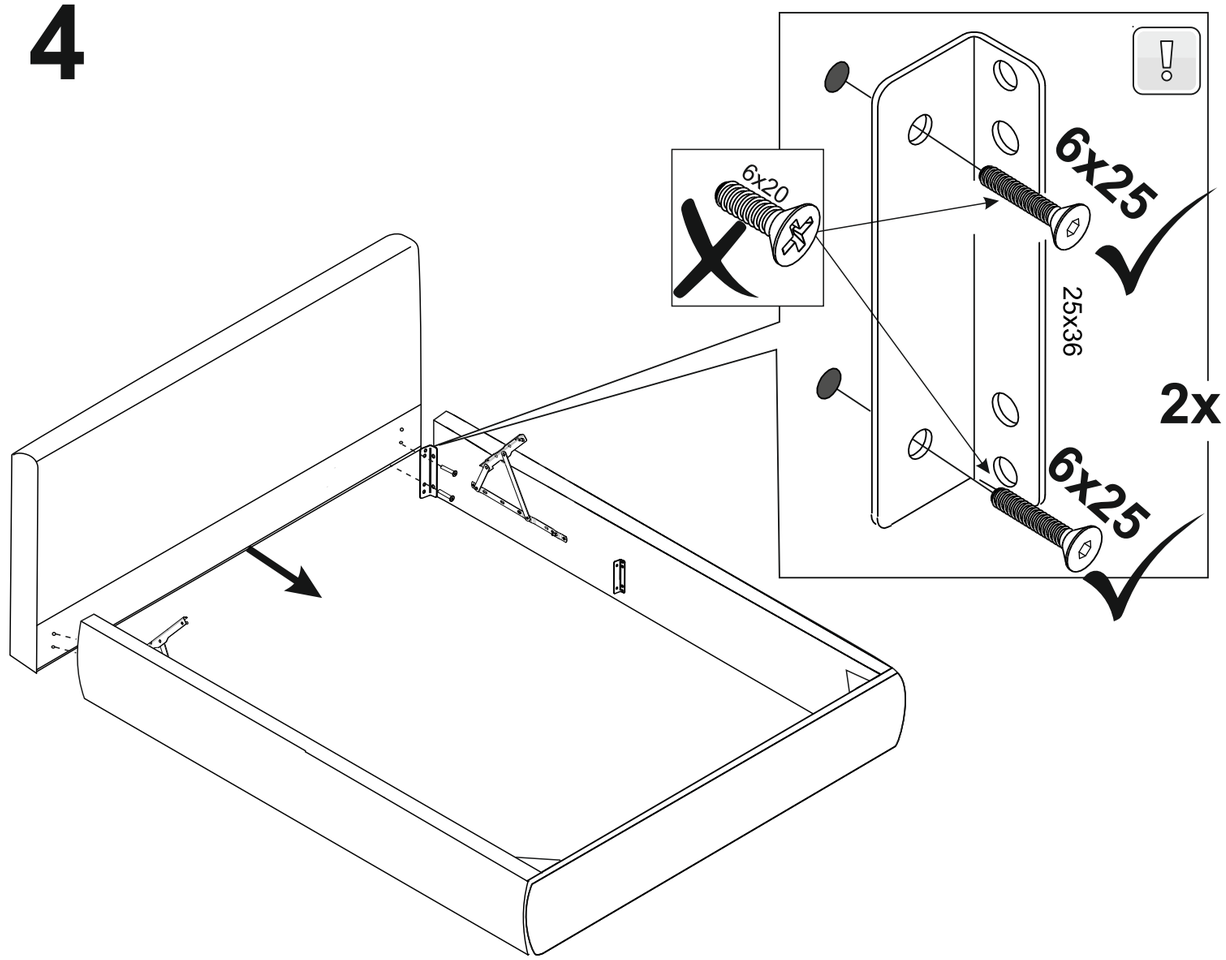

* **При комплектации кровати дном кроватным :**

5

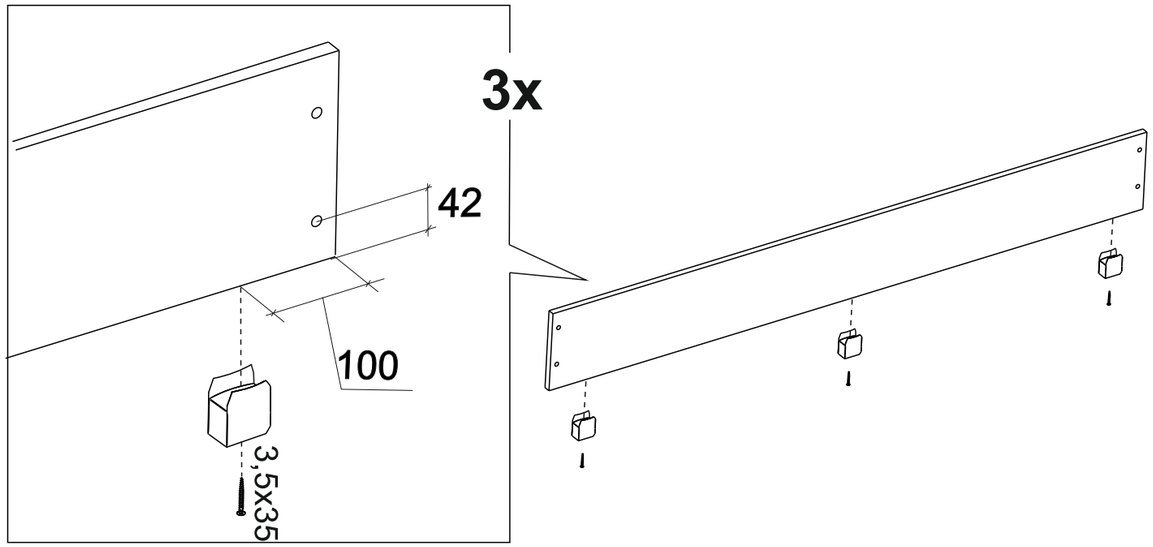

6

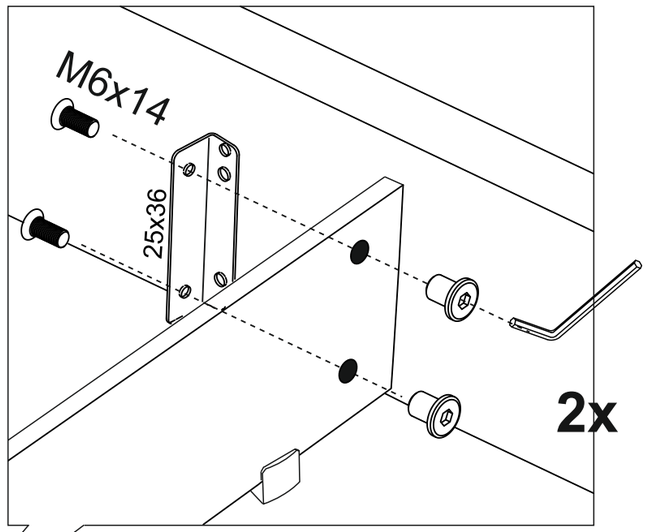

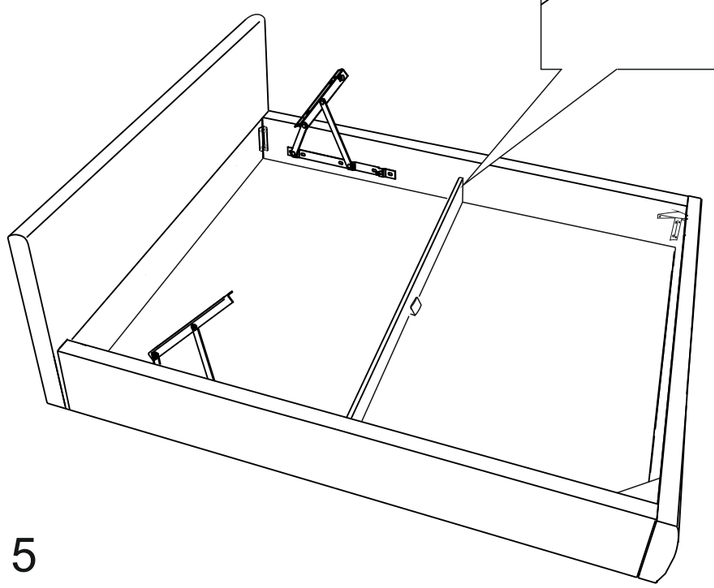

7

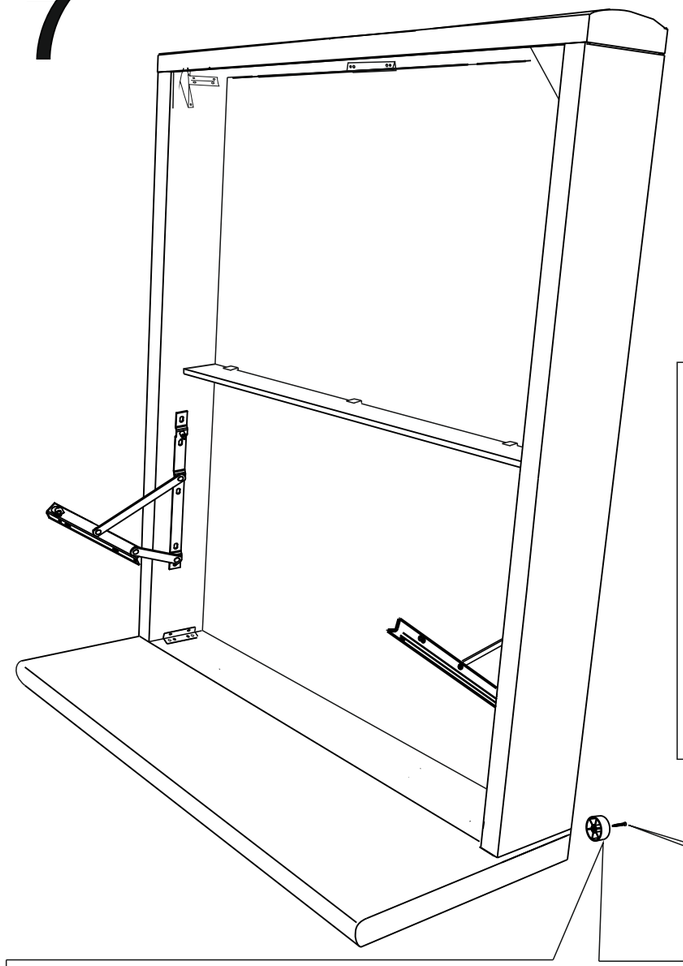

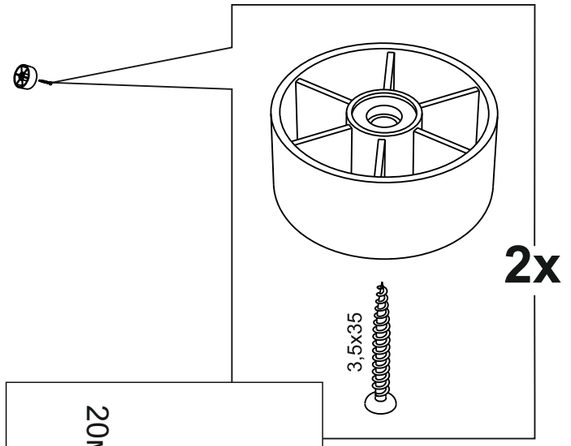

***ВАЖНО!**
Данную опору устанавливать только на кровать **Милана** (140,160,180)
На кровать **Марион** (140,160,180) **НЕ** устанавливать!

