ЛИВЕРПУЛЬ
LIVERPOOL

РЕГУЛИРОВКА
ПЕТЕЛЬ



mobi-mebel.ru

13.21 N

Внимание!
Важная информация. Внимательно изучите её перед эксплуатацией изделия.
- Используйте изделие только по прямому назначению.
- Сборку изделия производите только в полном соответствии с прилагаемой инструкцией.
- Изделие может опрокинуться и нанести тяжёлые телесные повреждения. Прикрепите его к стене. Для крепления к стене используйте крепёж, подходящий для материала стен Вашего дома. Если Вы не уверены какой тип крепления подходит для материала стен, обратитесь к специалисту или в специализированный магазин.
- При эксплуатации дверей и выдвижных ящиков не прилагайте чрезмерных усилий.
- Рекомендуется ремонт механизмов трансформации доверить квалифицированным специалистам.
- Будьте осторожны при обращении с деталями из стекла. Избегайте ударных нагрузок. Из-за поврежденных краев и царапин на поверхности, стекло может внезапно треснуть и (или) разбиться.

Требования по эксплуатации изделия и меры предосторожности

Срок, в течение которого мебель сохраняет красоту и исправность, в значительной степени зависит от условий её хранения и эксплуатации. Придерживаясь некоторых простых практических советов, Вы сможете поддерживать в наилучшем состоянии все элементы Вашей мебели.

Свет
Не допускайте прямого воздействия солнечных лучей на мебель. Продолжительное прямое воздействие света на некоторые участки может вызвать изменение их цветовых характеристик по сравнению с другими участками, которые меньше подвергались воздействию.

Температура
Высокие значения тепла или холода, а также внезапные перепады температуры могут серьезно повредить мебель или её части. Мебель не должна располагаться ближе одного метра от источников тепла, нагревательных приборов. Рекомендуемая температура воздуха для хранения и эксплуатации
от +10 до +25 °С. Не допускайте попадания на мебель горячих предметов (утюги, посуда с кипятком и пр.), а также продолжительного воздействия вызывающих нагревание излучений (свет мощных ламп, микроволновые излучатели и т. п.).

Влажность
Рекомендуемая относительная влажность местонахождения мебели 60 - 70%. Не следует поддерживать в течение продолжительного времени условия крайней влажности и (или) сухости, а тем более их периодической смены. С течением времени такие условия могут повлиять на целостность мебели и её части. Если такие условия были созданы, рекомендуется часто проветривать помещения и по мере возможности пользоваться осушителями или увлажнителями для нормализации влажности.
Не размещайте мебель вблизи влажных и сырых стен, предметов.

Агрессивные среды и абразивные материалы
Ни в коем случае не допускайте воздействие на мебель агрессивных жидкостей (кислот, щелочей, растворителей и т.п.), содержащих такие жидкости продуктов и их паров. Подобные вещества и их соединения являются химически активными, реакция с ними может повлечь негативные последствия для Вас и Вашего имущества. Также стоит помнить, что некоторые специфические моющие (чистящие) составы (средства) могут содержать высокую концентрацию агрессивных химических веществ и (или) абразивные составы. Применение подобных моющих (чистящих) составов (средств) недопустимо.

Запах
От новой мебели может исходить естественный запах материалов, из которых она изготовлена. Запах может сохраняться в течении 3 недель с момента сборки. Для снижения интенсивности запаха рекомендуется:
- для мягкой мебели – пропылесосить изделие и проветрить помещение.
- для корпусной мебели – протирать тканью, смоченной мягким моющим средством, вытирать чистой сухой тканью и проветривать помещение, предварительно открывая все дверцы и ящики изделия.

Данные действия необходимо повторять 3-4 раза в день.

Уход за мебелью
Всегда содержите поверхности мебели в полной сухости. При необходимости, протирайте поверхности мебели сухой мягкой тканью (фланель, сукно, войлок и т.п.). Рекомендуется очищать мебель как можно скорее после того, как она испачкалась. Если Вы оставите загрязнение на некоторое время, то заметно повышается опасность образования разводов, пятен и повреждений покрытия мебели или её частей. В случае стойких загрязнений рекомендуется использовать специальные очистители. Внимательно изучайте инструкцию моющего средства: средство должно подходить под тип покрытия Вашей мебели. Недопустимо применение моющих средств, содержащих абразивные вещества. Недопустимо применение соды, стиральных порошков и прочих средств, не предназначенных для ухода за мебелью. Уход за поверхностями должен осуществляться специализированными моющими средствами.
Для устранения пыли с поверхностей мягких частей мебели используйте пылесос со специальными насадками для чистки мебели. Не размещайте и не перемещайте на поверхностях мебели предметы, имеющие острые углы, кромки, выступающие острые детали.

Эксплуатация
Нагрузка на мебель и её части (полки, ящики, сидения и пр.) не должна превышать установленных производителем норм, указанных в конце инструкции по сборке.
Не рекомендуется вставать на мебель, прыгать, подвергать повышенным динамическим нагрузкам.
Рекомендуется периодически проверять плотность резьбовых соединений крепления механизмов трансформации и подтягивать их при необходимости.
При появлении скрипов в механизмах трансформации их следует смазывать специализированной смазкой.
При использовании механизма трансформации строго соблюдайте данную инструкцию, избегайте излишних усилий, рывков, перекосов элементов механизма.

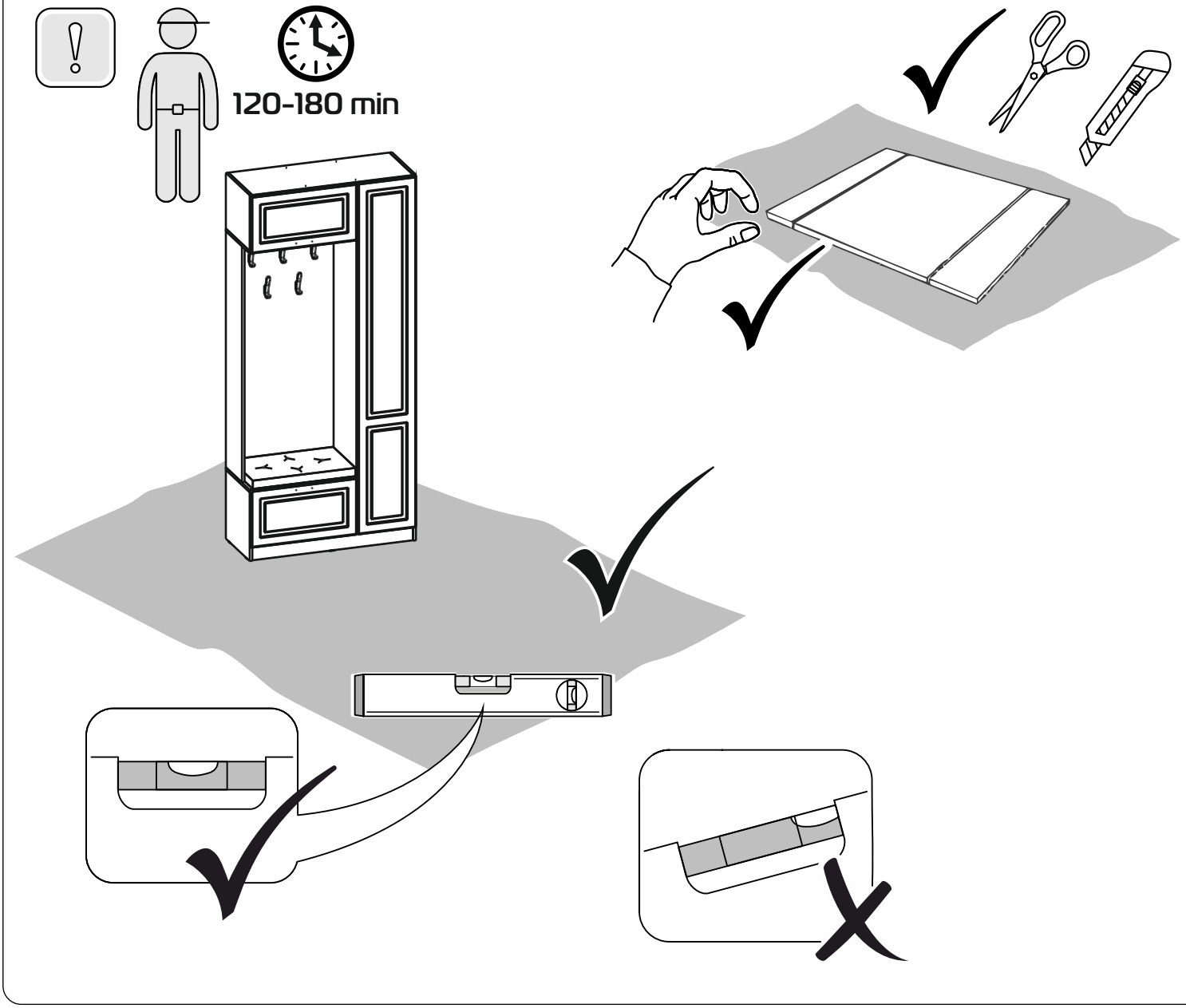
120-180 min

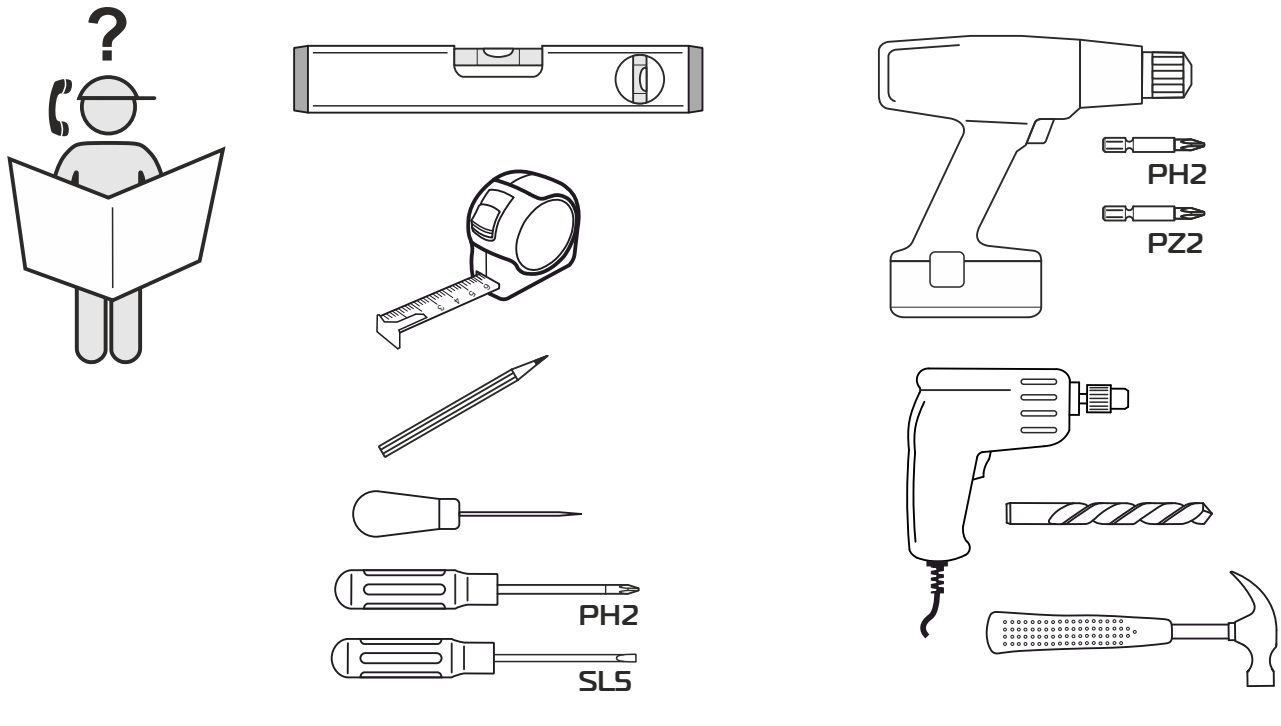
PH2
PZ2
PH2
SL5

Внимание!

Наличие этикетки на детали не является производственным браком! Аккуратно зацепите уголок этикетки и удалите её. При затруднении удаления этикетки необходимо воспользоваться бытовым феном.

Важно! Слегка нагрейте этикетку в течение 15 секунд на расстоянии 5 см при минимальной температуре и скорости воздуха.

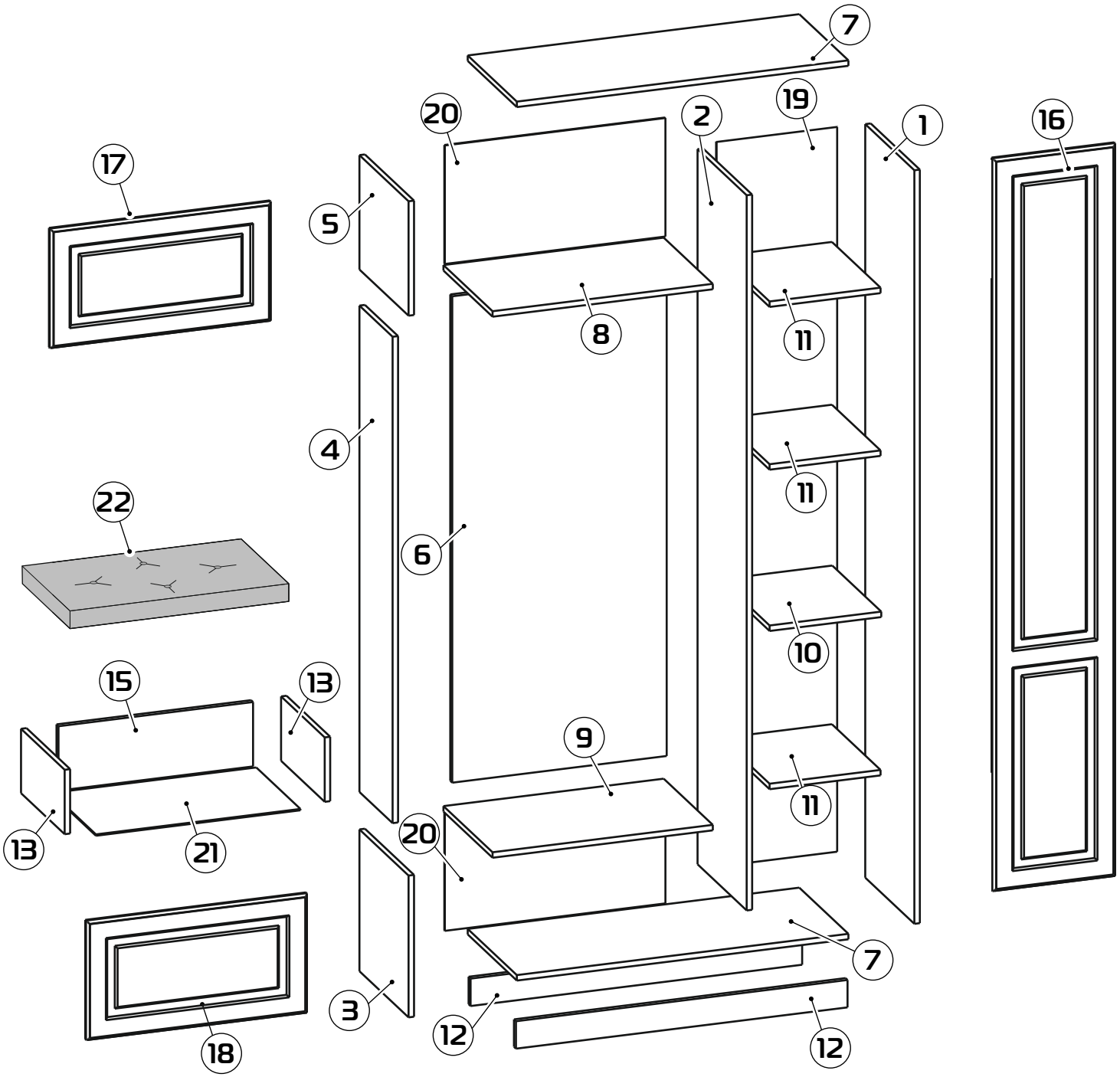

1 2200x394x16 (x1)	8 643x394x16 (x1)	16 2116x354x16 (x1)
2 2088x394x16 (x1)	9 643x394x16 (x1)	17 640x346x16 (x1)
3 414x394x16 (x1)	10 326x393x16 (x1)	18 640x346x16 (x1)
4 1420x266x16 (x1)	11 324x390x16 (x3)	19 2116x352x3 (x1)
5 334x394x16 (x1)	12 968x80x16 (x2)	20 346x644x3 (x2)
6 1420x626x16 (x1)	13 334x188x16 (x2)	21 354x597x3 (x1)
7 968x394x16 (x2)	15 600x188x16 (x1)	22 626x377 (x1)

1 : 2

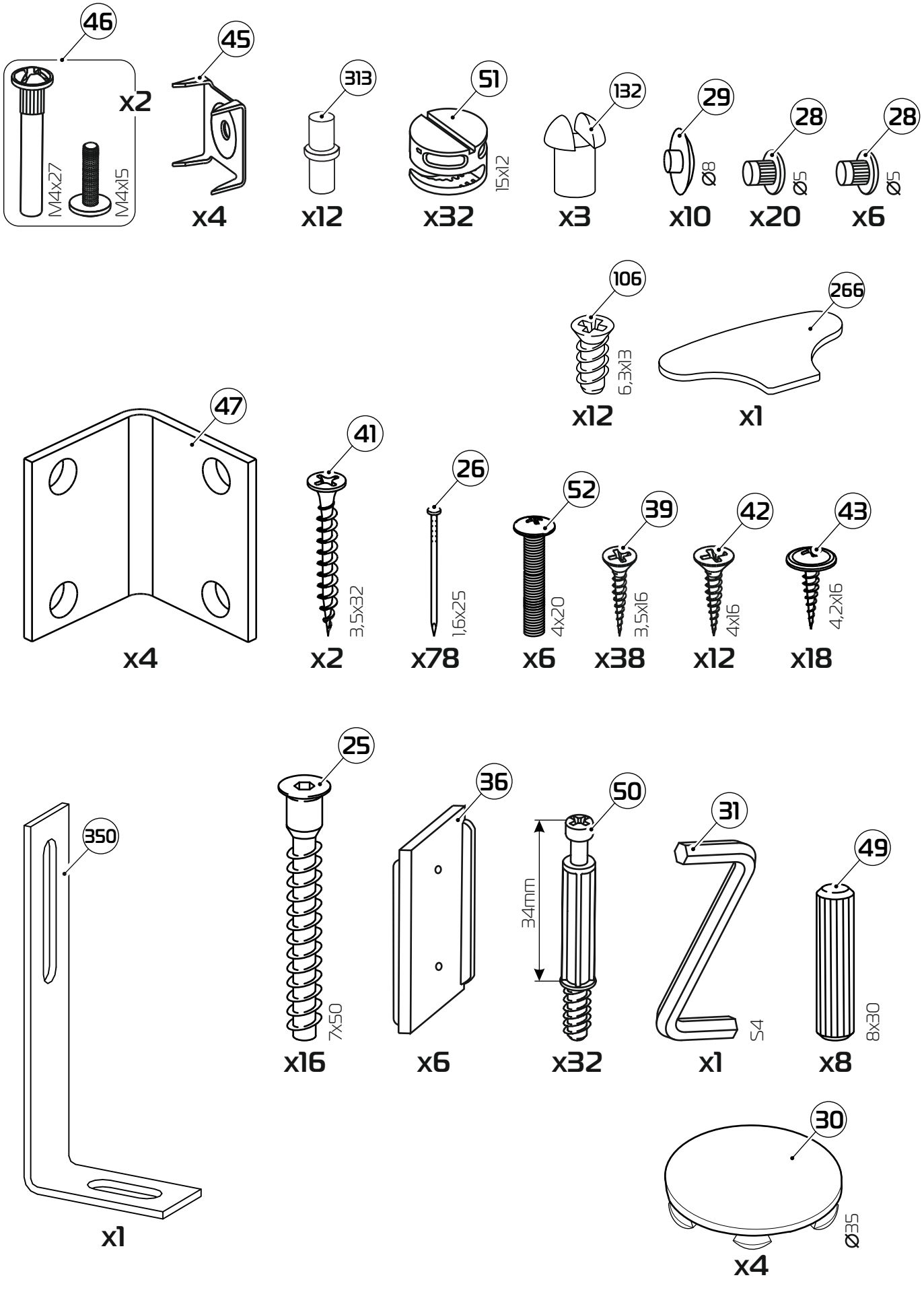
46
M4x27
M4x15
x2
45
x4
313
x12
51
15x12
x32
132
x3
29
Ø8
x10
28
Ø5
x20
28
Ø5
x6
106
6,3x13
x12
266
x1
47
x4
41
3,5x32
x2
26
1,6x25
x78
52
4x20
x6
39
3,5x16
x38
42
4x16
x12
43
4,2x16
x18
350
x1
25
7x50
x16
36
x6
50
34mm
x32
31
S4
x1
49
8x30
x8
30
Ø35
x4

1:5

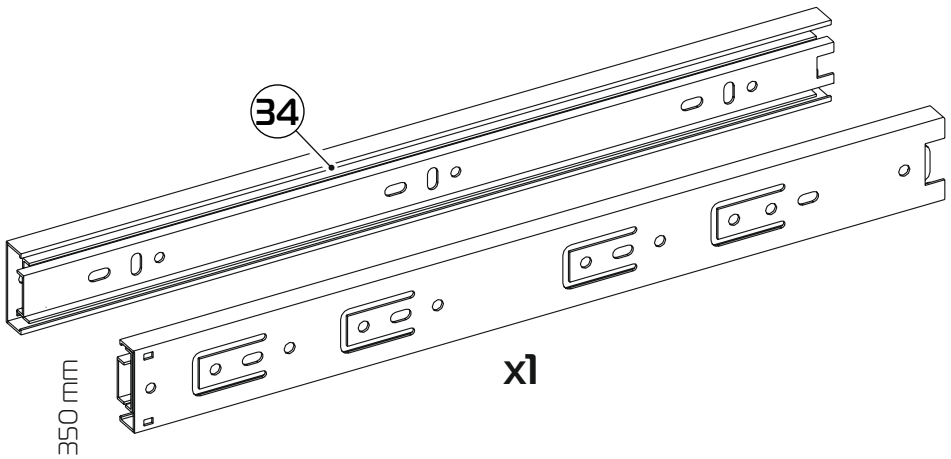

x1

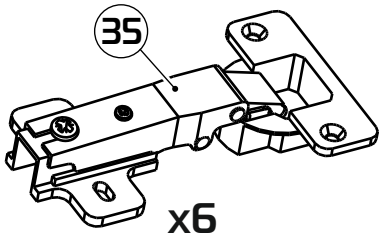

x6

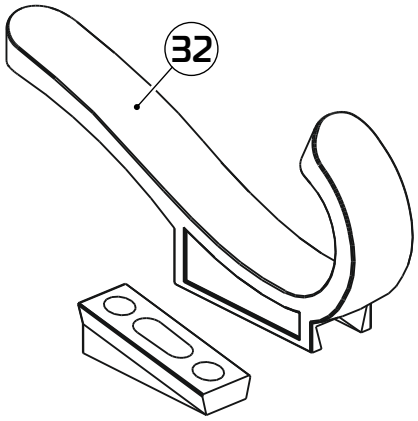

x5

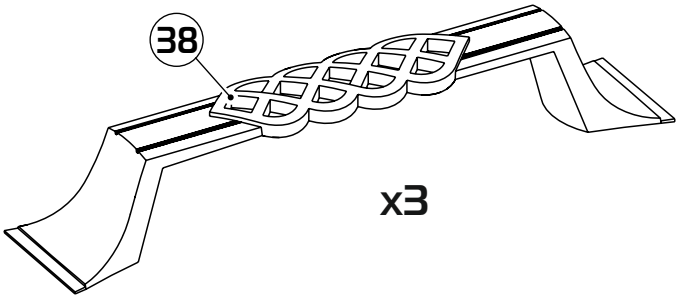

x3

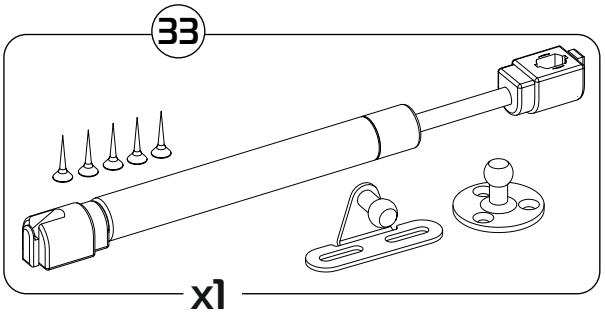

x1

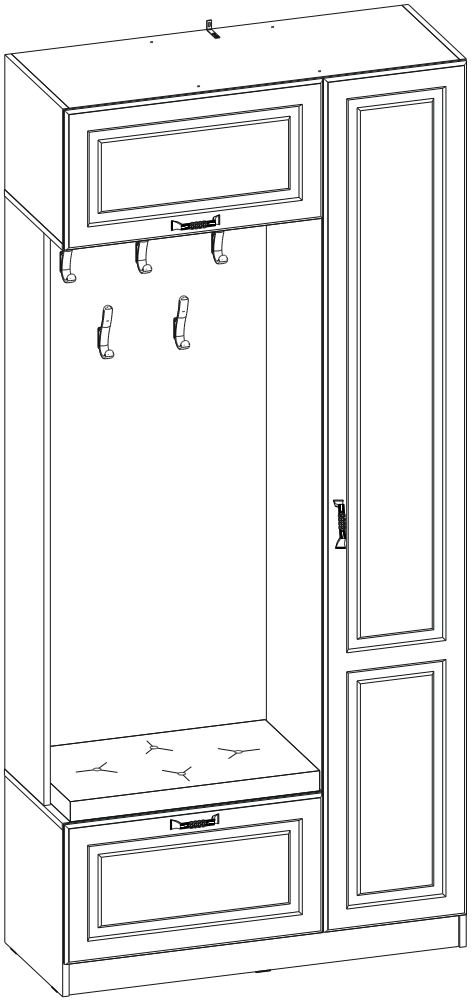


8

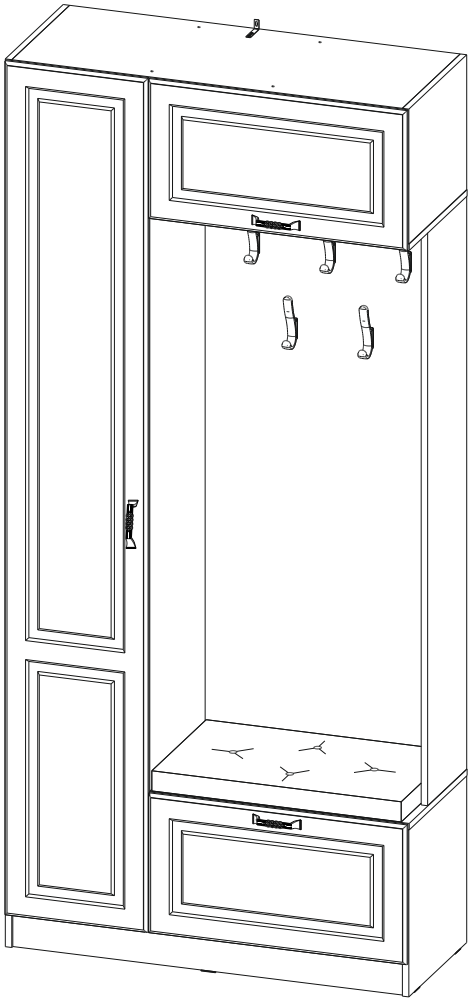


26

1

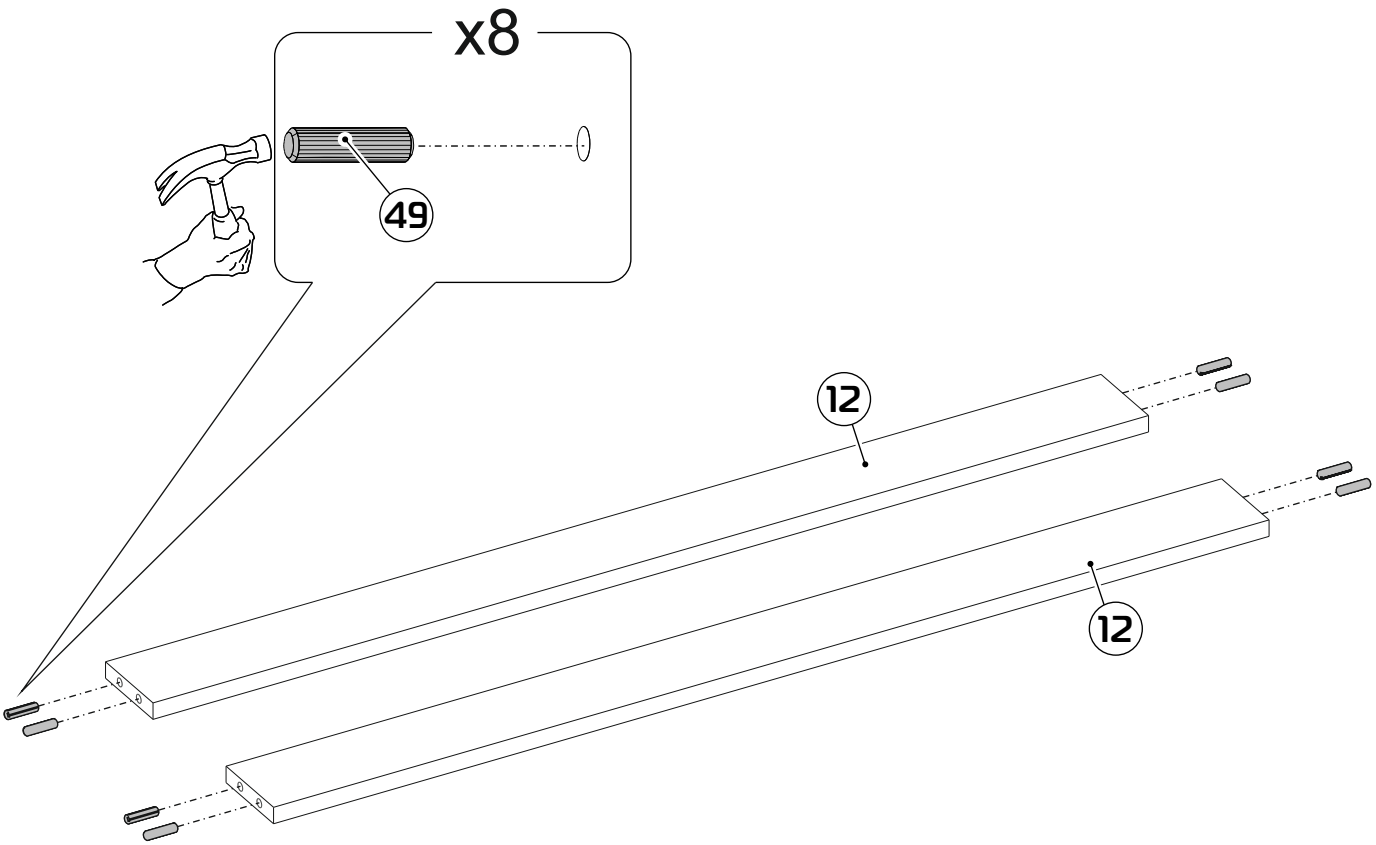

2

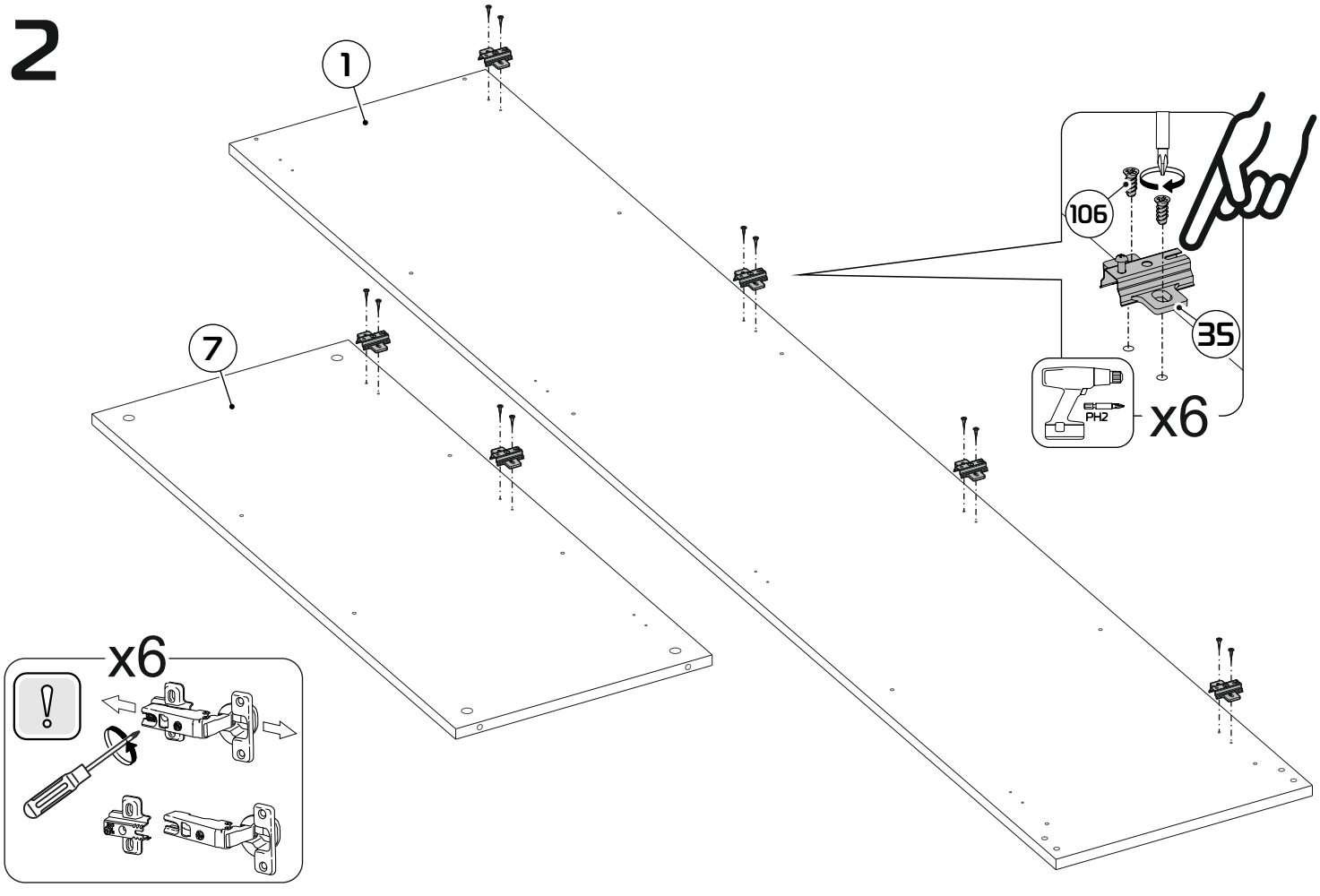

3

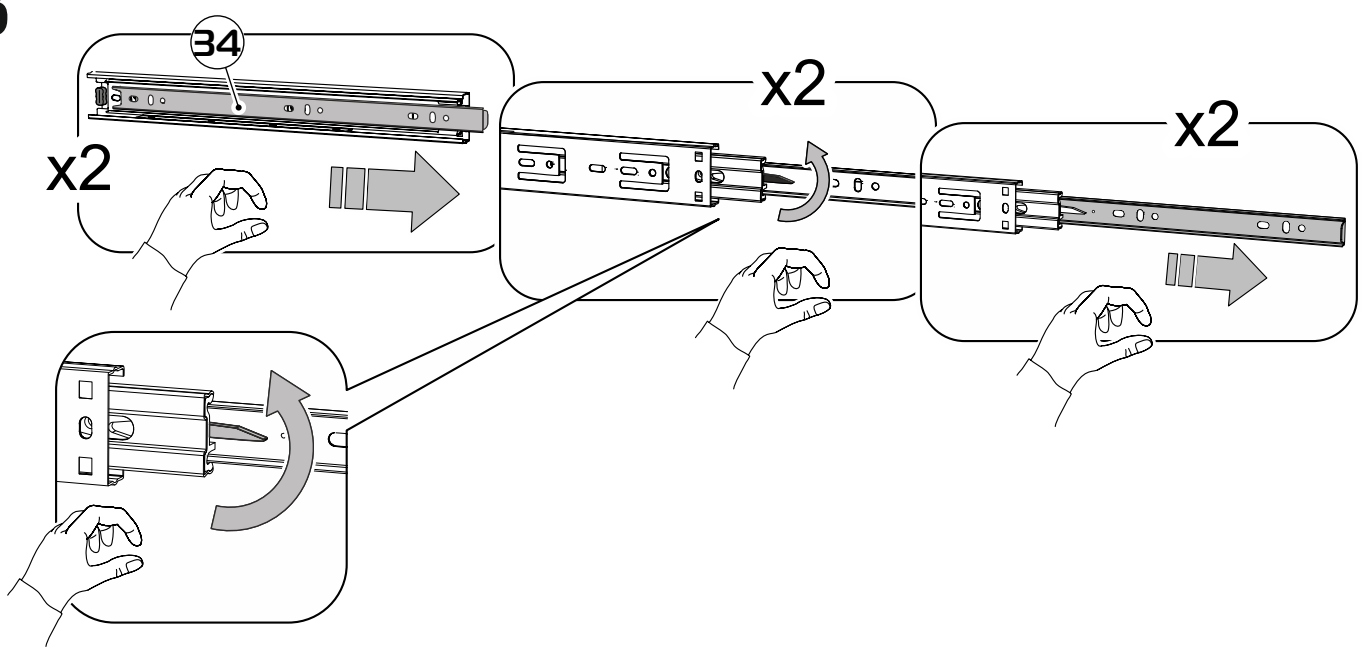

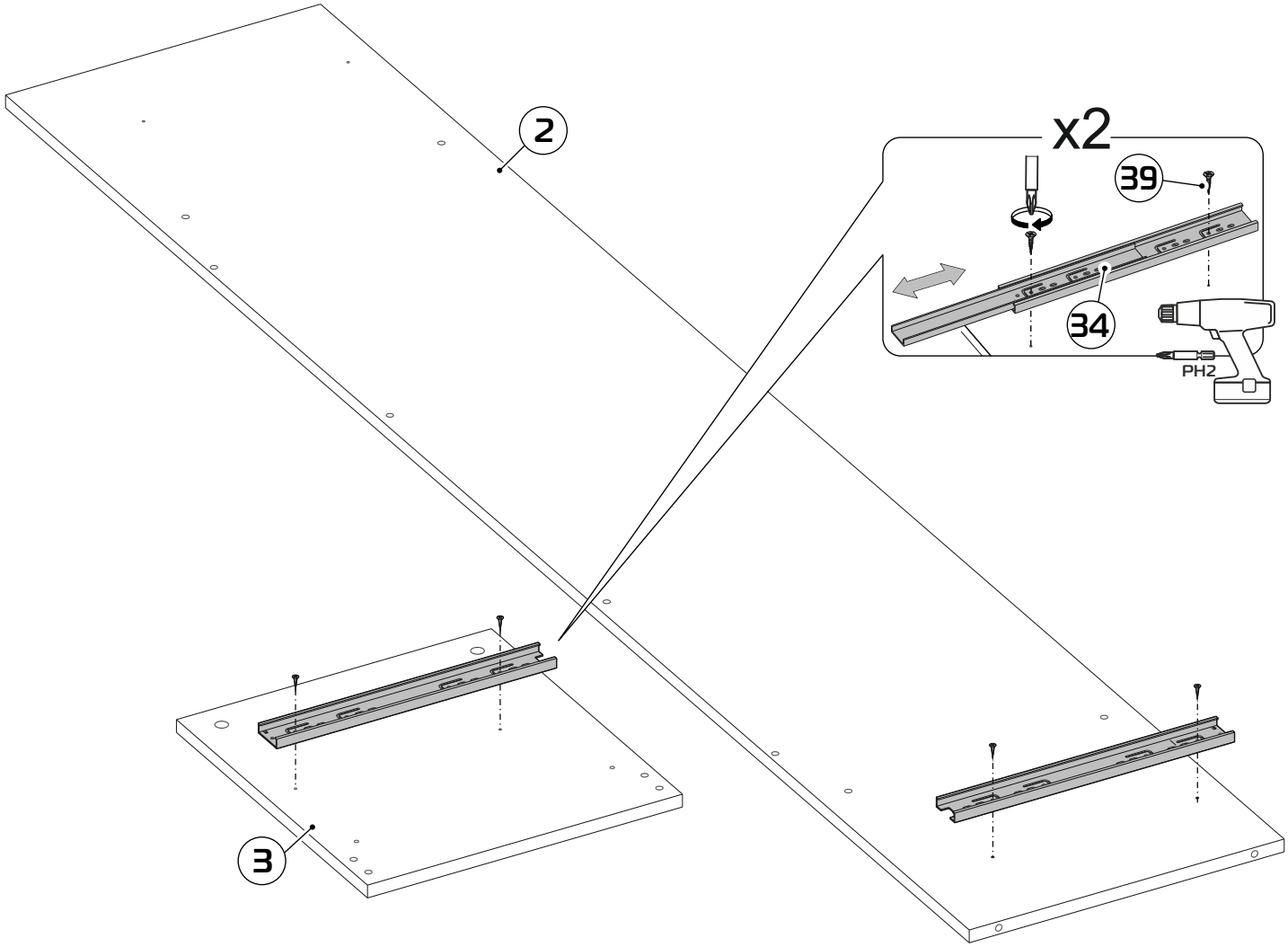

4

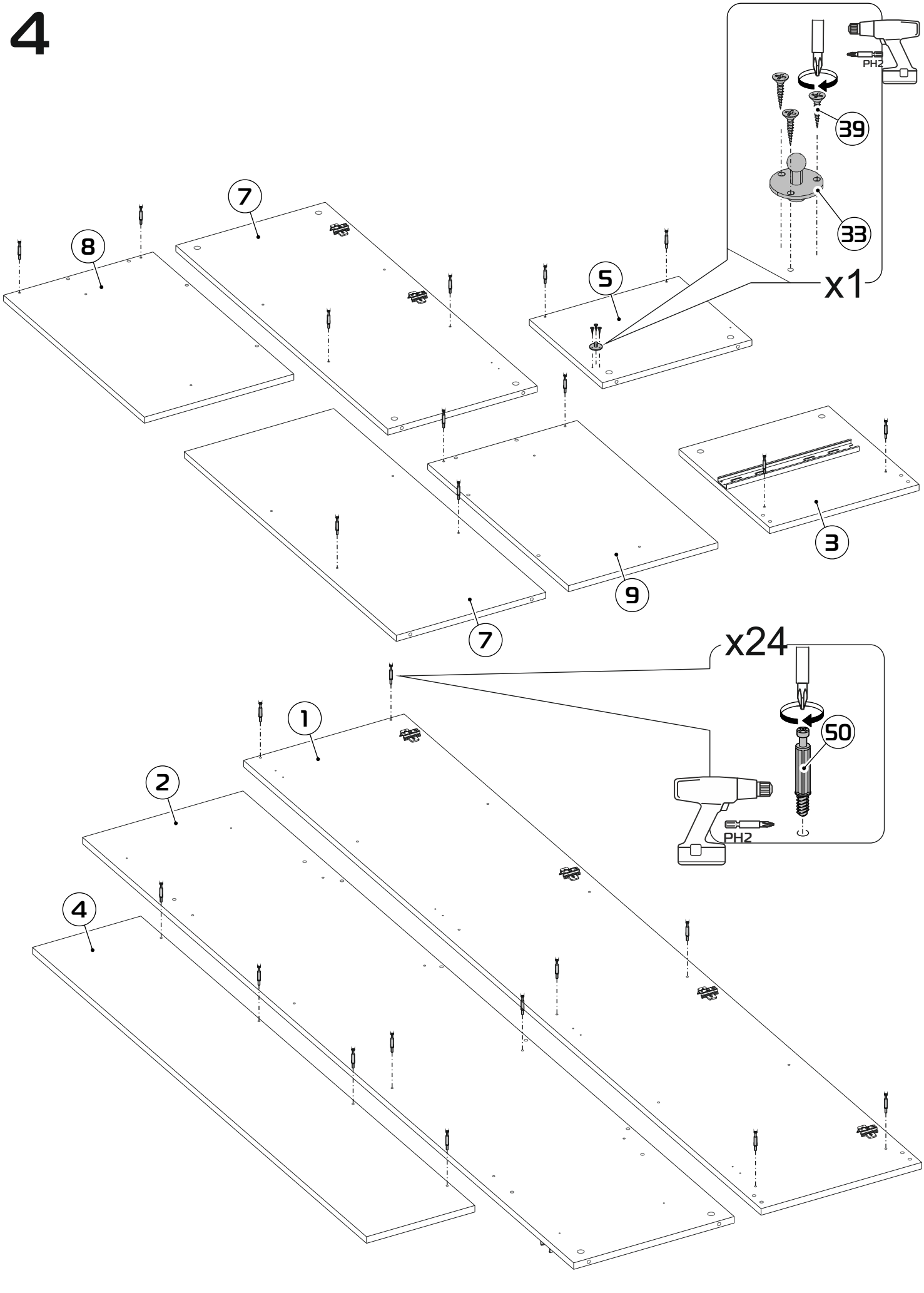

5

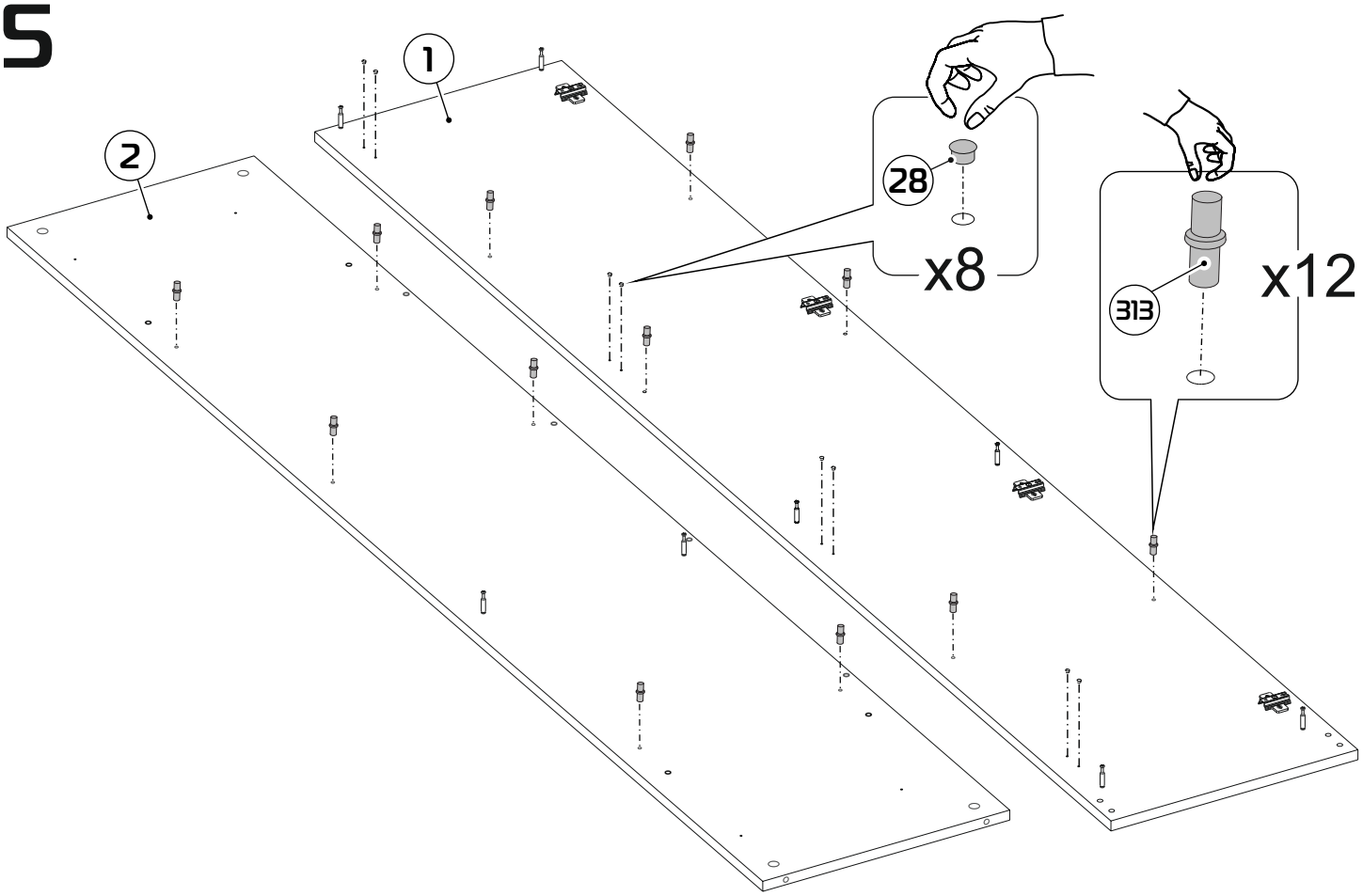
1
2
28
x8
313
x12

6

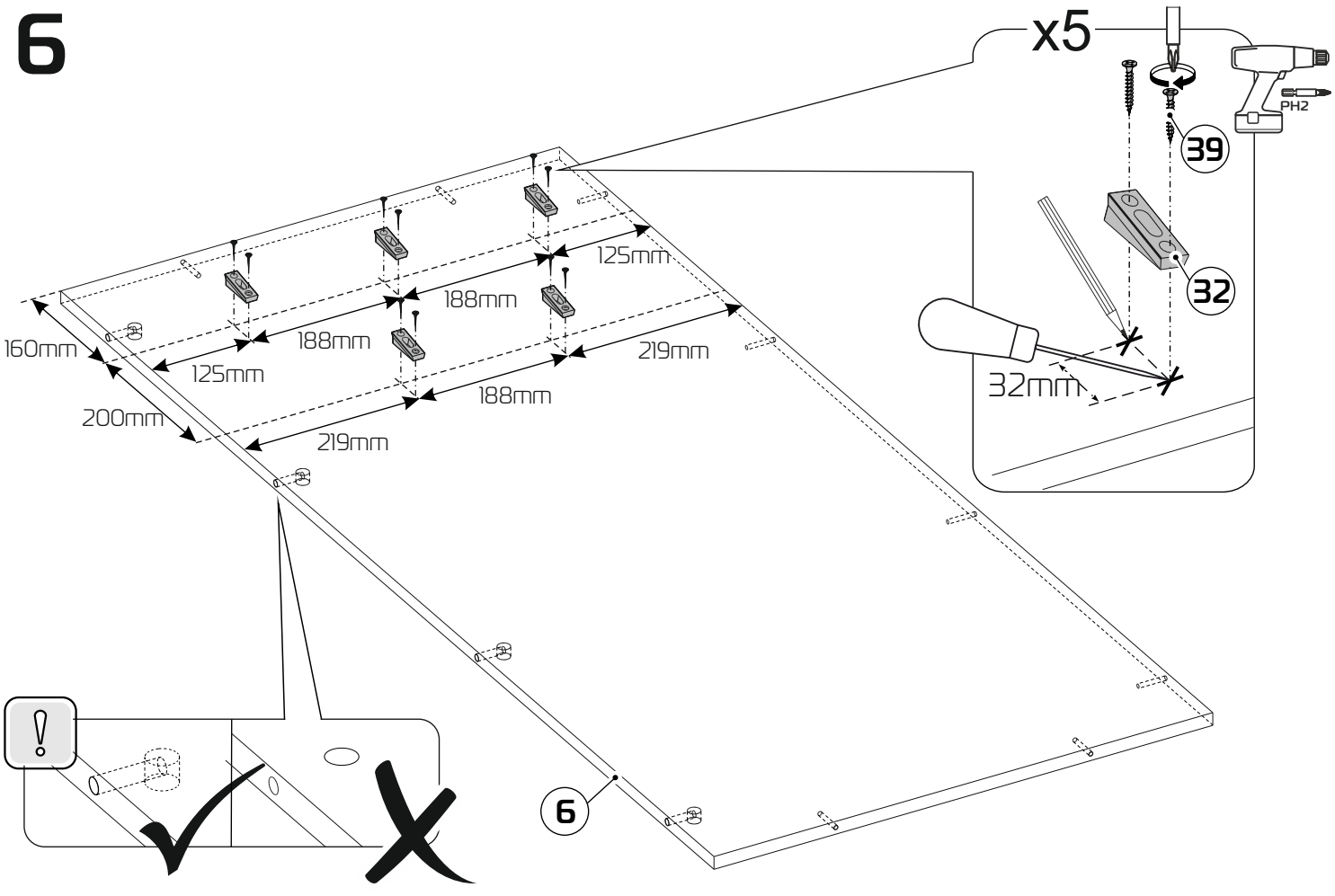
x5
PH2
39
32
32mm
125mm
188mm
188mm
160mm
125mm
219mm
188mm
200mm
219mm
!
6

7

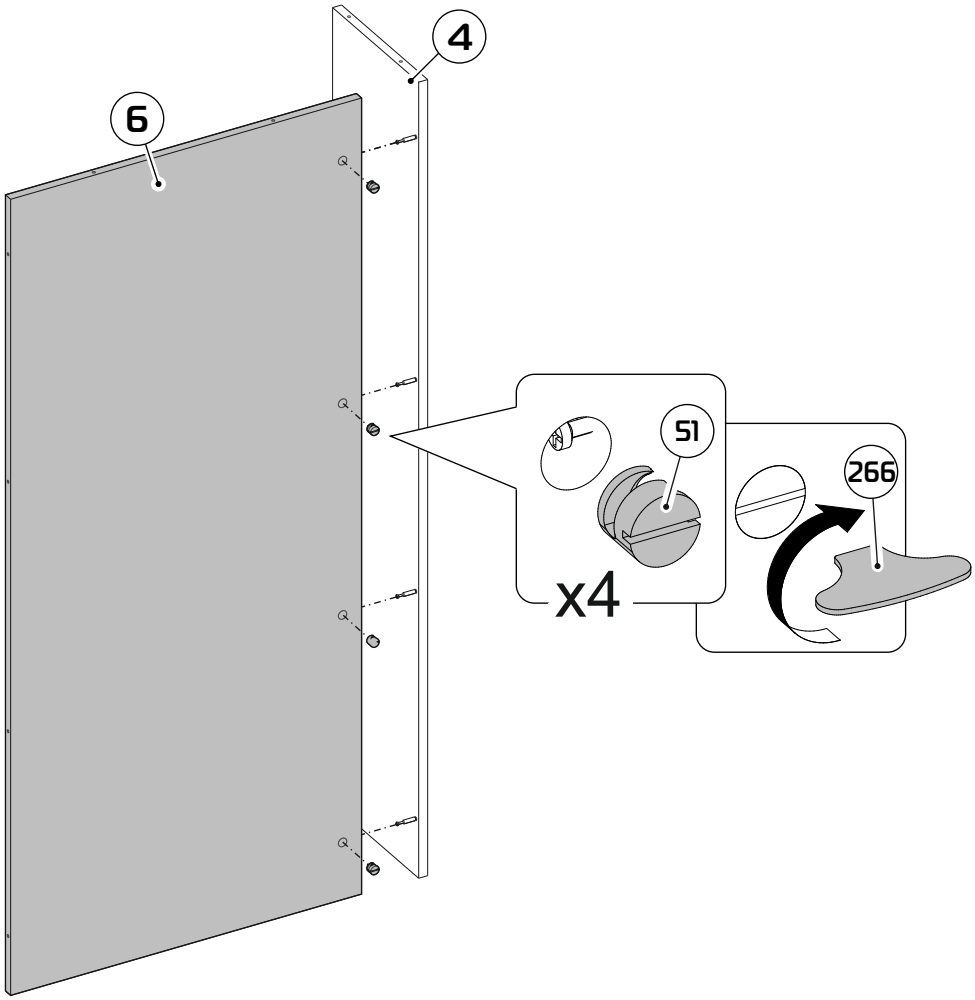

8

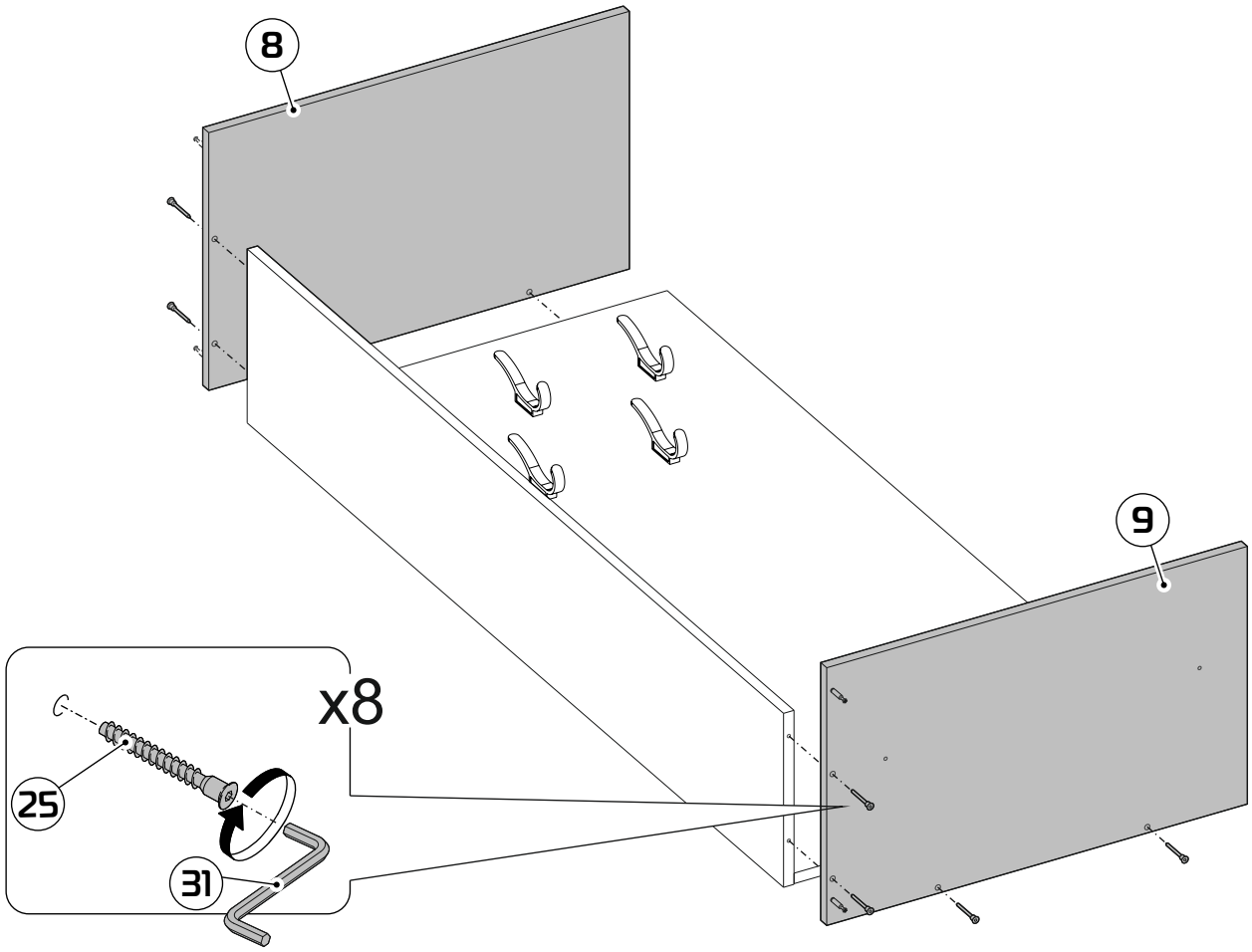

9

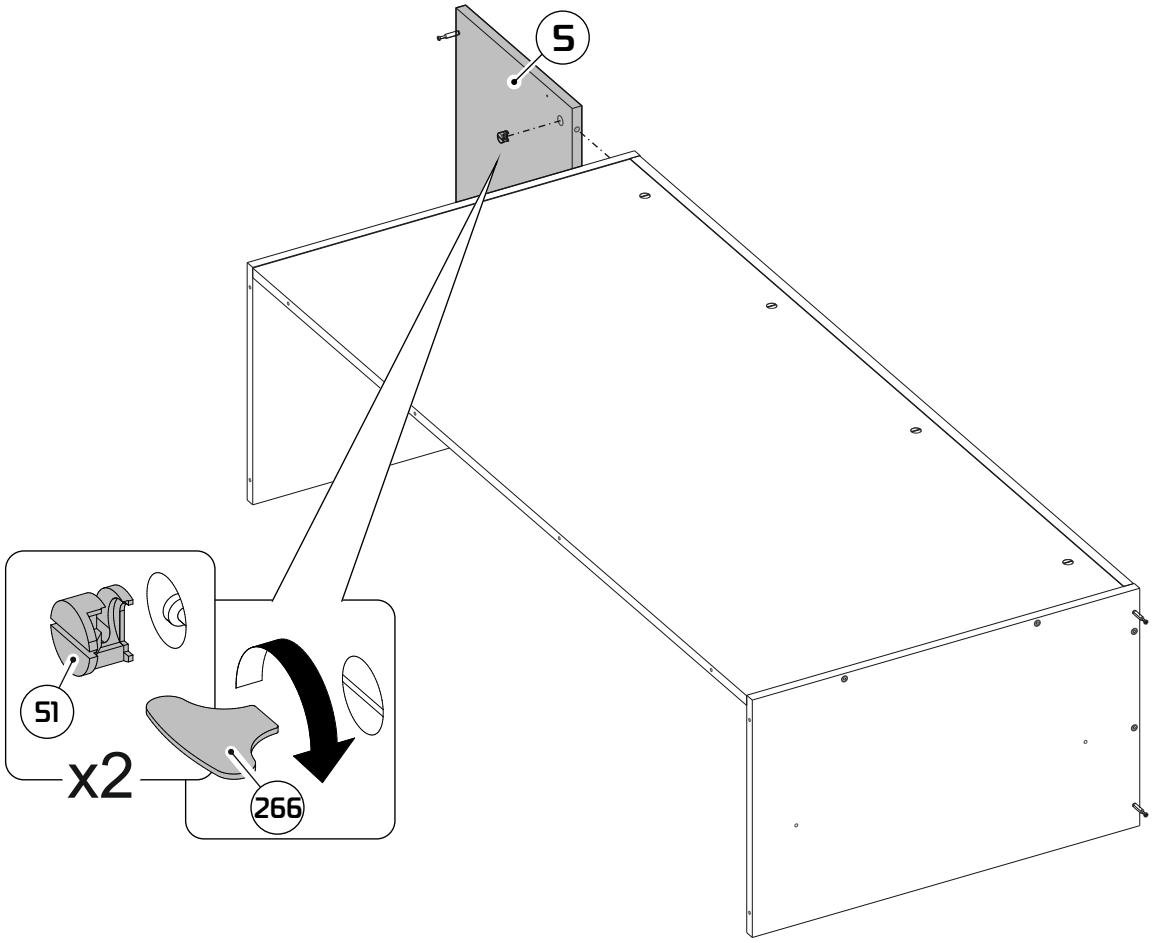

10

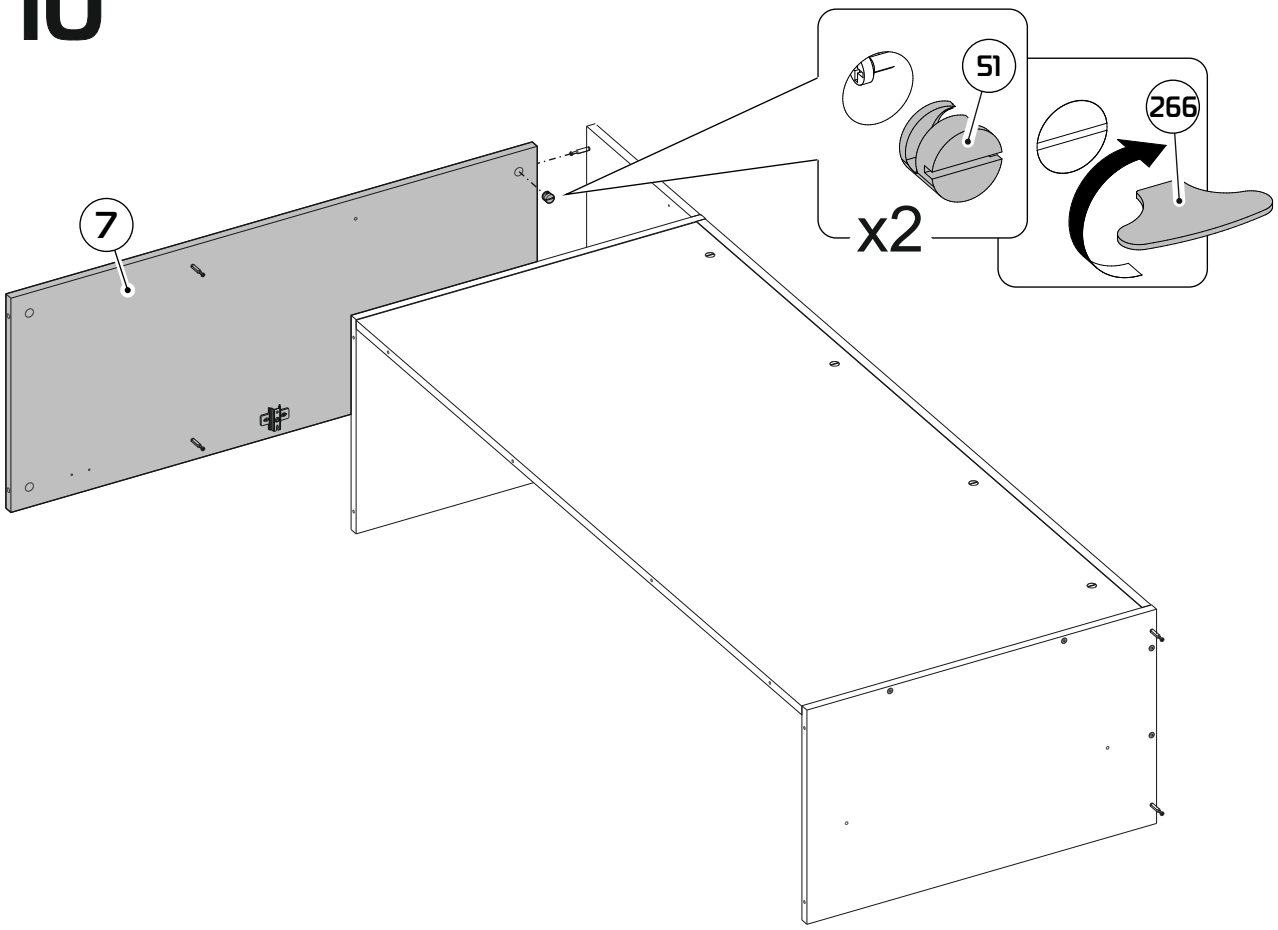

11

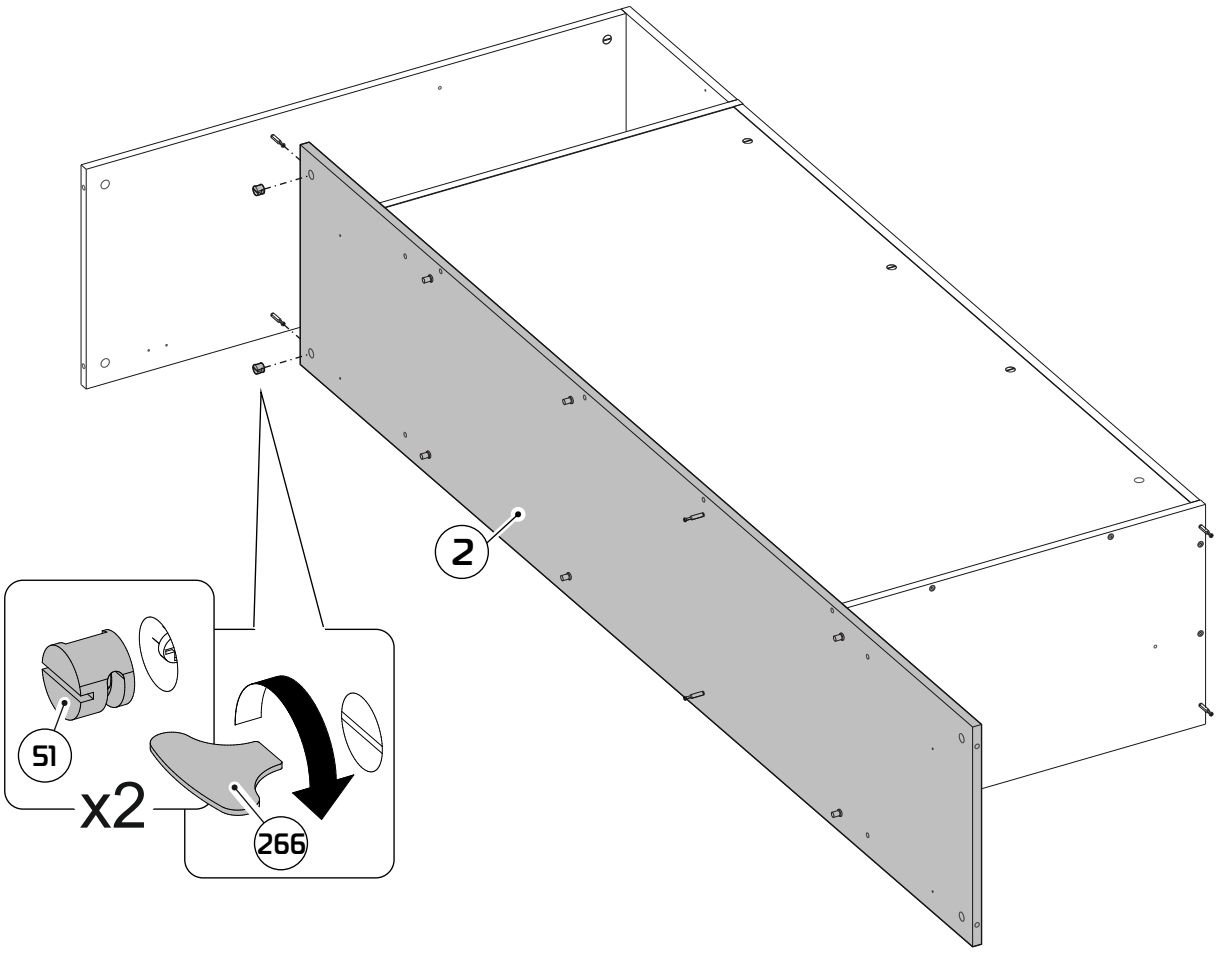

12

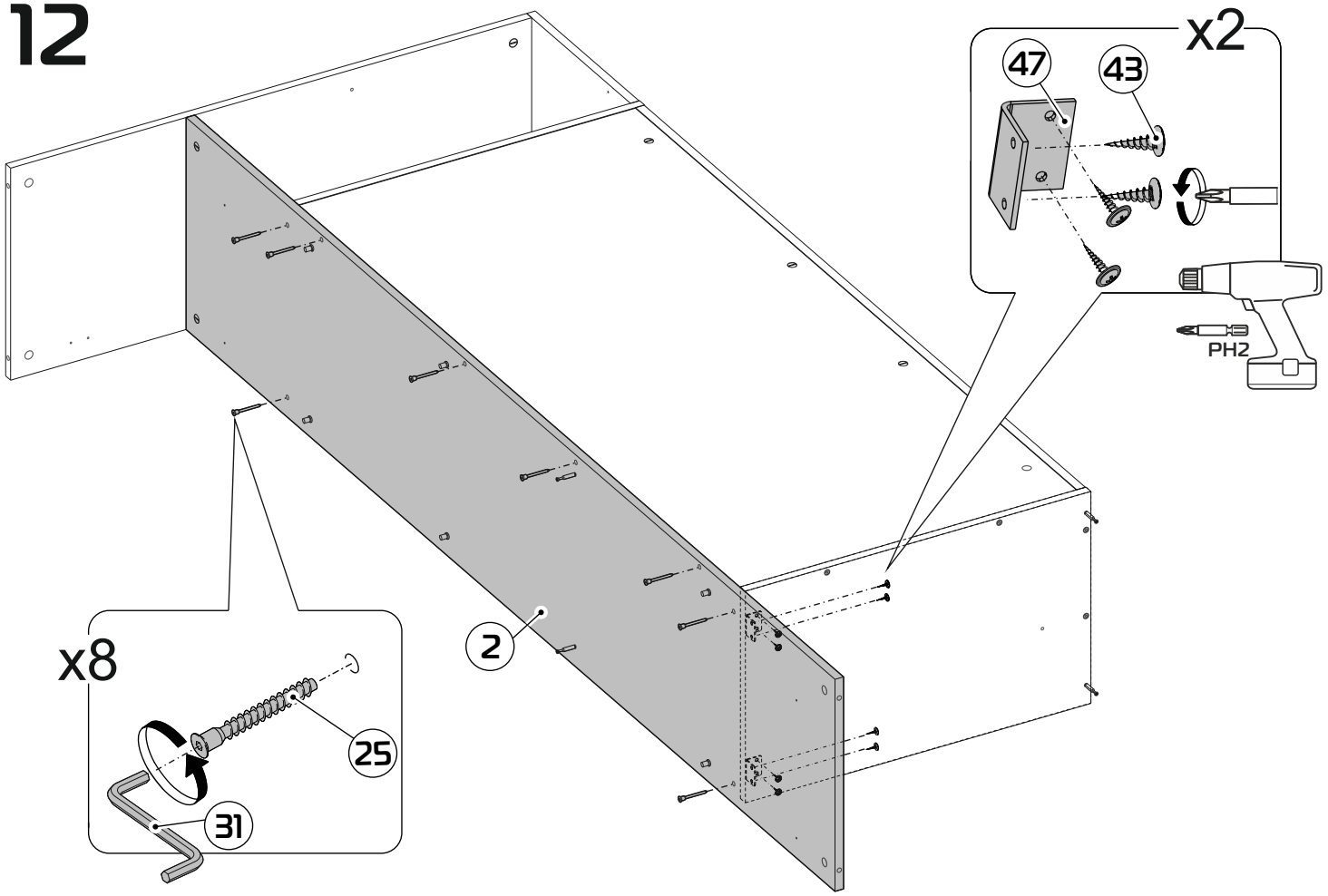

13

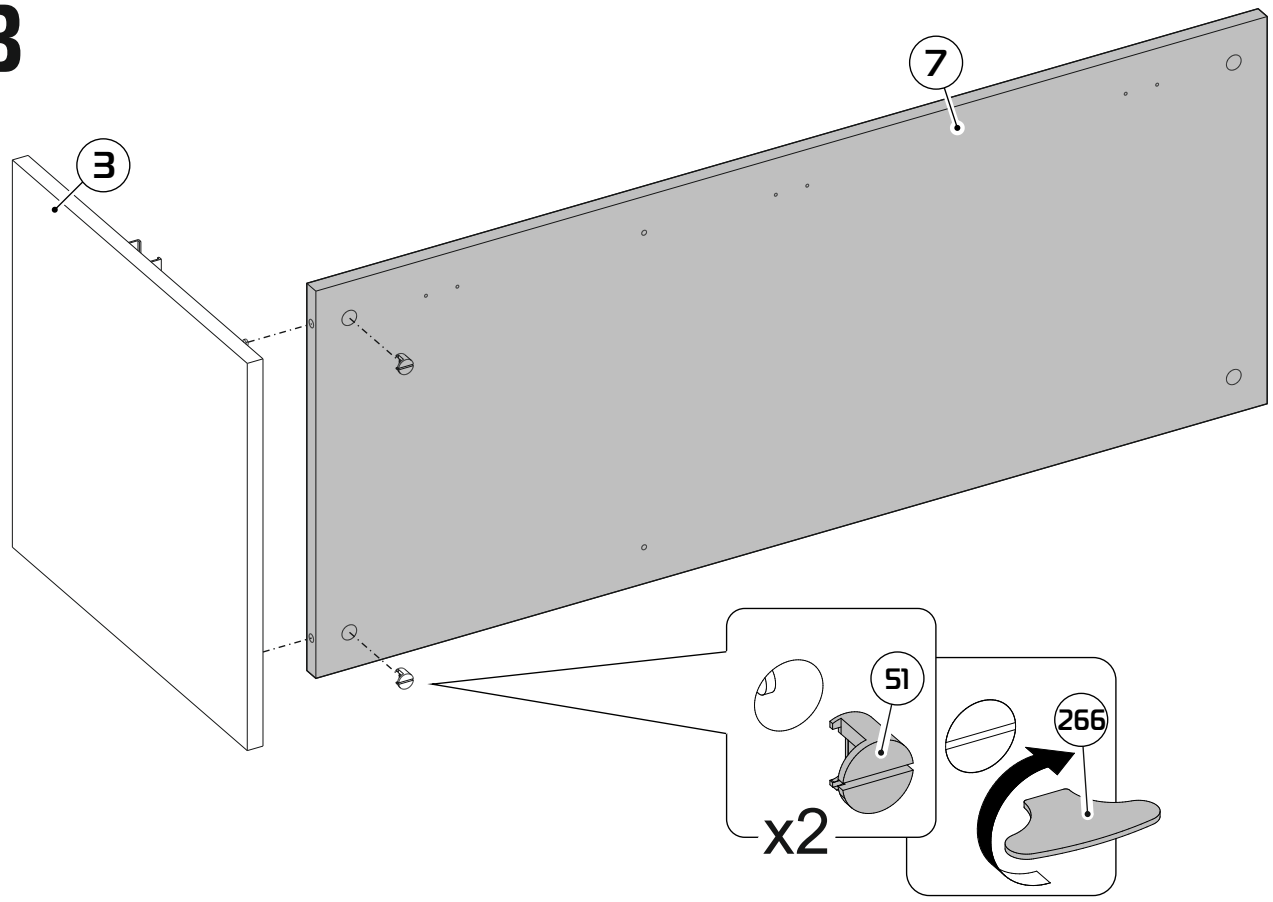

14

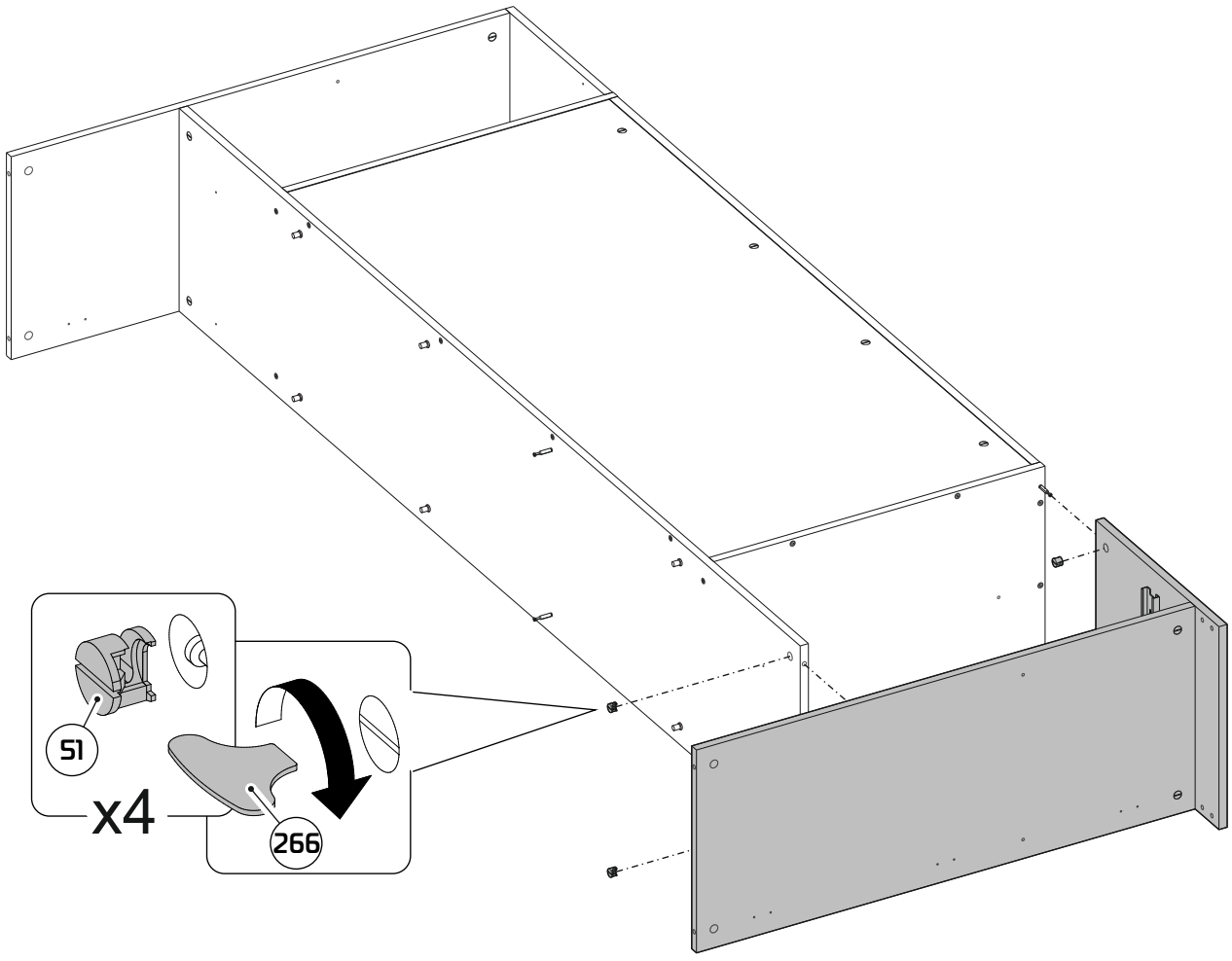

15

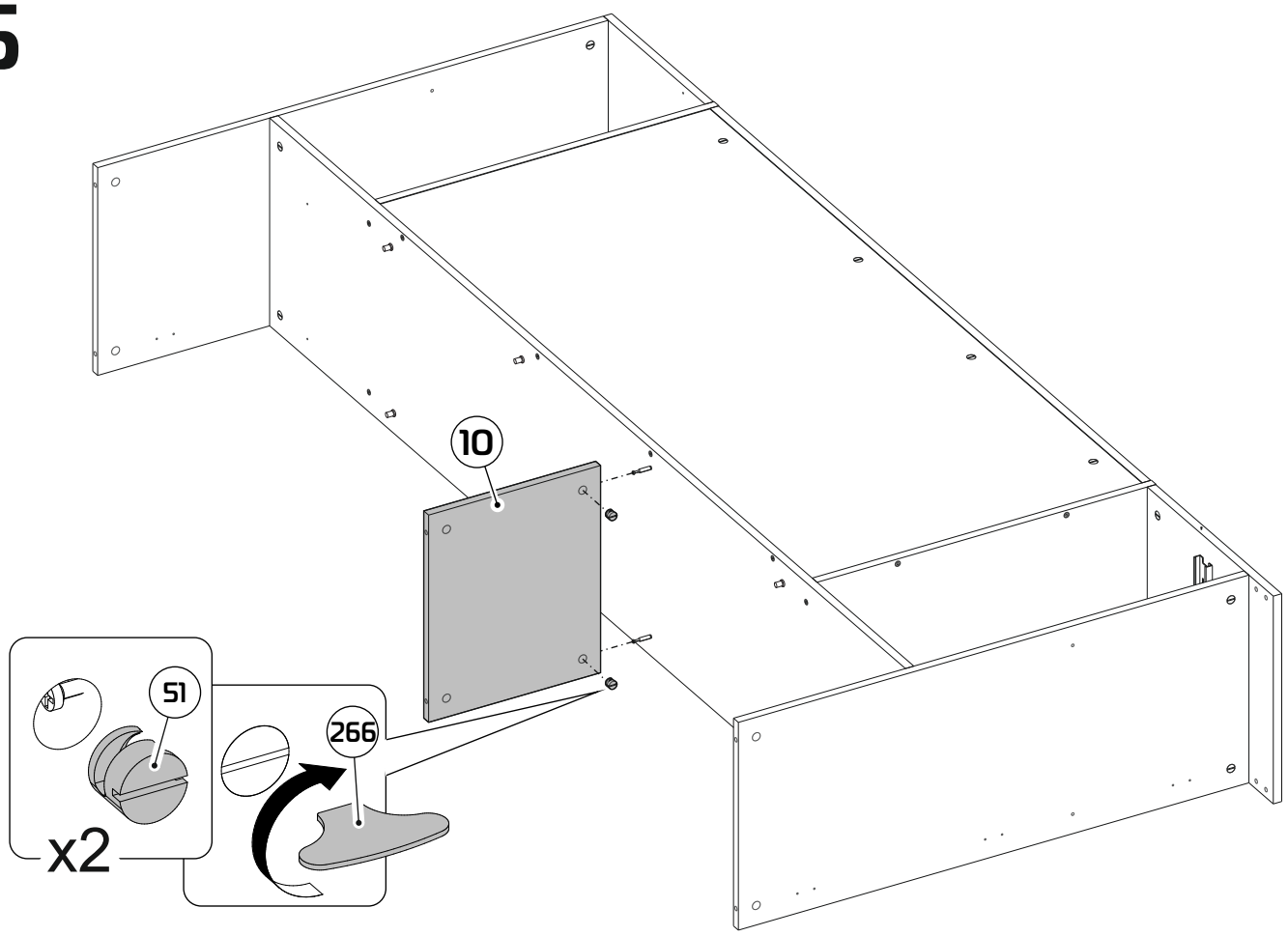

16

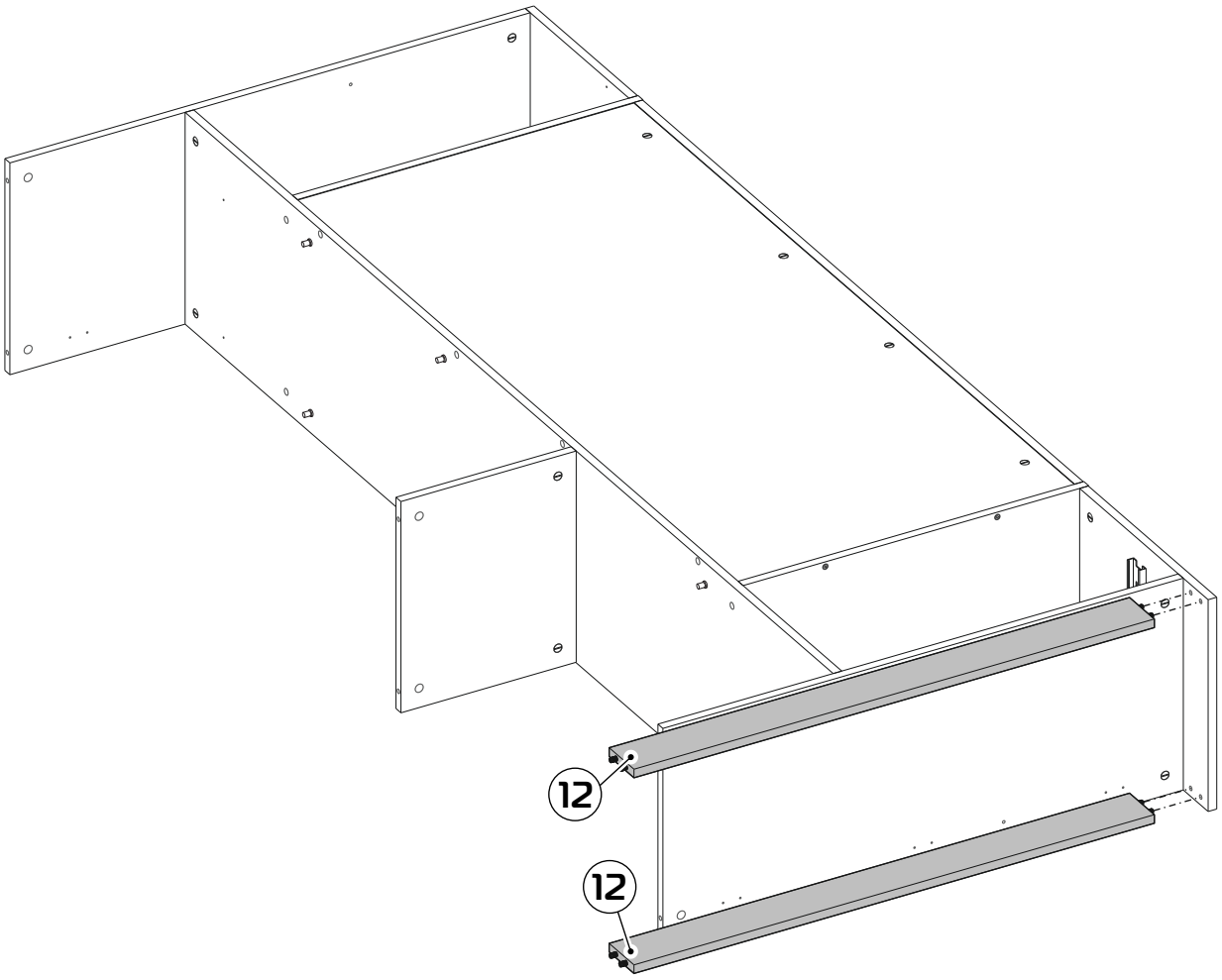

17

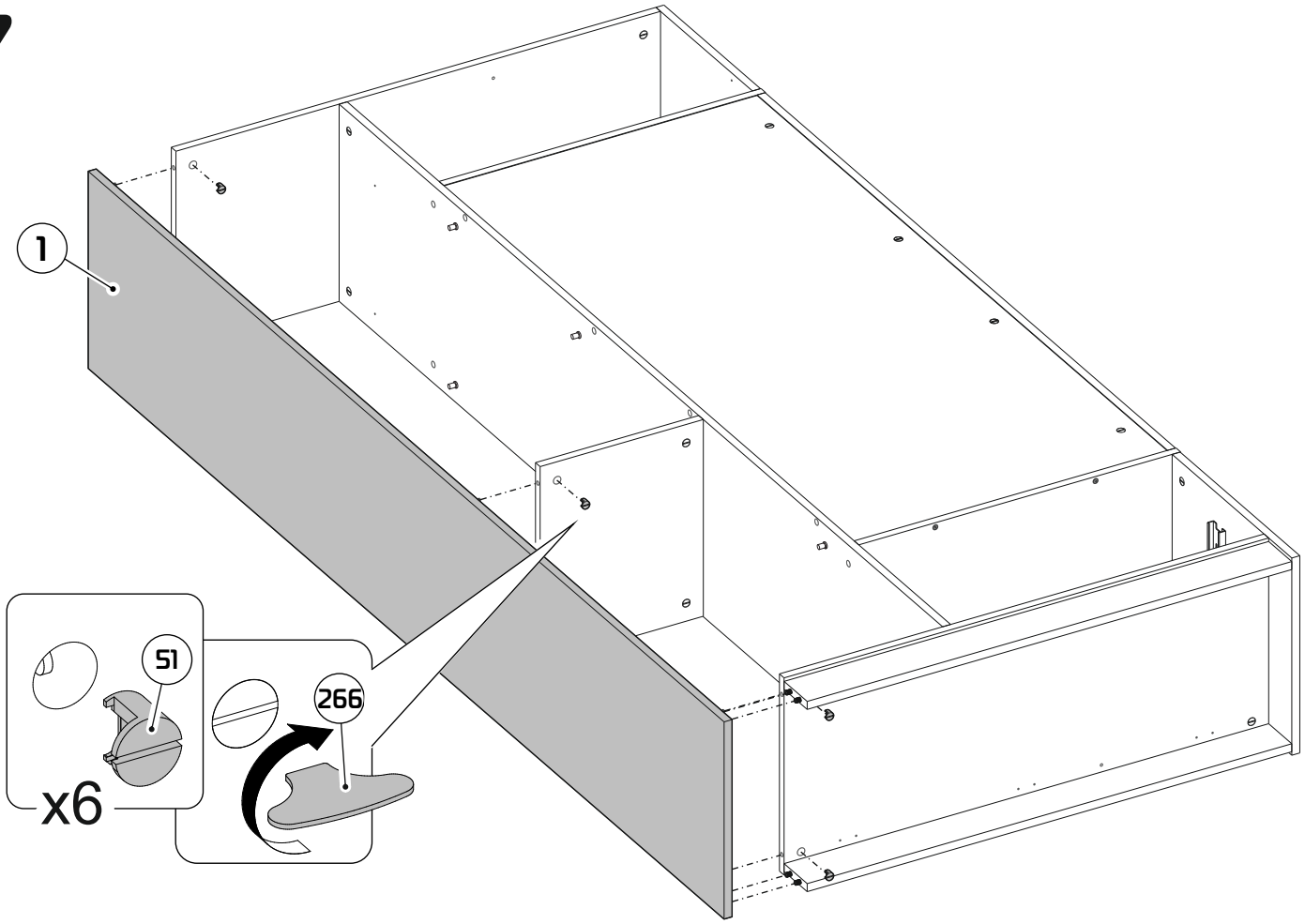

18

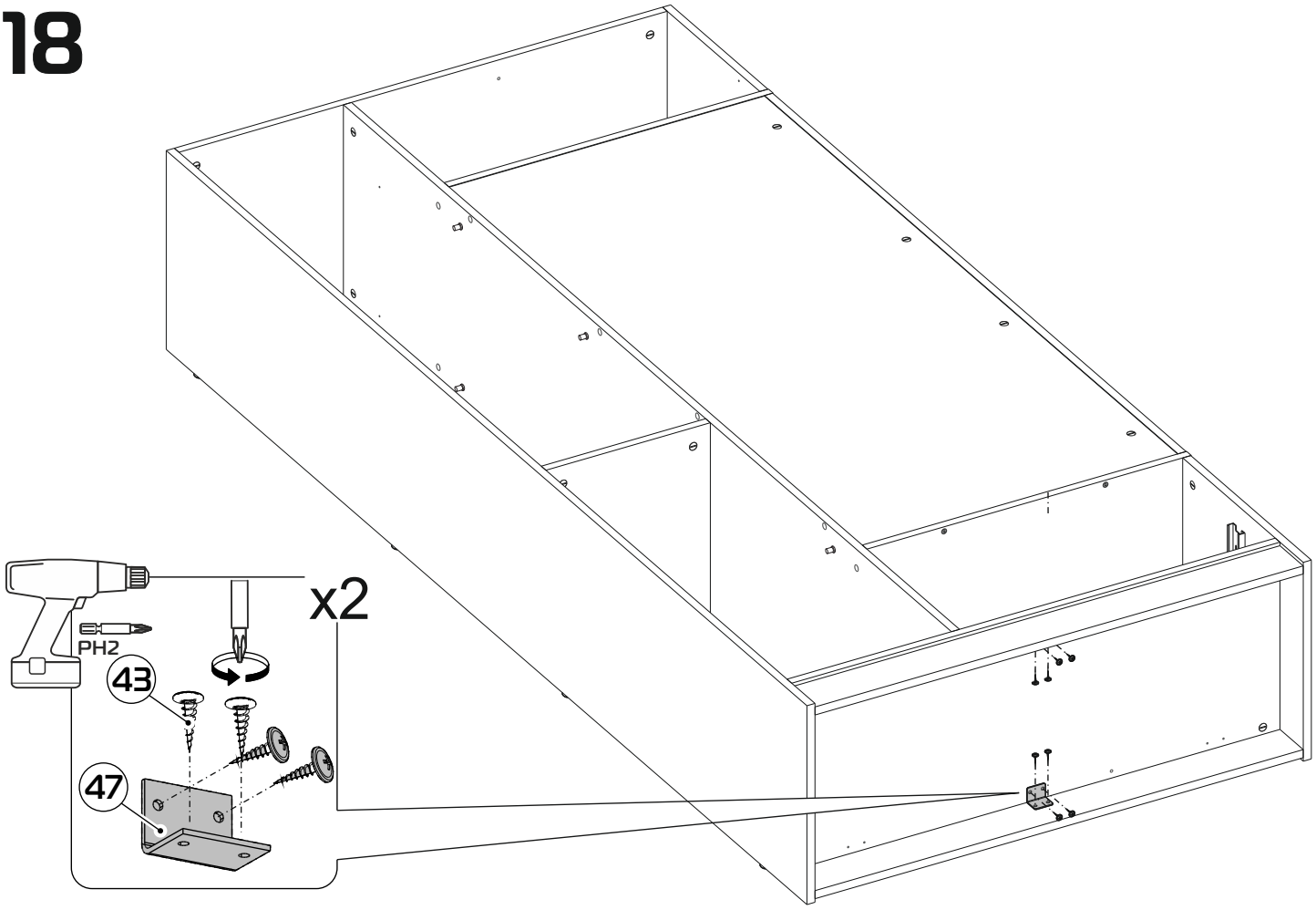

19

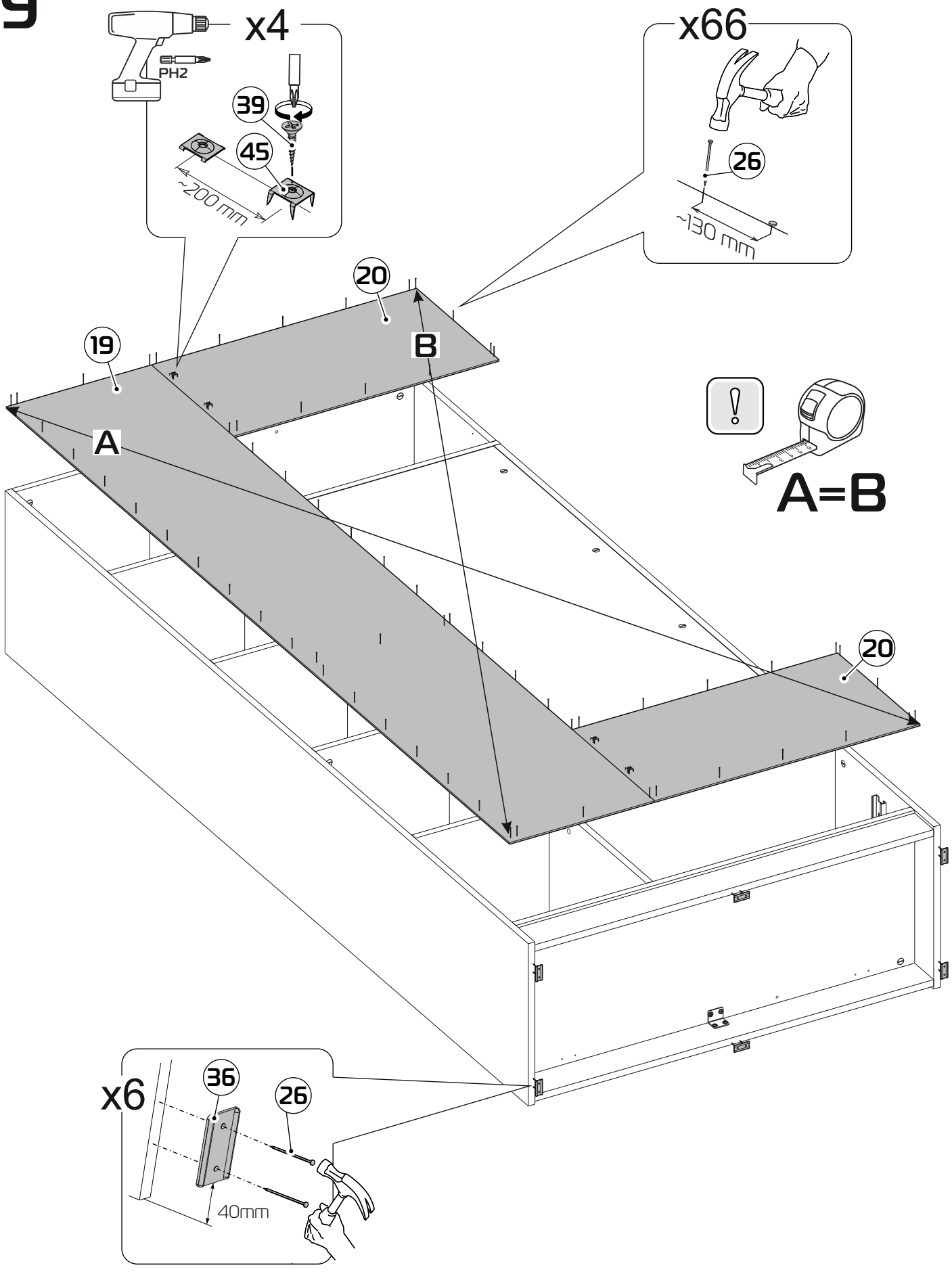

20

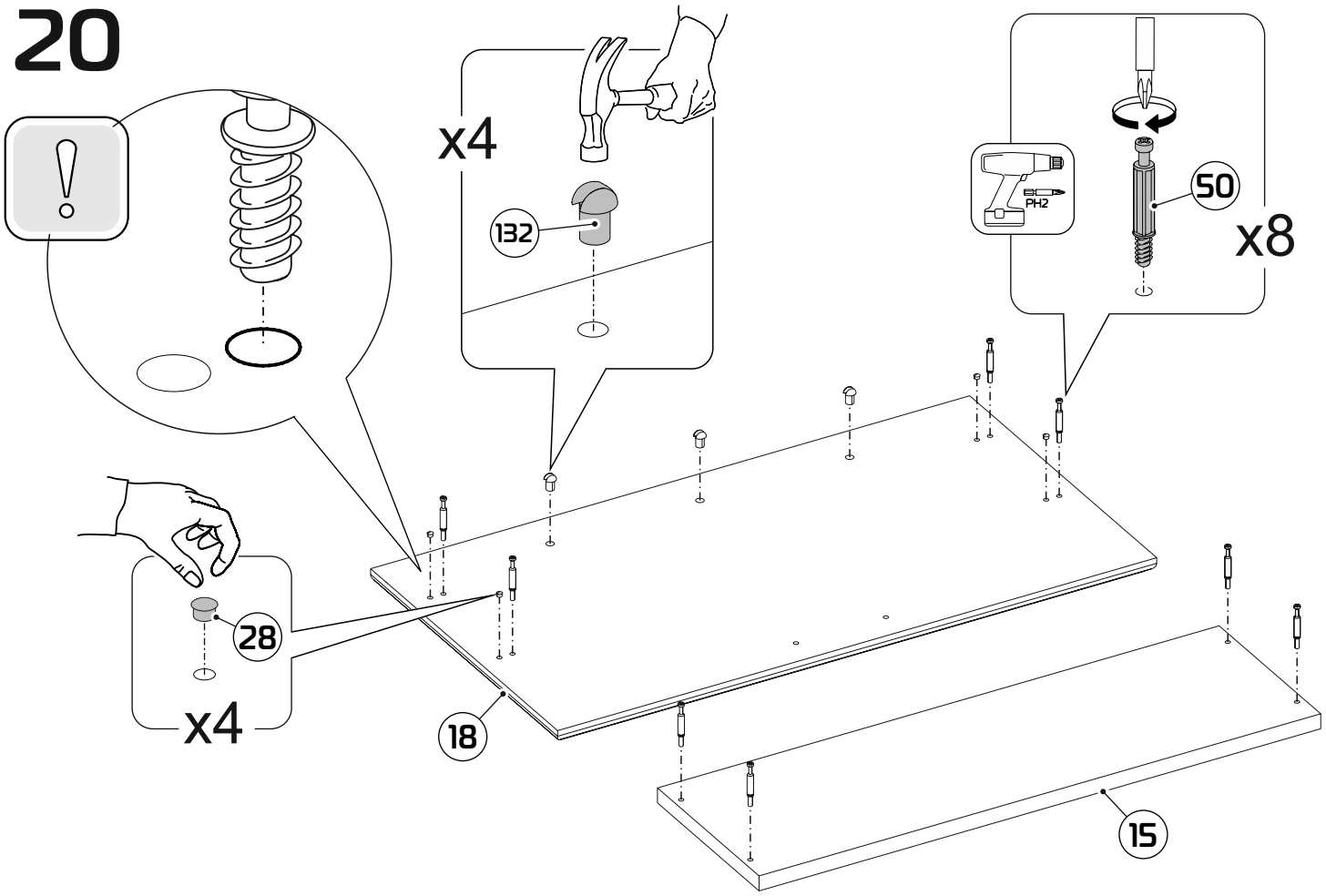

21

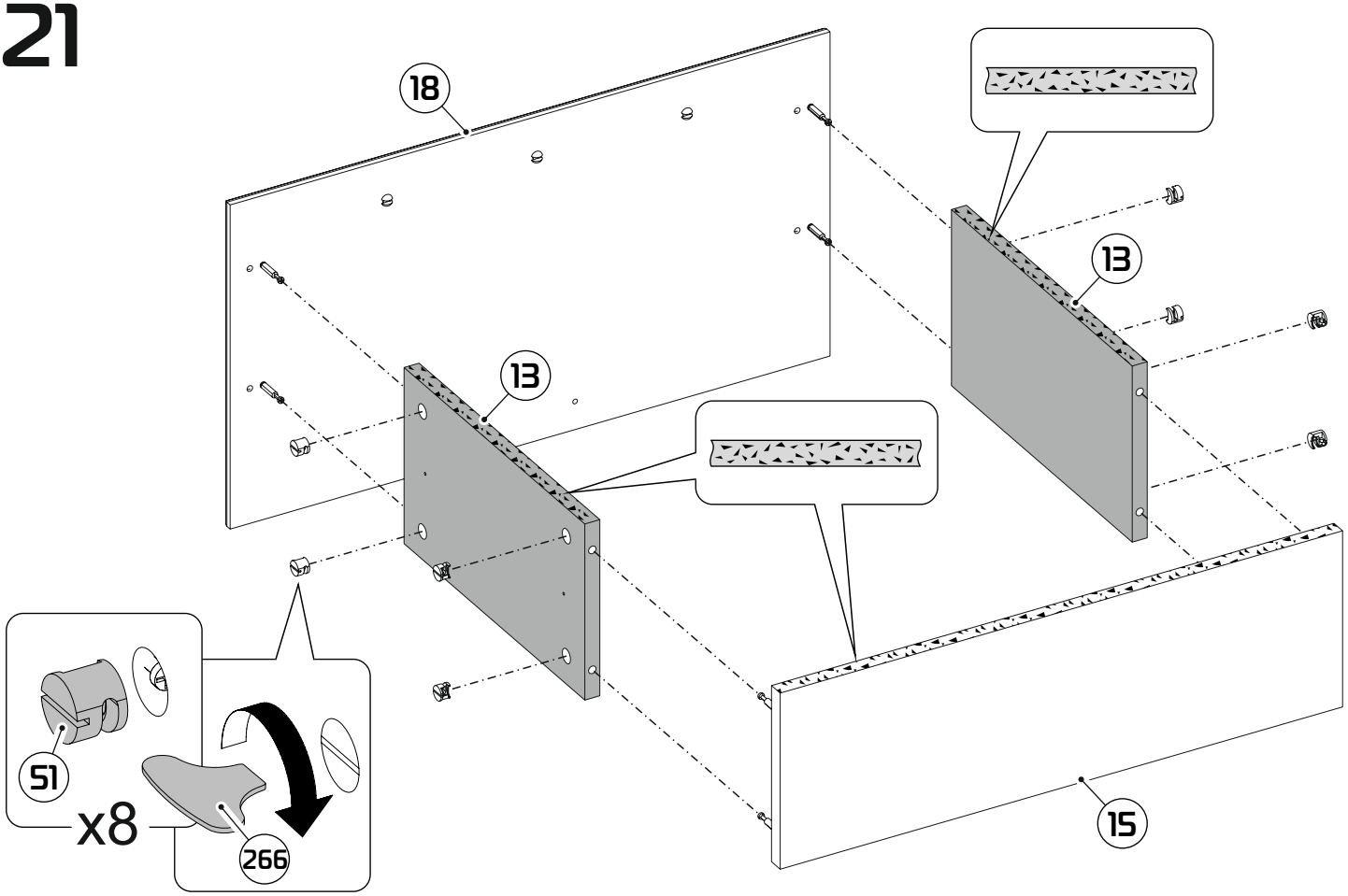

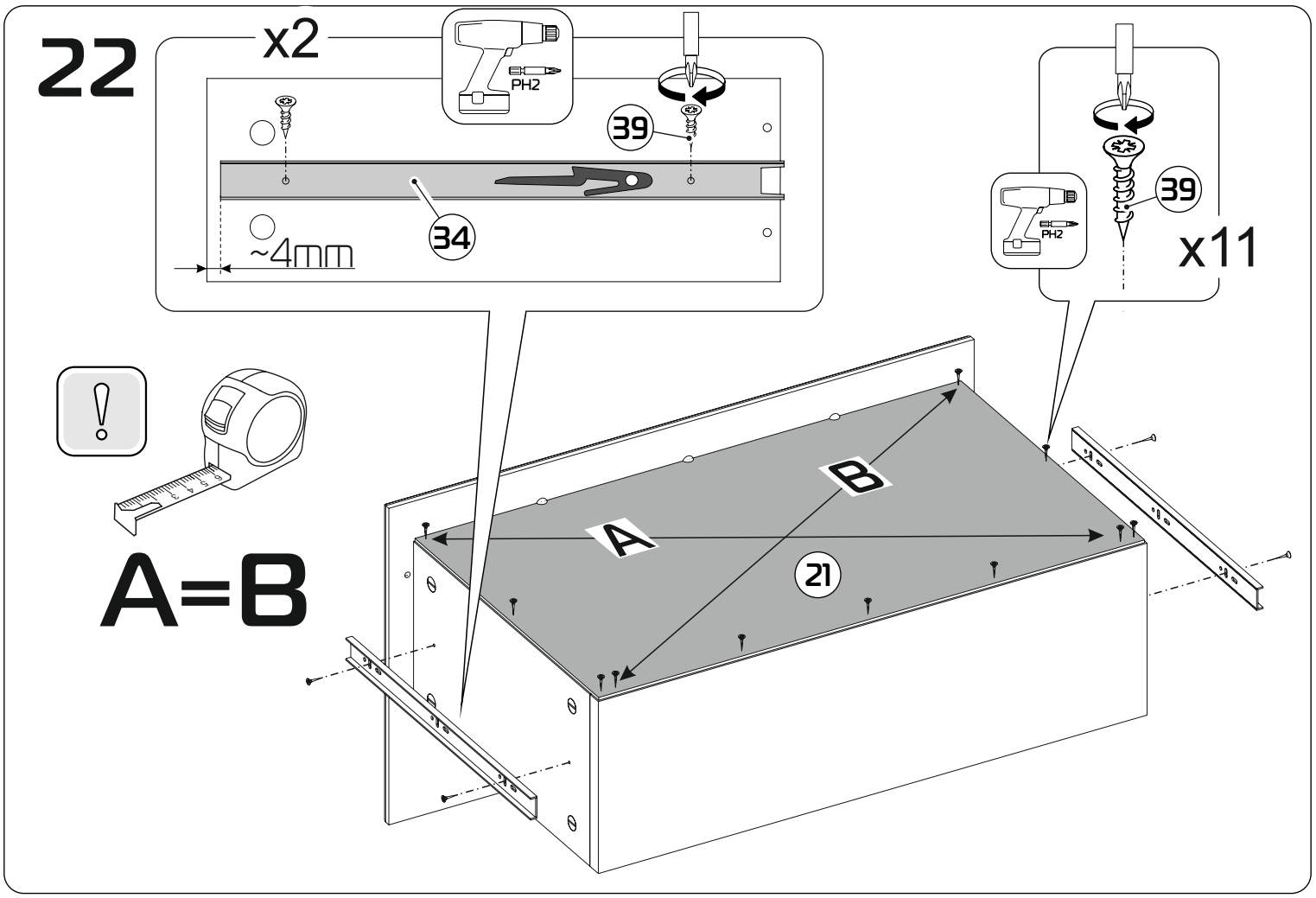
22
x2
PH2
39
34
~4mm
39
PH2
x11
A=B
A
B
21

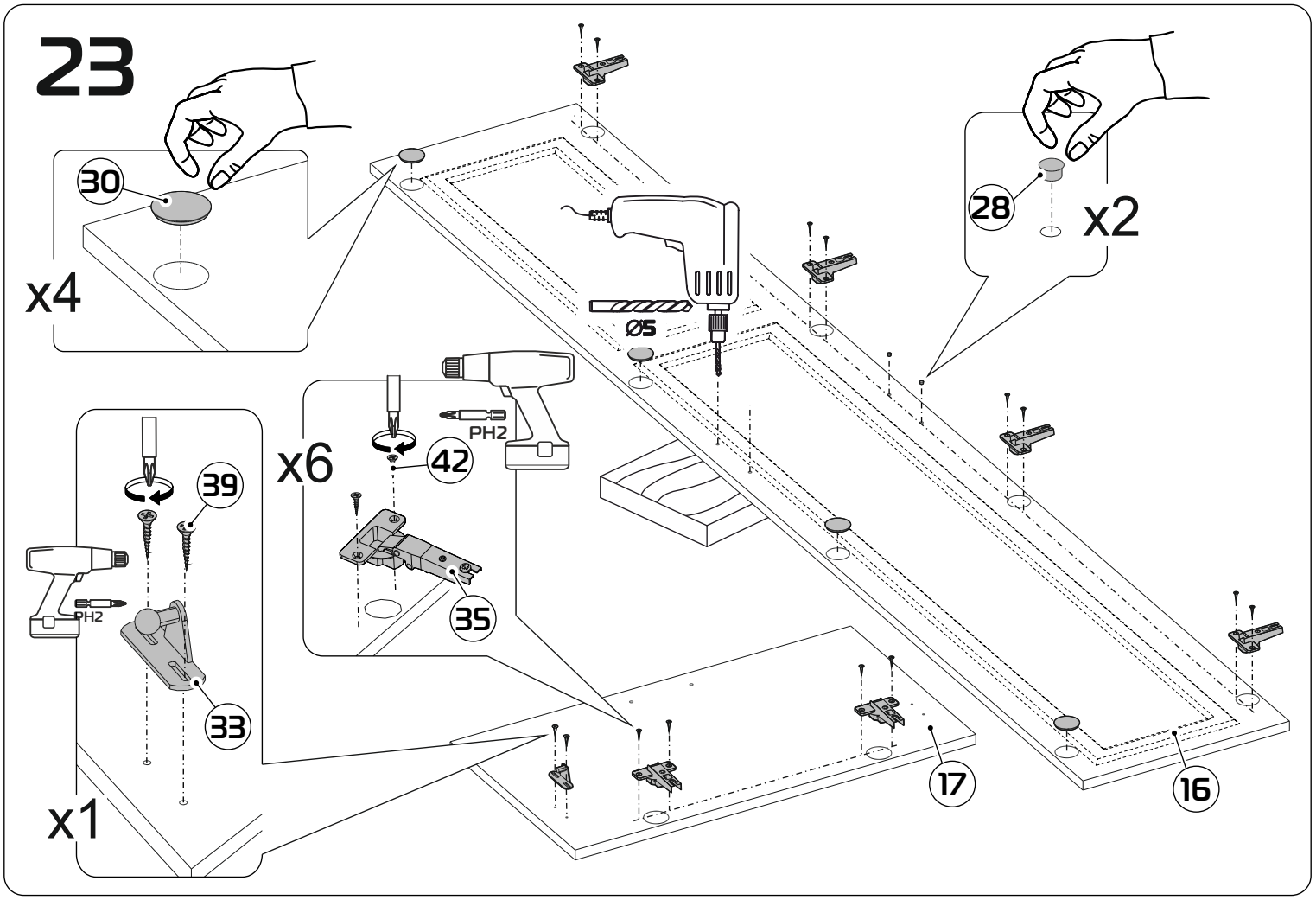
23
30
x4
28
x2
Ø5
PH2
42
x6
39
PH2
35
33
x1
17
16

24

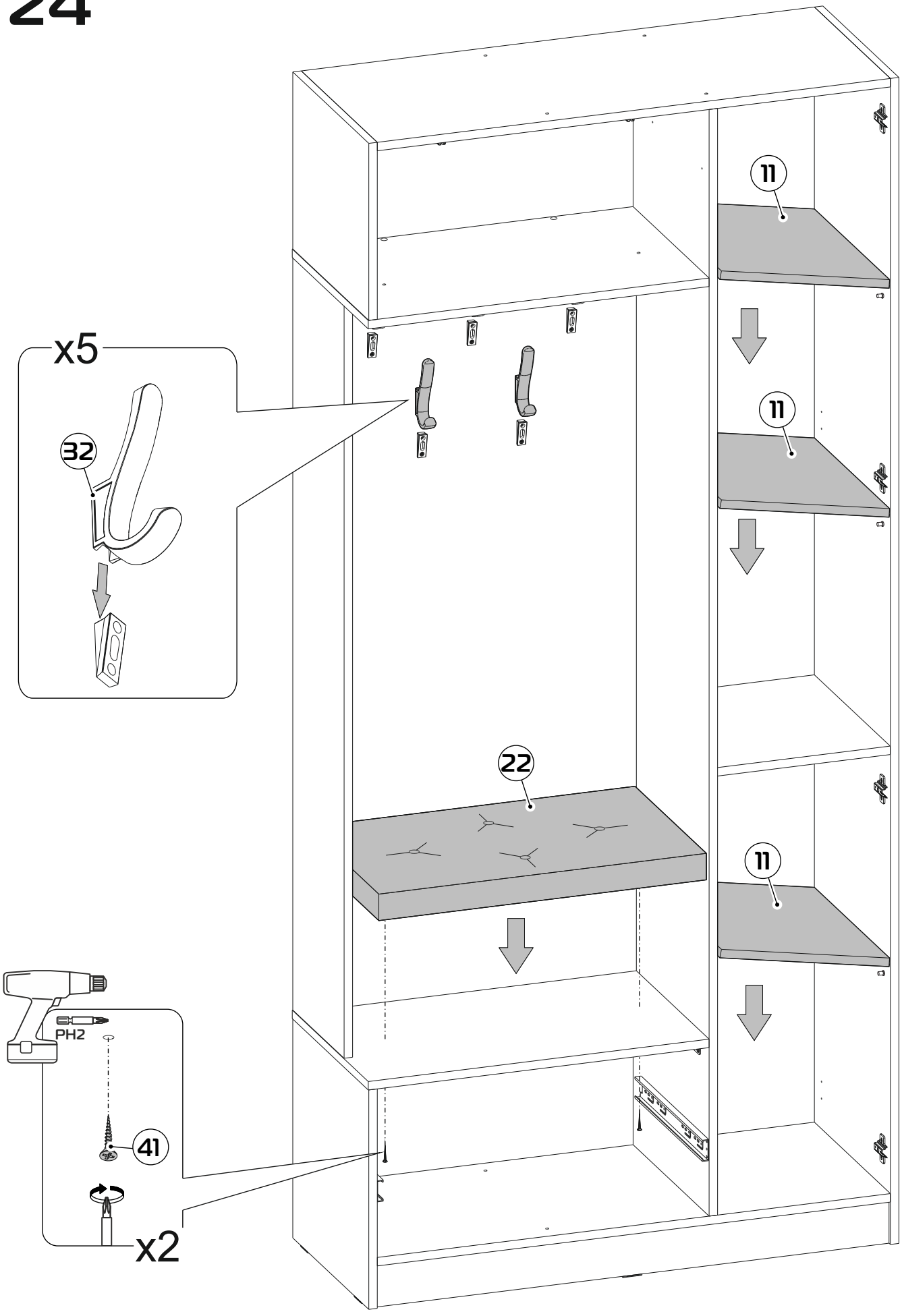

25

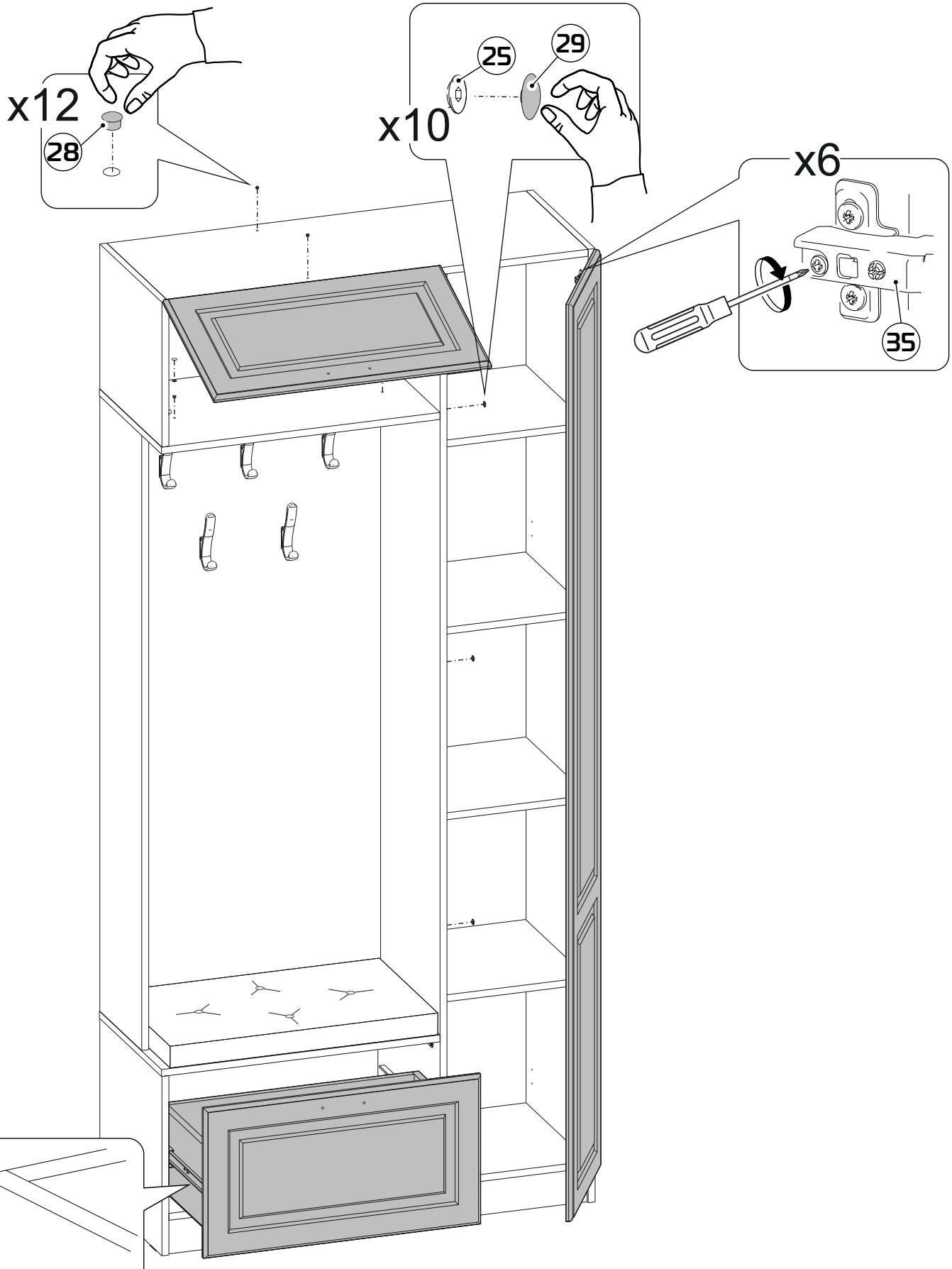

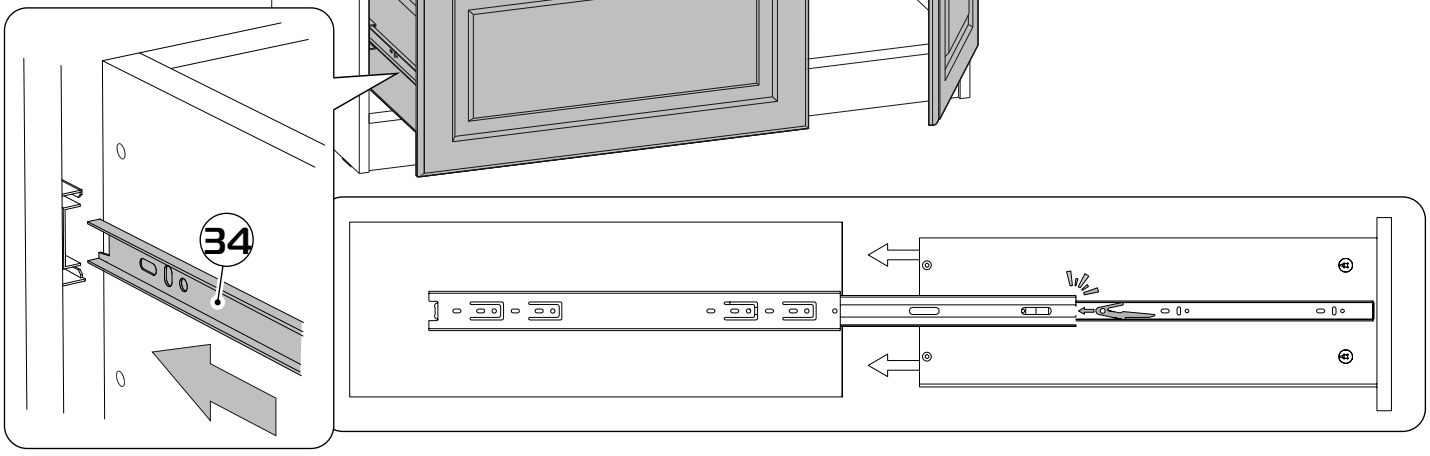

26

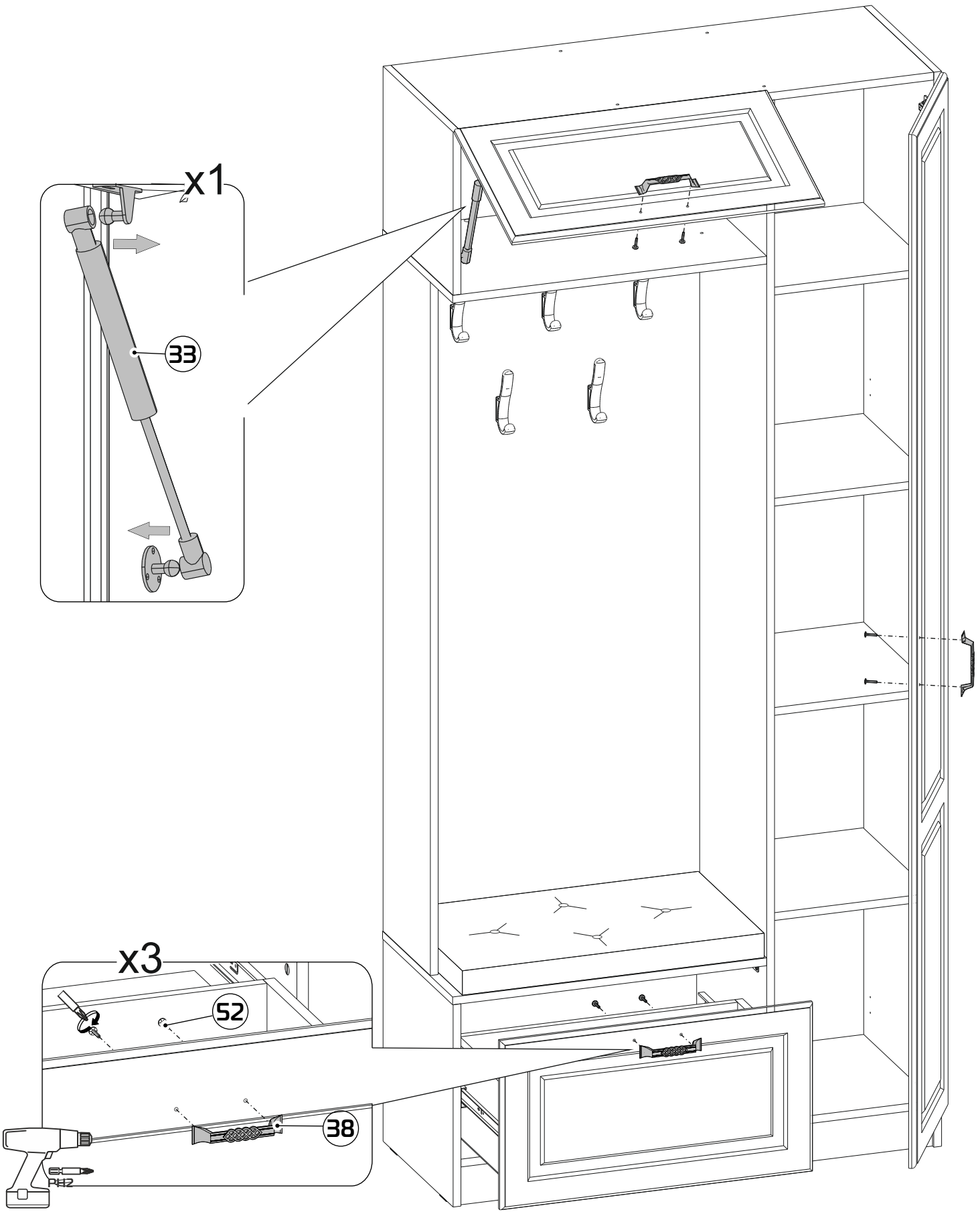

27

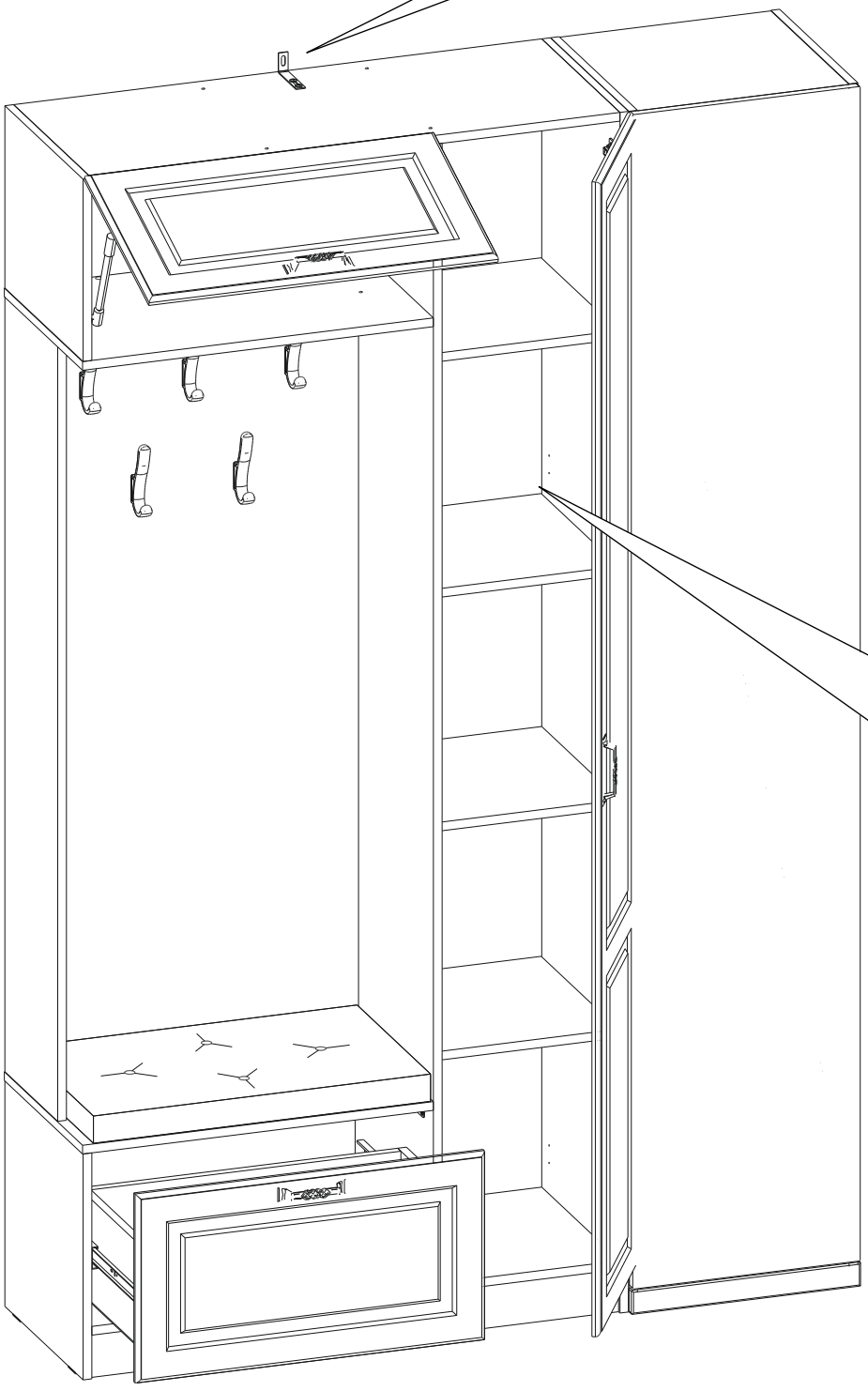

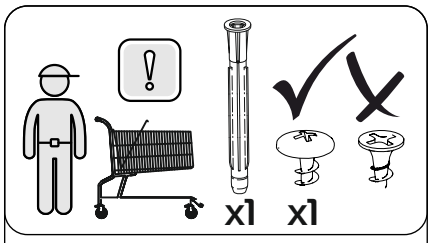

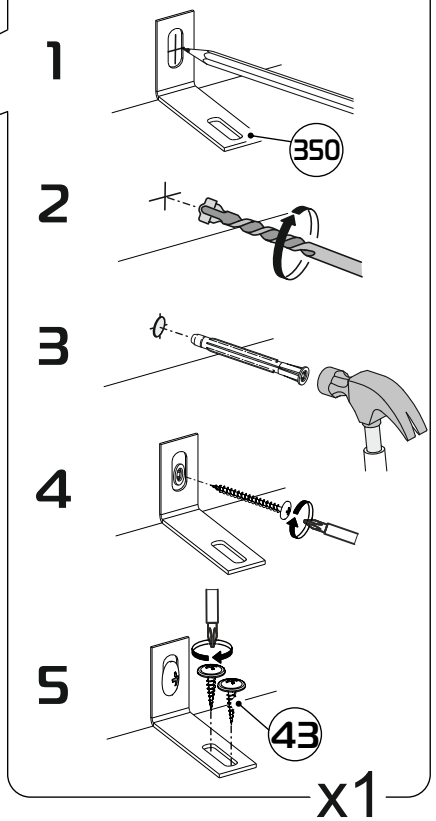

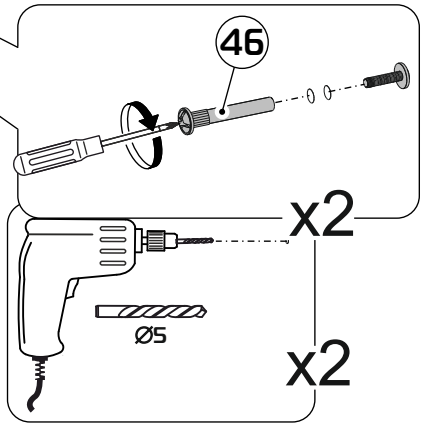

1

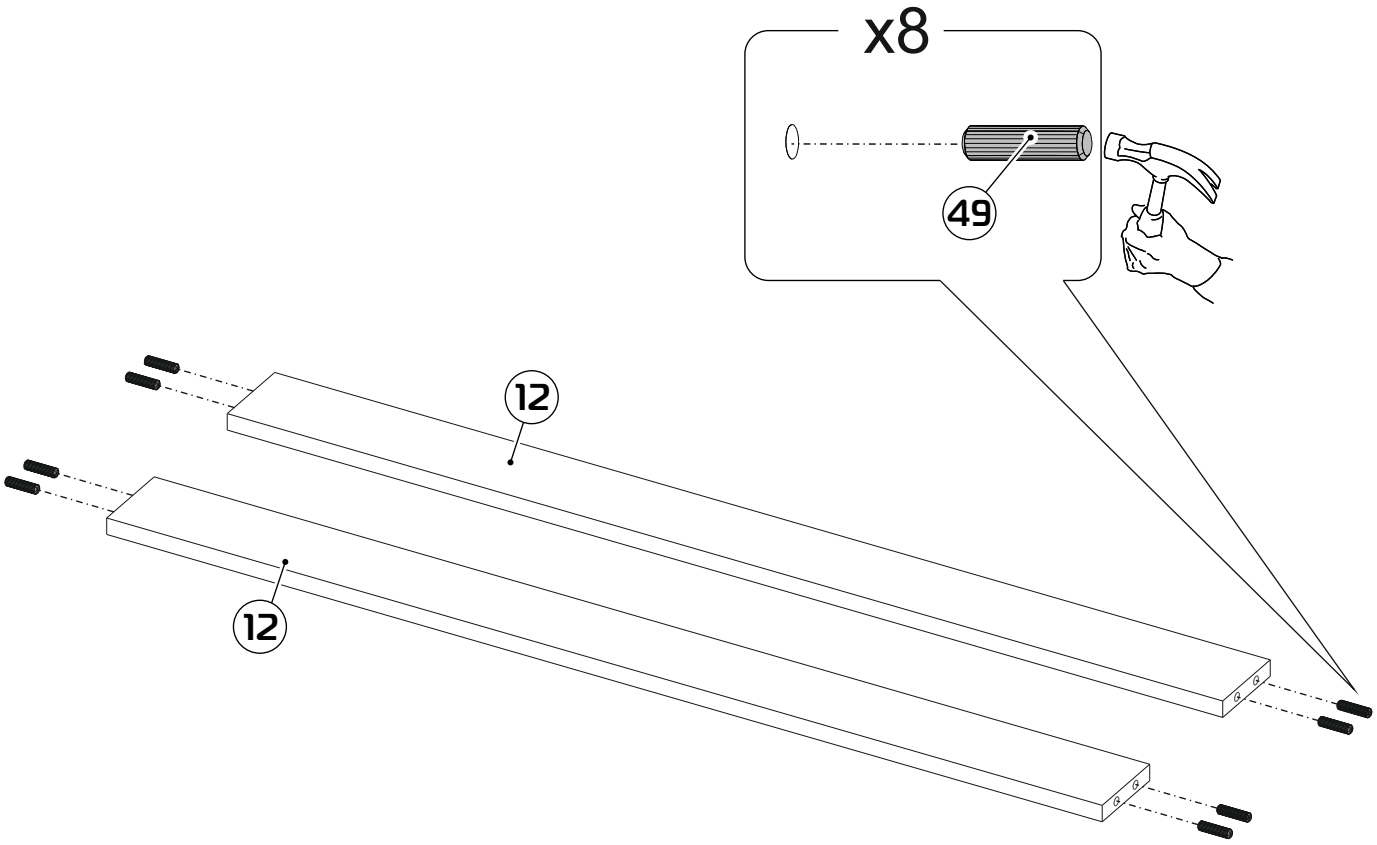

2

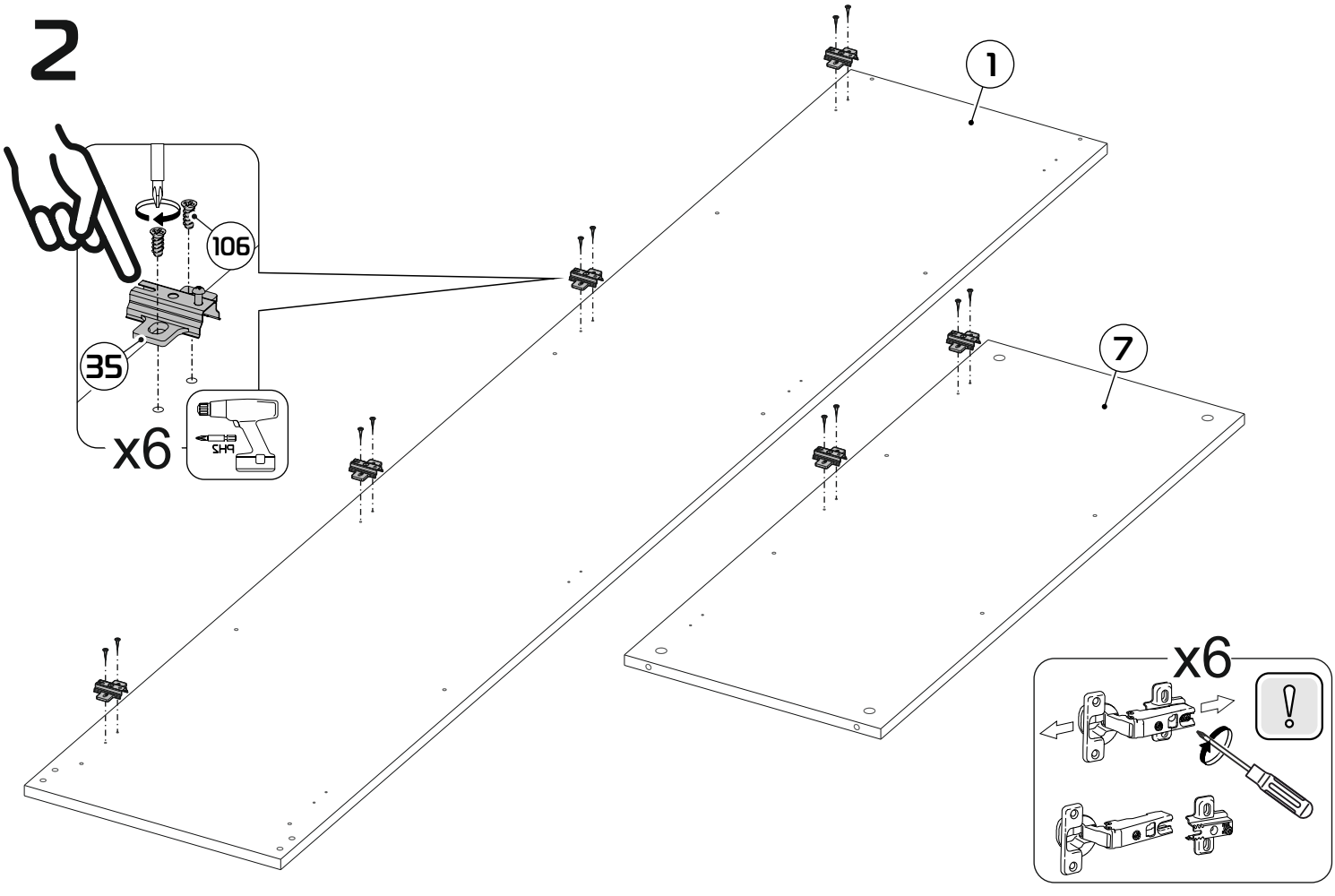

3

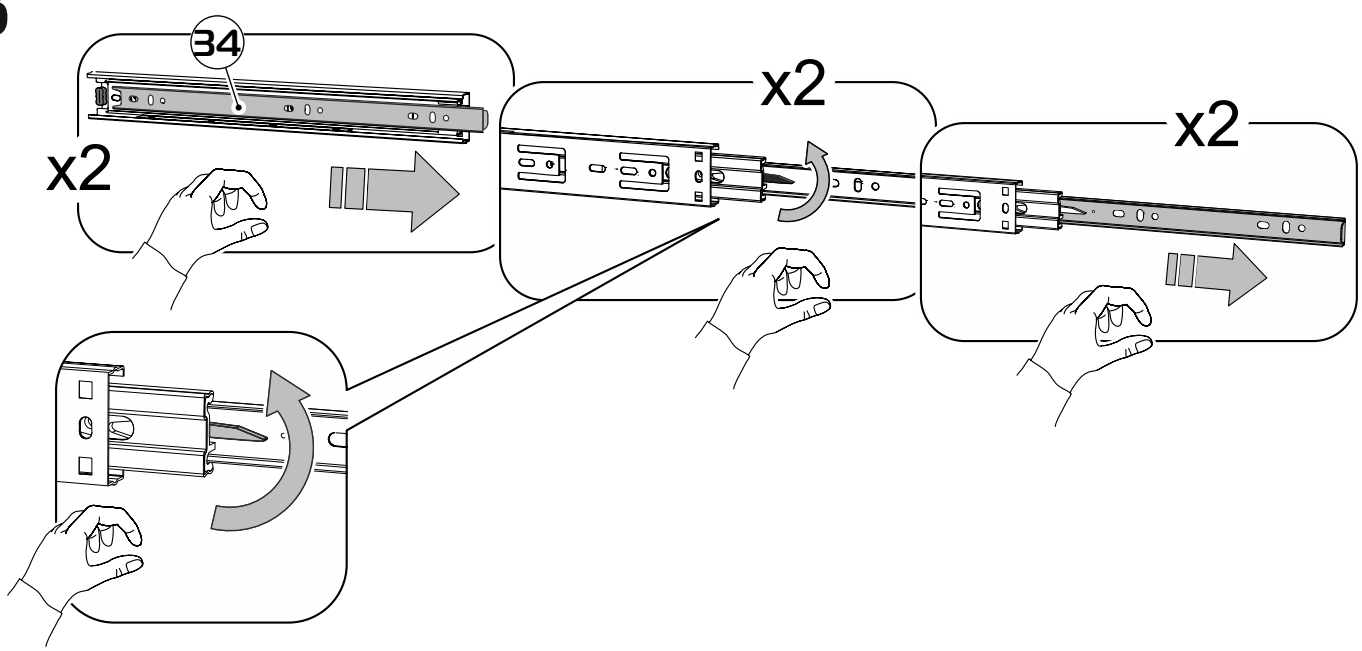

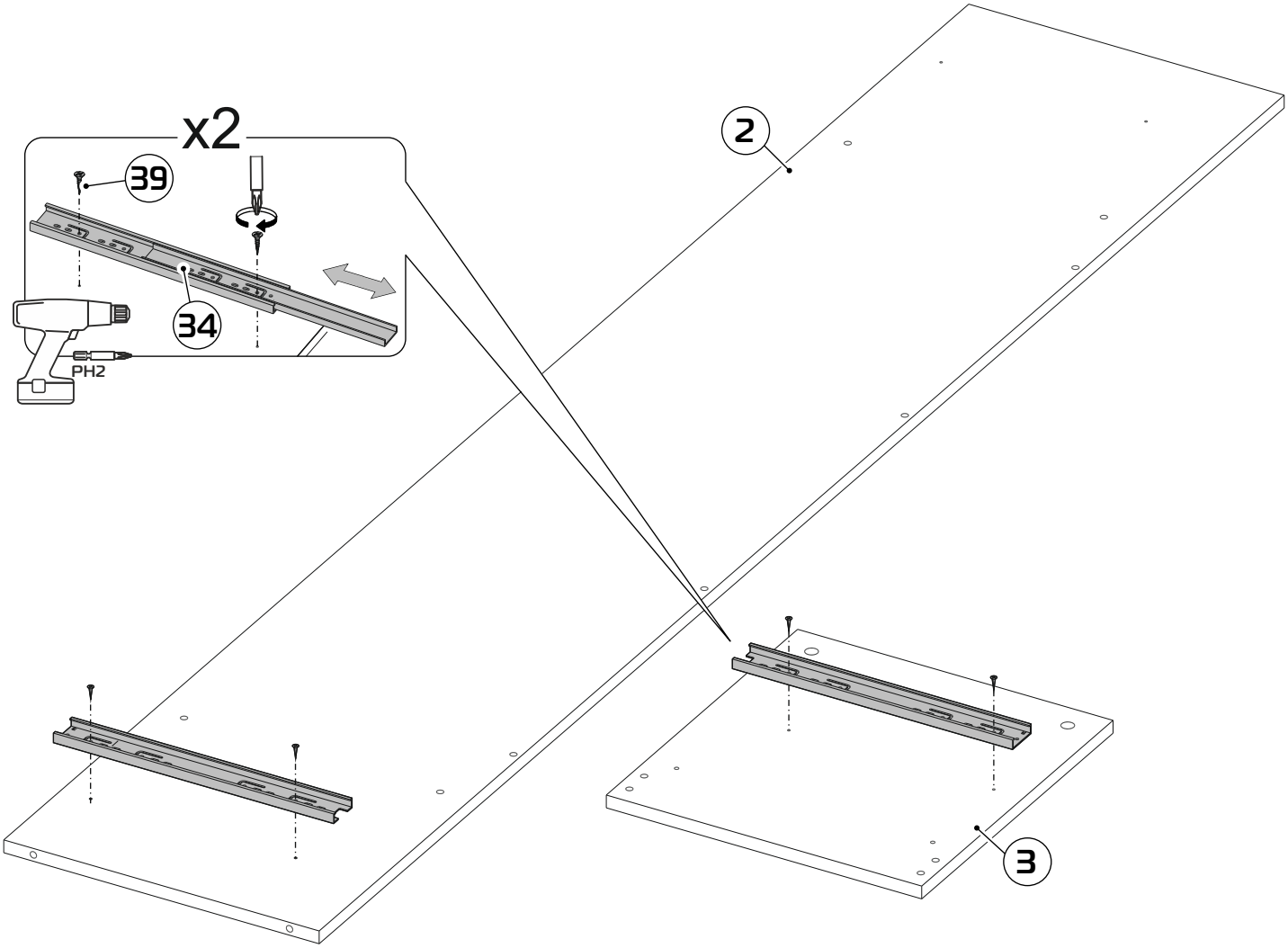

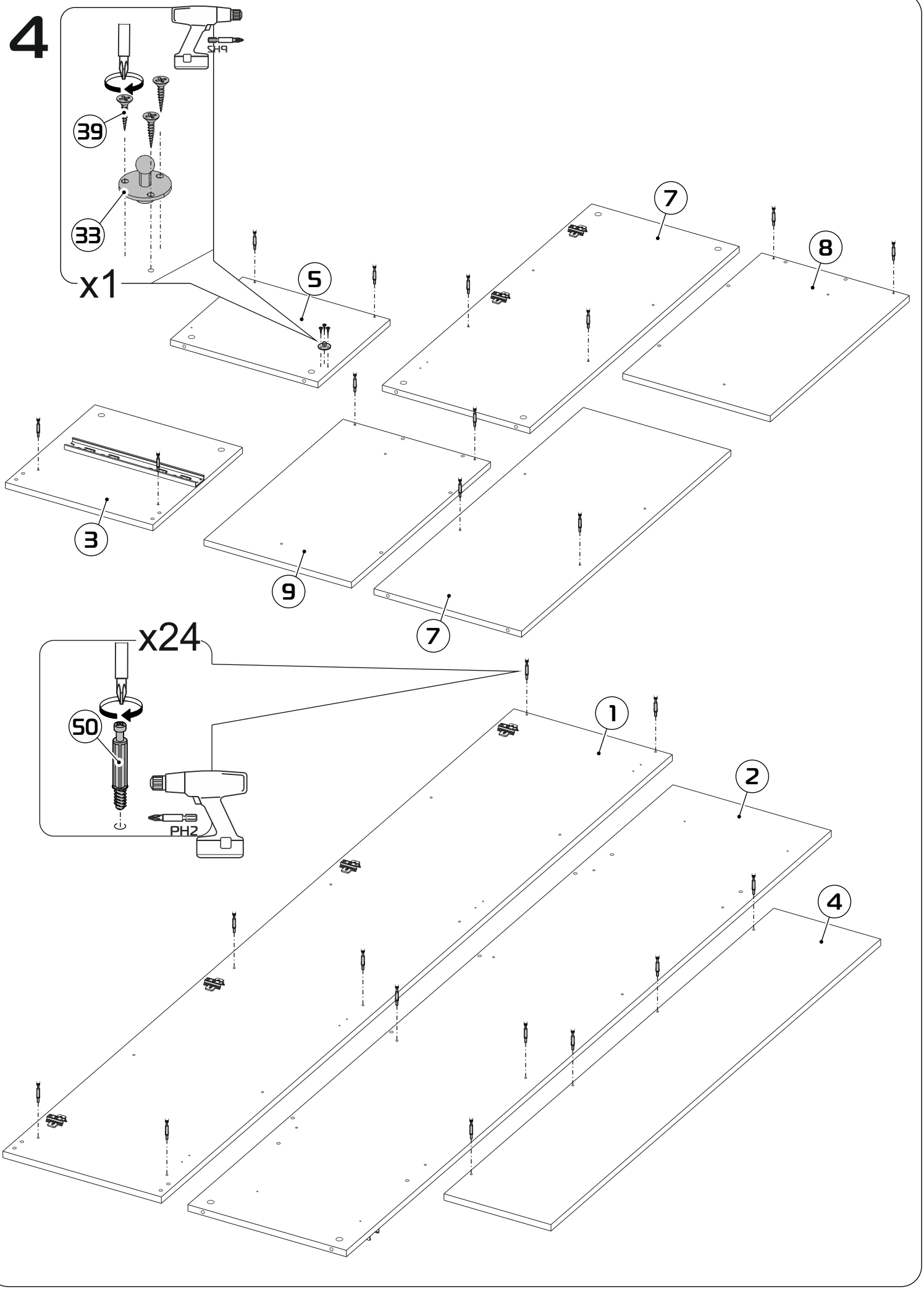
4
PH2
39
33
x1
5
7
8
3
9
7
x24
50
PH2
1
2
4

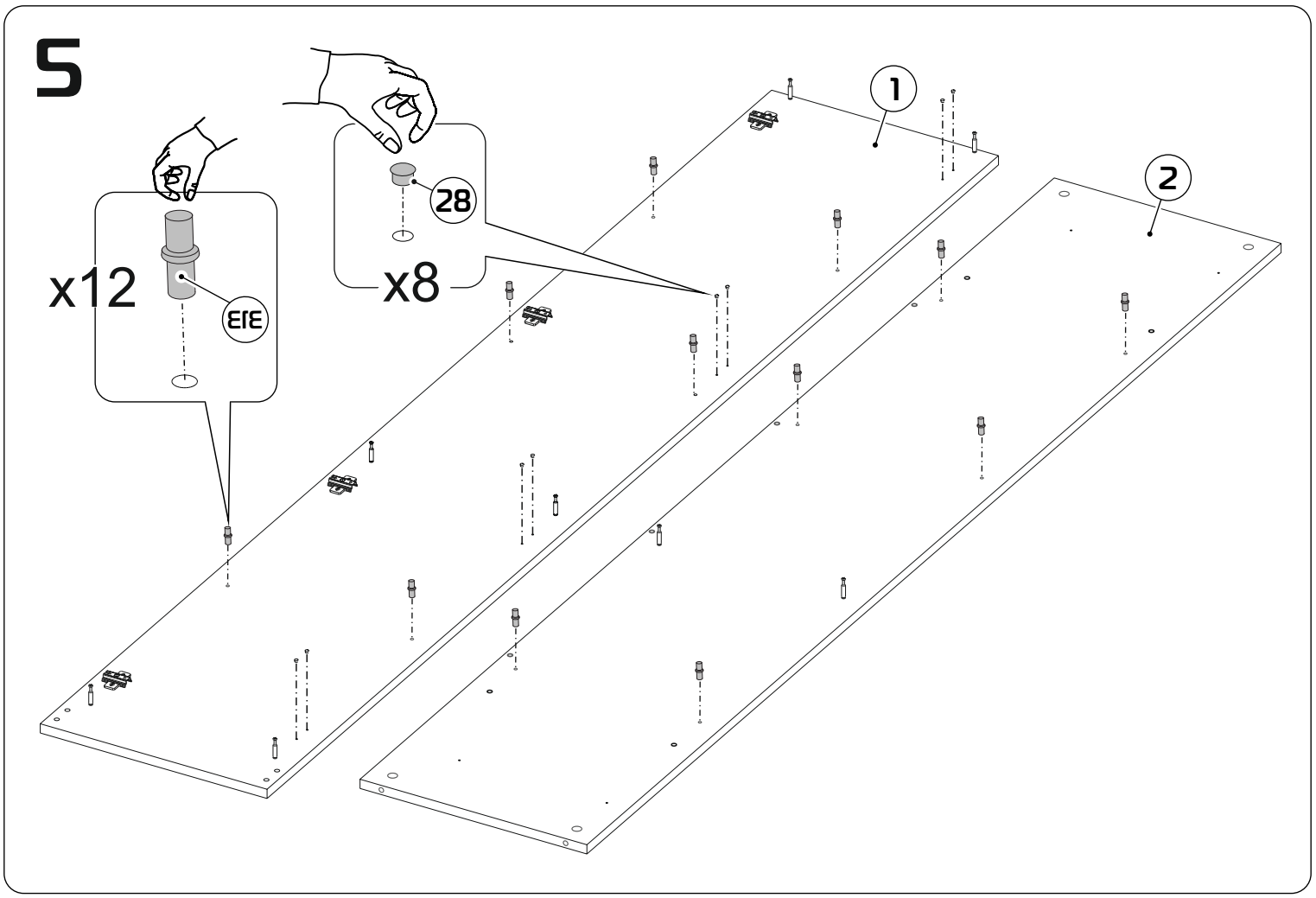
5
1
2
28
x8
x12
31E

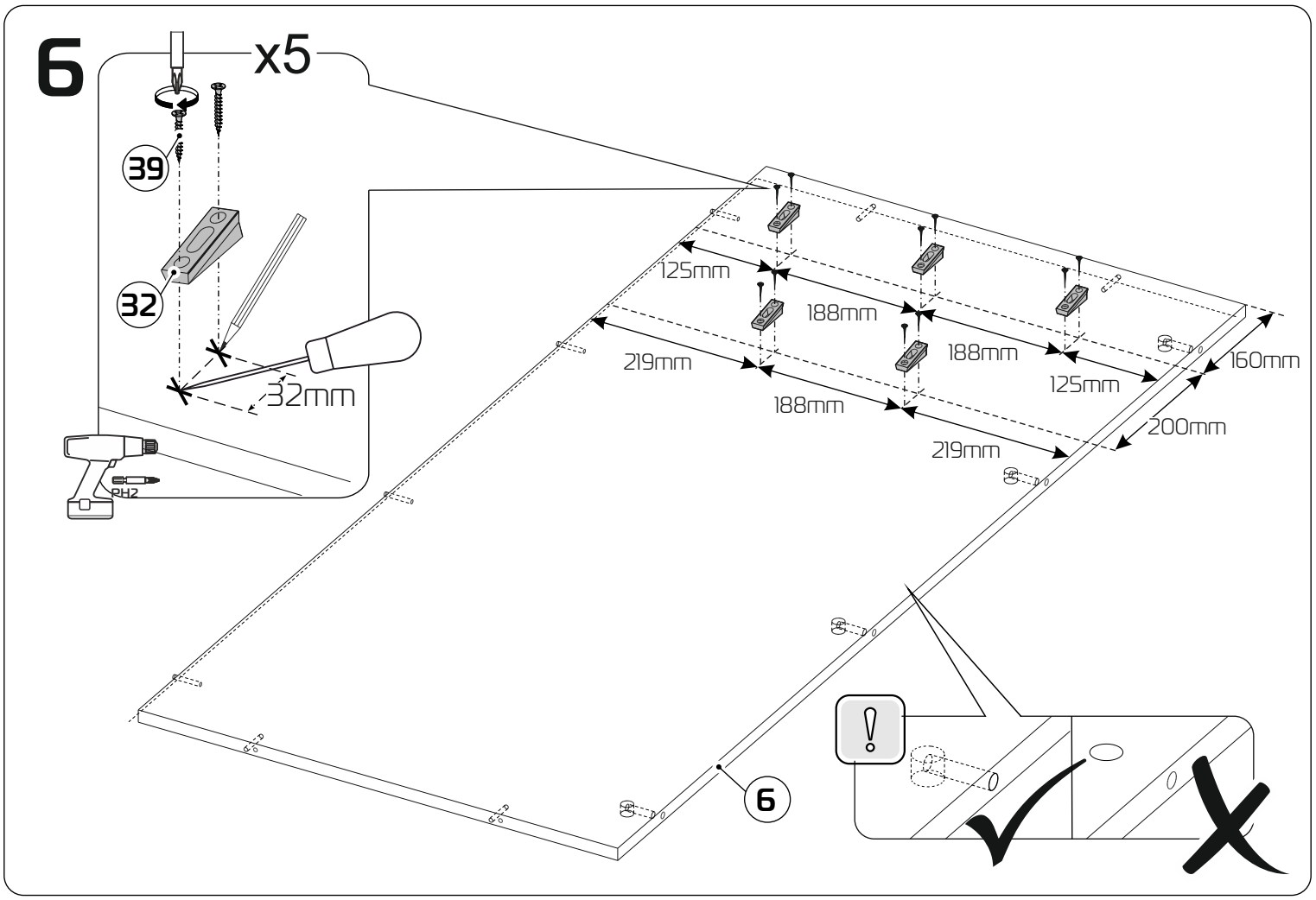
6
x5
39
32
32mm
PH2
125mm
188mm
219mm
188mm
188mm
125mm
219mm
160mm
200mm
6

7

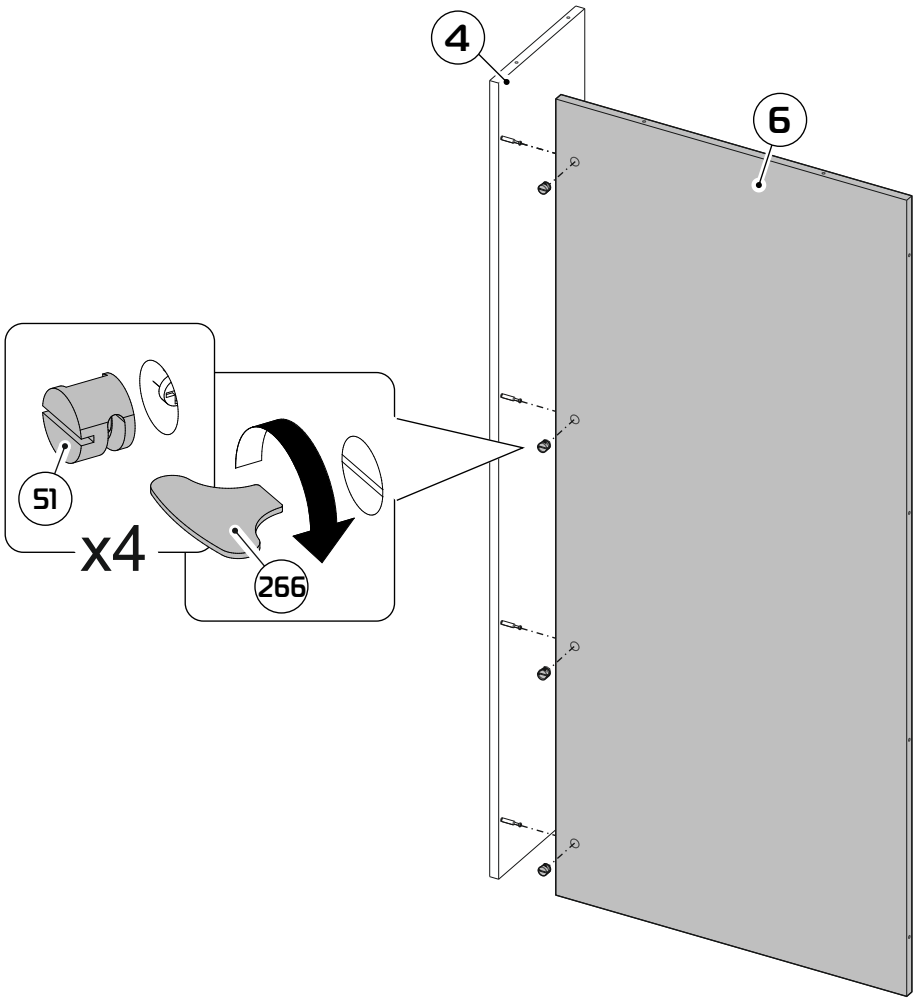

8

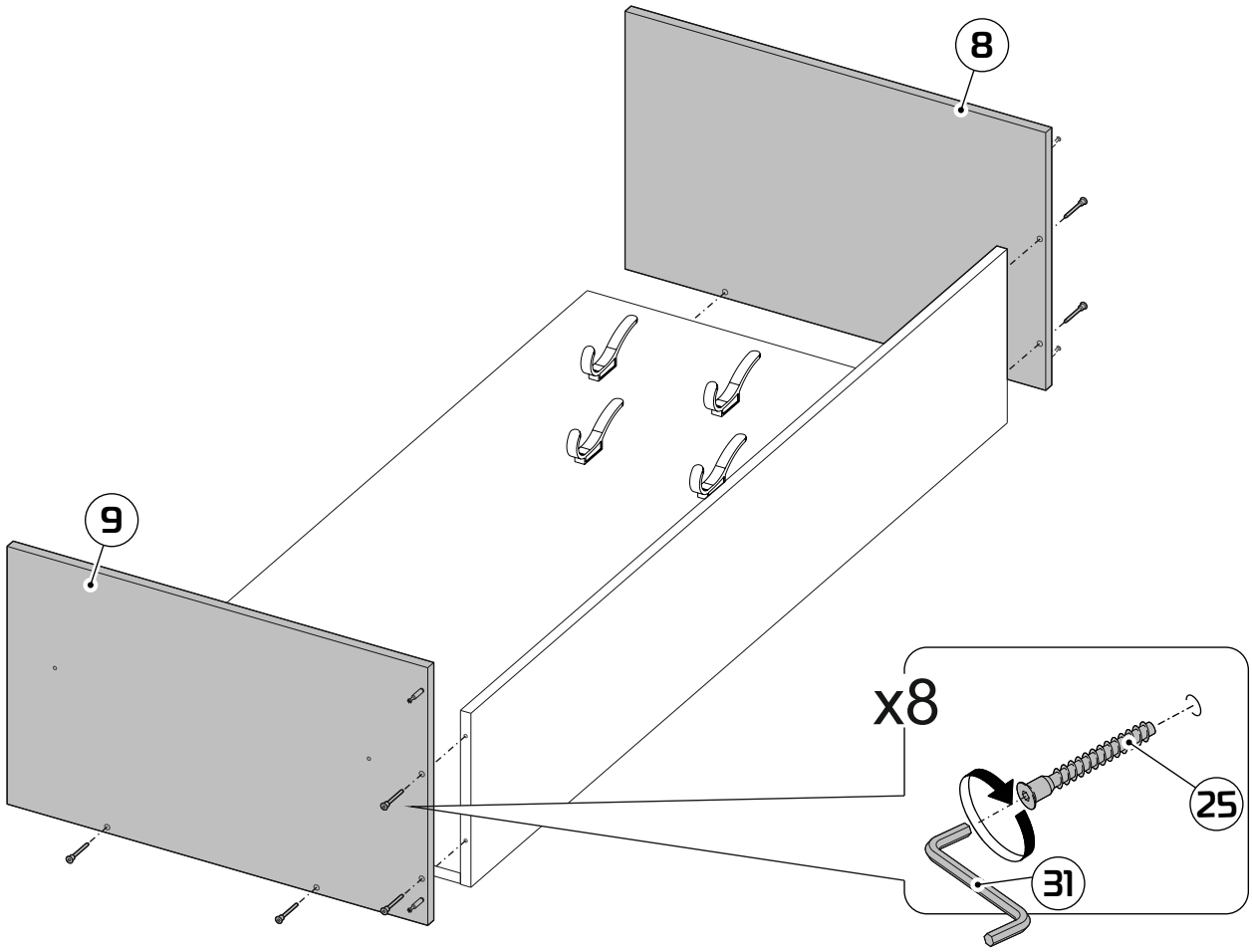

9

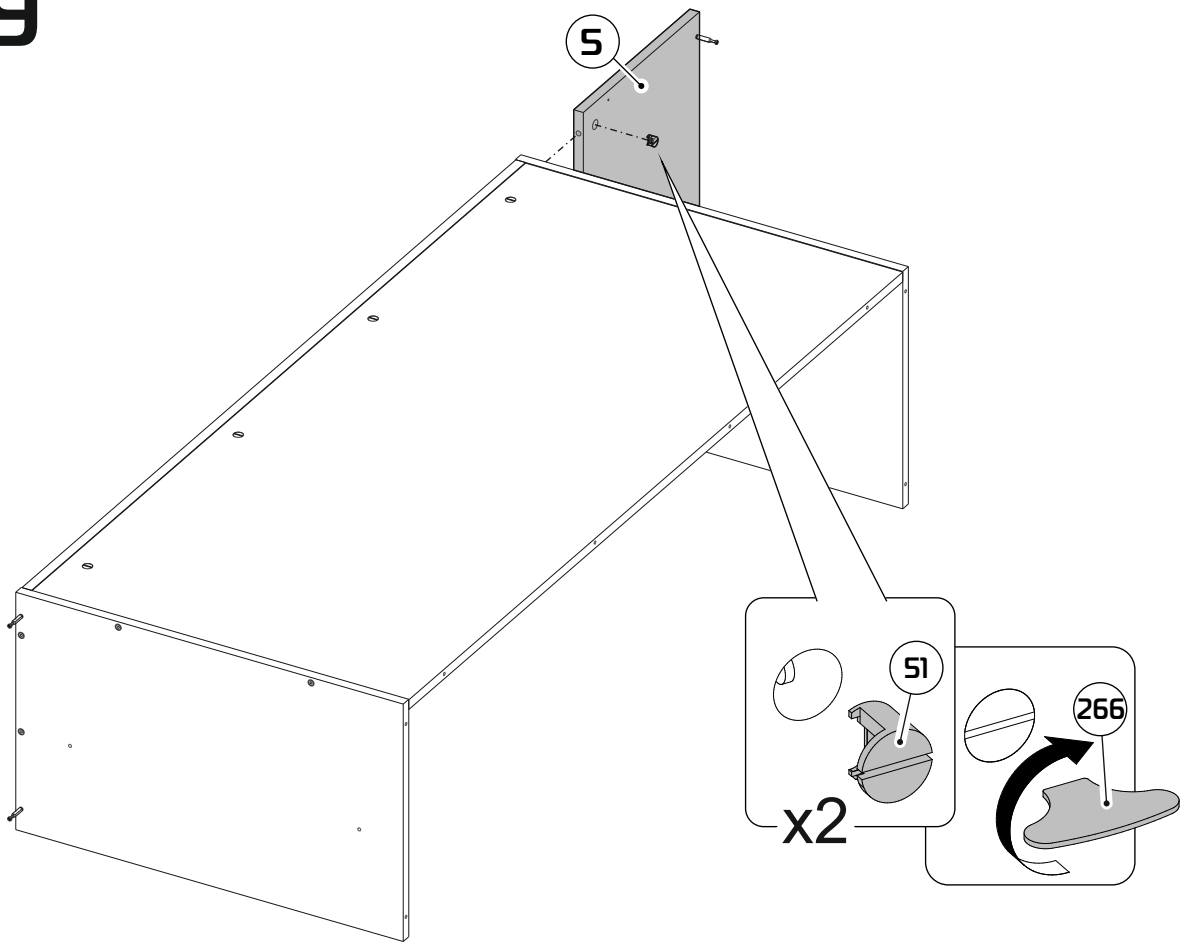

10

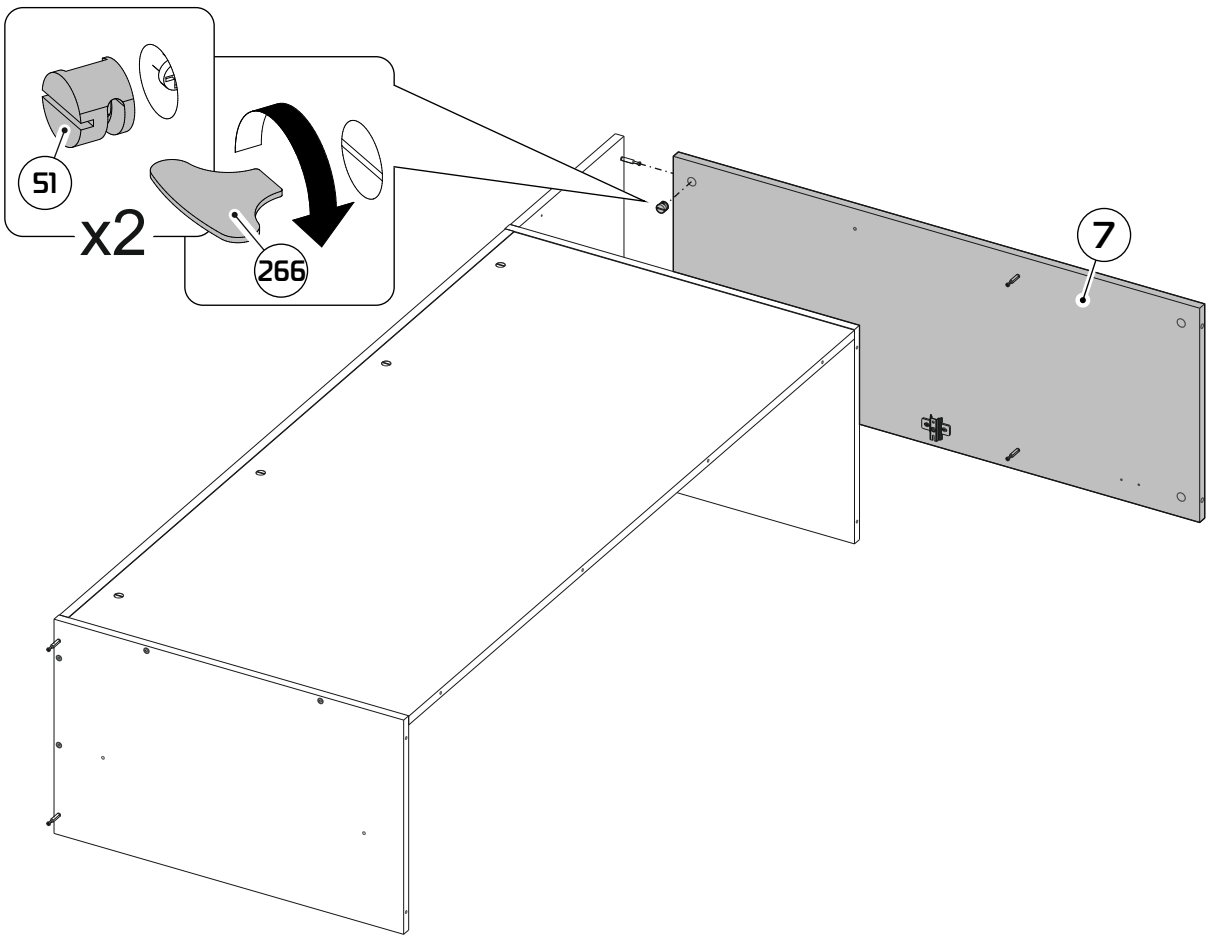

11

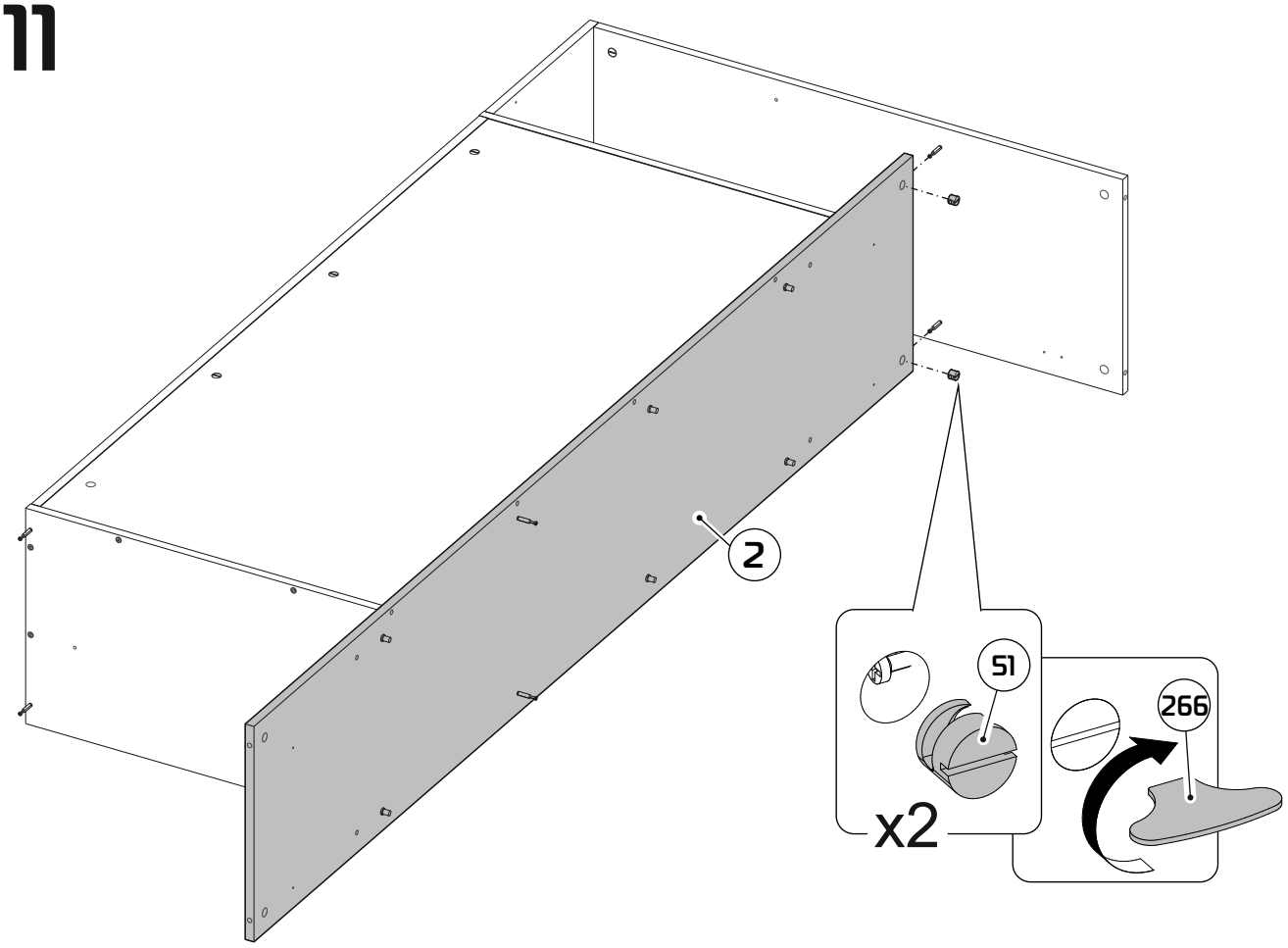

12

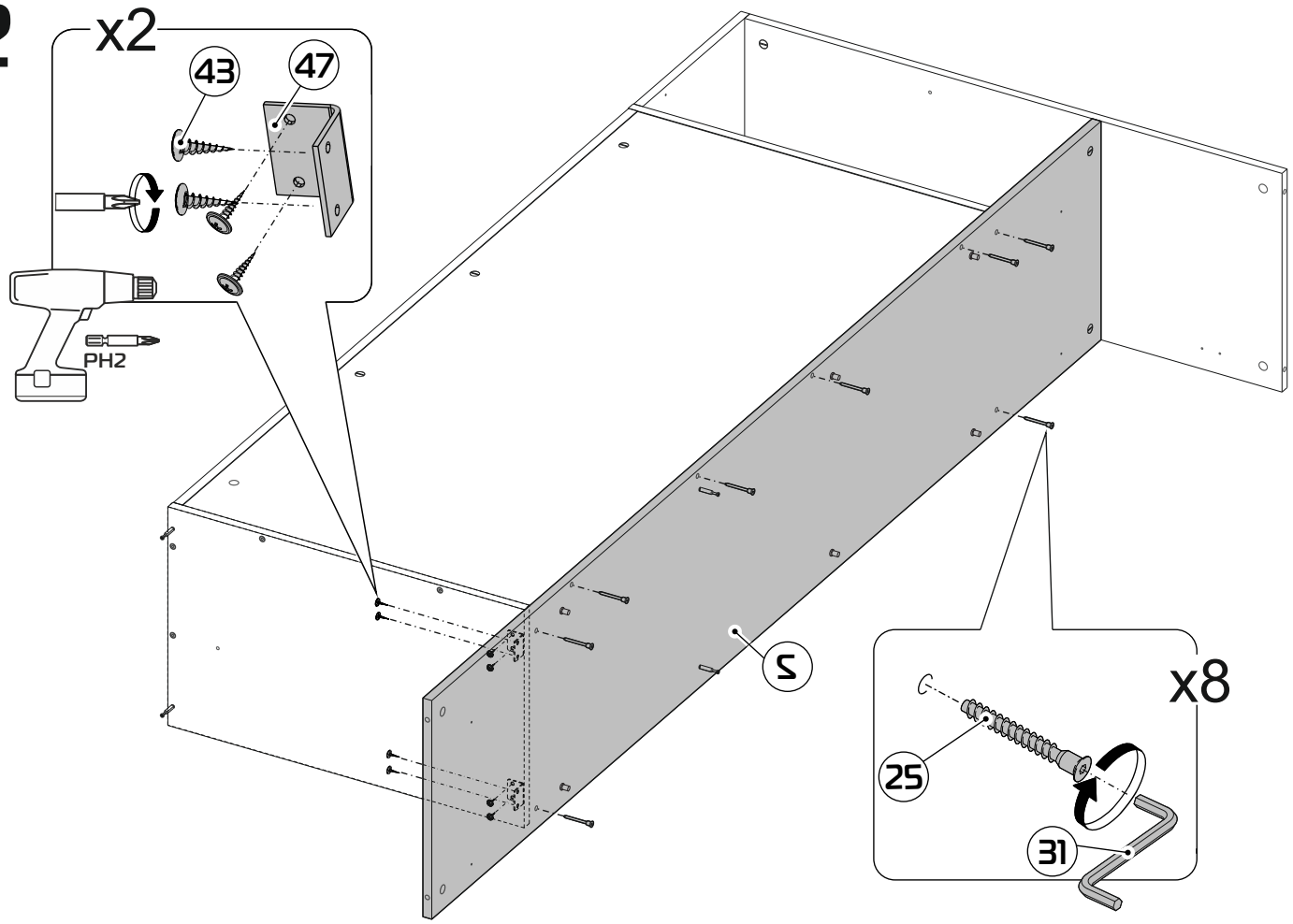

13

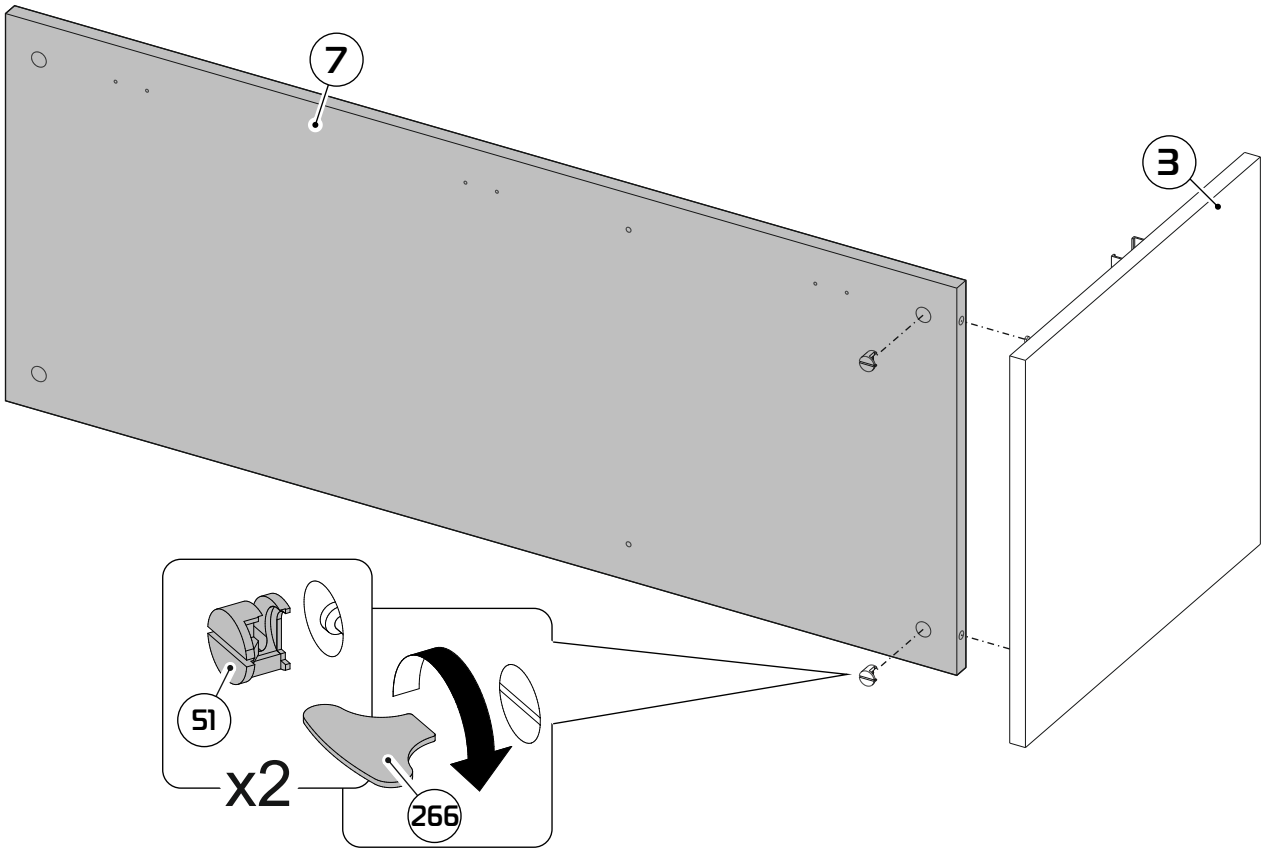

14

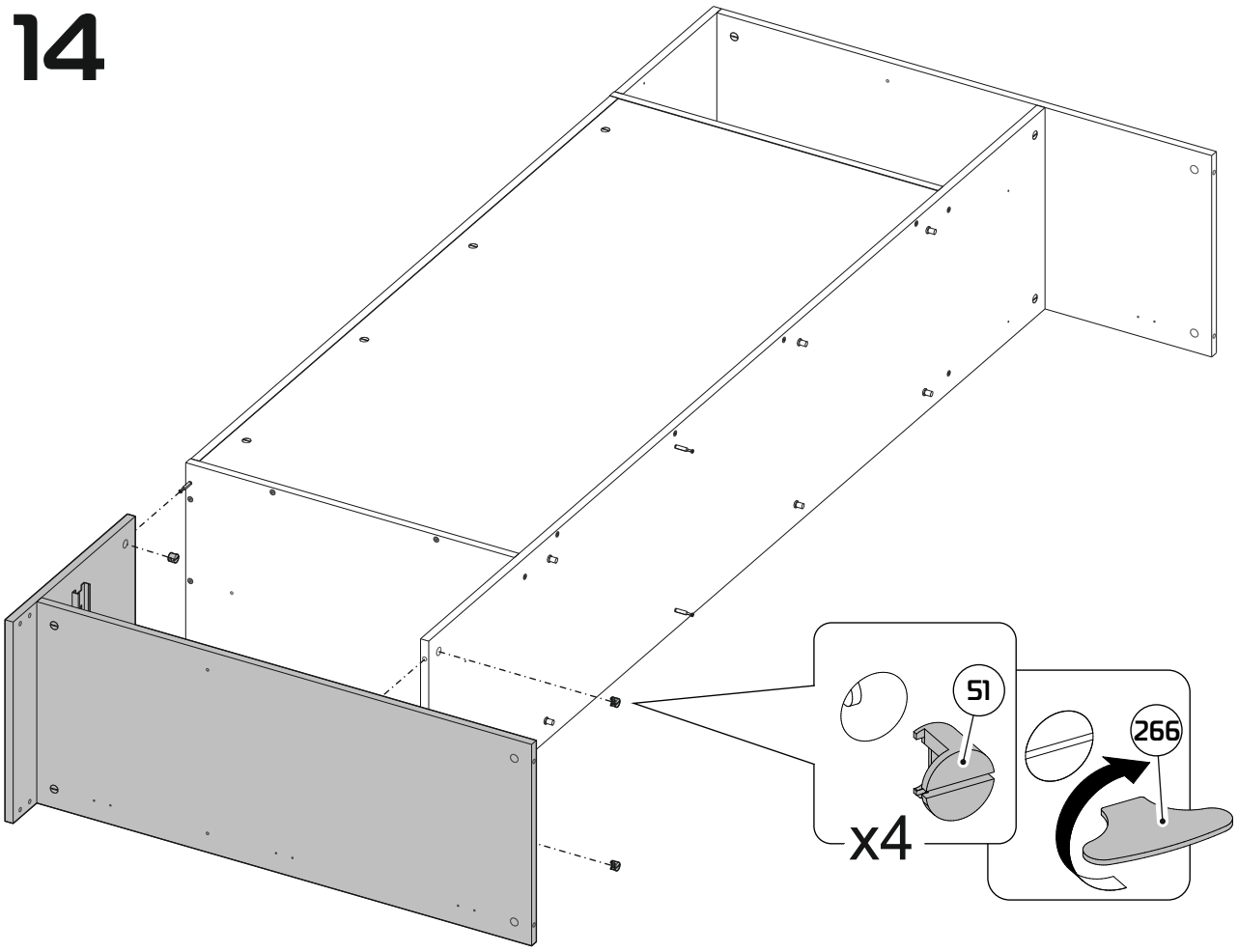

15

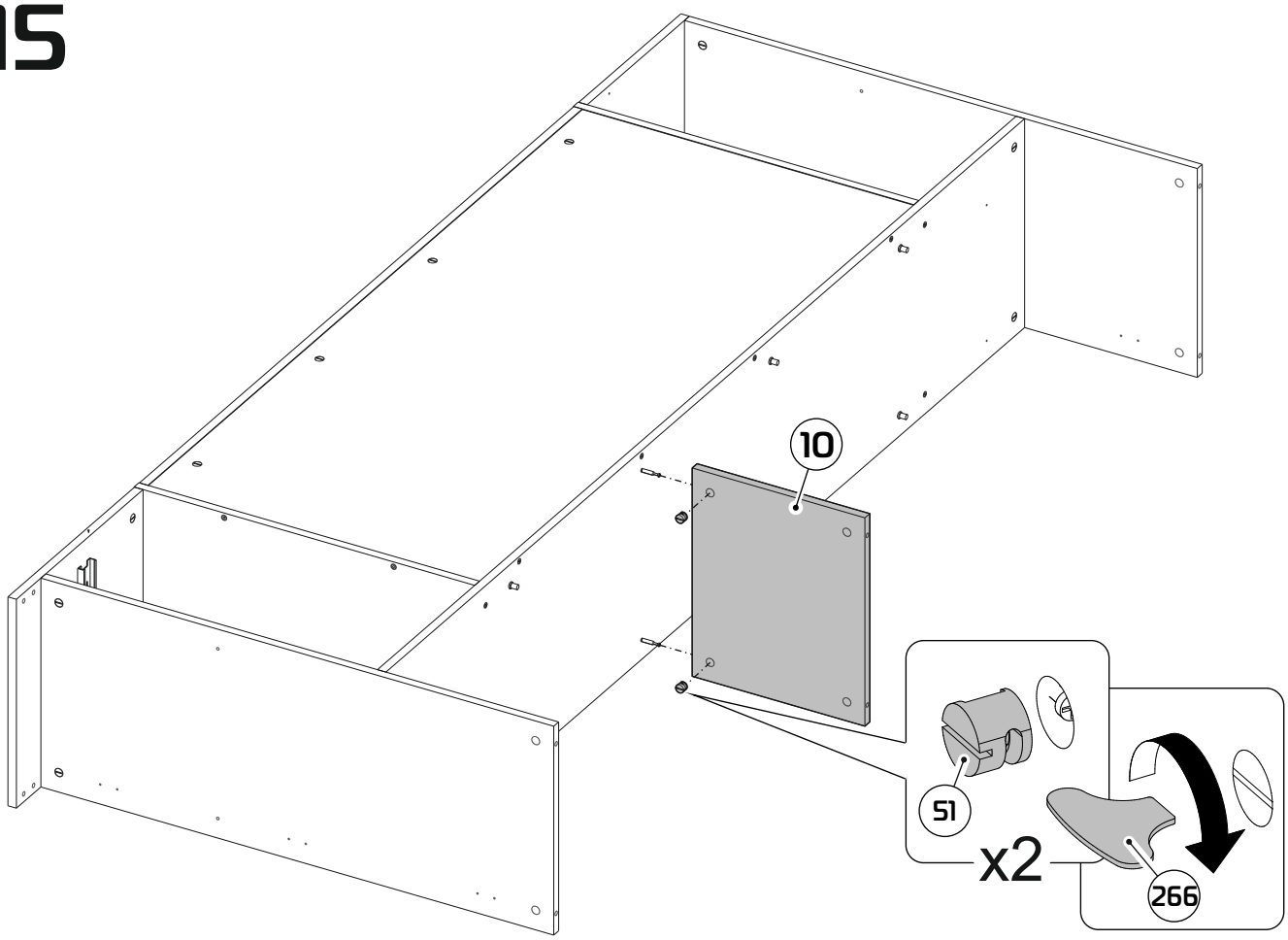

16

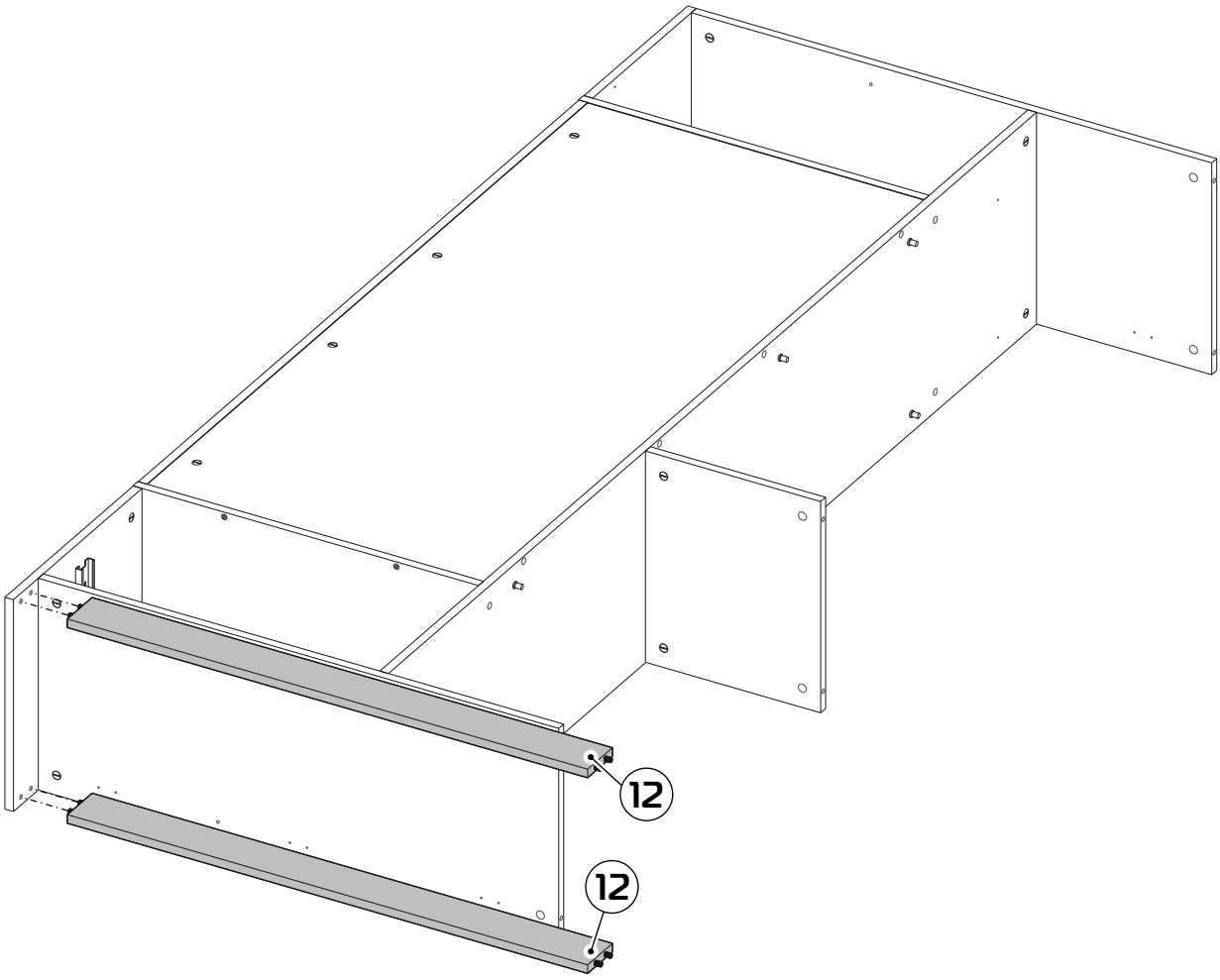

17

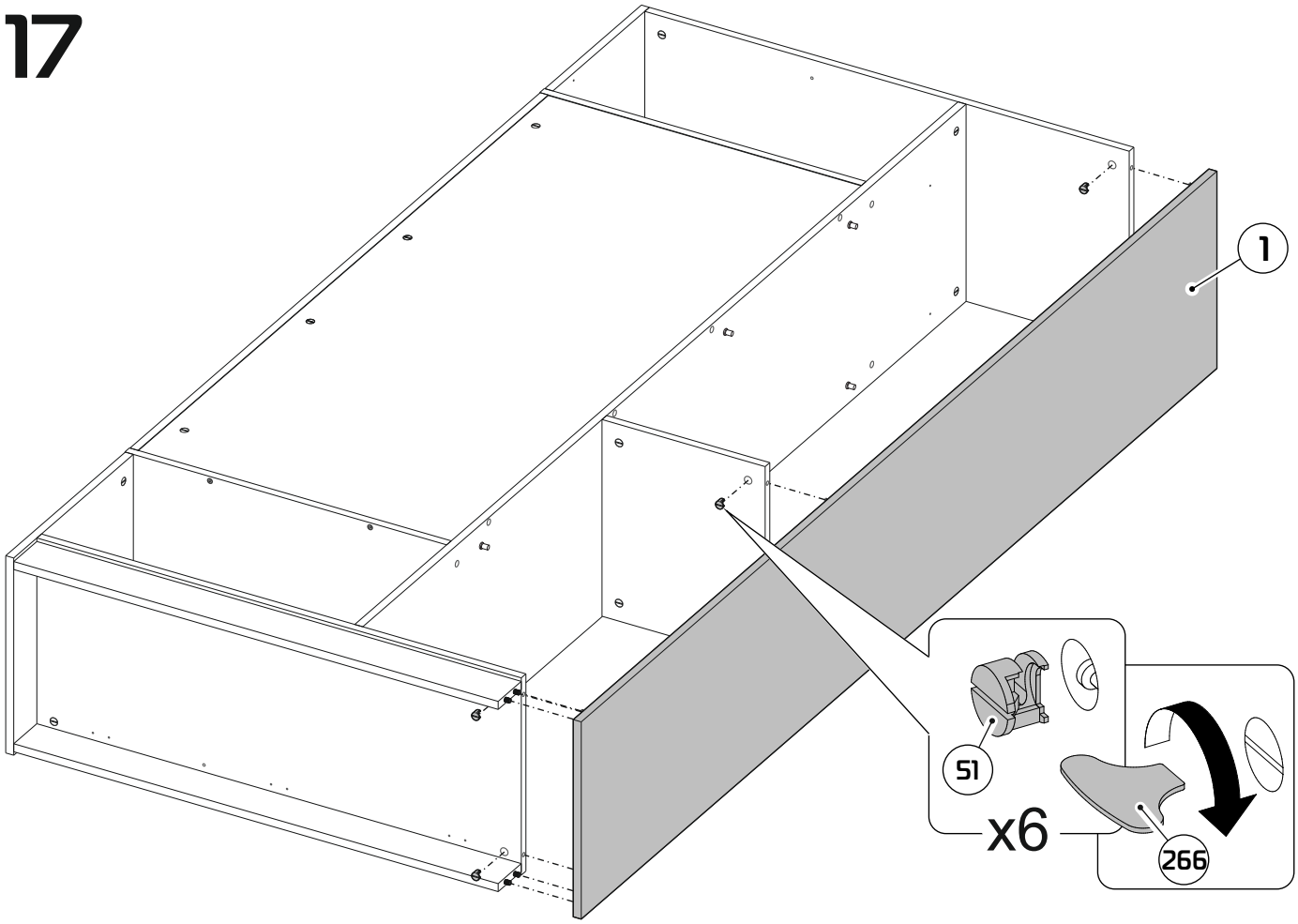

18

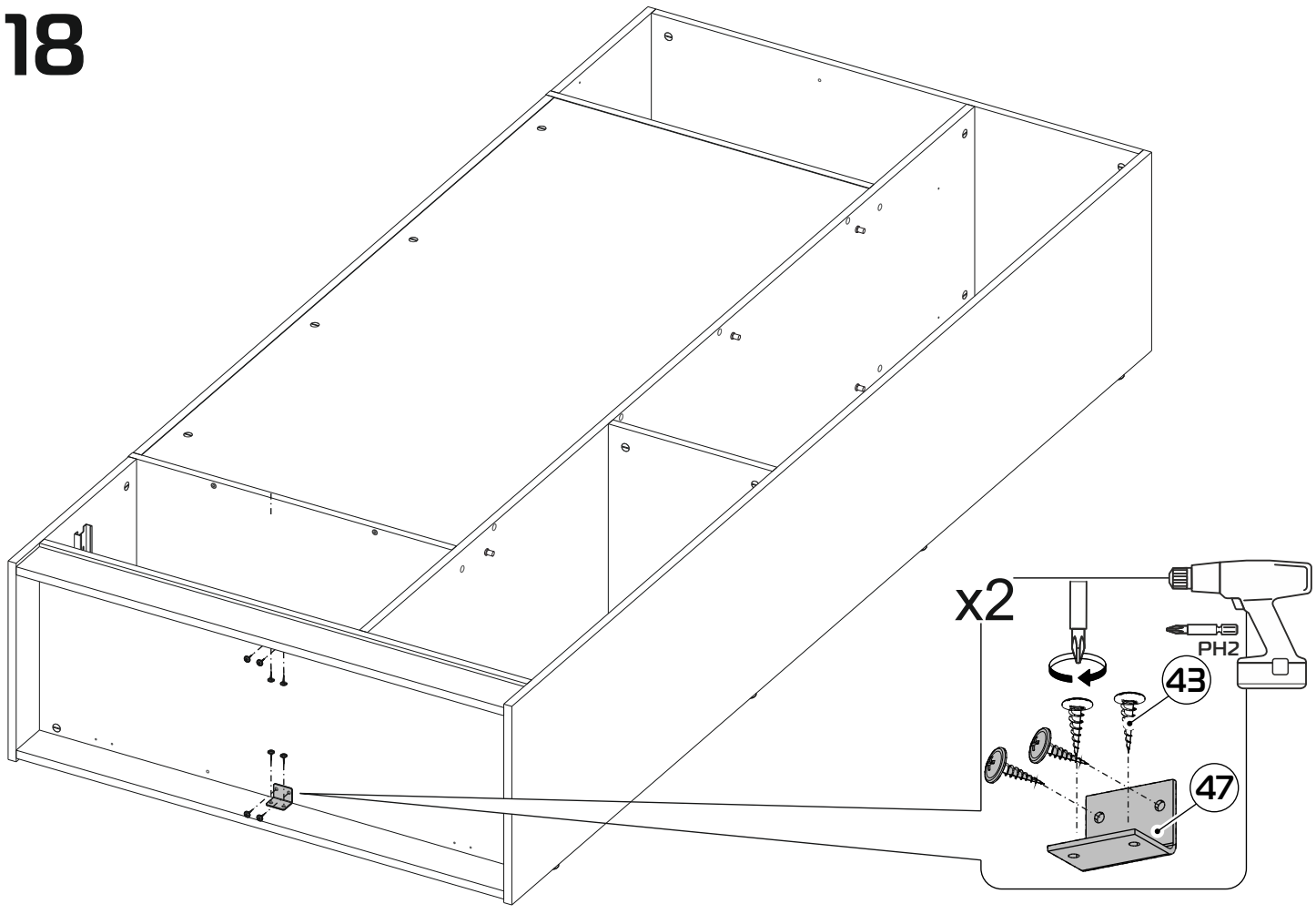

19

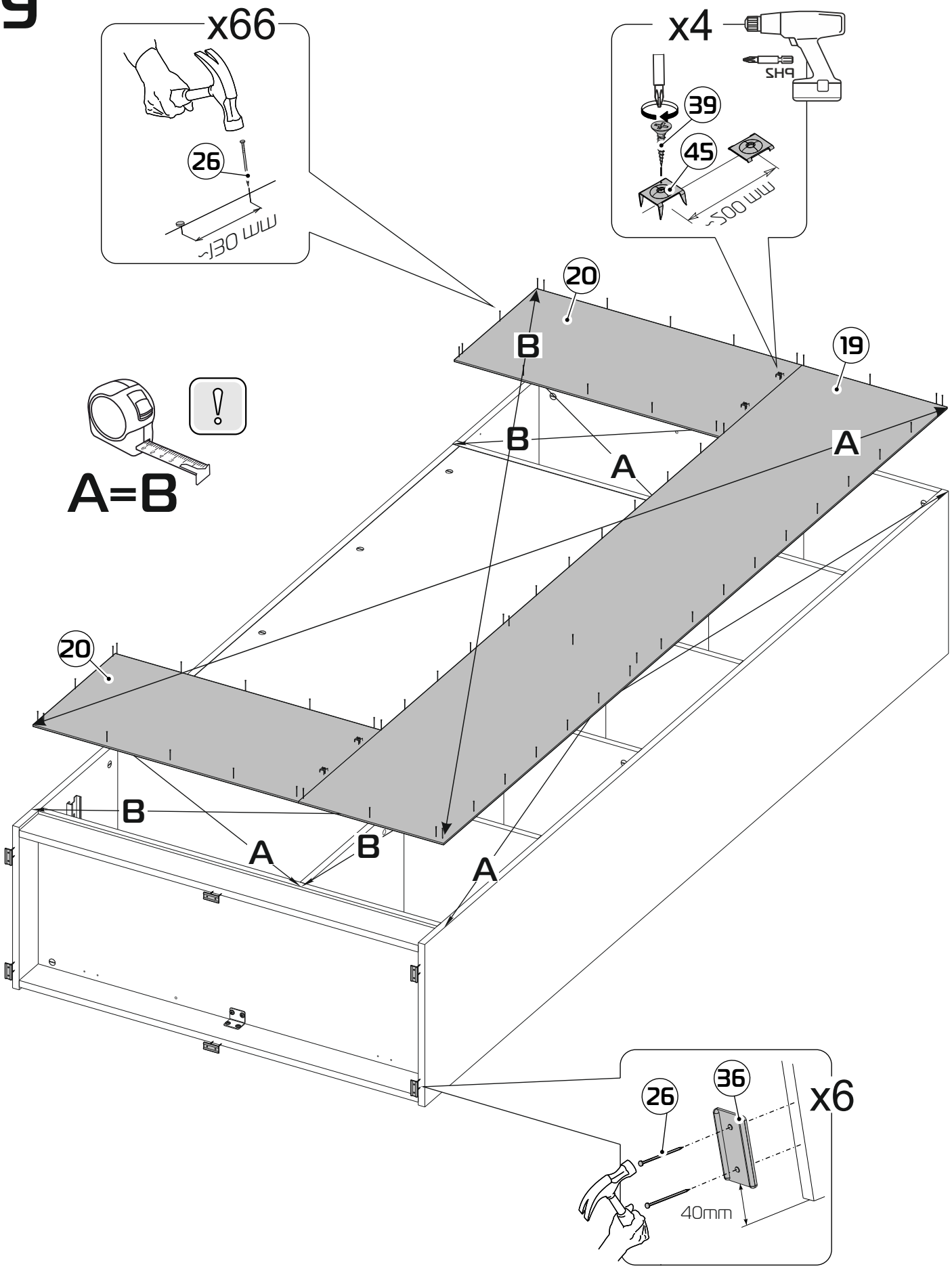

20

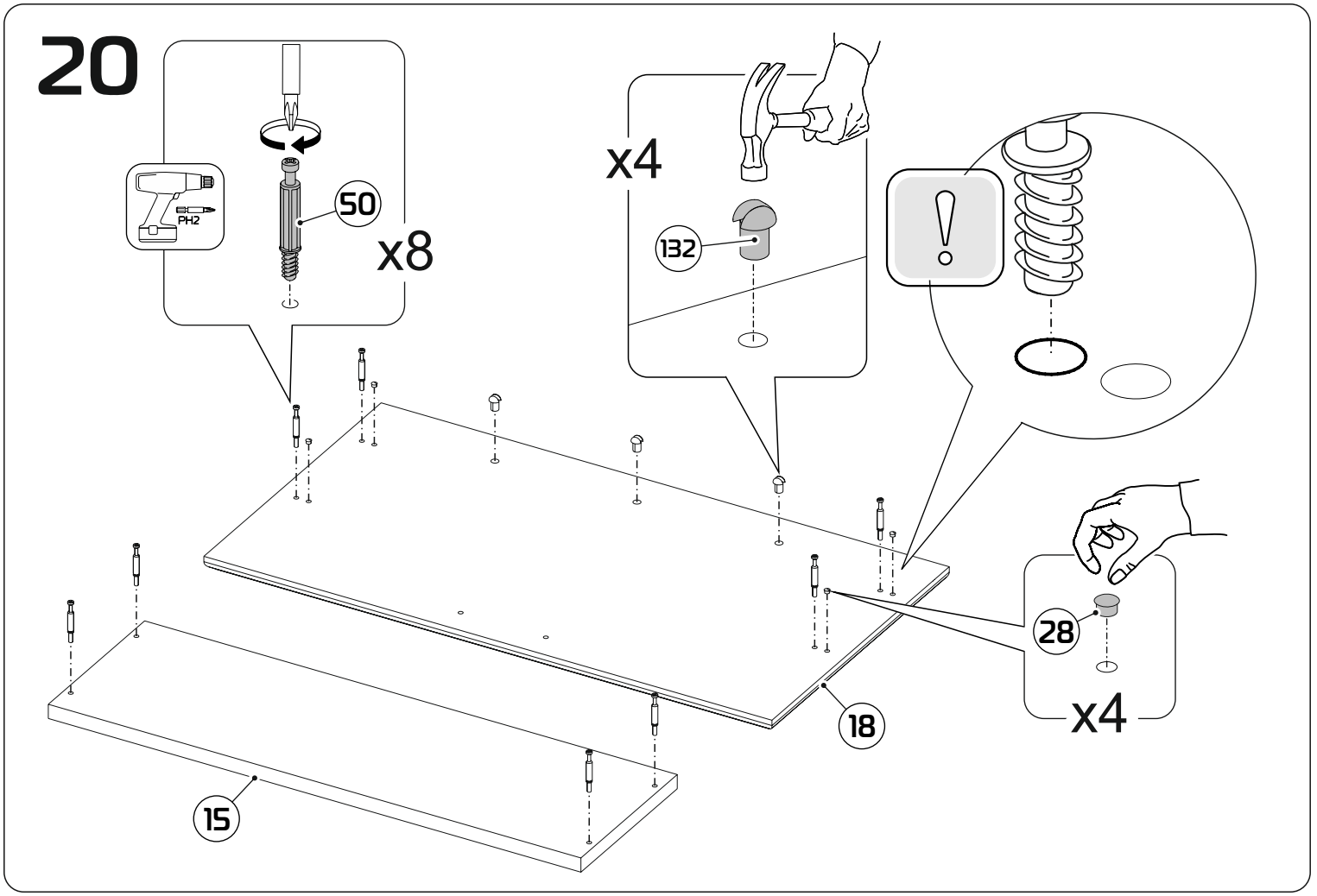

21

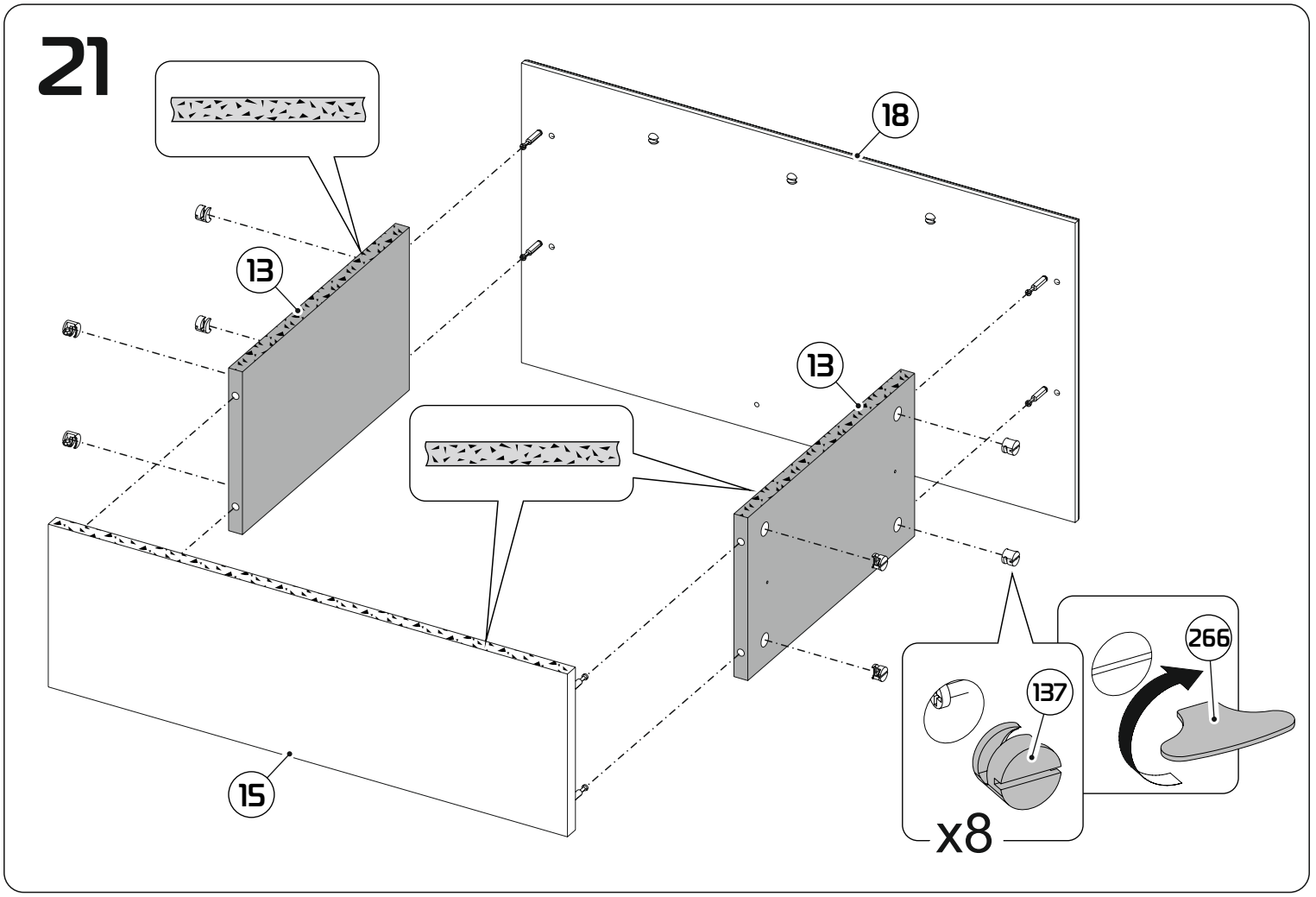

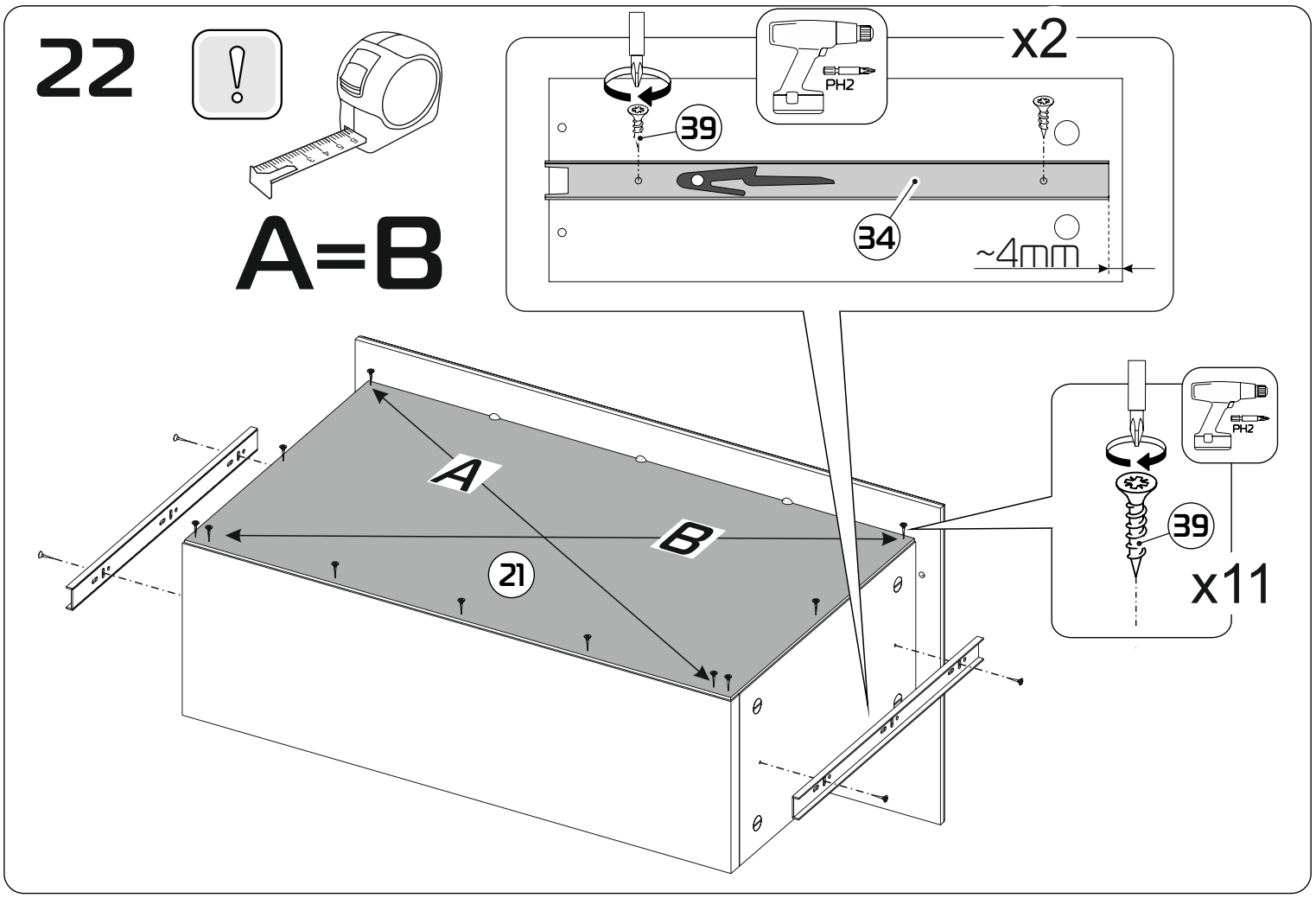
22
A=B
x2
PH2
39
34
~4mm
A
B
21
PH2
39
x11

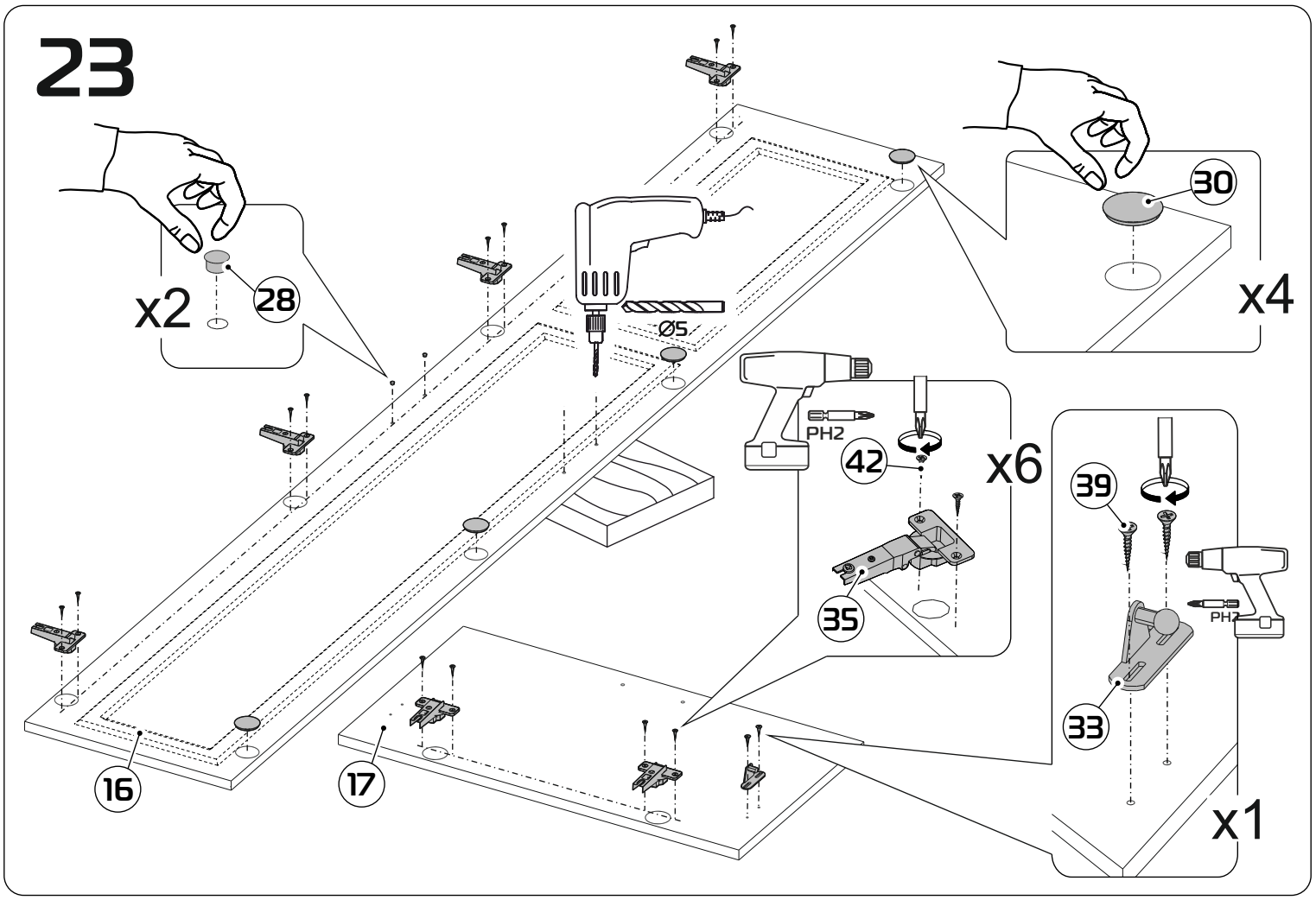
23
x2
28
Ø5
30
x4
PH2
42
x6
35
39
PH2
33
x1
16
17

24

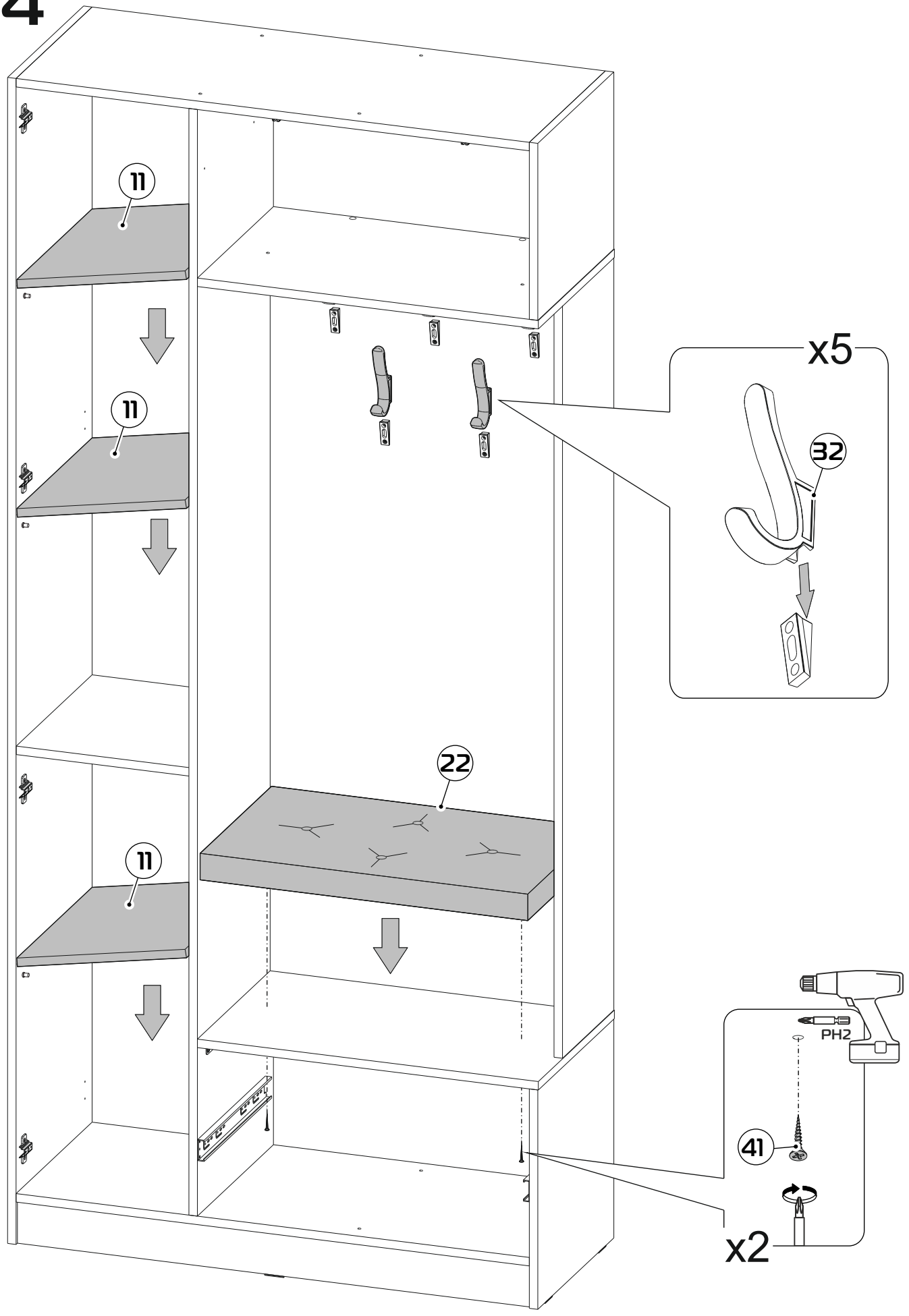

25

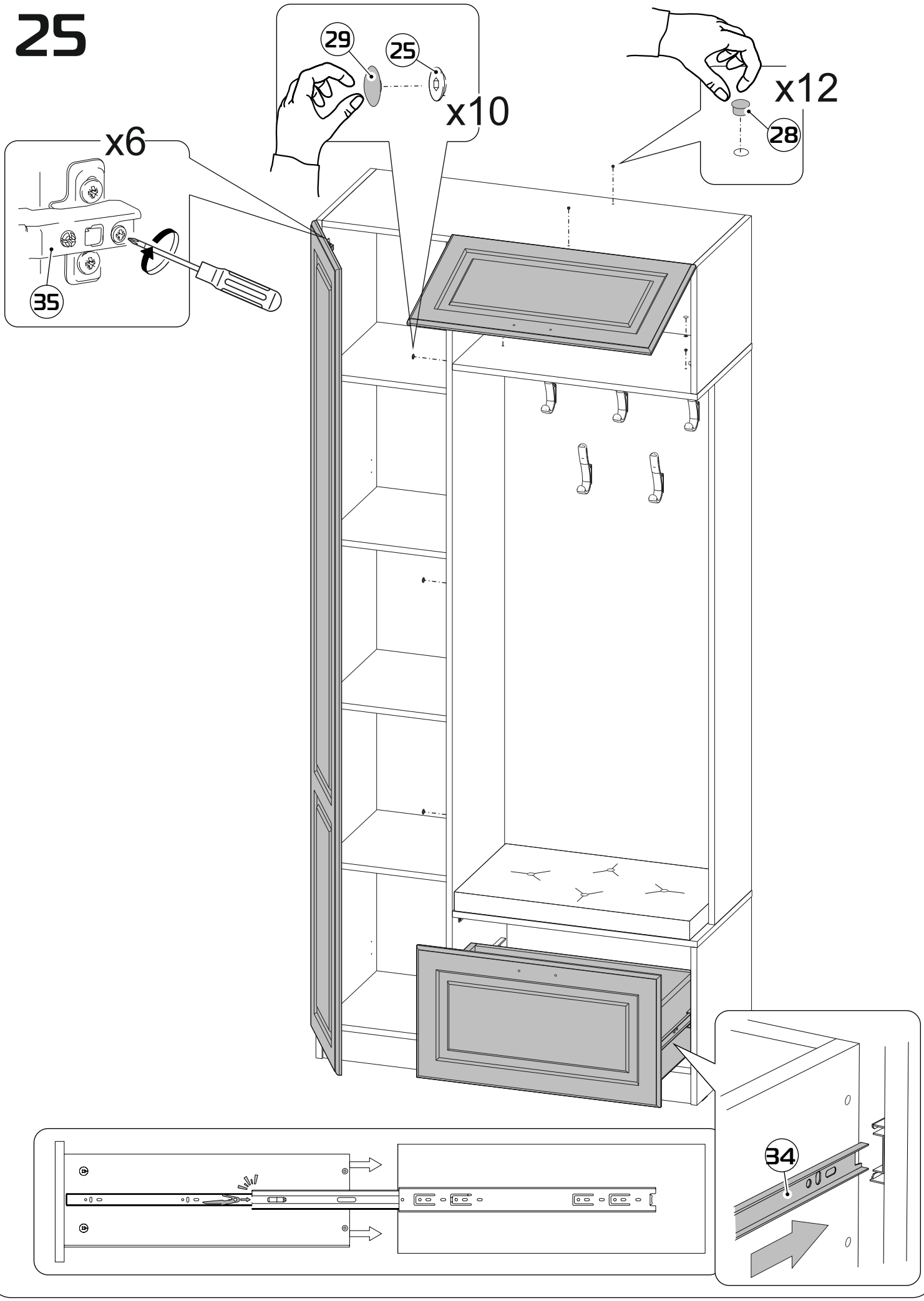

26

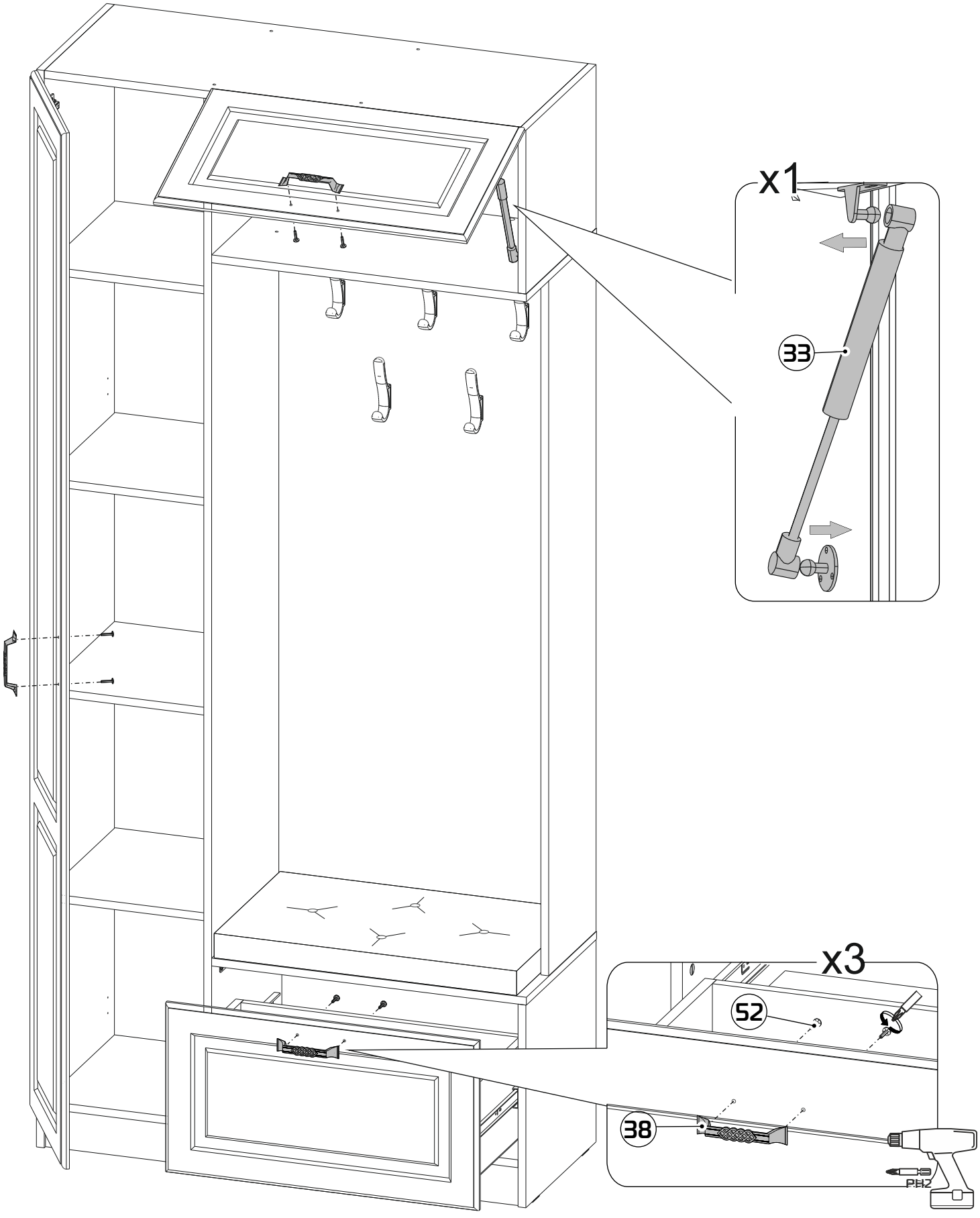

27

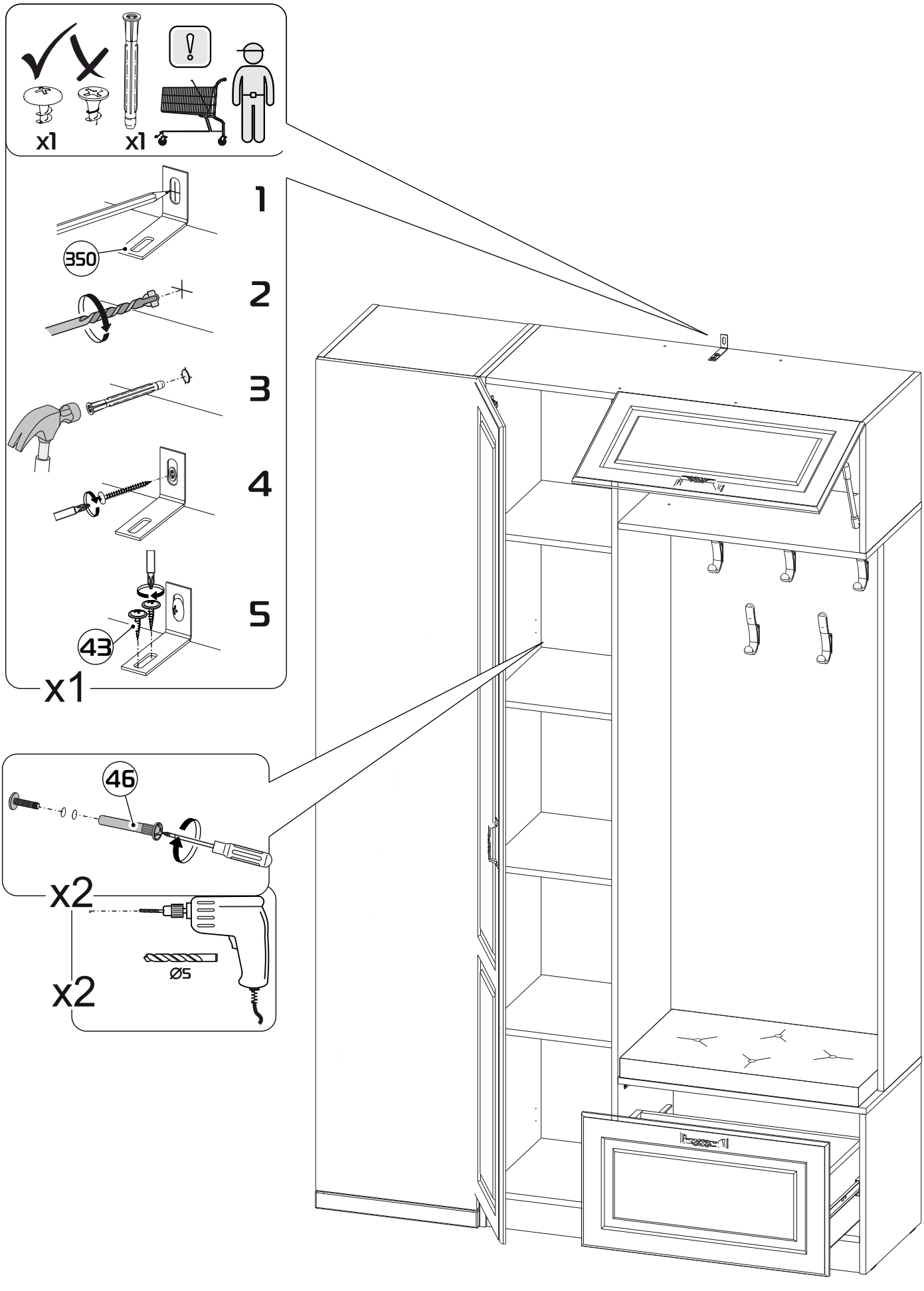

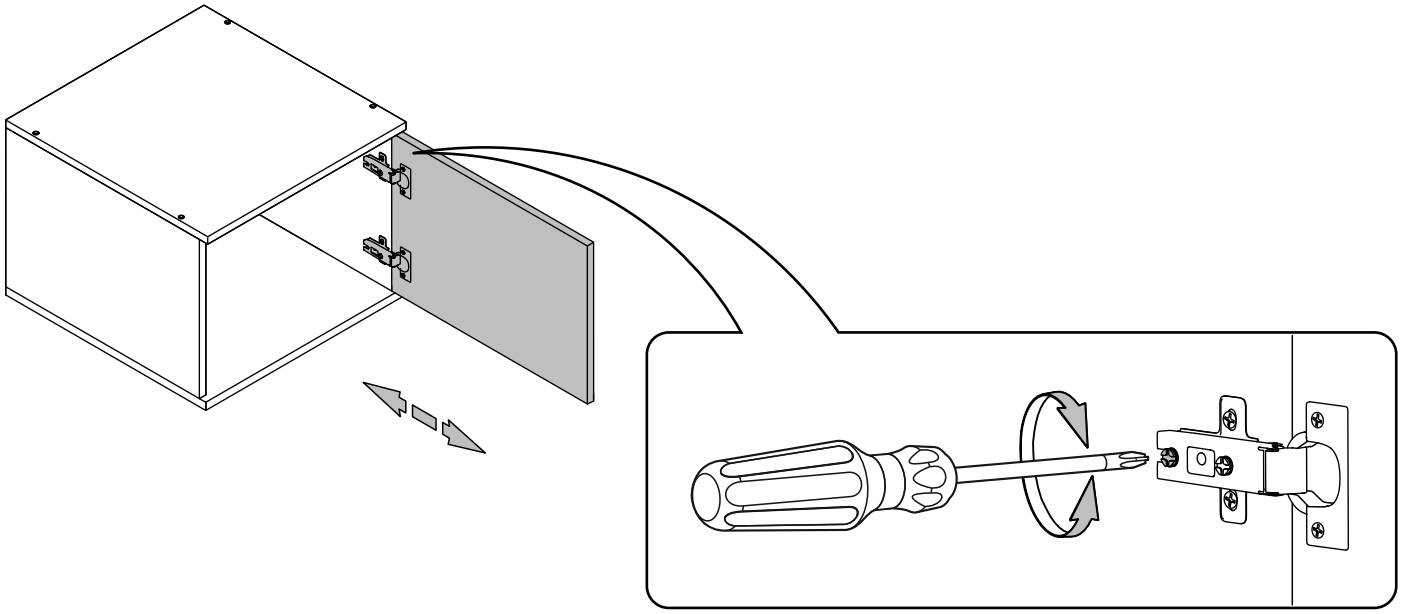

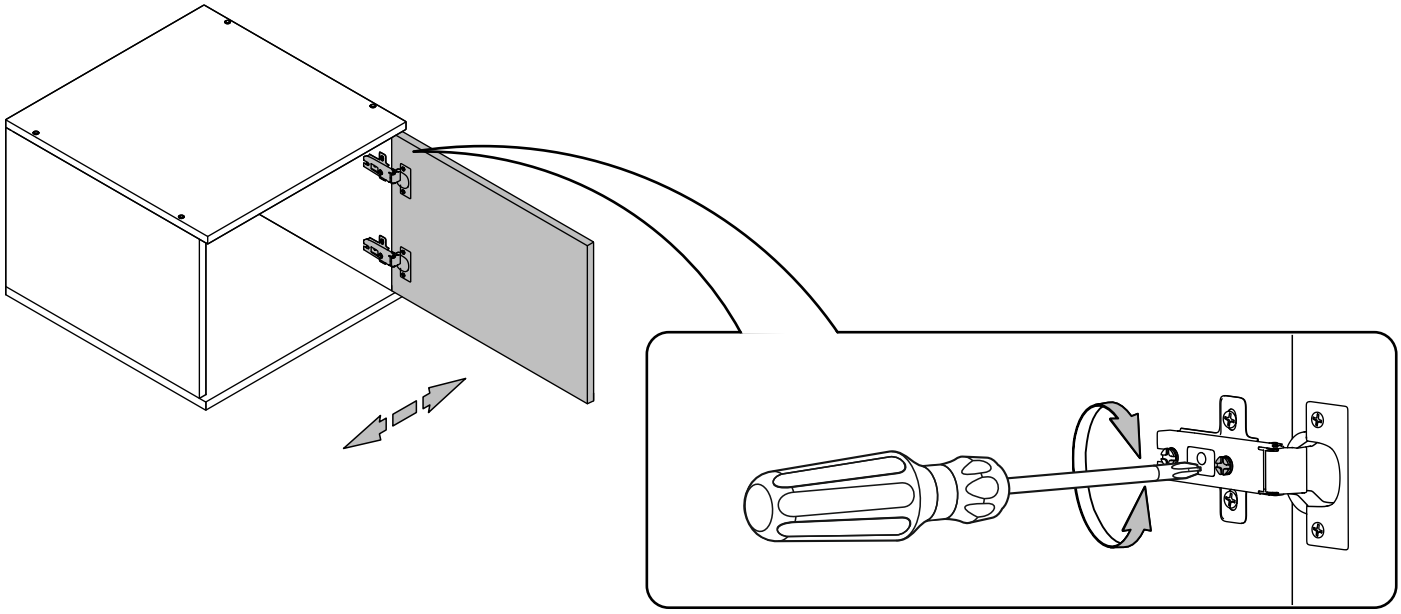

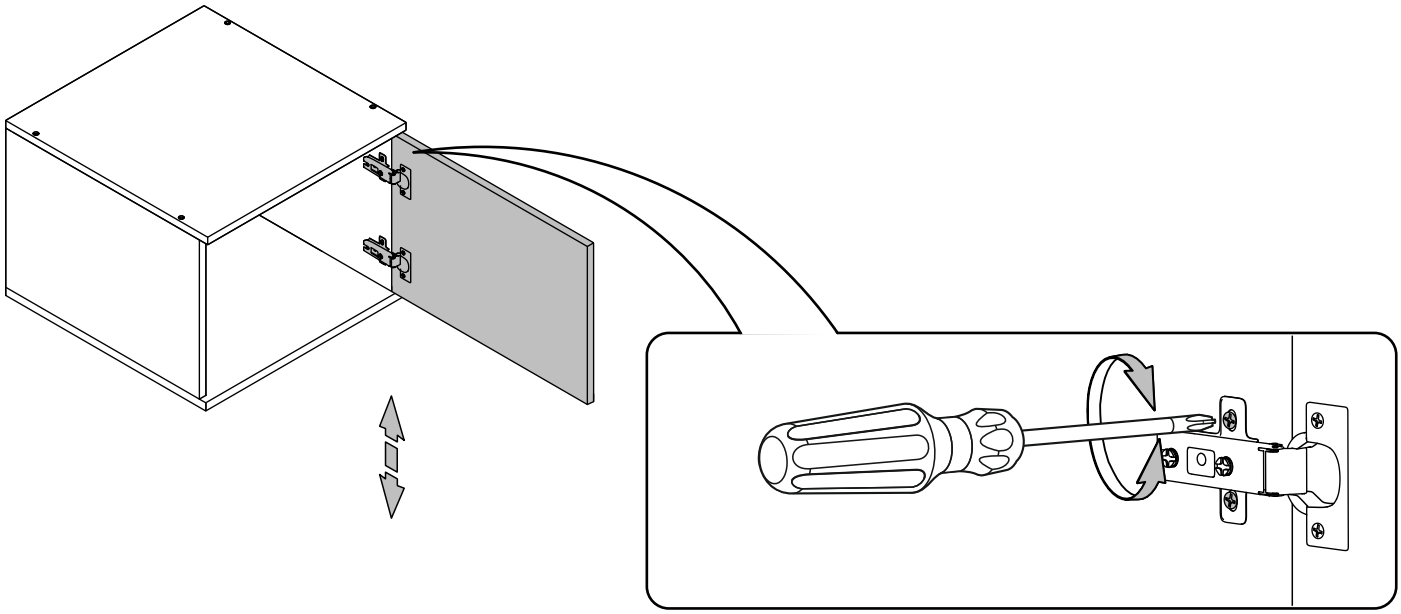

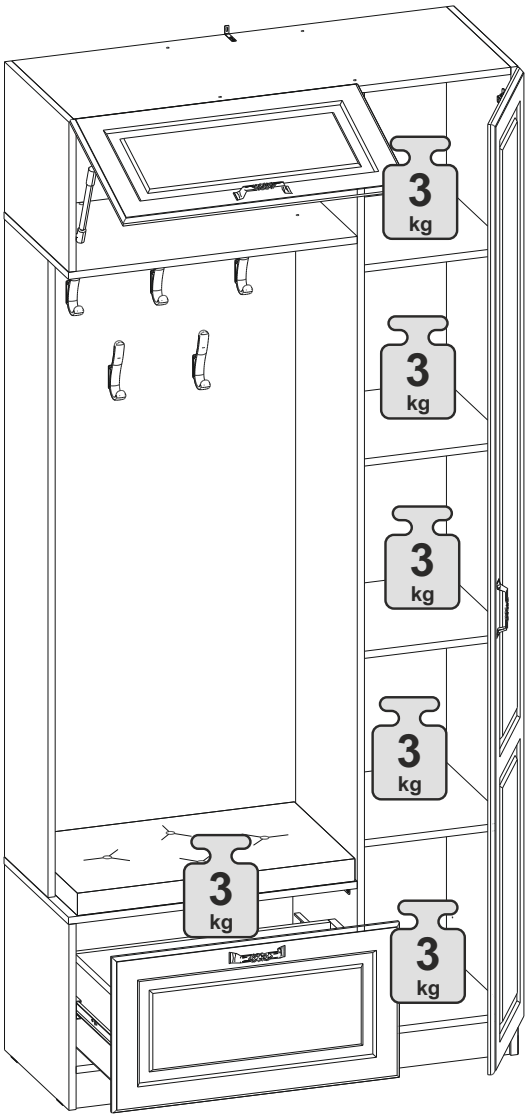
3 kg
3 kg
3 kg
3 kg
3 kg
3 kg

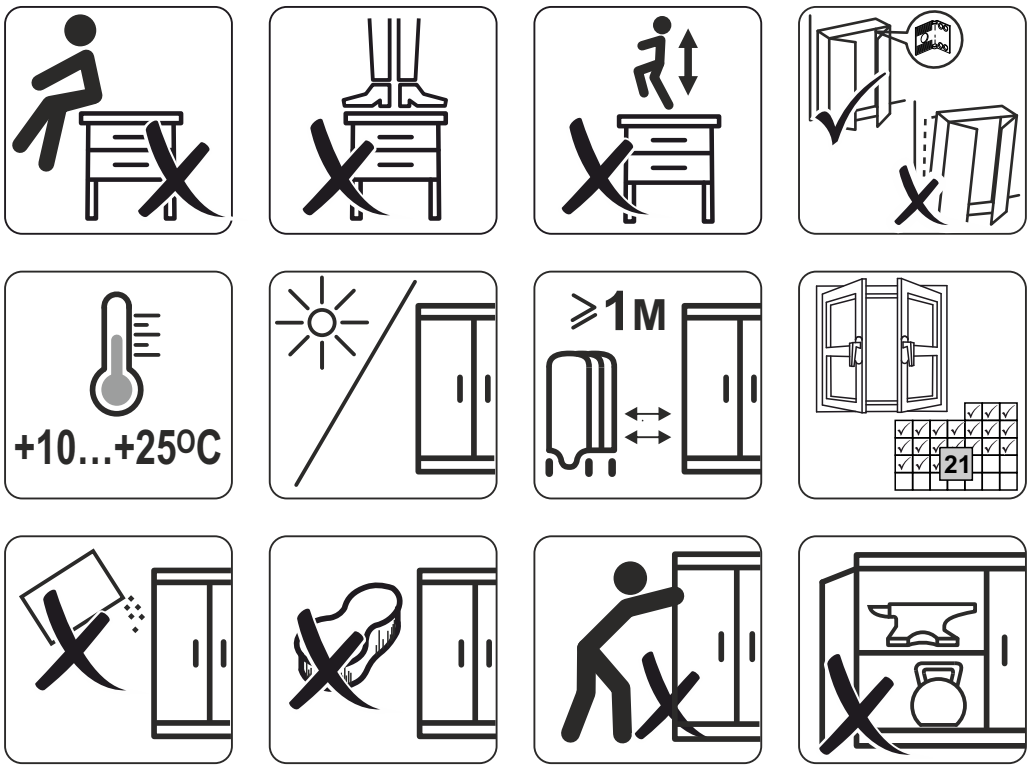
60-70%
+10…+25ºC
⩾1м
21