ОСТИН
OSTIN

РЕГУЛИРОВКА ПЕТЕЛЬ

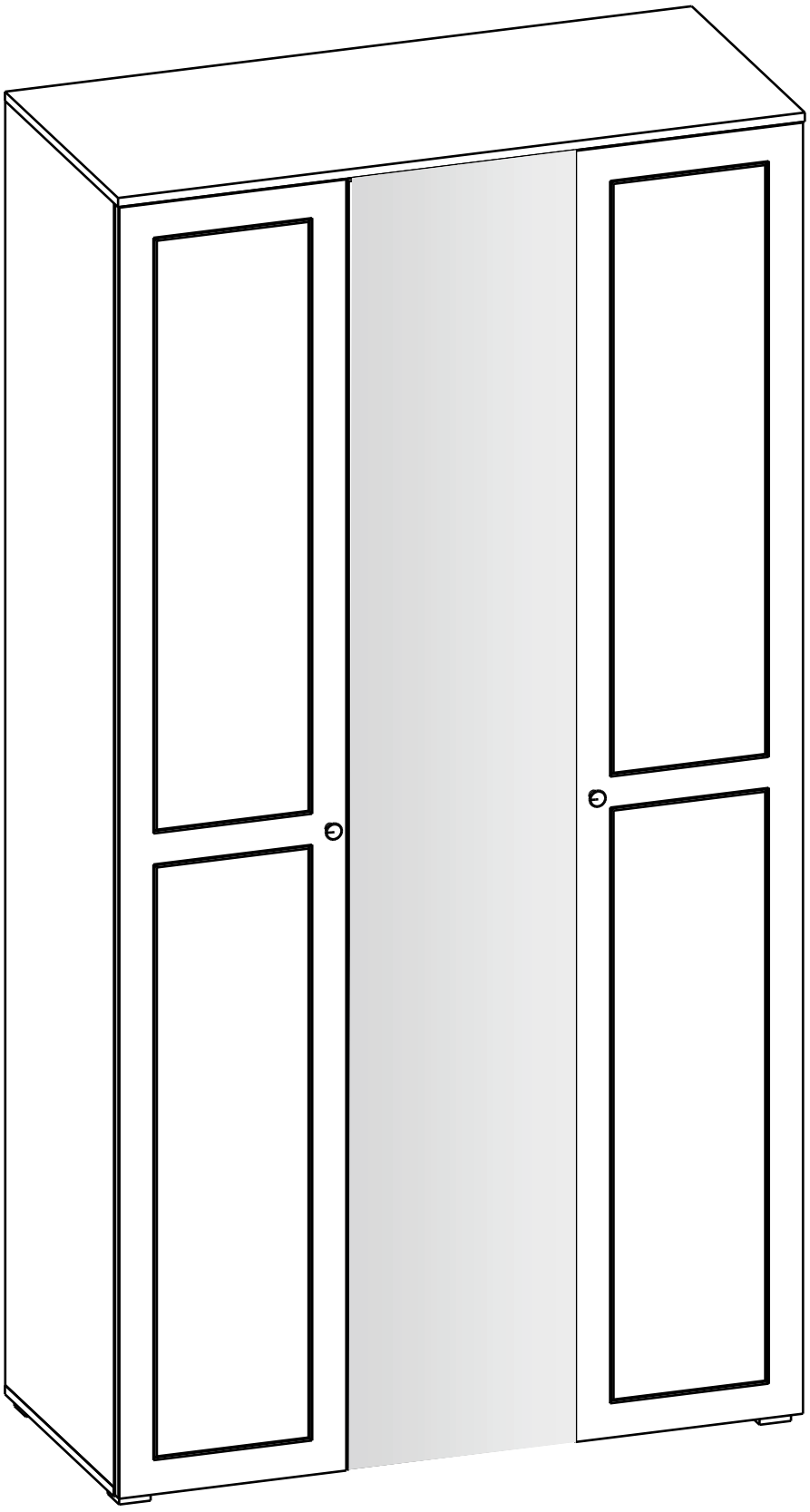

mobi-mebel.ru

Внимание!
Важная информация. Внимательно изучите её перед эксплуатацией изделия.
- Используйте изделие только по прямому назначению.
- Сборку изделия производите только в полном соответствии с прилагаемой инструкцией.
- Изделие может опрокинуться и нанести тяжёлые телесные повреждения. Прикрепите его к стене. Для крепления к стене используйте крепёж, подходящий для материала стен Вашего дома. Если Вы не уверены какой тип крепления подходит для материала стен, обратитесь к специалисту или в специализированный магазин.
- При эксплуатации дверей и выдвижных ящиков не прилагайте чрезмерных усилий.
- Рекомендуется ремонт механизмов трансформации доверить квалифицированным специалистам.
- Будьте осторожны при обращении с деталями из стекла. Избегайте ударных нагрузок. Из-за поврежденных краев и царапин на поверхности, стекло может внезапно треснуть и (или) разбиться.

Требования по эксплуатации изделия и меры предосторожности

Срок, в течение которого мебель сохраняет красоту и исправность, в значительной степени зависит от условий её хранения и эксплуатации. Придерживаясь некоторых простых практических советов, Вы сможете поддерживать в наилучшем состоянии все элементы Вашей мебели.

Свет
Не допускайте прямого воздействия солнечных лучей на мебель. Продолжительное прямое воздействие света на некоторые участки может вызвать изменение их цветовых характеристик по сравнению с другими участками, которые меньше подвергались воздействию.

Температура
Высокие значения тепла или холода, а также внезапные перепады температуры могут серьезно повредить мебель или её части. Мебель не должна располагаться ближе одного метра от источников тепла, нагревательных приборов. Рекомендуемая температура воздуха для хранения и эксплуатации
от +10 до +25 °С. Не допускайте попадания на мебель горячих предметов (утюги, посуда с кипятком и пр.), а также продолжительного воздействия вызывающих нагревание излучений (свет мощных ламп, микроволновые излучатели и т. п.).

Влажность
Рекомендуемая относительная влажность местонахождения мебели 60 - 70%. Не следует поддерживать в течение продолжительного времени условия крайней влажности и (или) сухости, а тем более их периодической смены. С течением времени такие условия могут повлиять на целостность мебели и её части. Если такие условия были созданы, рекомендуется часто проветривать помещения и по мере возможности пользоваться осушителями или увлажнителями для нормализации влажности.
Не размещайте мебель вблизи влажных и сырых стен, предметов.

Агрессивные среды и абразивные материалы
Ни в коем случае не допускайте воздействие на мебель агрессивных жидкостей (кислот, щелочей, растворителей и т.п.), содержащих такие жидкости продуктов и их паров. Подобные вещества и их соединения являются химически активными, реакция с ними может повлечь негативные последствия для Вас и Вашего имущества. Также стоит помнить, что некоторые специфические моющие (чистящие) составы (средства) могут содержать высокую концентрацию агрессивных химических веществ и (или) абразивные составы. Применение подобных моющих (чистящих) составов (средств) недопустимо.

Запах
От новой мебели может исходить естественный запах материалов, из которых она изготовлена. Запах может сохраняться в течении 3 недель с момента сборки. Для снижения интенсивности запаха рекомендуется:
- для мягкой мебели – пропылесосить изделие и проветрить помещение.
- для корпусной мебели – протирать тканью, смоченной мягким моющим средством, вытирать чистой сухой тканью и проветривать помещение, предварительно открывая все дверцы и ящики изделия.

Данные действия необходимо повторять 3-4 раза в день.

Уход за мебелью
Всегда содержите поверхности мебели в полной сухости. При необходимости, протирайте поверхности мебели сухой мягкой тканью (фланель, сукно, войлок и т.п.). Рекомендуется очищать мебель как можно скорее после того, как она испачкалась. Если Вы оставите загрязнение на некоторое время, то заметно повышается опасность образования разводов, пятен и повреждений покрытия мебели или её частей. В случае стойких загрязнений рекомендуется использовать специальные очистители. Внимательно изучайте инструкцию моющего средства: средство должно подходить под тип покрытия Вашей мебели. Недопустимо применение моющих средств, содержащих абразивные вещества. Недопустимо применение соды, стиральных порошков и прочих средств, не предназначенных для ухода за мебелью. Уход за поверхностями должен осуществляться специализированными моющими средствами.
Для устранения пыли с поверхностей мягких частей мебели используйте пылесос со специальными насадками для чистки мебели. Не размещайте и не перемещайте на поверхностях мебели предметы, имеющие острые углы, кромки, выступающие острые детали.

Эксплуатация
Нагрузка на мебель и её части (полки, ящики, сидения и пр.) не должна превышать установленных производителем норм, указанных в конце инструкции по сборке.
Не рекомендуется вставать на мебель, прыгать, подвергать повышенным динамическим нагрузкам.
Рекомендуется периодически проверять плотность резьбовых соединений крепления механизмов трансформации и подтягивать их при необходимости.
При появлении скрипов в механизмах трансформации их следует смазывать специализированной смазкой.
При использовании механизма трансформации строго соблюдайте данную инструкцию, избегайте излишних усилий, рывков, перекосов элементов механизма.

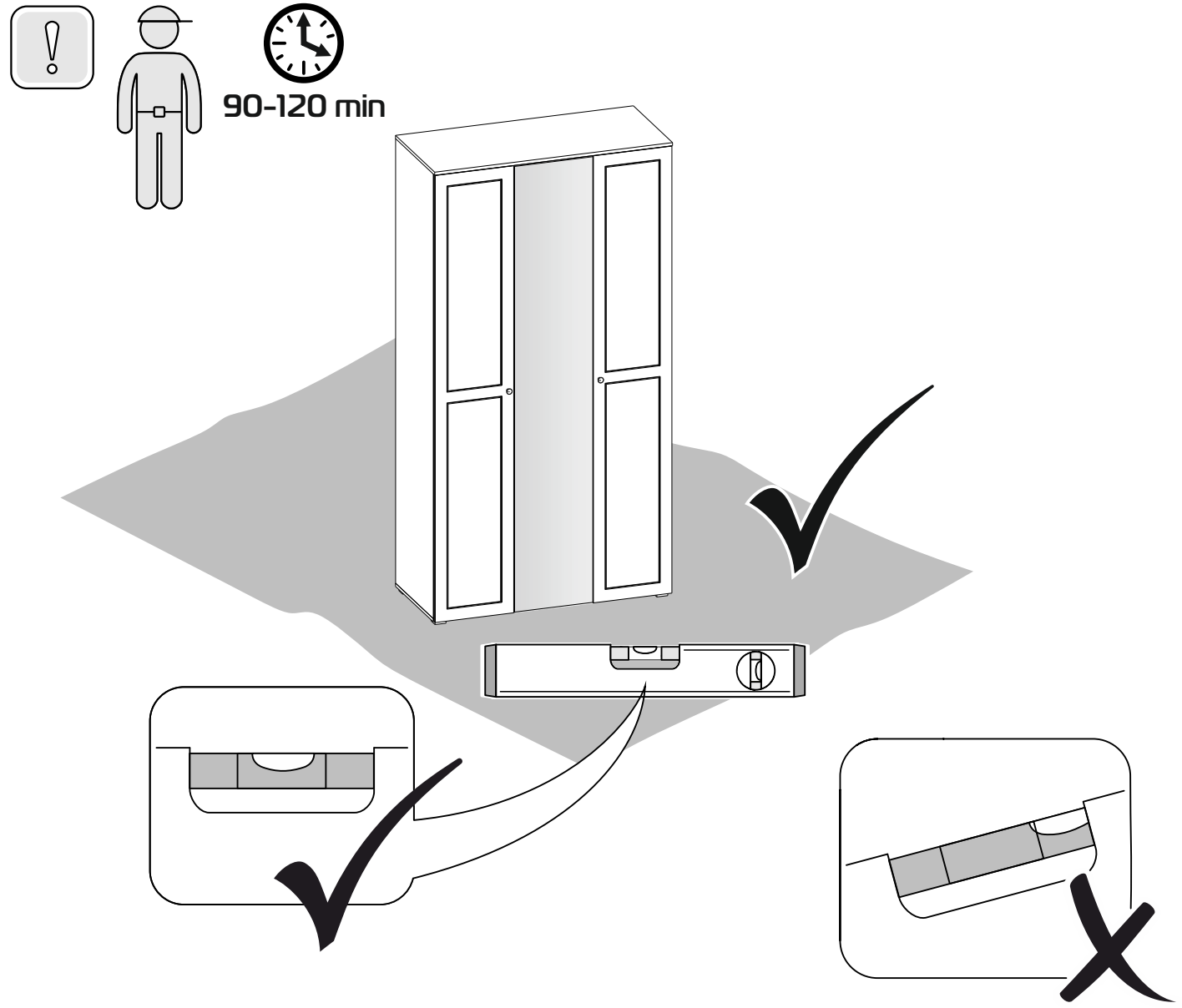
90-120 min

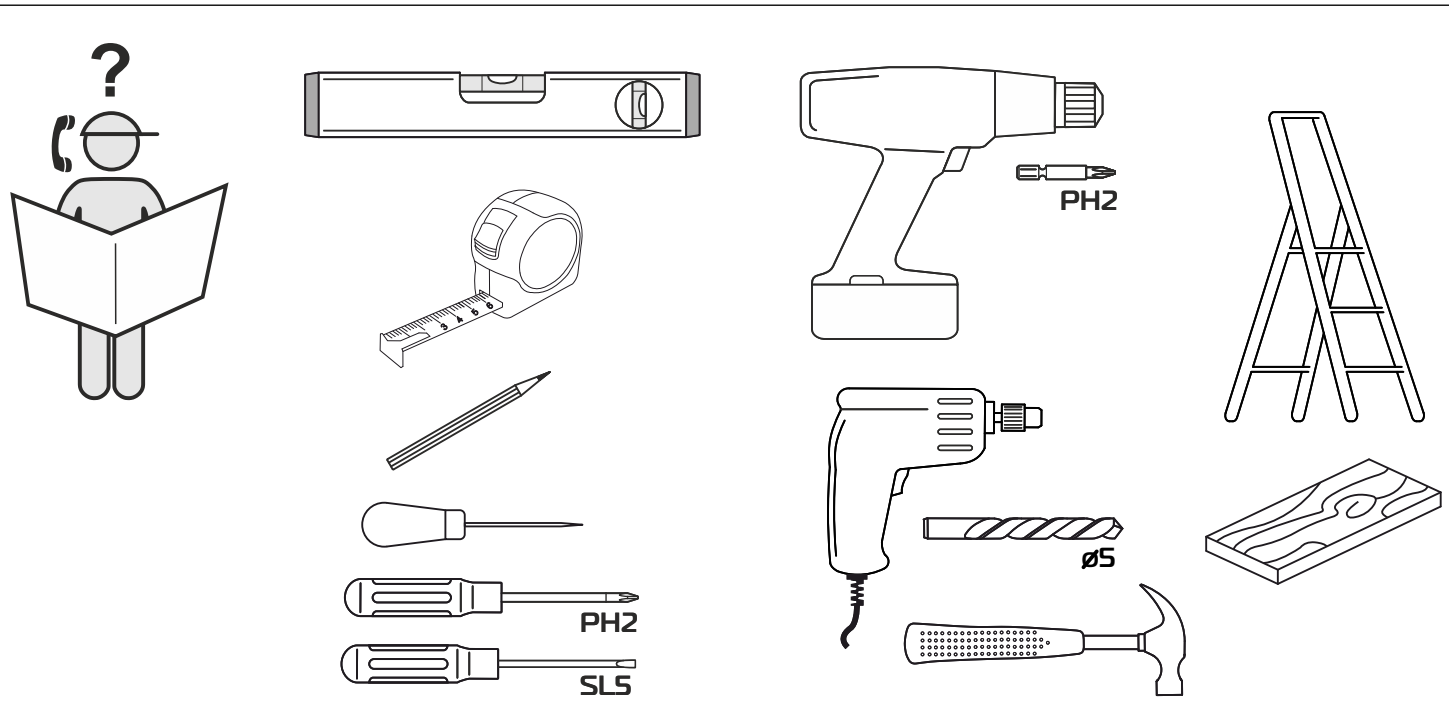
PH2
ø5
PH2
SL5

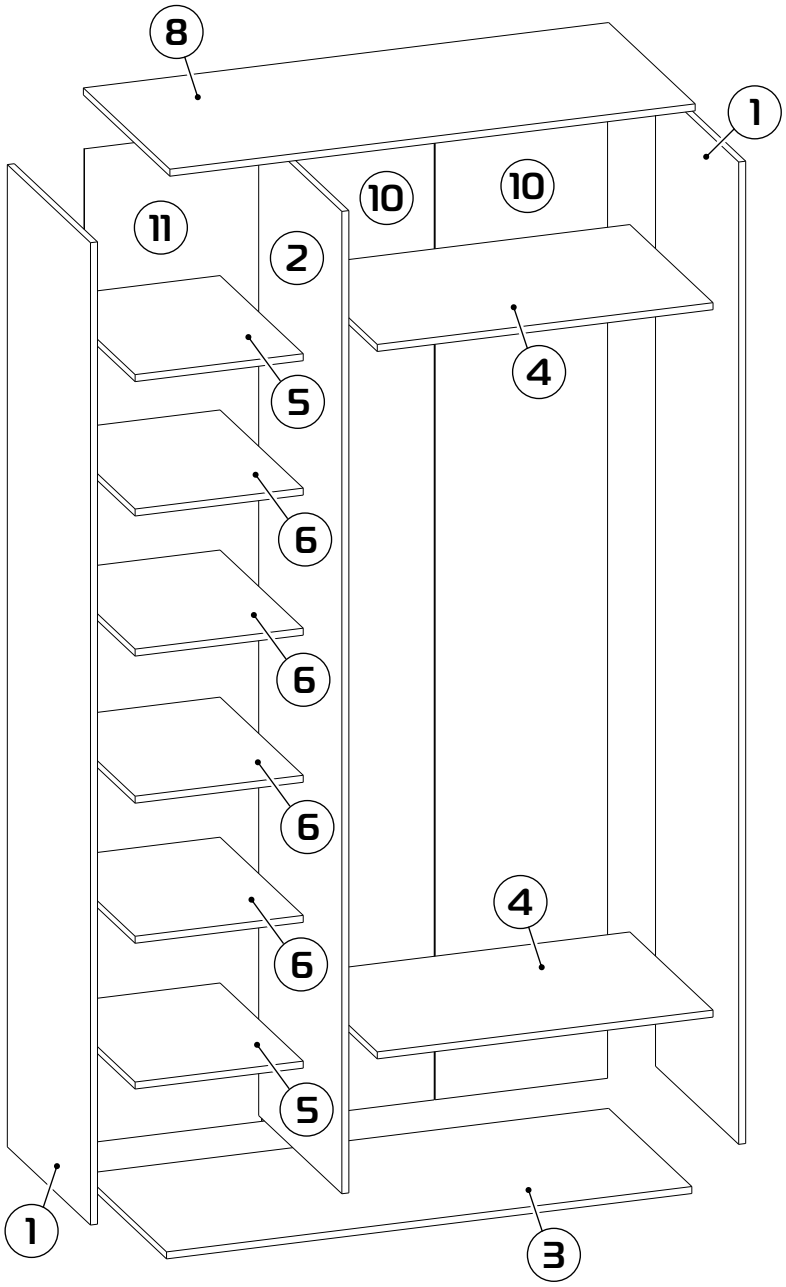

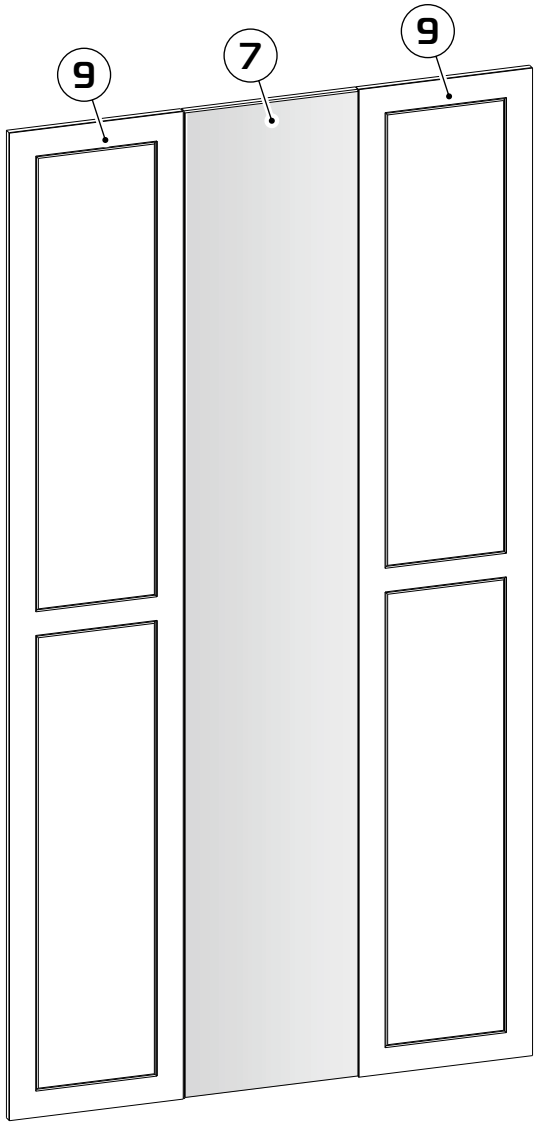

1 2244x522x16 (x2)
2 2244x522x16 (x1)
3 1200x522x16 (x1)
4 767x522x16 (x2)
5 384x522x16 (x2)
6 384x522x16 (x4)
7 2256x397x19 (x1)
8 1200x543x16 (x1)
9 2256x397x19 (x2)
10 2272x394x3 (x2)
11 2272x405x3 (x1)

1 : 2

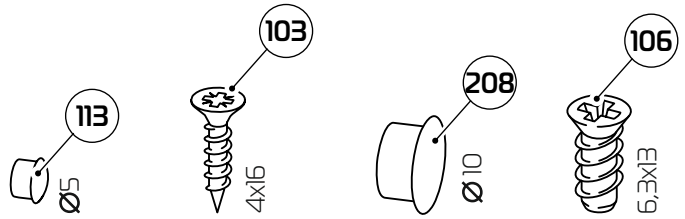
113
Ø5
x102
103
4x16
x48
208
Ø10
x5
106
6,3x13
x28

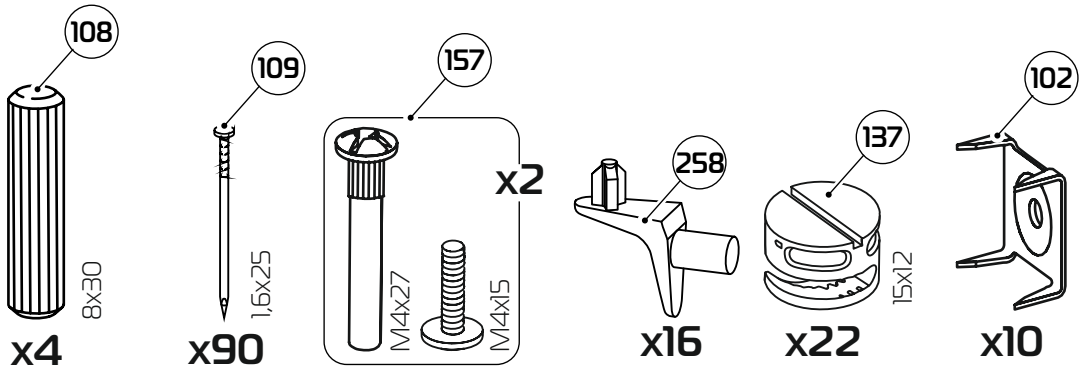
108
8x30
x4
109
1,6x25
x90
157
M4x27
M4x15
x2
258
x16
137
15x12
x22
102
x10

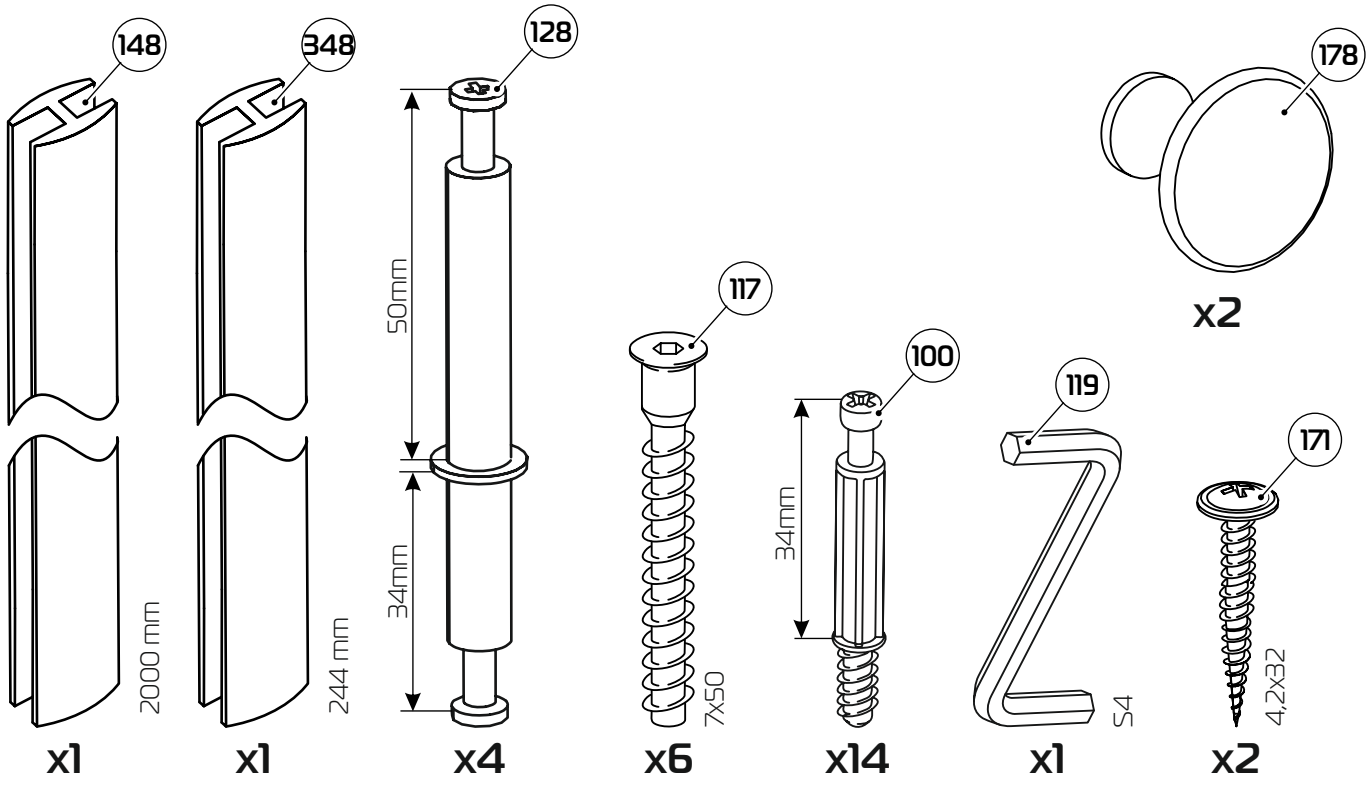
148
2000 mm
x1
348
244 mm
x1
128
50mm
34mm
x4
117
7x50
x6
100
34mm
x14
119
S4
x1
171
4,2x32
x2
178
x2

1 : 5

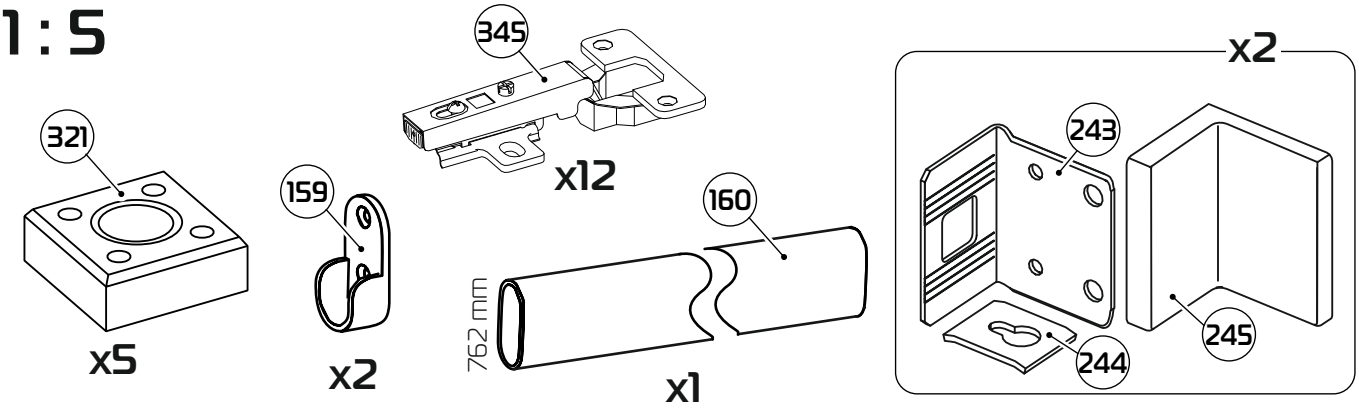
321
x5
159
x2
345
x12
160
762 mm
x1
x2
243
244
245

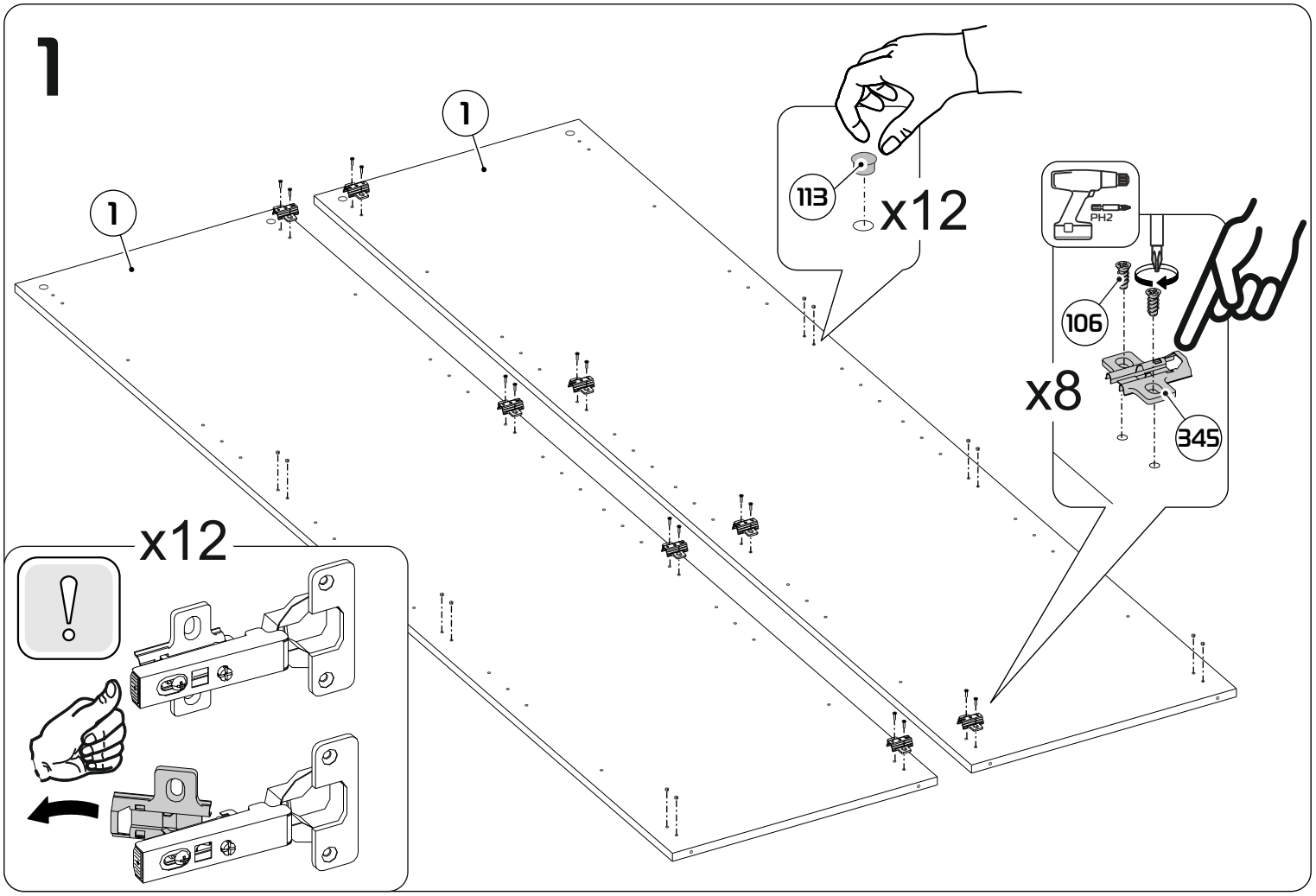
1
1
1
113
x12
PH2
106
x8
345
x12

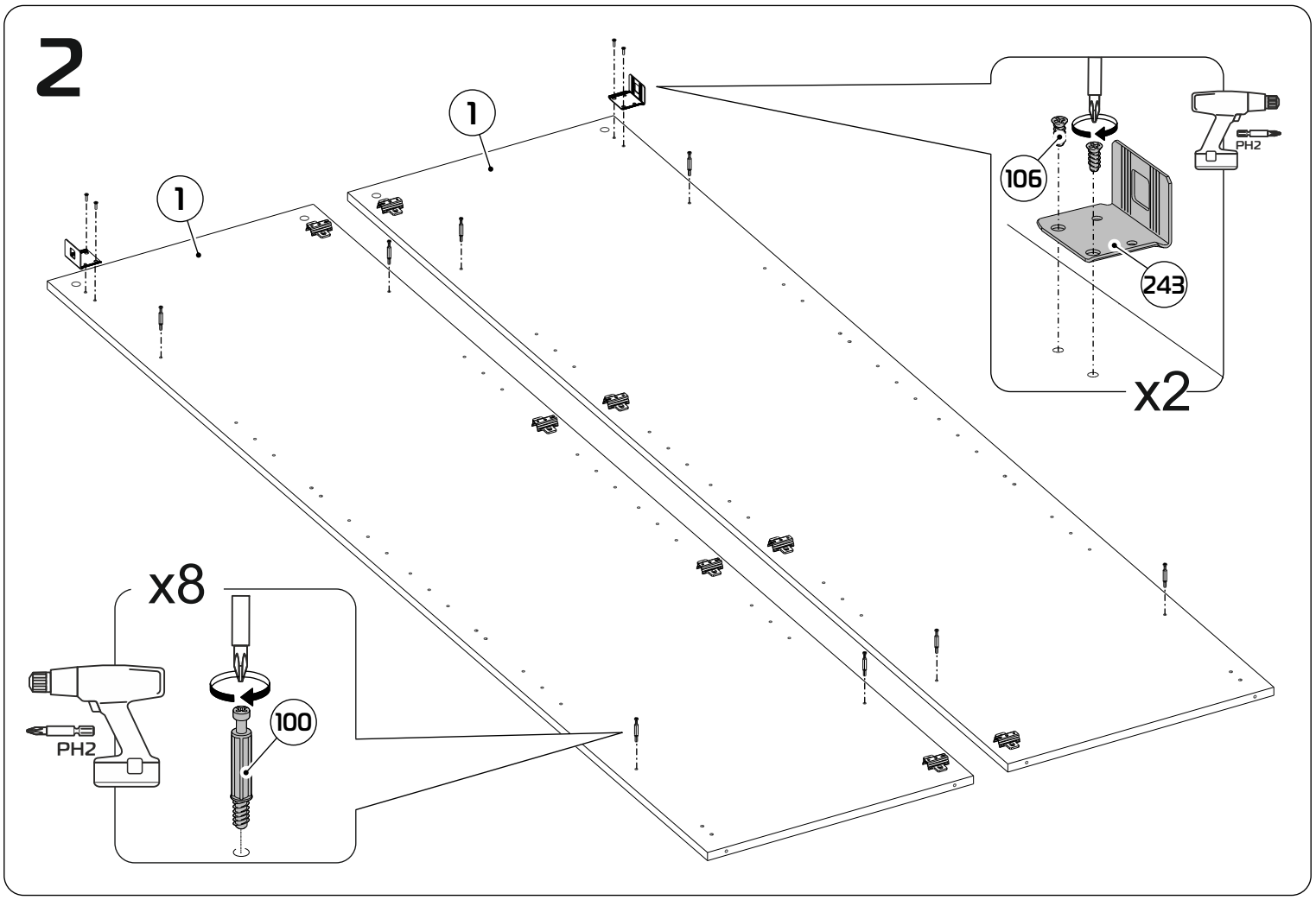
2
1
1
106
PH2
243
x2
x8
PH2
100

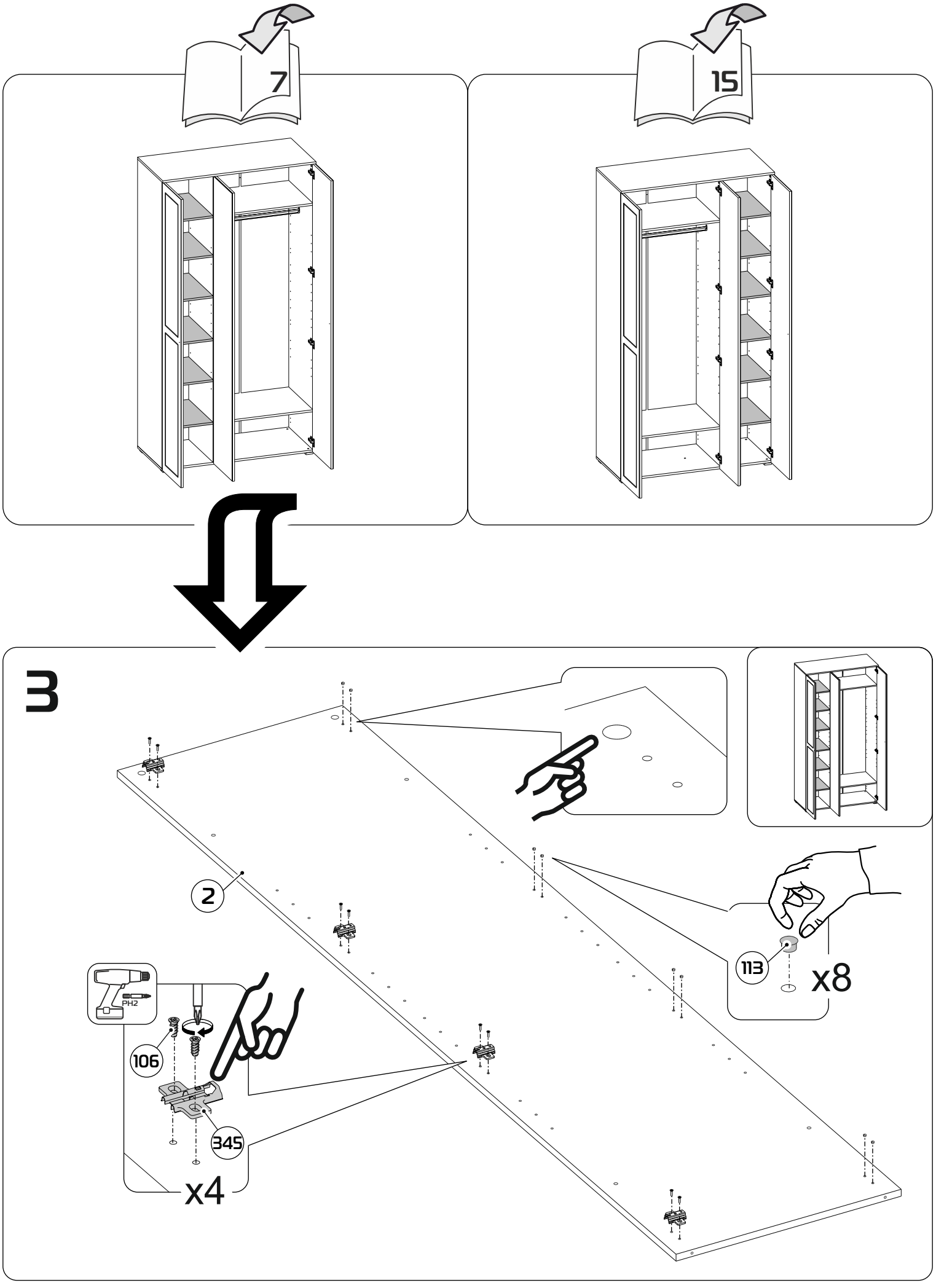
7
15
3
2
113
x8
PH2
106
345
x4

4

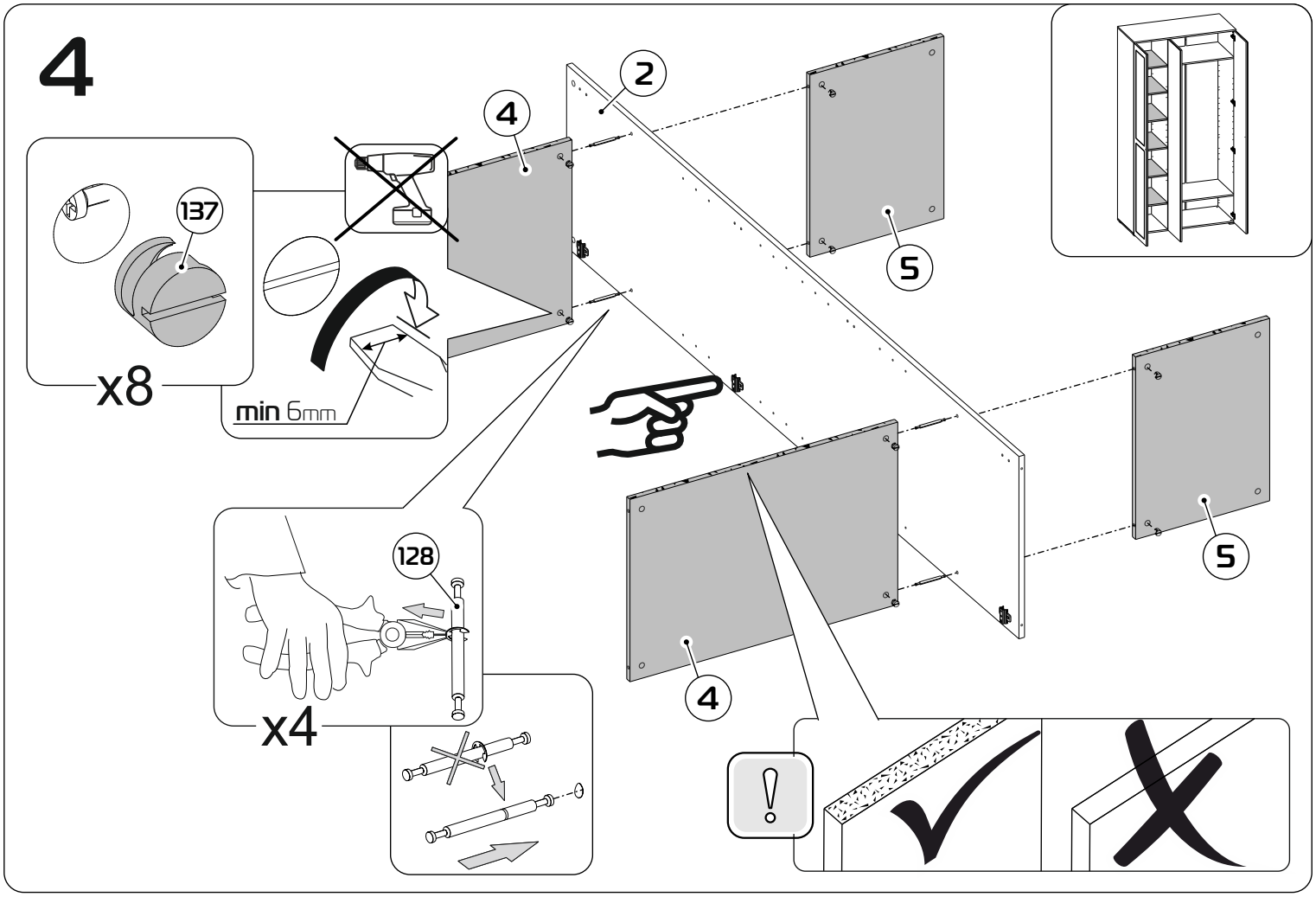

5

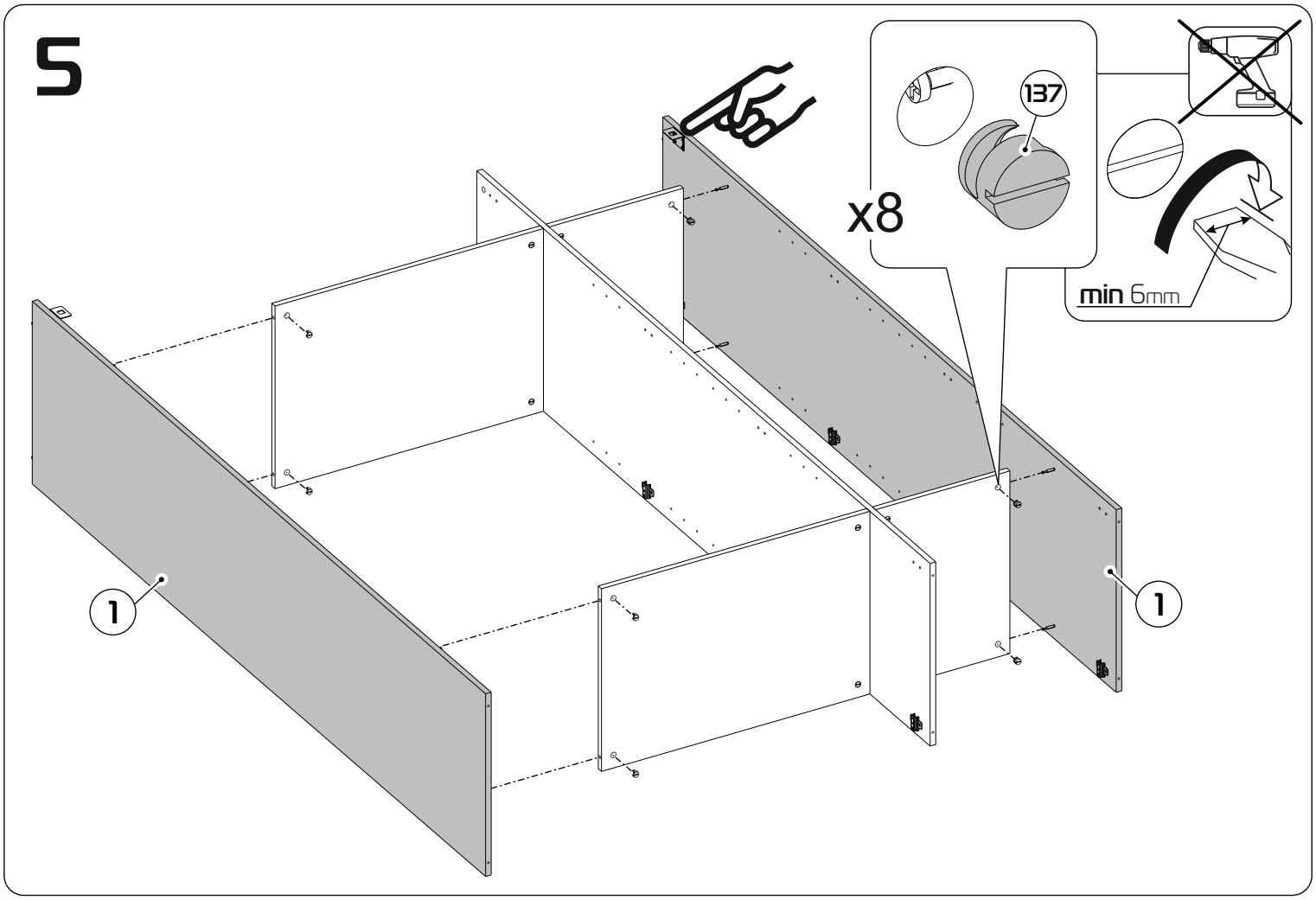

6

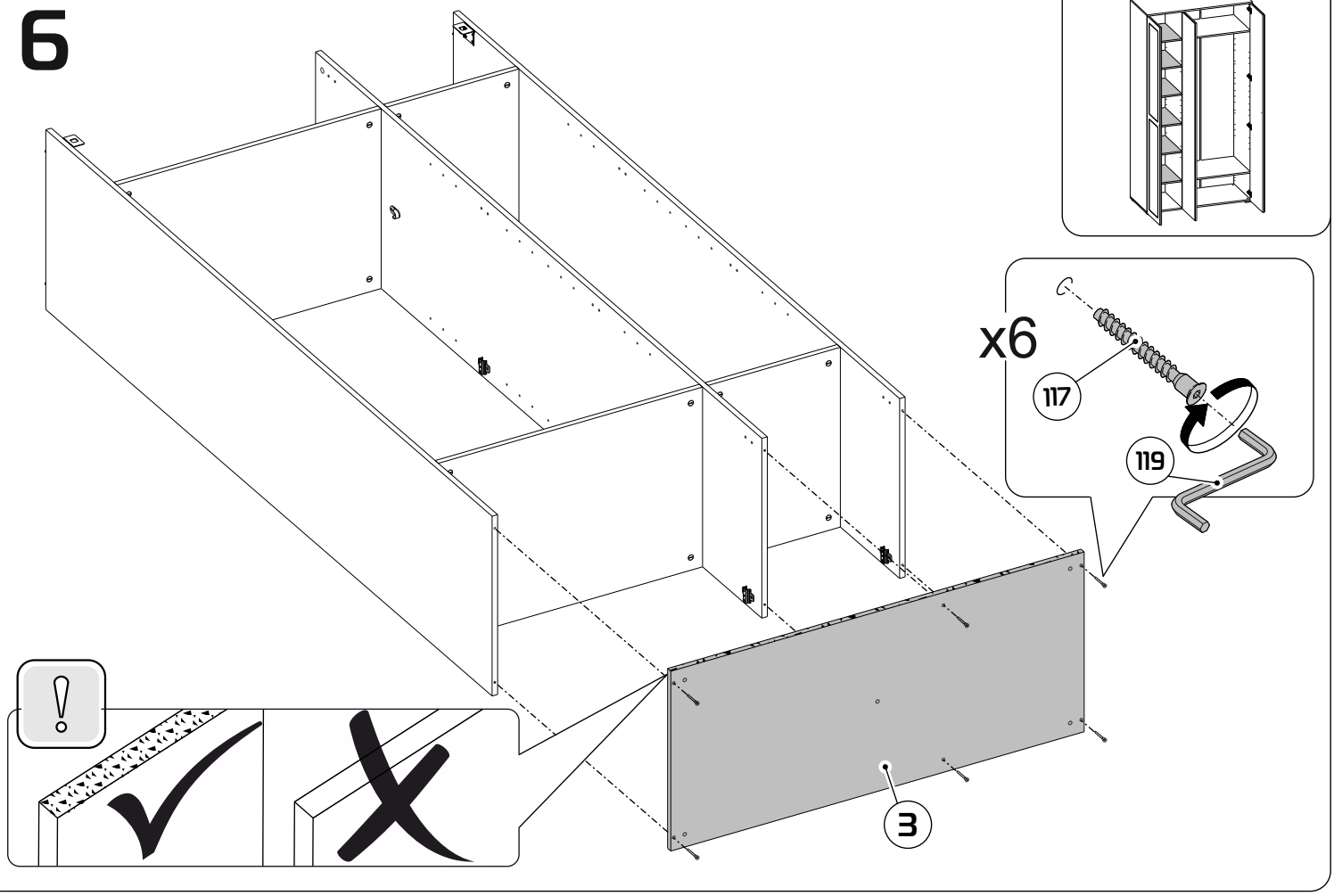
x6
117
119
3

7

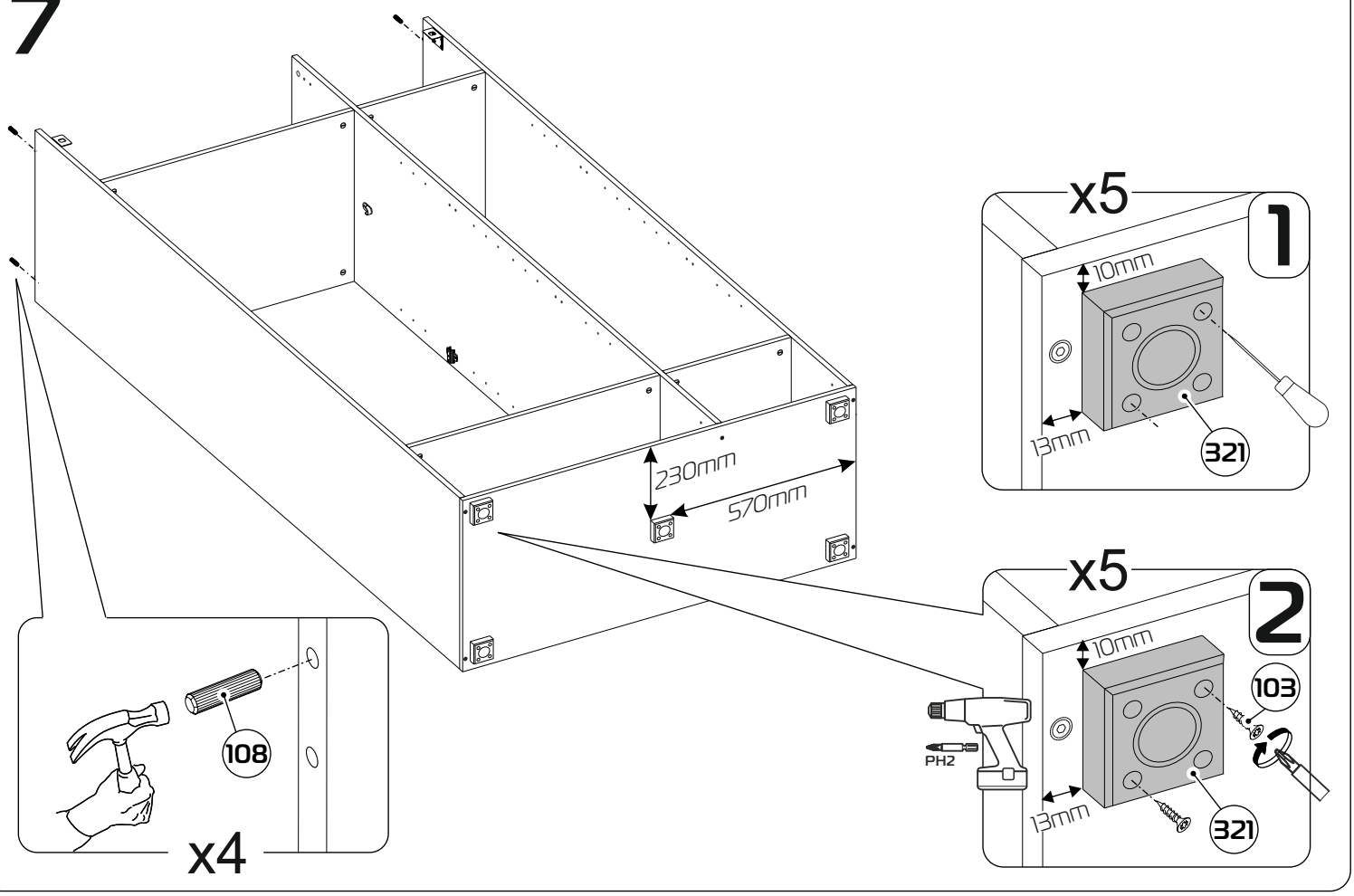
230mm
570mm
x5
1
10mm
13mm
321
x5
2
10mm
103
PH2
13mm
321
108
x4

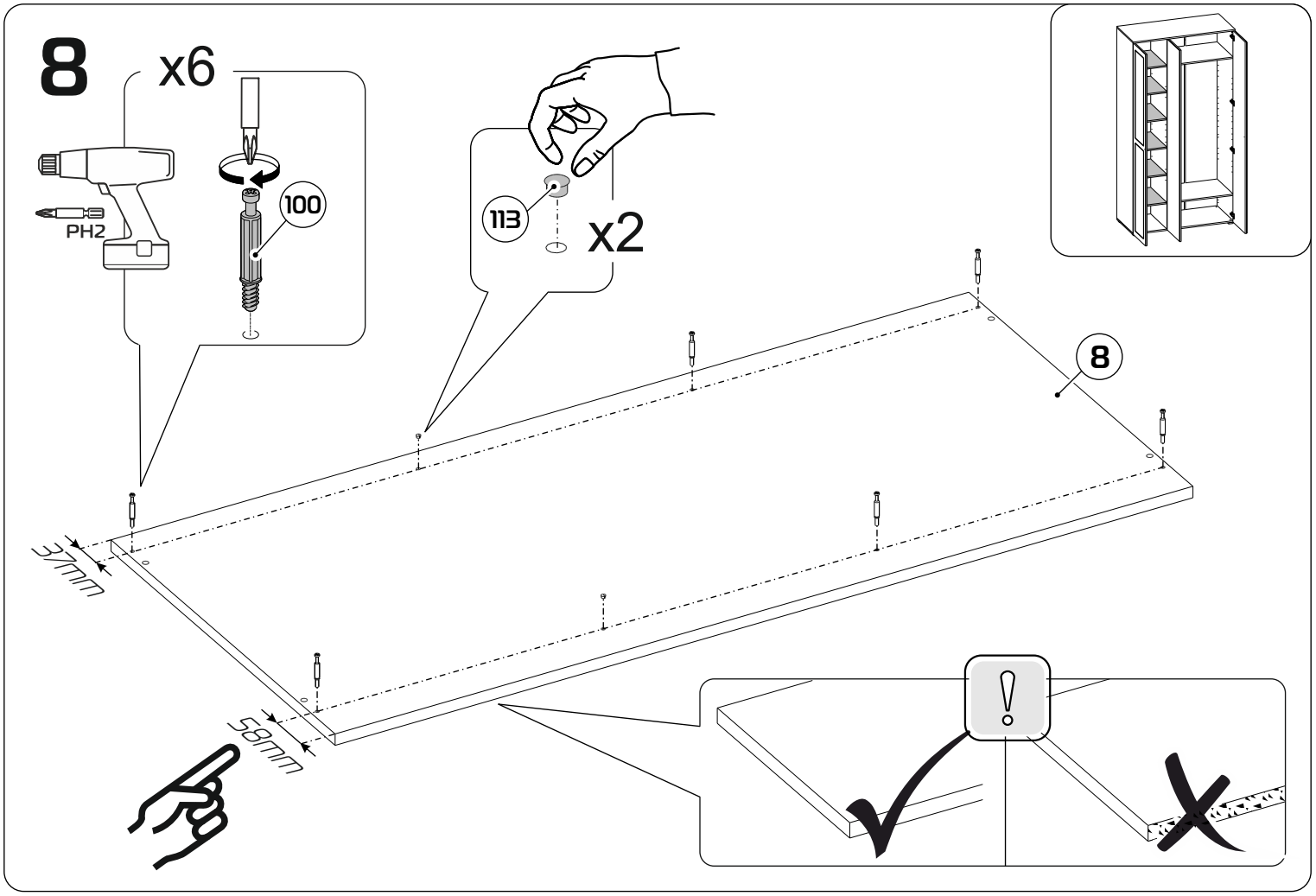
8
x6
PH2
100
113
x2
8
37mm
58mm
!

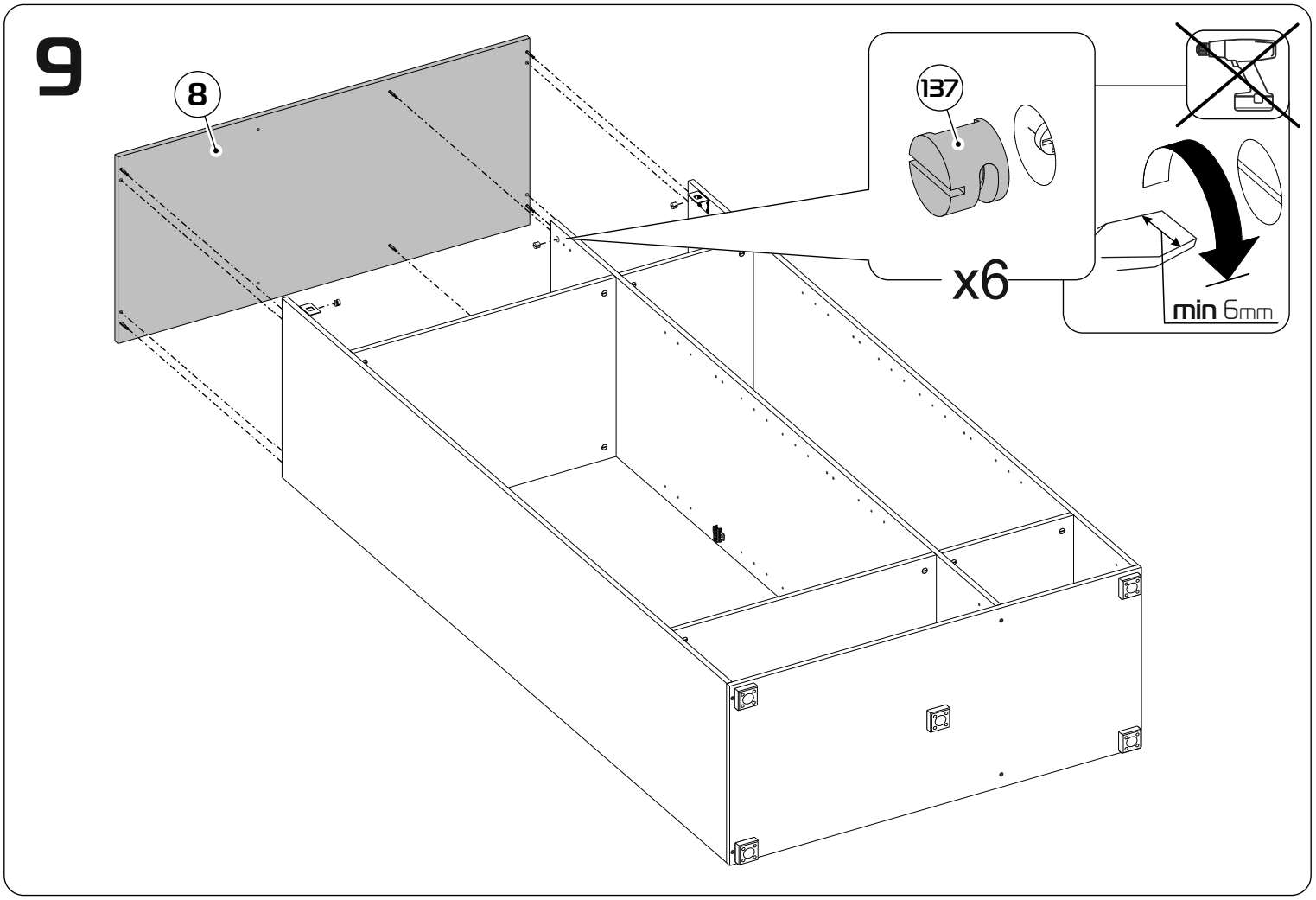
9
8
137
x6
min 6mm

10

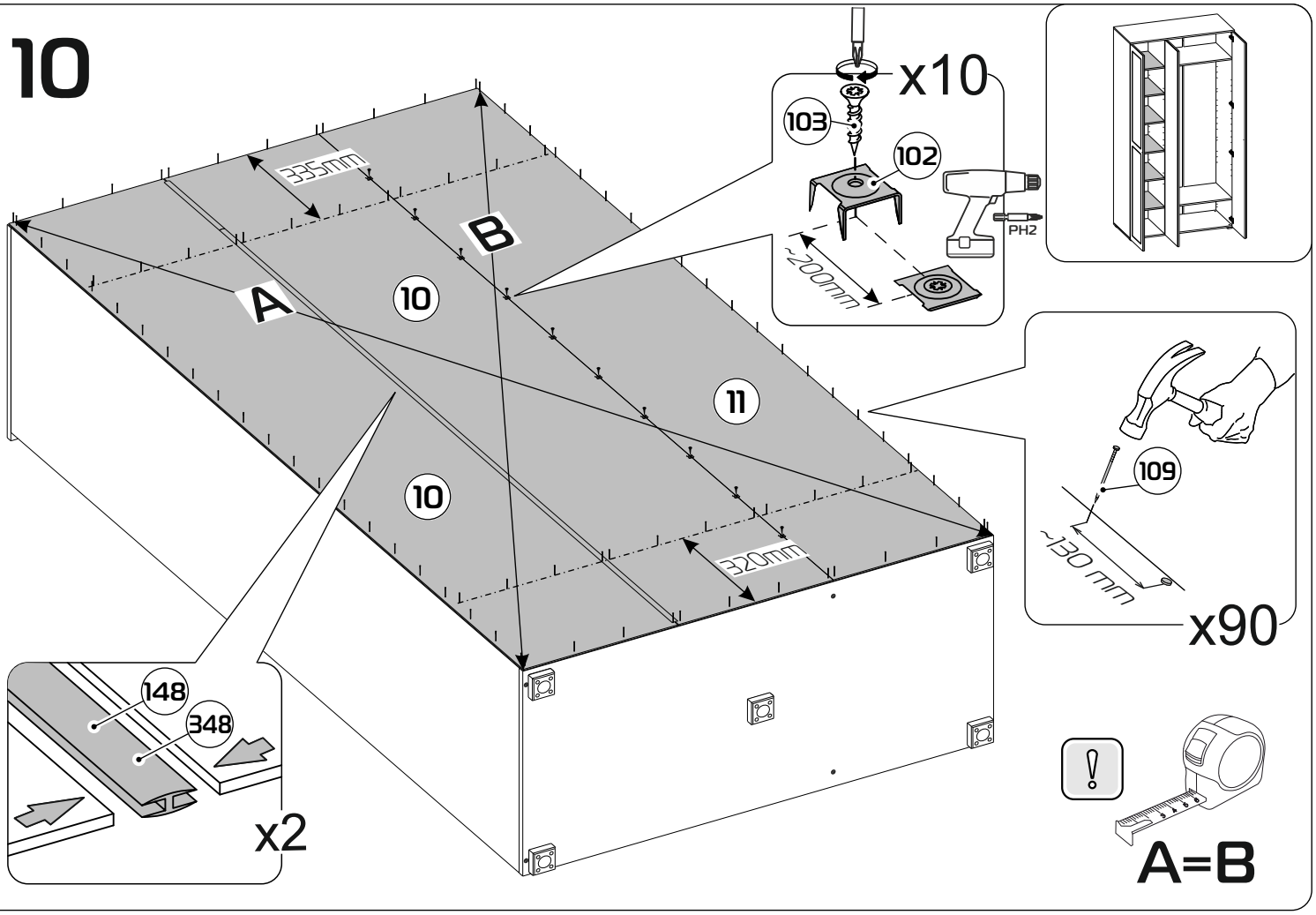
x10
103
102
PH2
~200mm
335mm
A
B
10
10
11
320mm
109
~130 mm
x90
148
348
x2
A=B

11

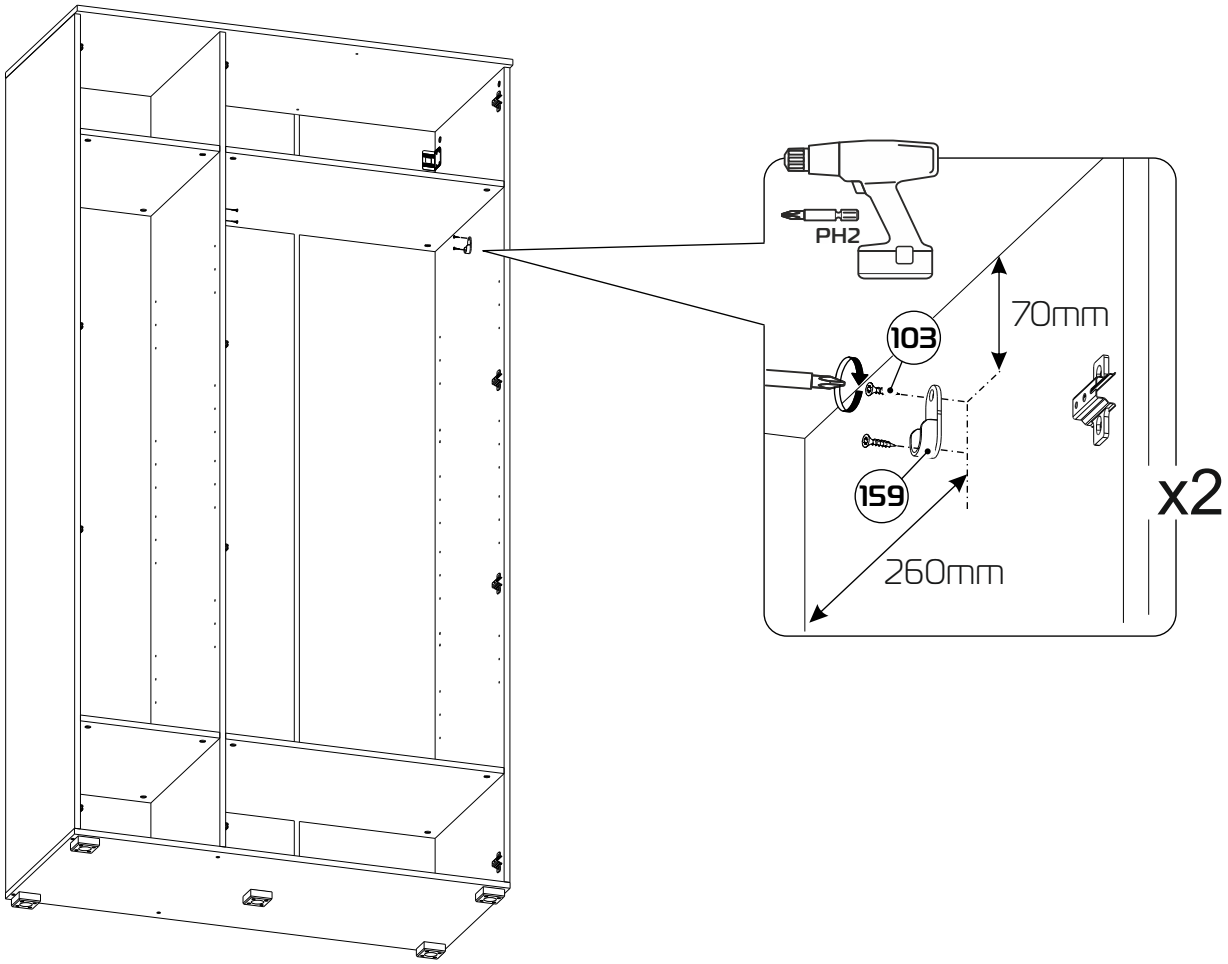
PH2
70mm
103
159
260mm
x2

12

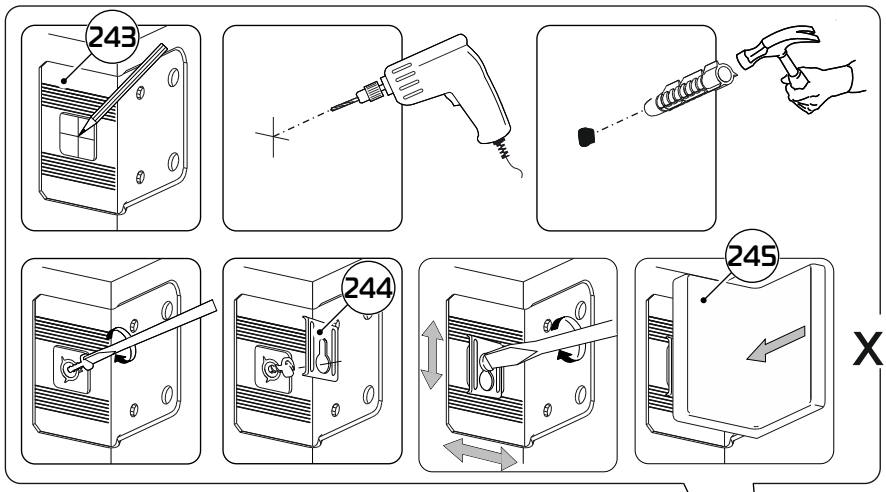

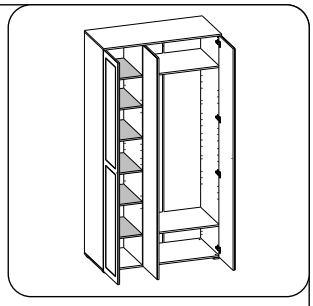

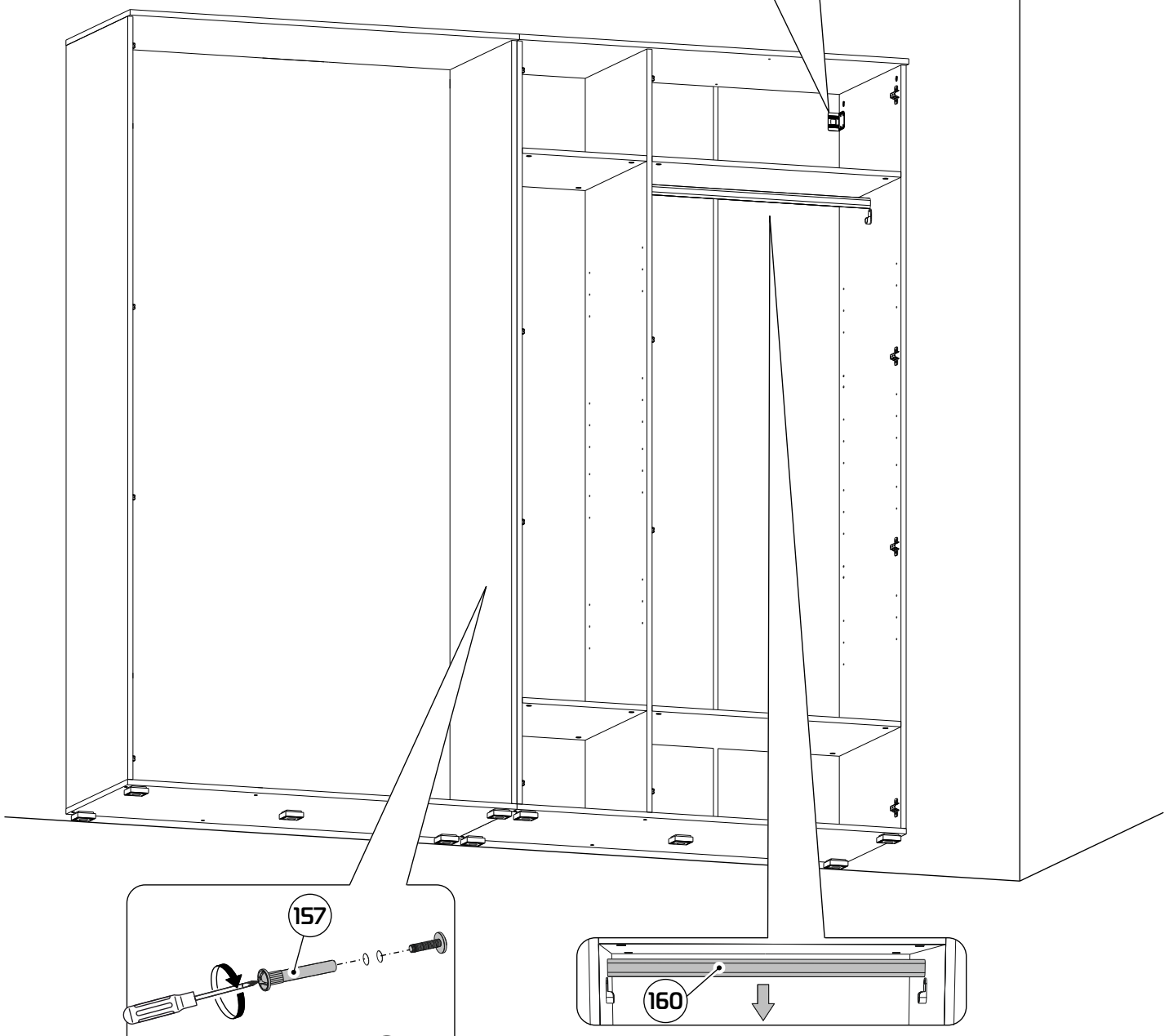

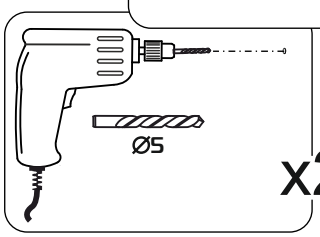

13

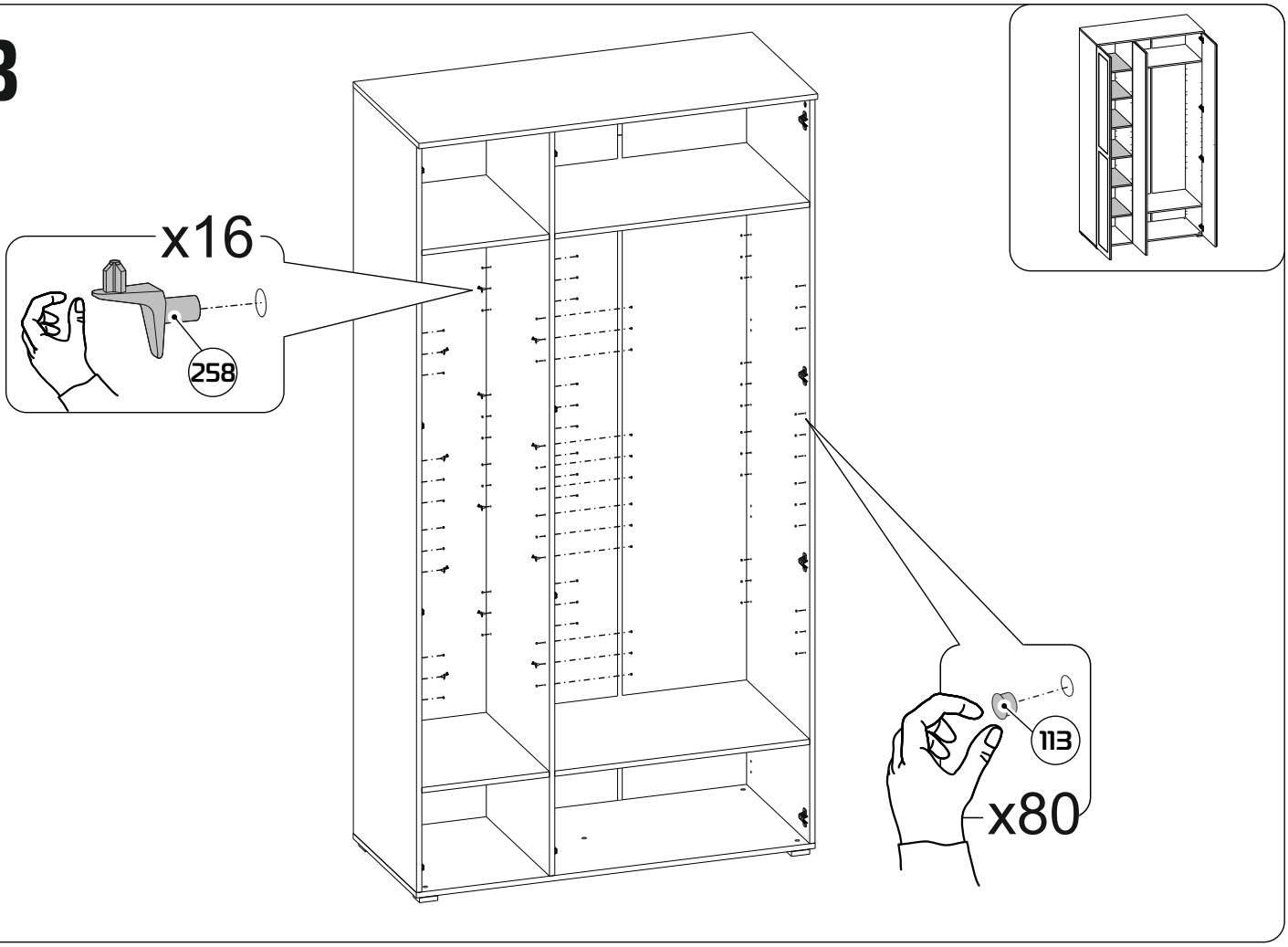

14

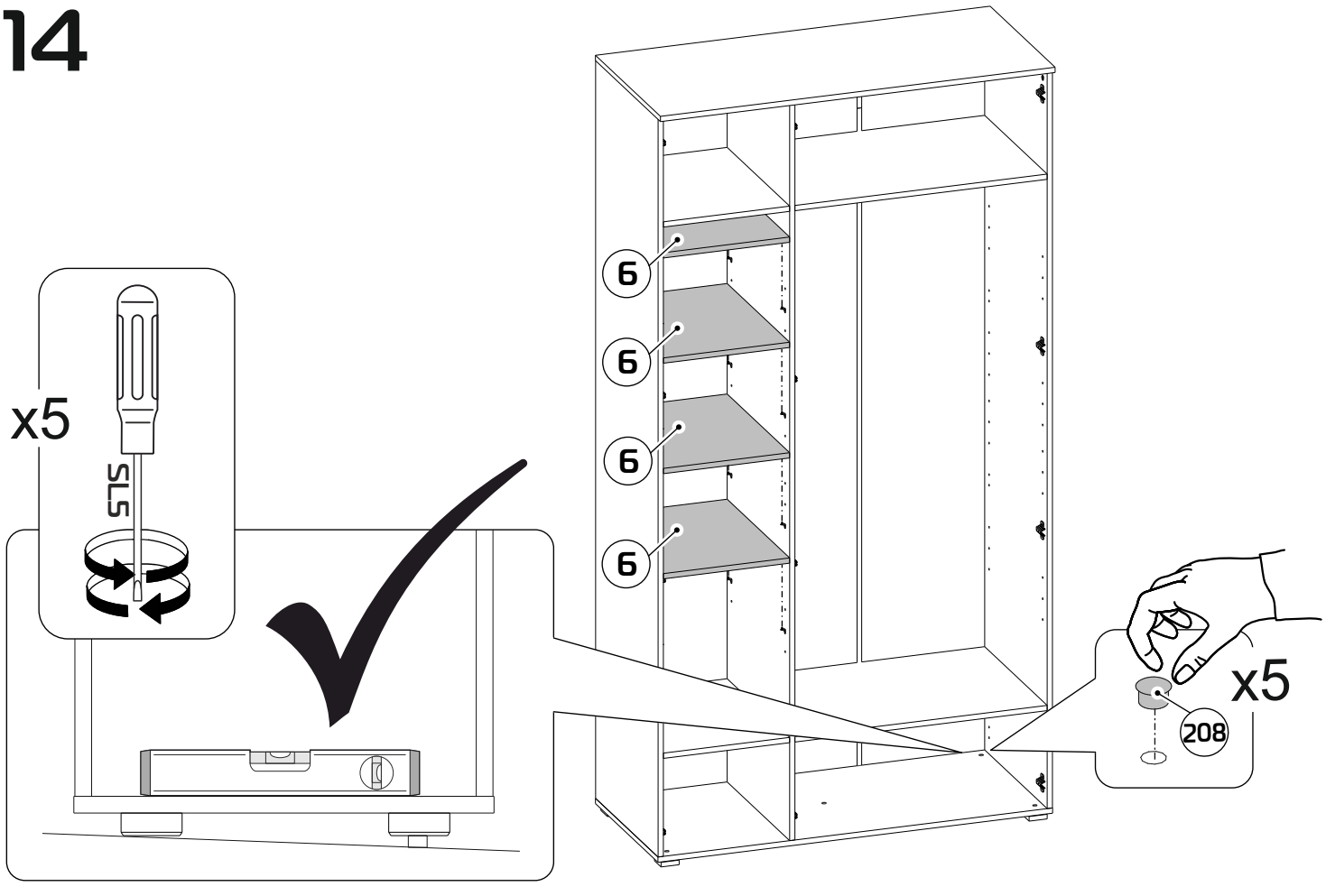

15

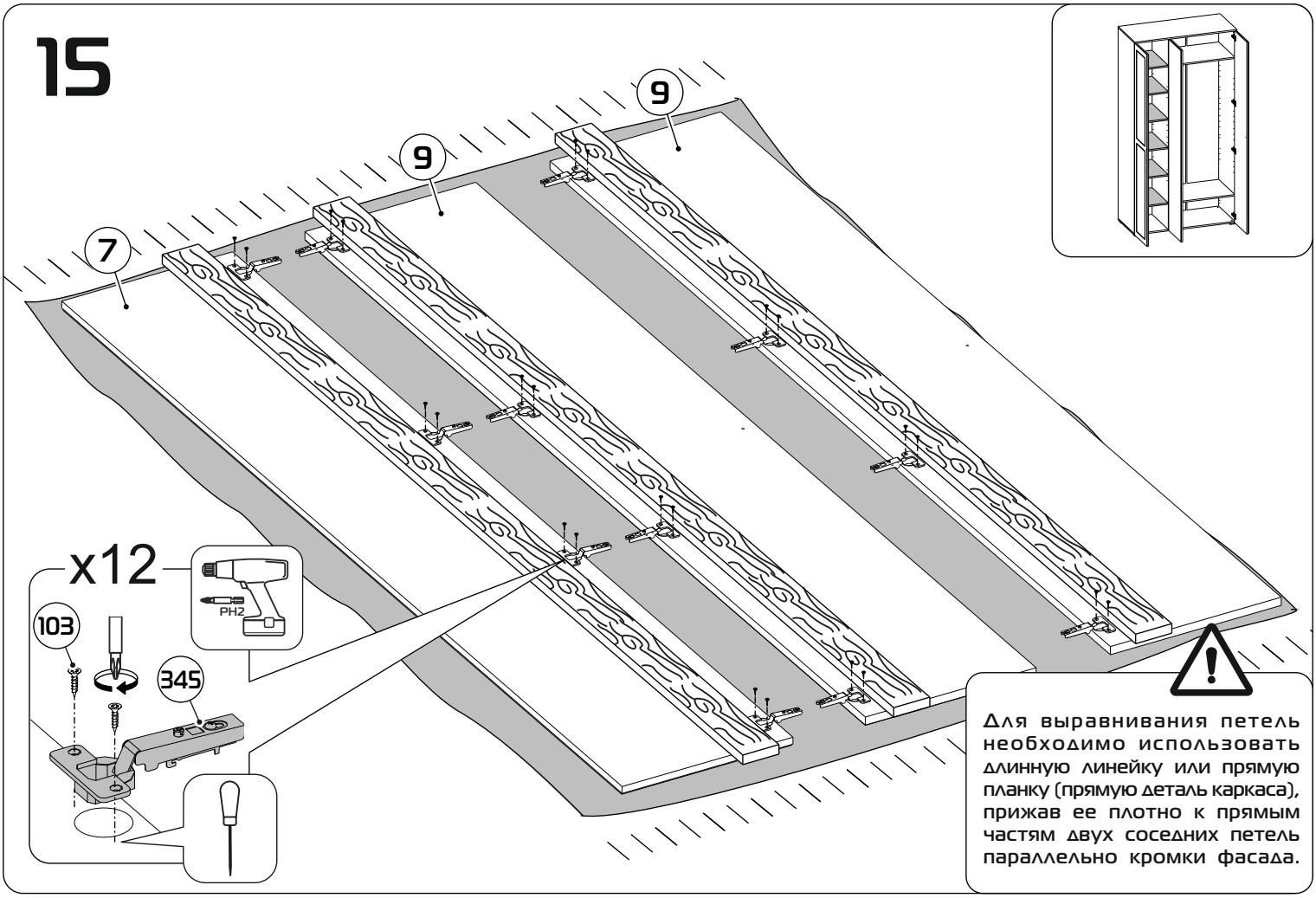

Для выравнивания петель необходимо использовать длинную линейку или прямую планку (прямую деталь каркаса), прижав ее плотно к прямым частям двух соседних петель параллельно кромки фасада.

16

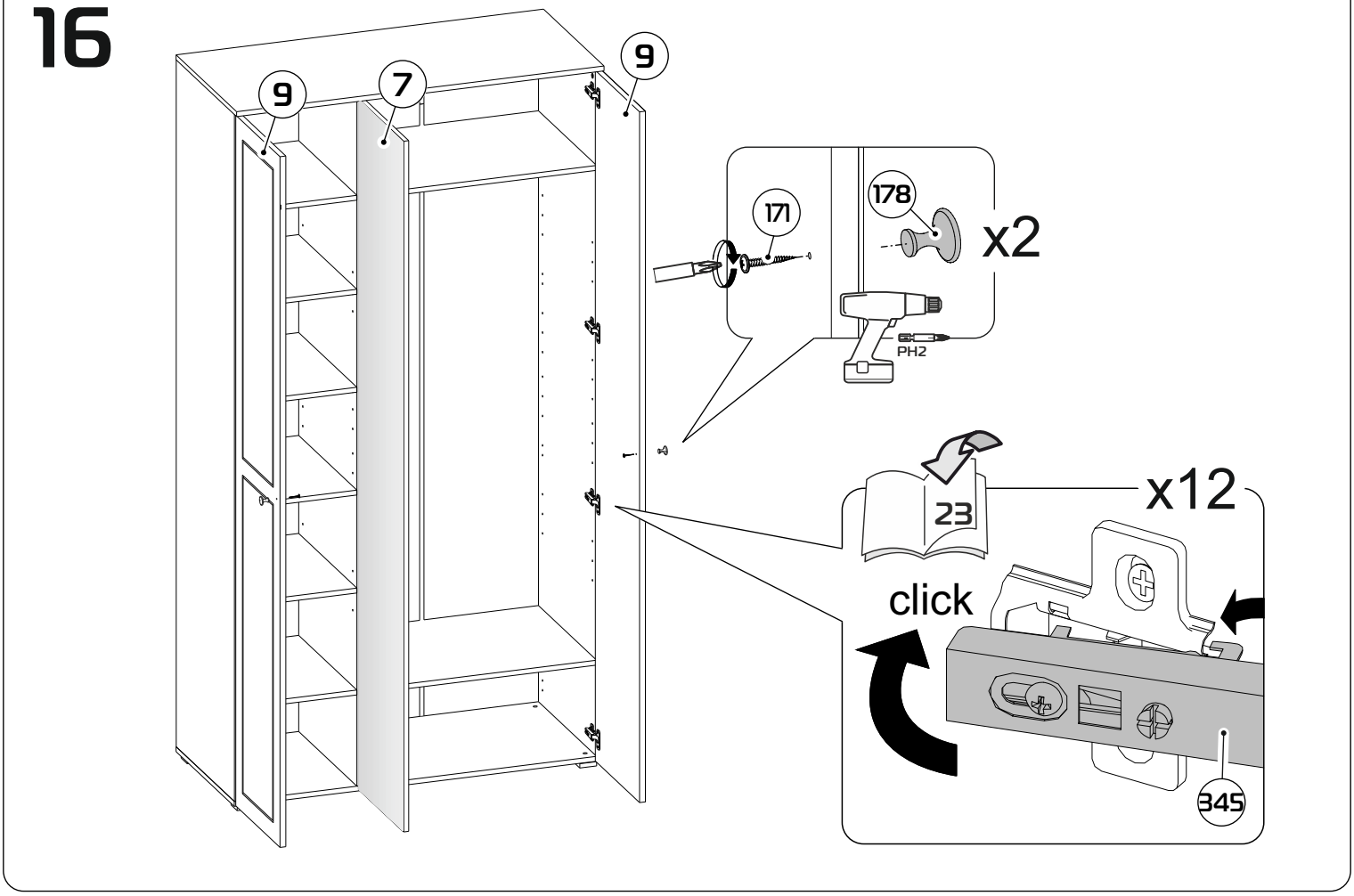

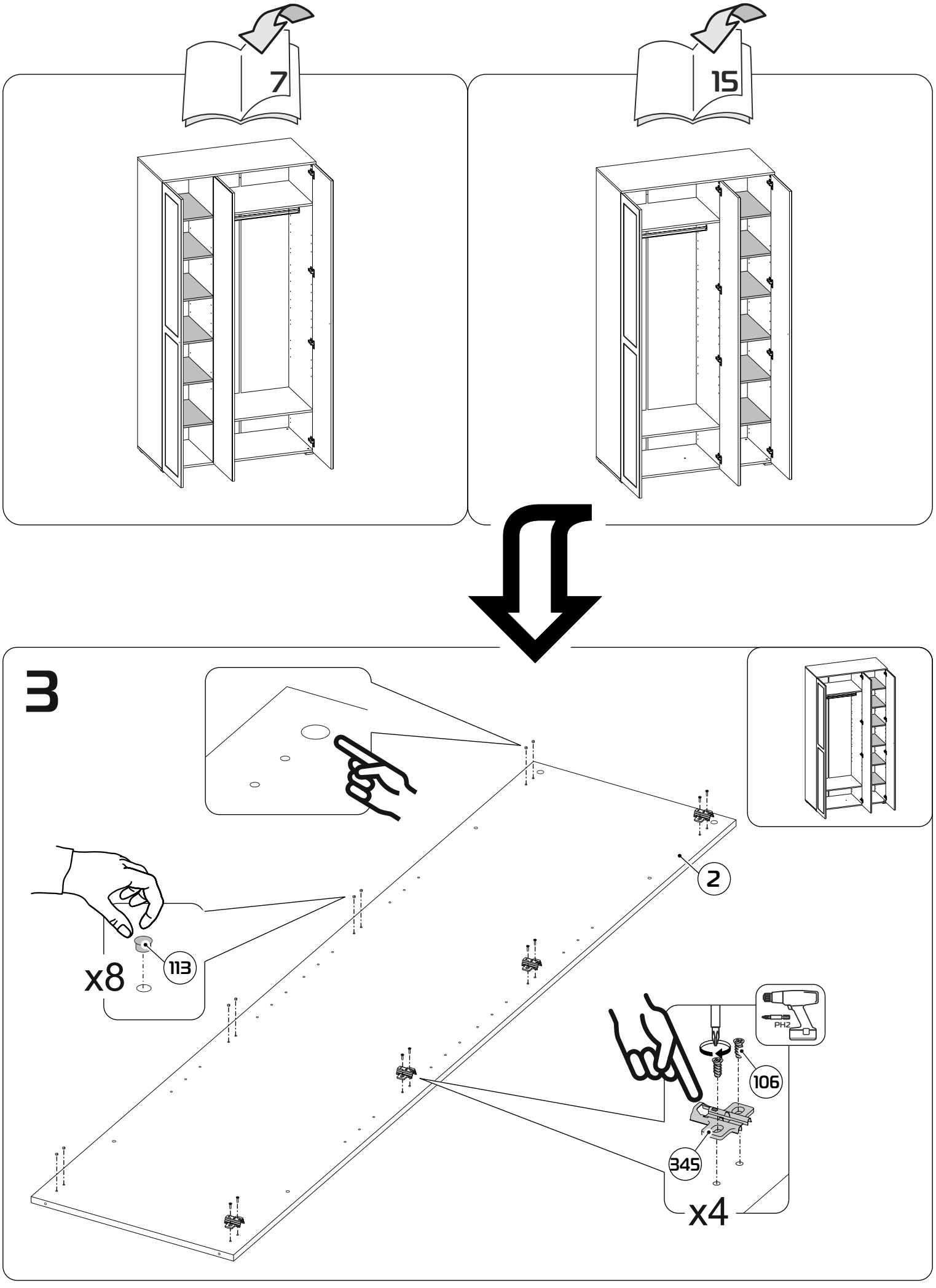
7
15
3
2
x8
113
106
PH2
345
x4

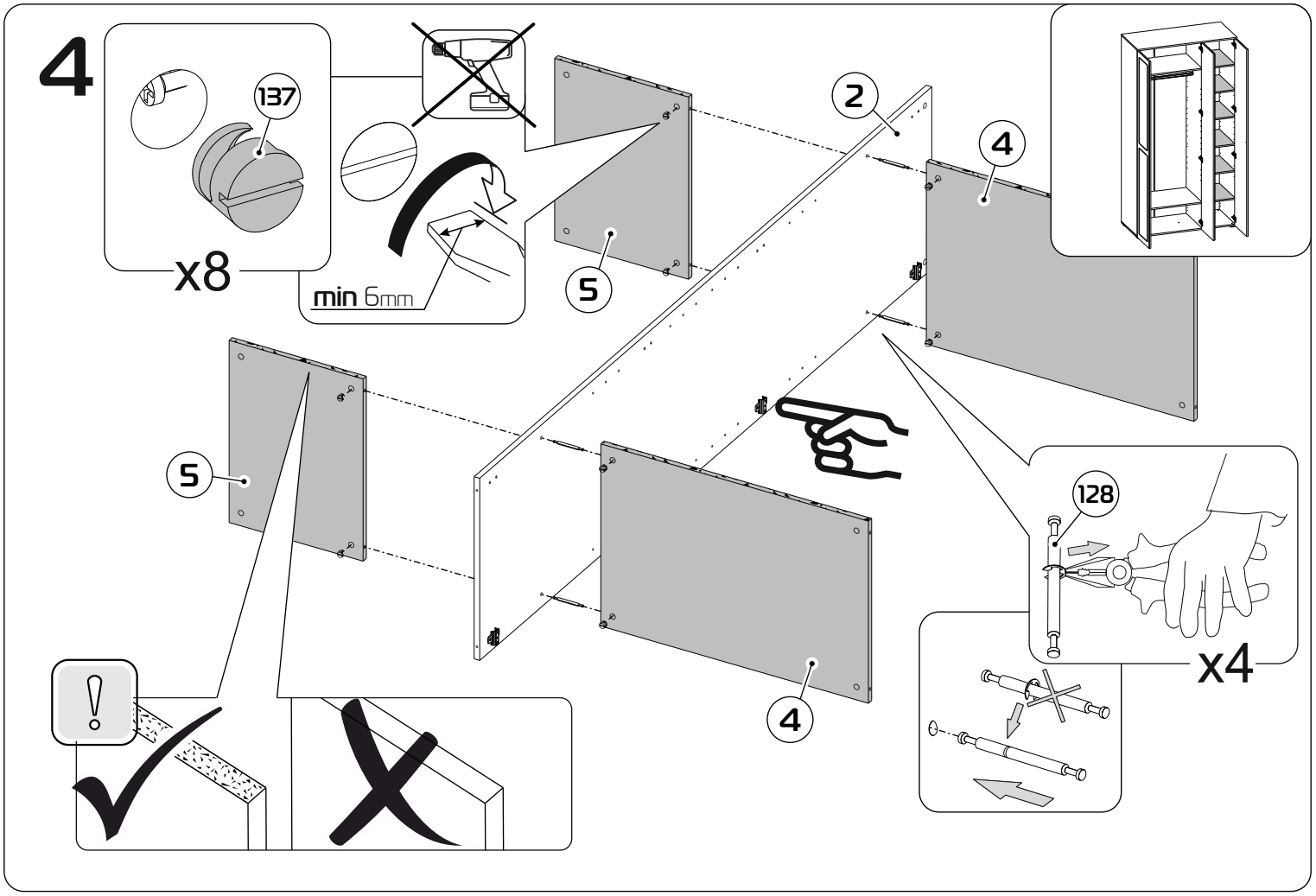
4
137
x8
min 6mm
5
2
4
5
4
128
x4

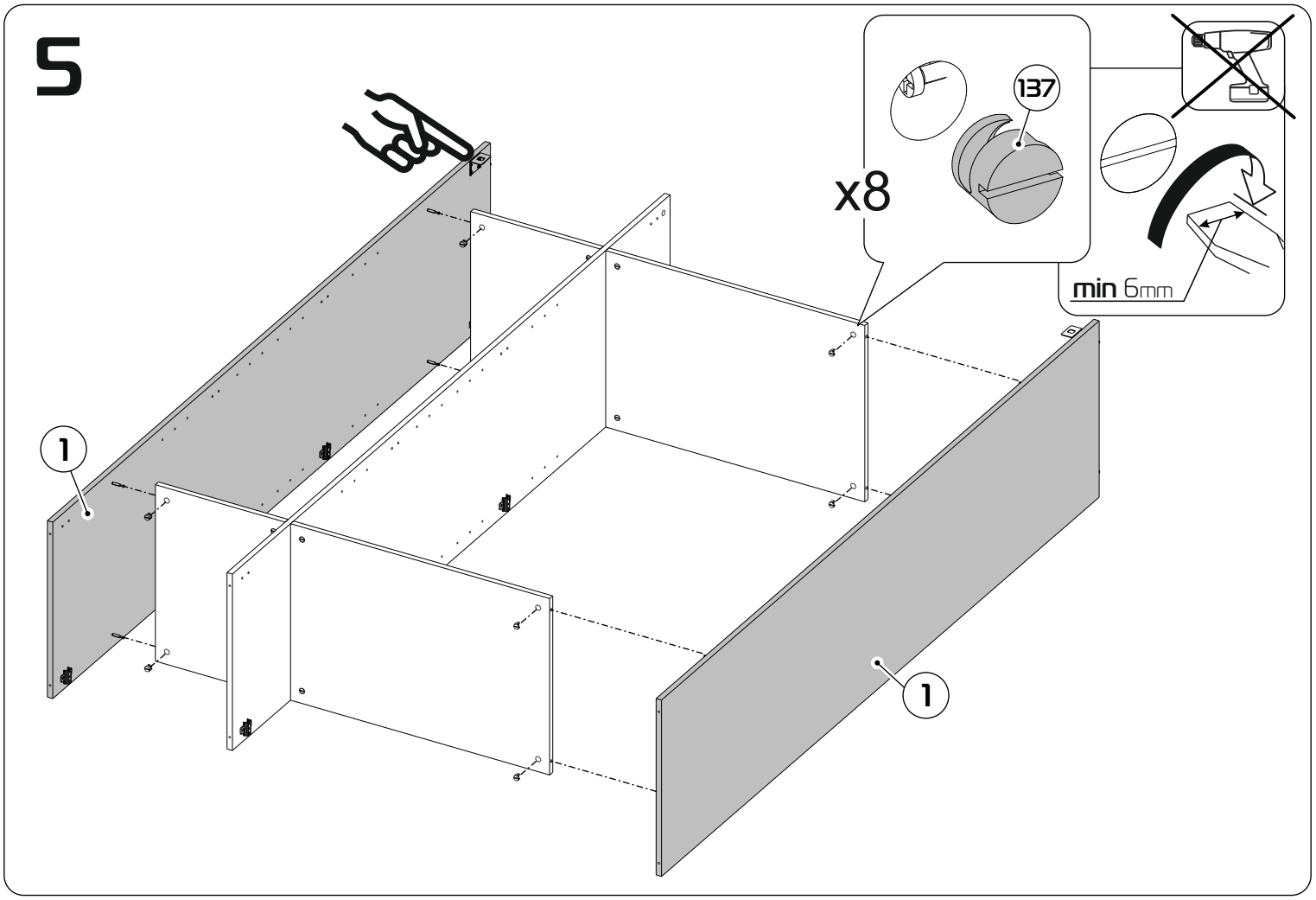
5
137
x8
min 6mm
1
1

6

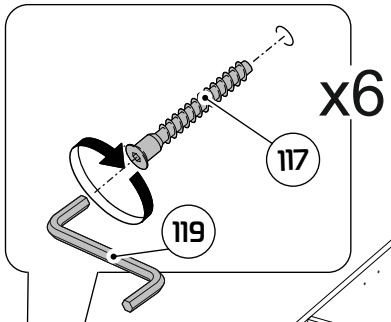
x6
117
119

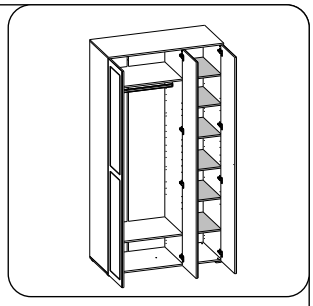

3

!

7

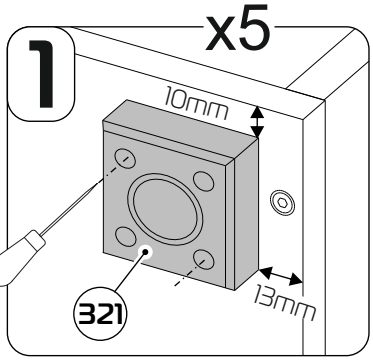
1
x5
10mm
321
13mm

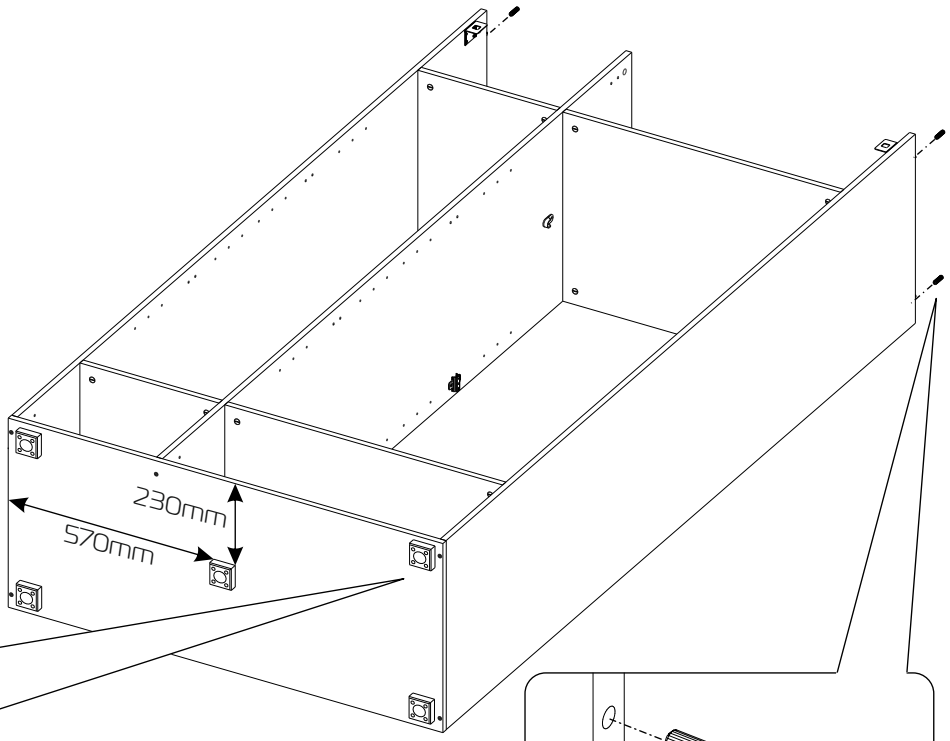
230mm
570mm

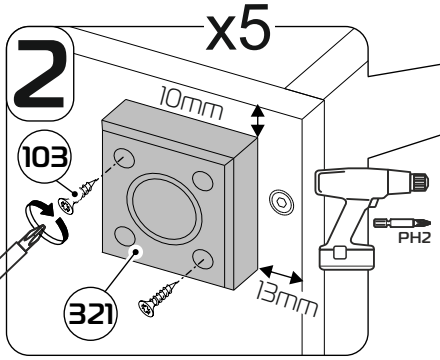
2
x5
10mm
103
321
13mm
PH2

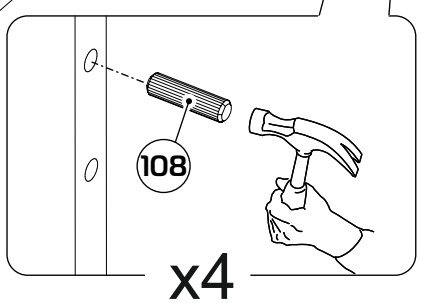
108
x4

8

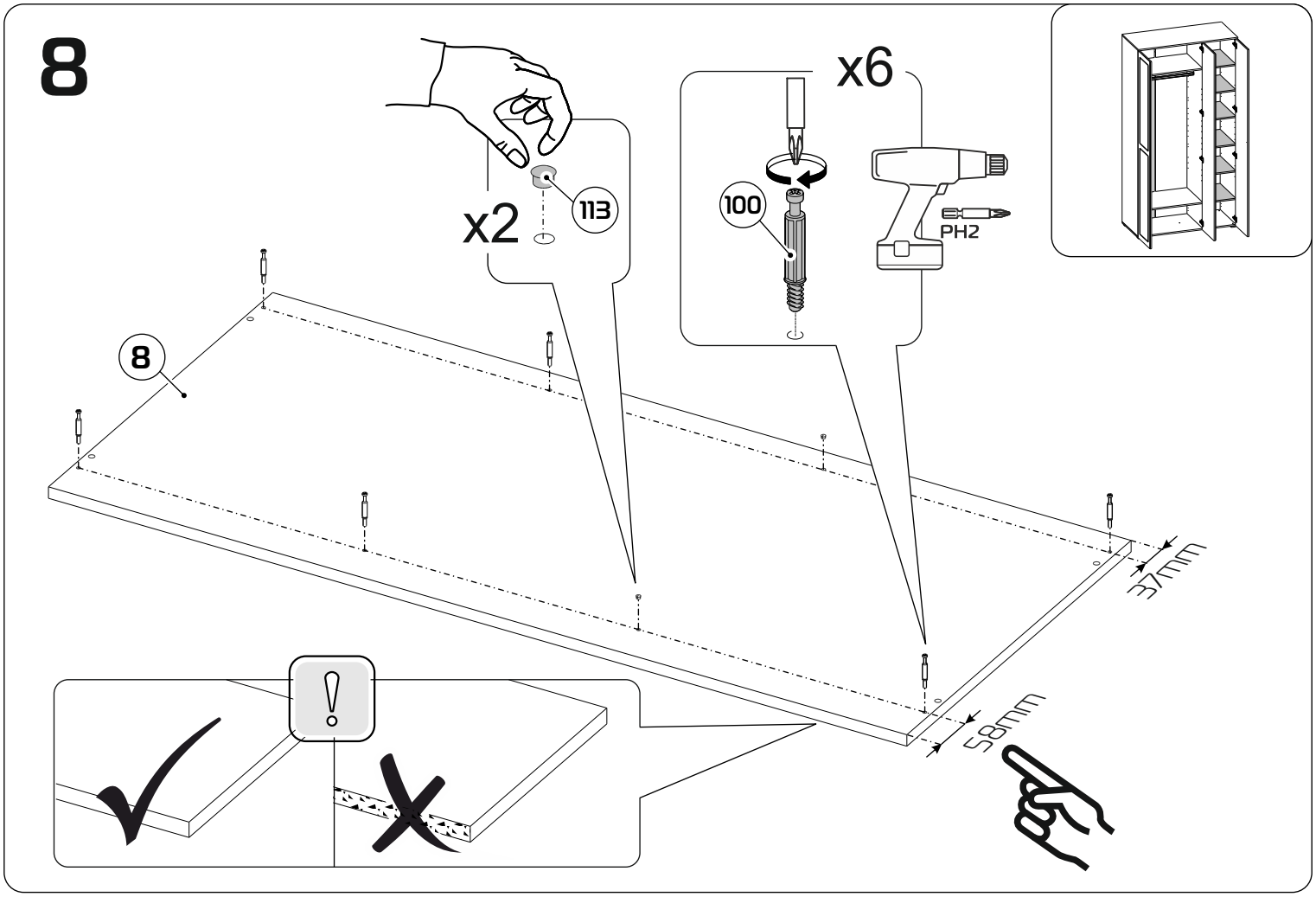

9

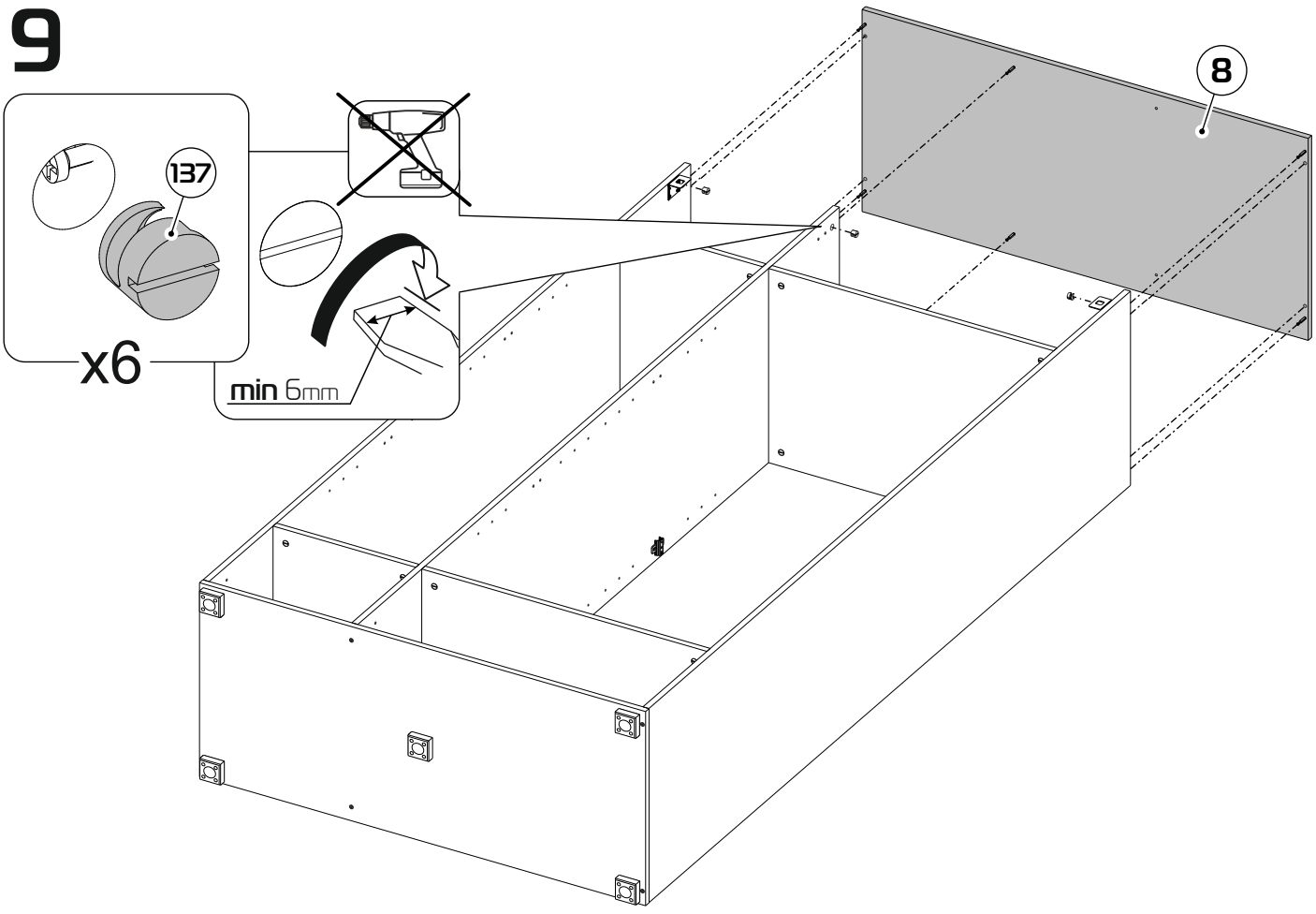

10

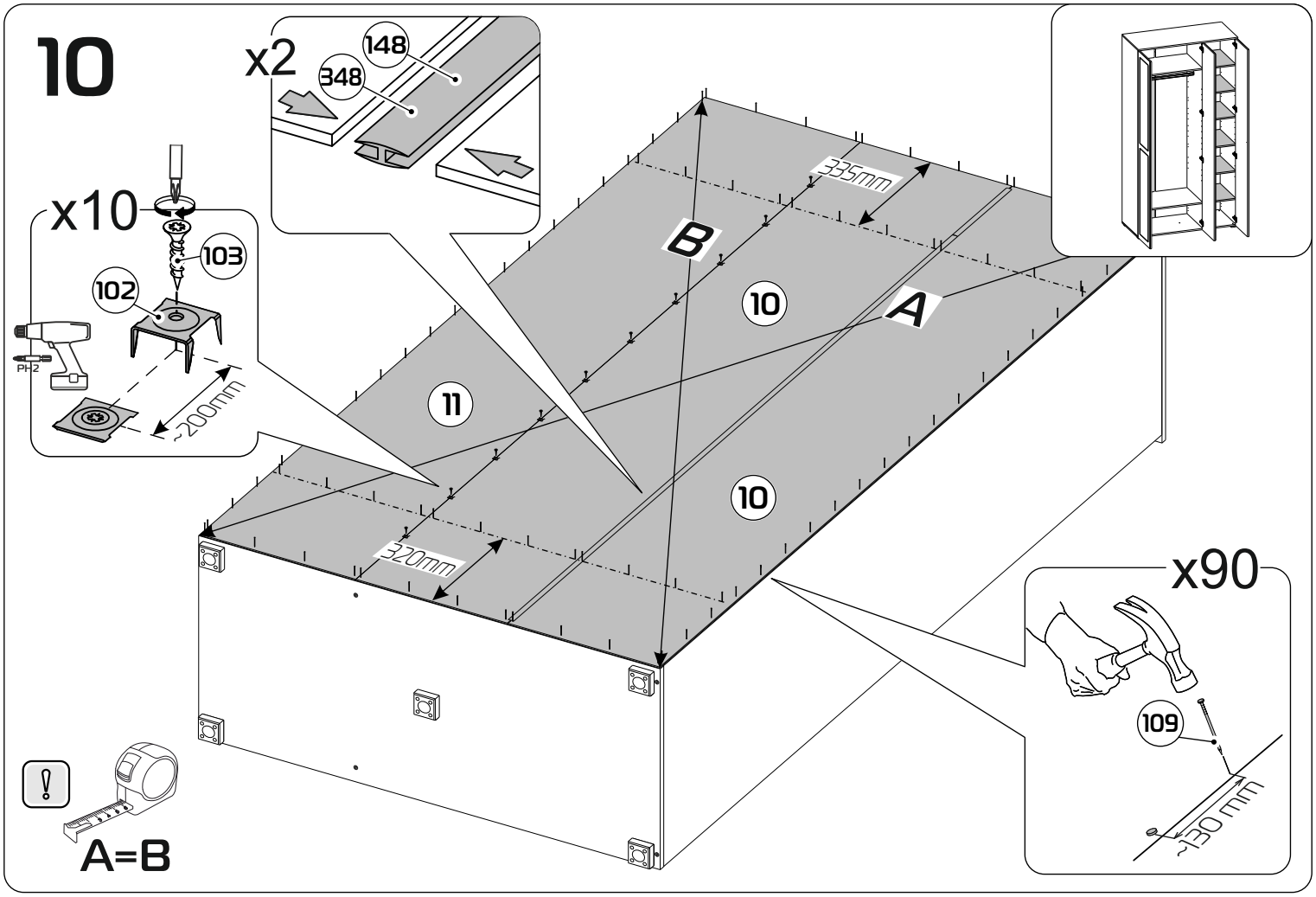
x2
148
348
x10
103
102
PH2
~200mm
335mm
B
A
10
11
10
320mm
x90
109
~130 mm
A=B

11

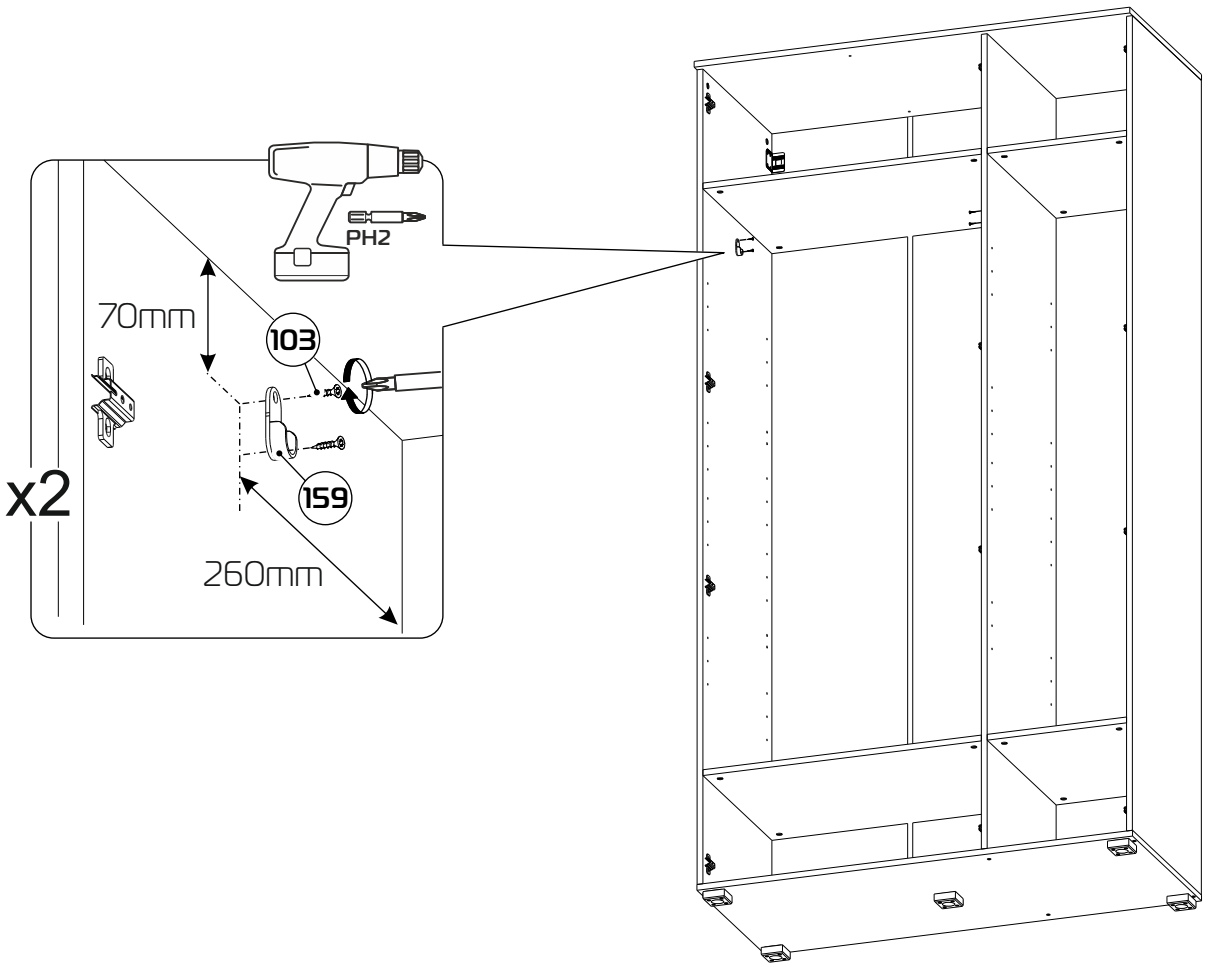
PH2
70mm
103
159
x2
260mm

12

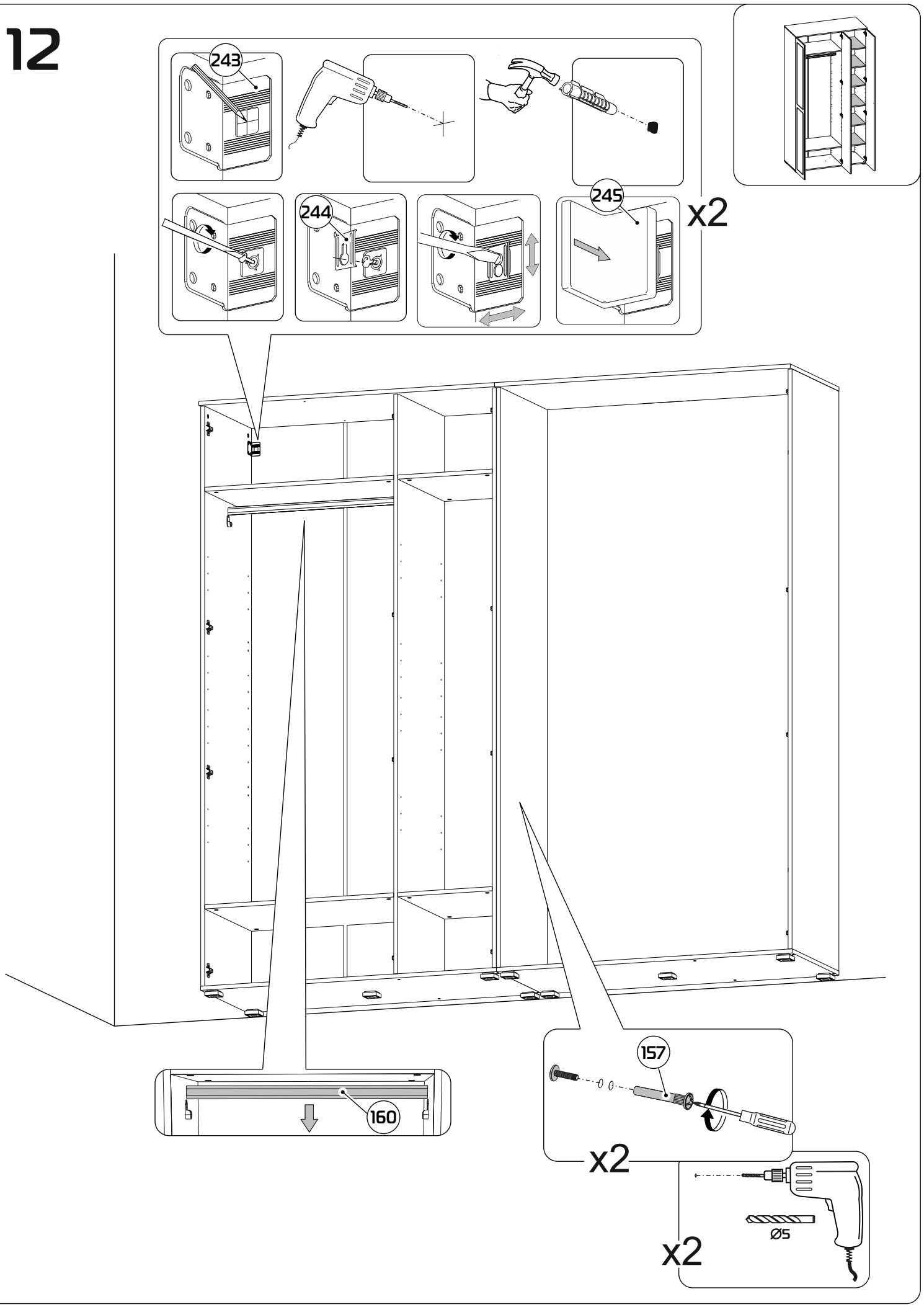

13

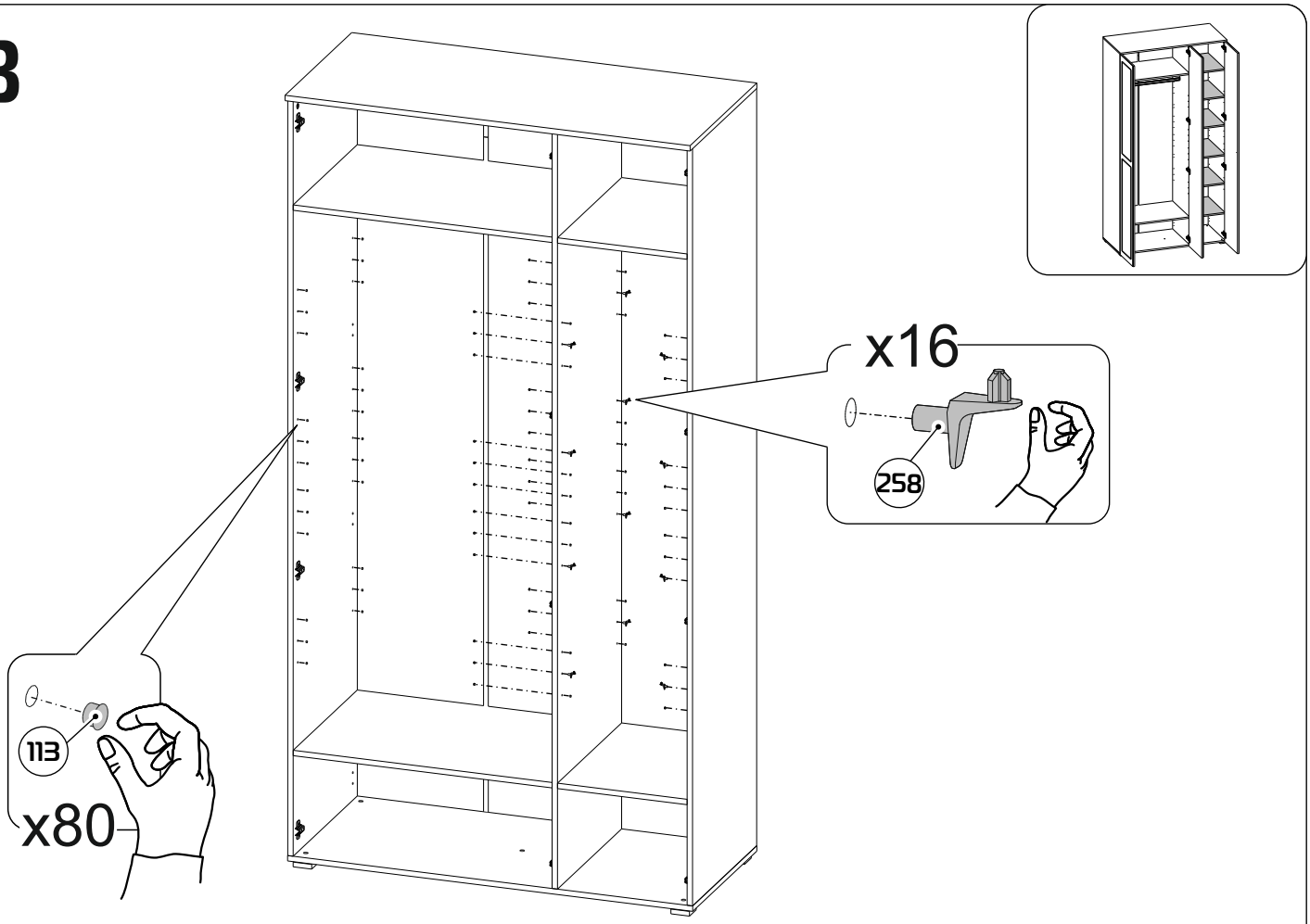

14

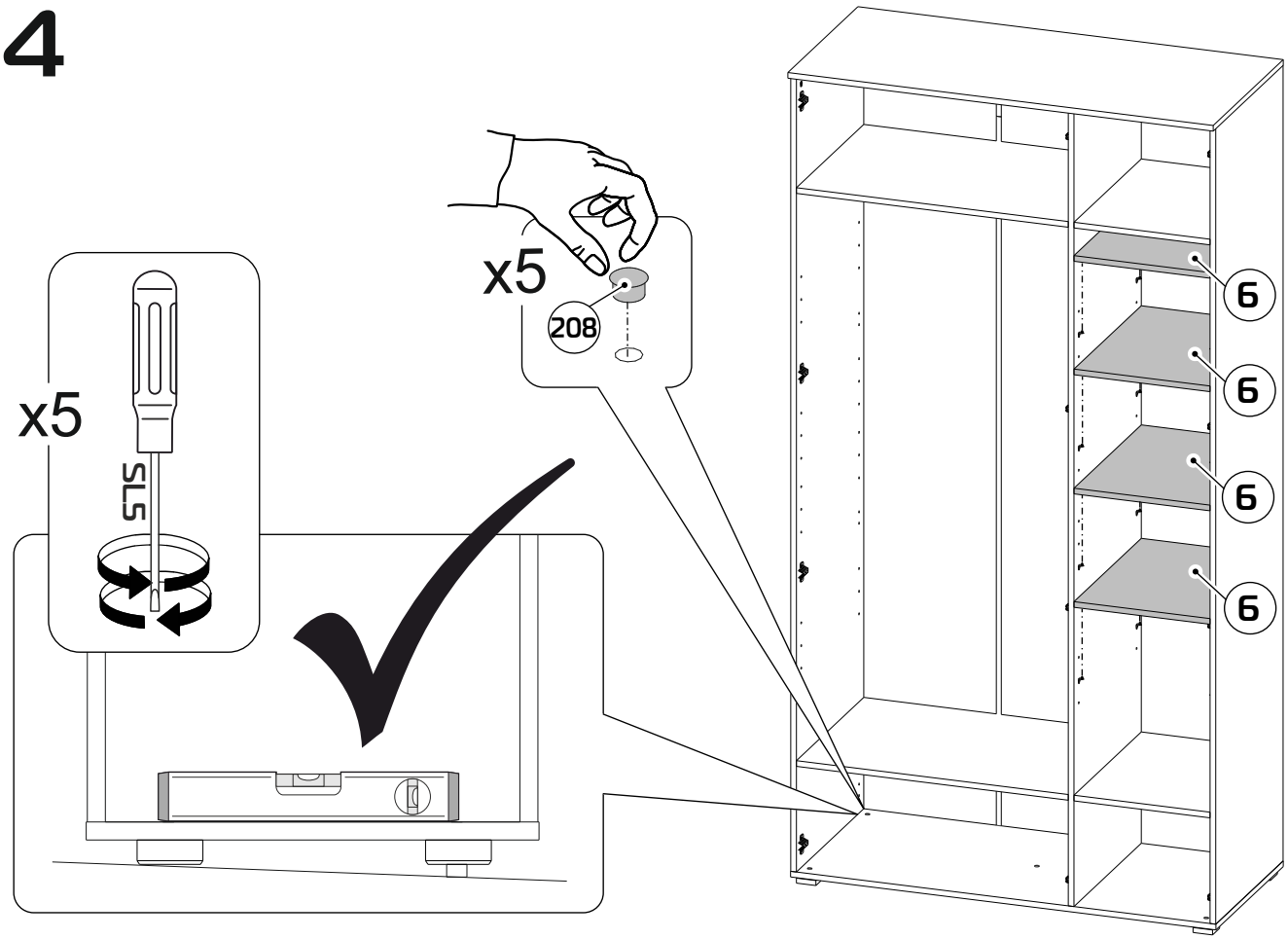

15

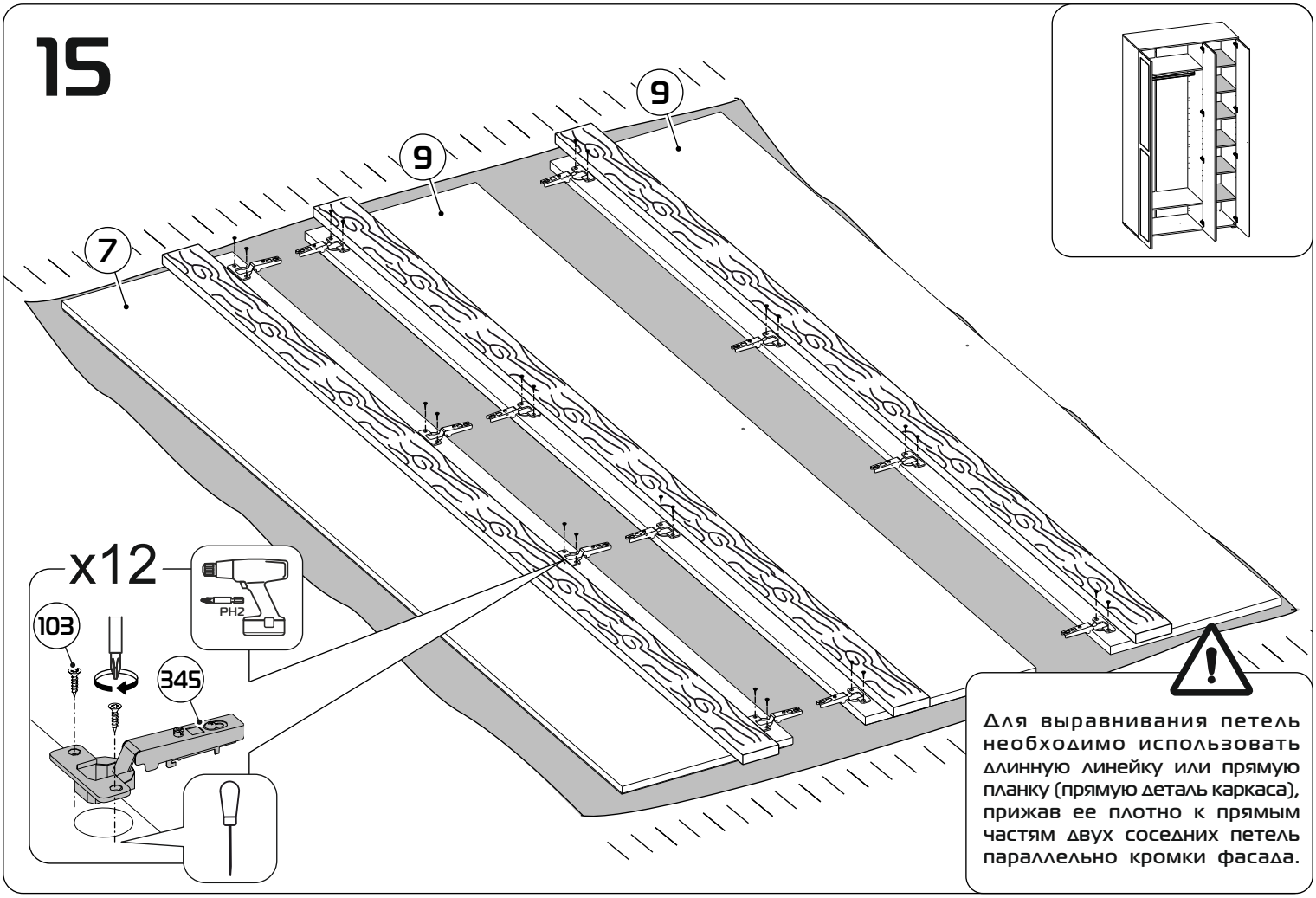

Для выравнивания петель необходимо использовать длинную линейку или прямую планку (прямую деталь каркаса), прижав ее плотно к прямым частям двух соседних петель параллельно кромки фасада.

16

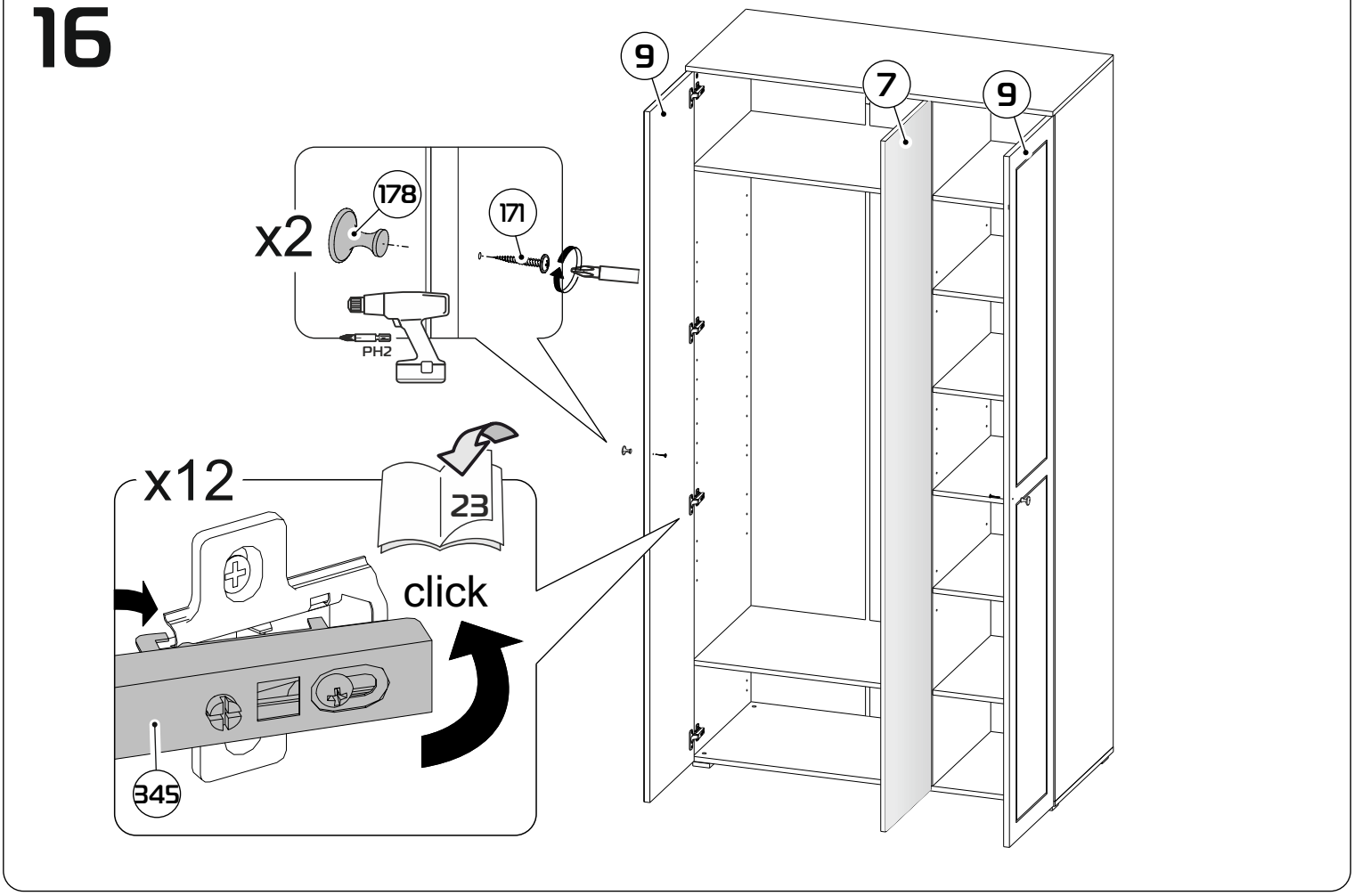

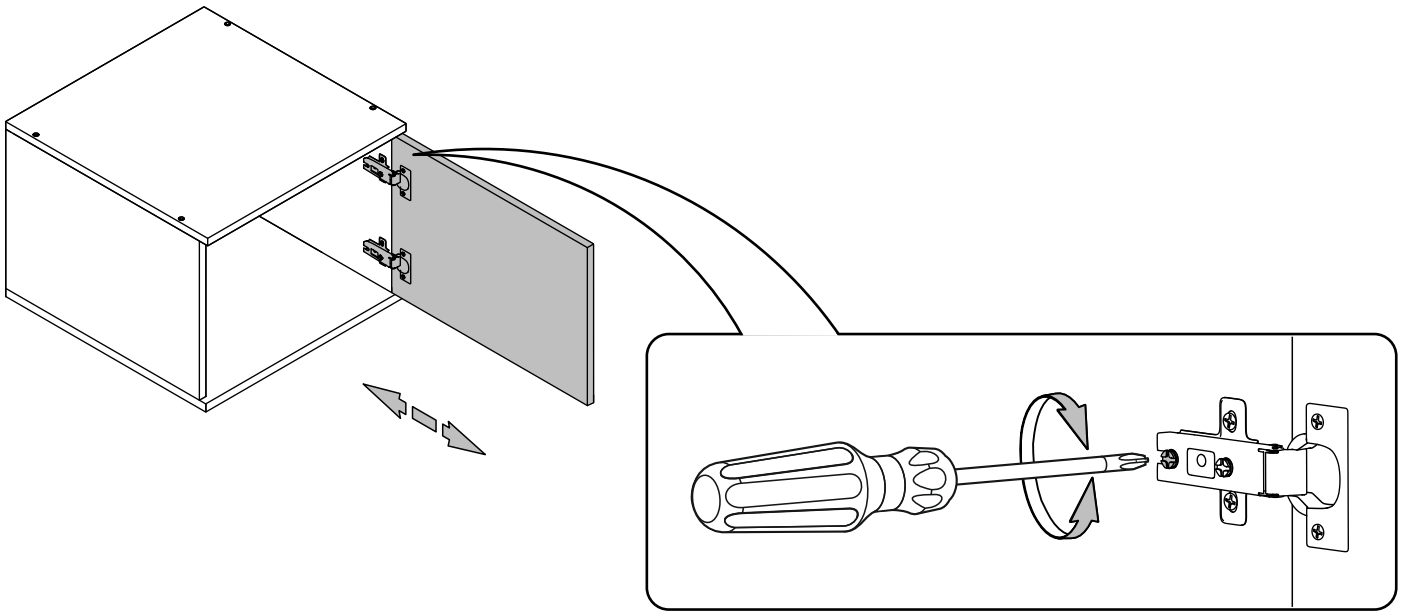

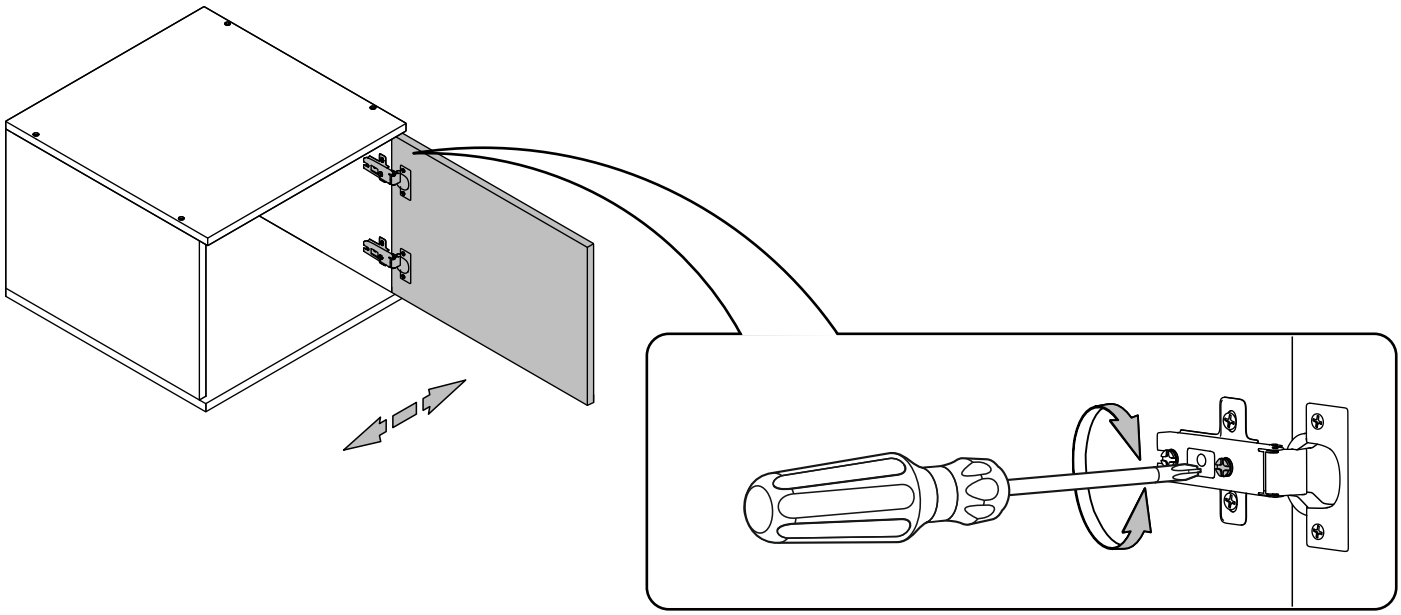

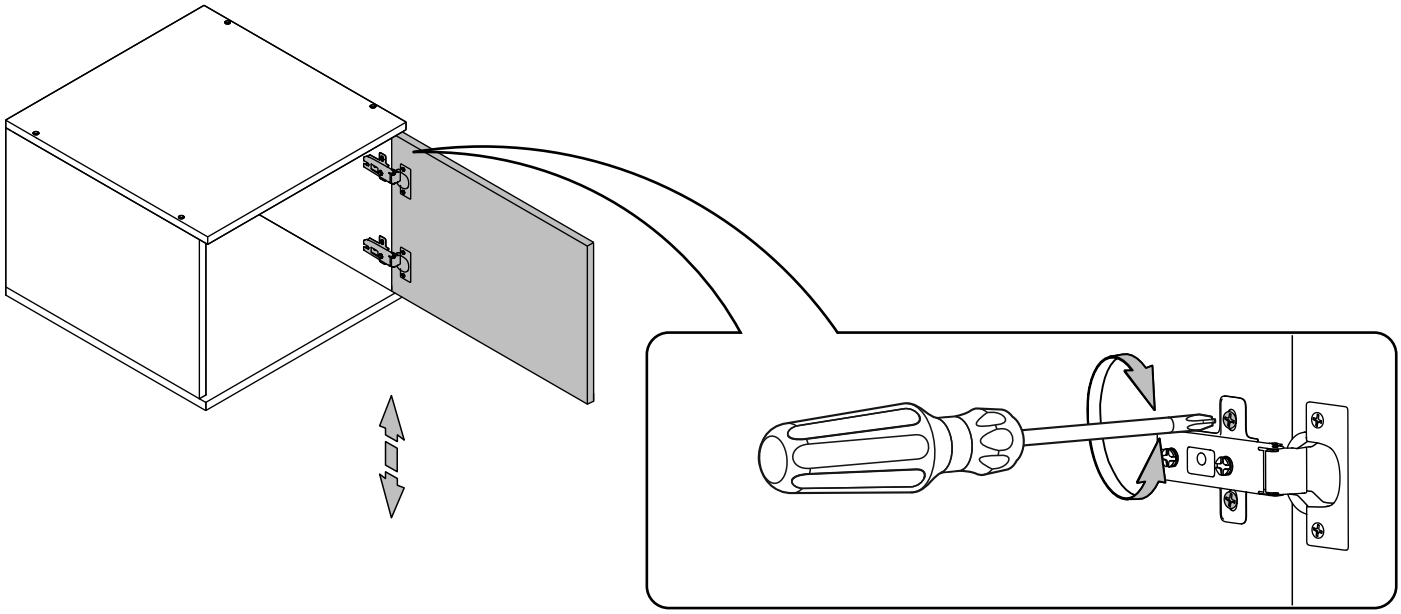

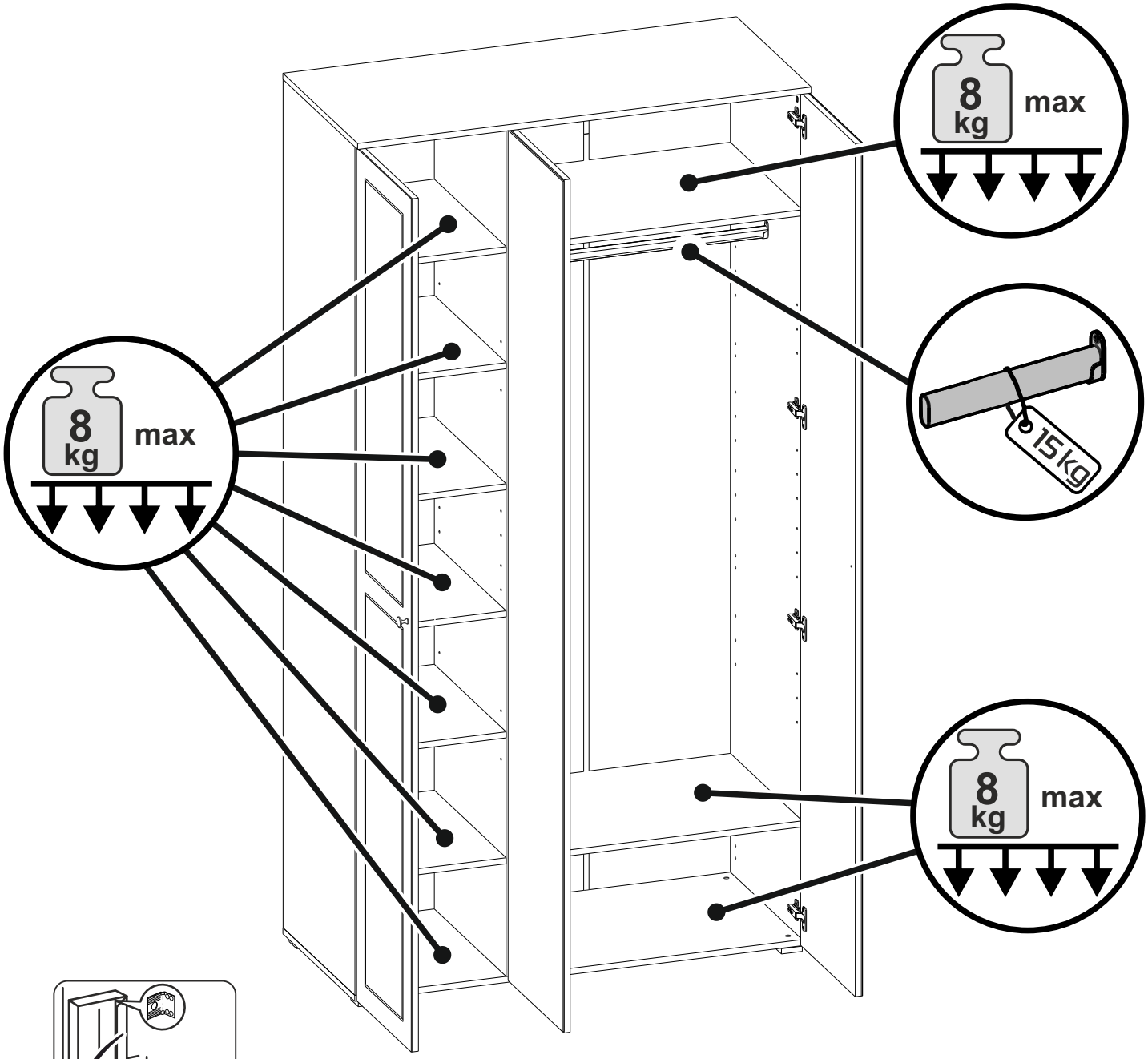
8
kg
max
8
kg
max
15kg
8
kg
max

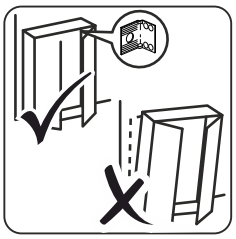

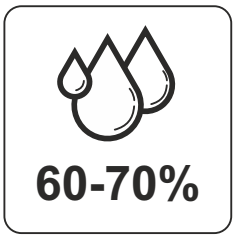
60-70%

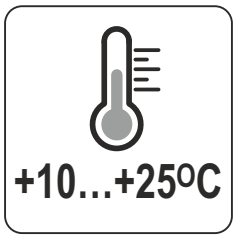
+10...+25ºC

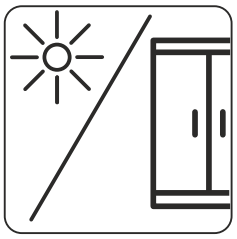

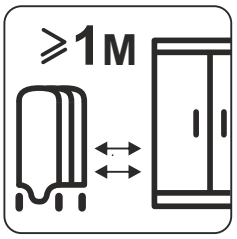
⩾1м

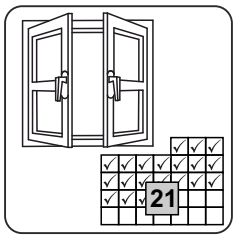
21



