ВУПИ
WOOPY

РЕГУЛИРОВКА ПЕТЕЛЬ

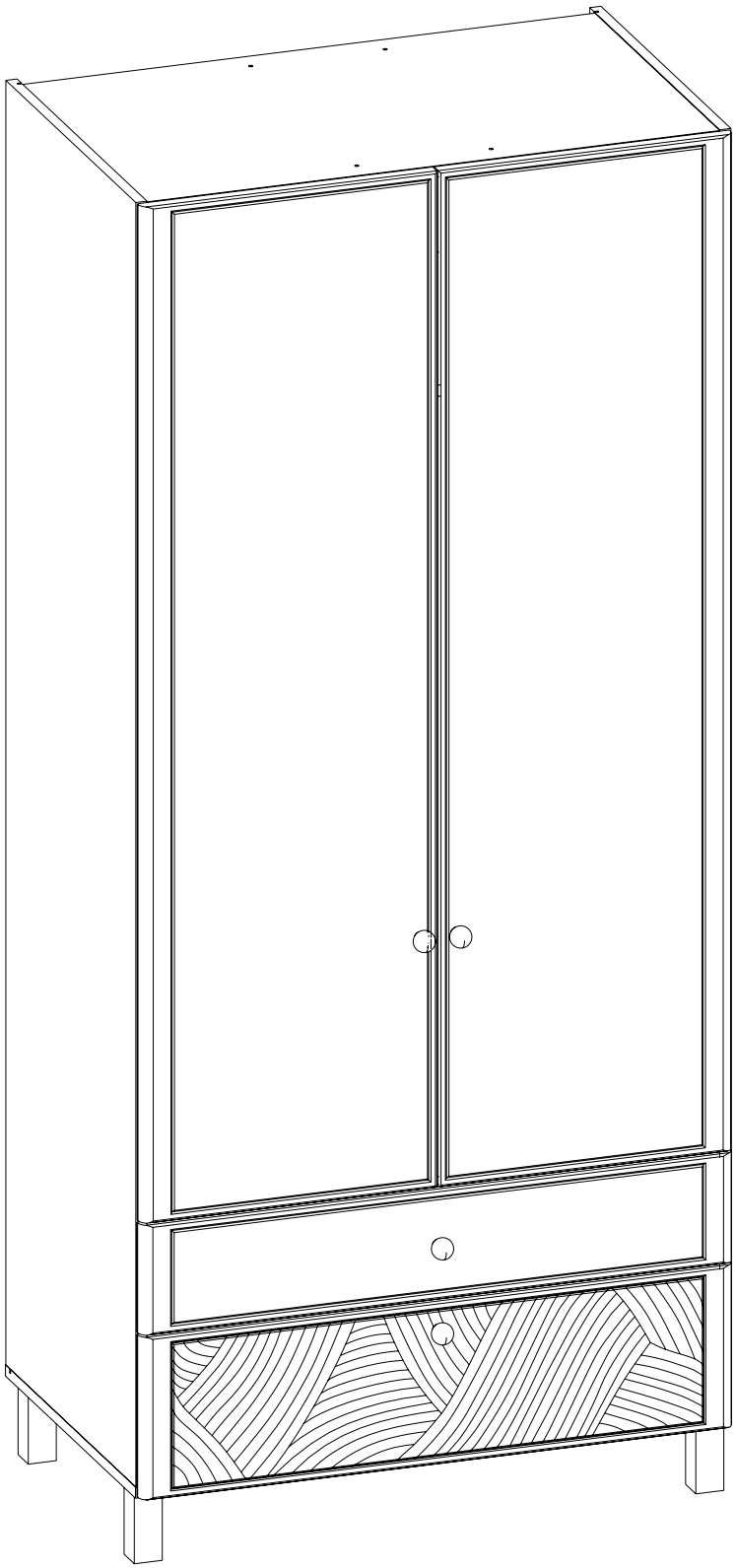

mobi-mebel.ru

13.186

Внимание!
Важная информация. Внимательно изучите её перед эксплуатацией изделия.
- Используйте изделие только по прямому назначению.
- Сборку изделия производите только в полном соответствии с прилагаемой инструкцией.
- Изделие может опрокинуться и нанести тяжёлые телесные повреждения. Прикрепите его к стене. Для крепления к стене используйте крепёж, подходящий для материала стен Вашего дома. Если Вы не уверены какой тип крепления подходит для материала стен, обратитесь к специалисту или в специализированный магазин.
- При эксплуатации дверей и выдвижных ящиков не прилагайте чрезмерных усилий.
- Рекомендуется ремонт механизмов трансформации доверить квалифицированным специалистам.
- Будьте осторожны при обращении с деталями из стекла. Избегайте ударных нагрузок. Из-за поврежденных краев и царапин на поверхности, стекло может внезапно треснуть и (или) разбиться.

Требования по эксплуатации изделия и меры предосторожности

Срок, в течение которого мебель сохраняет красоту и исправность, в значительной степени зависит от условий её хранения и эксплуатации. Придерживаясь некоторых простых практических советов, Вы сможете поддерживать в наилучшем состоянии все элементы Вашей мебели.

Свет
Не допускайте прямого воздействия солнечных лучей на мебель. Продолжительное прямое воздействие света на некоторые участки может вызвать изменение их цветовых характеристик по сравнению с другими участками, которые меньше подвергались воздействию.

Температура
Высокие значения тепла или холода, а также внезапные перепады температуры могут серьезно повредить мебель или её части. Мебель не должна располагаться ближе одного метра от источников тепла, нагревательных приборов. Рекомендуемая температура воздуха для хранения и эксплуатации
от +10 до +25 °С. Не допускайте попадания на мебель горячих предметов (утюги, посуда с кипятком и пр.), а также продолжительного воздействия вызывающих нагревание излучений (свет мощных ламп, микроволновые излучатели и т. п.).

Влажность
Рекомендуемая относительная влажность местонахождения мебели 60ч- 70%. Не следует поддерживать в течение продолжительного времени условия крайней влажности и (или) сухости, а тем более их периодической смены. С течением времени такие условия могут повлиять на целостность мебели и её части. Если такие условия были созданы, рекомендуется часто проветривать помещения и по мере возможности пользоваться осушителями или увлажнителями для нормализации влажности.
Не размещайте мебель вблизи влажных и сырых стен, предметов.

Агрессивные среды и абразивные материалы
Ни в коем случае не допускайте воздействие на мебель агрессивных жидкостей (кислот, щелочей, растворителей и т.п.), содержащих такие жидкости продуктов и их паров. Подобные вещества и их соединения являются химически активными, реакция с ними может повлечь негативные последствия для Вас и Вашего имущества. Также стоит помнить, что некоторые специфические моющие (чистящие) составы (средства) могут содержать высокую концентрацию агрессивных химических веществ и (или) абразивные составы. Применение подобных моющих (чистящих) составов (средств) недопустимо.

Запах
От новой мебели может исходить естественный запах материалов, из которых она изготовлена. Запах может сохраняться в течении 3 недель с момента сборки. Для снижения интенсивности запаха рекомендуется:
- для мягкой мебели – пропылесосить изделие и проветрить помещение.
- для корпусной мебели – протирать тканью, смоченной мягким моющим средством, вытирать чистой сухой тканью и проветривать помещение, предварительно открывая все дверцы и ящики изделия.

Данные действия необходимо повторять 3-4 раза в день.

Уход за мебелью
Всегда содержите поверхности мебели в полной сухости. При необходимости, протирайте поверхности мебели сухой мягкой тканью (фланель, сукно, войлок и т.п.). Рекомендуется очищать мебель как можно скорее после того, как она испачкалась. Если Вы оставите загрязнение на некоторое время, то заметно повышается опасность образования разводов, пятен и повреждений покрытия мебели или её частей. В случае стойких загрязнений рекомендуется использовать специальные очистители. Внимательно изучайте инструкцию моющего средства: средство должно подходить под тип покрытия Вашей мебели. Недопустимо применение моющих средств, содержащих абразивные вещества. Недопустимо применение соды, стиральных порошков и прочих средств, не предназначенных для ухода за мебелью. Уход за поверхностями должен осуществляться специализированными моющими средствами.
Для устранения пыли с поверхностей мягких частей мебели используйте пылесос со специальными насадками для чистки мебели. Не размещайте и не перемещайте на поверхностях мебели предметы, имеющие острые углы, кромки, выступающие острые детали.

Эксплуатация
Нагрузка на мебель и её части (полки, ящики, сидения и пр.) не должна превышать установленных производителем норм, указанных в конце инструкции по сборке.
Не рекомендуется вставать на мебель, прыгать, подвергать повышенным динамическим нагрузкам.
Рекомендуется периодически проверять плотность резьбовых соединений крепления механизмов трансформации и подтягивать их при необходимости.
При появлении скрипов в механизмах трансформации их следует смазывать специализированной смазкой.
При использовании механизма трансформации строго соблюдайте данную инструкцию, избегайте излишних усилий, рывков, перекосов элементов механизма.

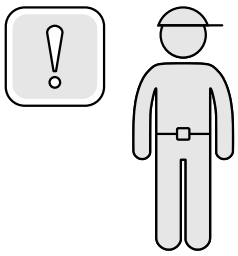


90-120 min

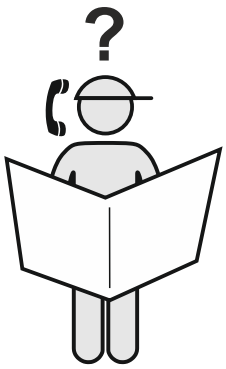

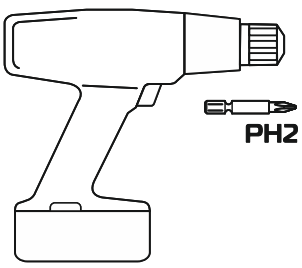
PH2

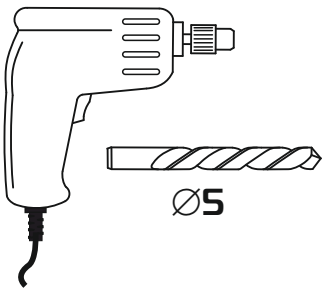
Ø5

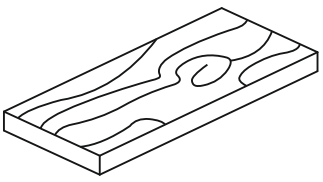

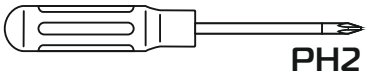
PH2

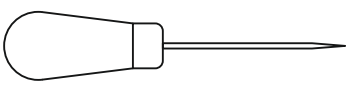

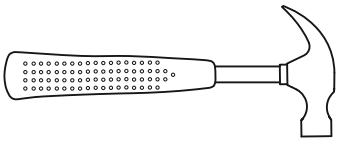

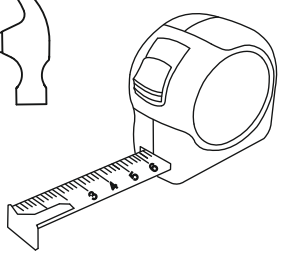

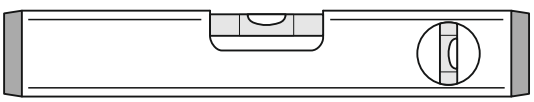

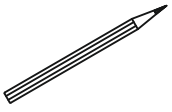

Внимание!
Наличие этикетки на детали не является производственным браком! Аккуратно зацепите уголок этикетки и удалите её. При затруднении удаления этикетки необходимо воспользоваться бытовым феном.
Важно! Слегка нагрейте этикетку в течение 15 секунд на расстоянии 5 см при минимальной температуре и скорости воздуха.

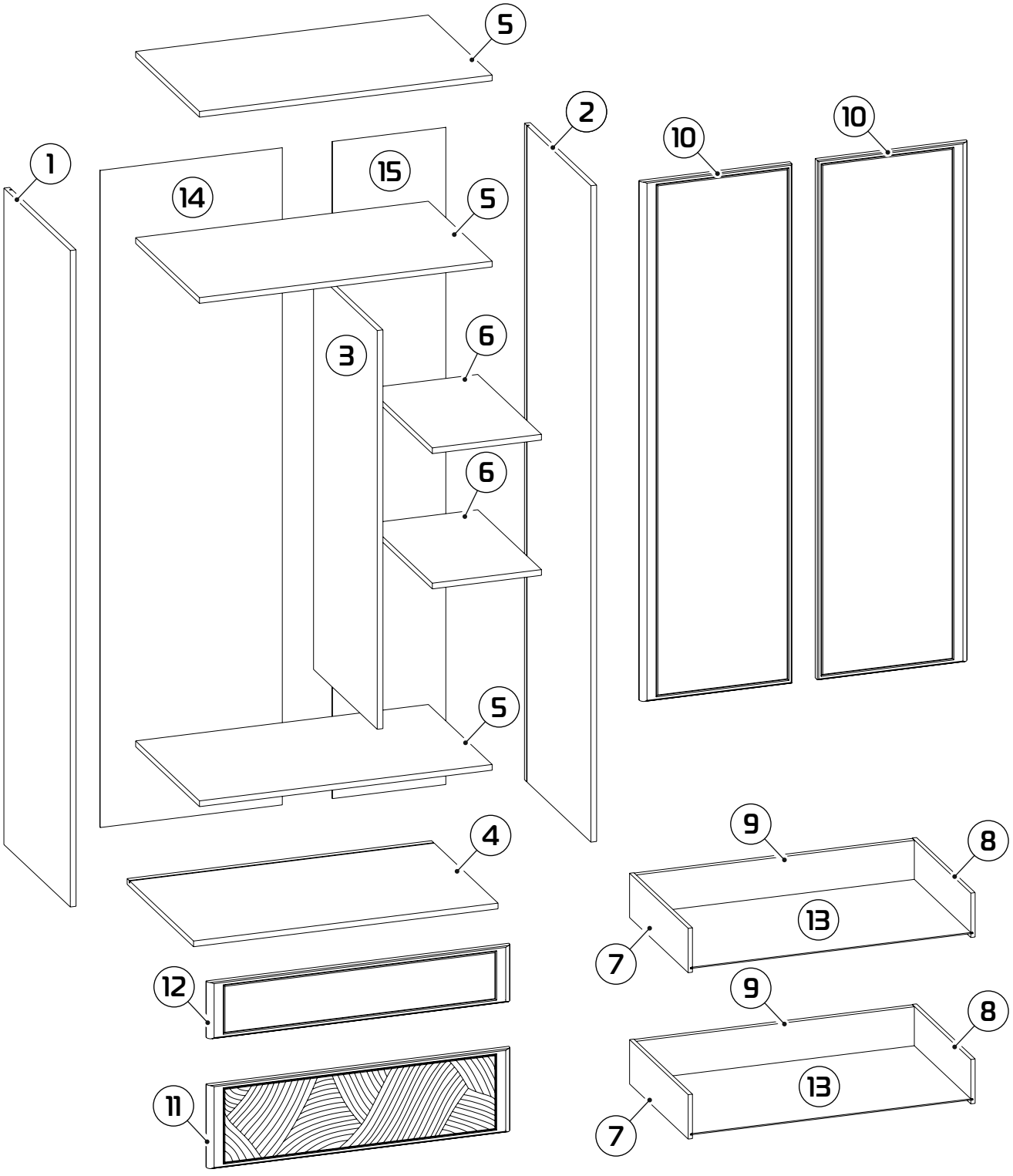

1 1834x510x16 (x1)	6 305x489x16 (x2)	11 847x232x19 (x1)
2 1834x510x16 (x1)	7 450x124x12 (x2)	12 847x157x19 (x1)
3 1114x489x16 (x1)	8 450x124x12 (x2)	13 788x449x3 (x2)
4 851x510x16 (x1)	9 778x109x16 (x2)	14 1836x509x3 (x1)
5 818x490x16 (x3)	10 1451x422x19 (x2)	15 1836x317x3 (x1)

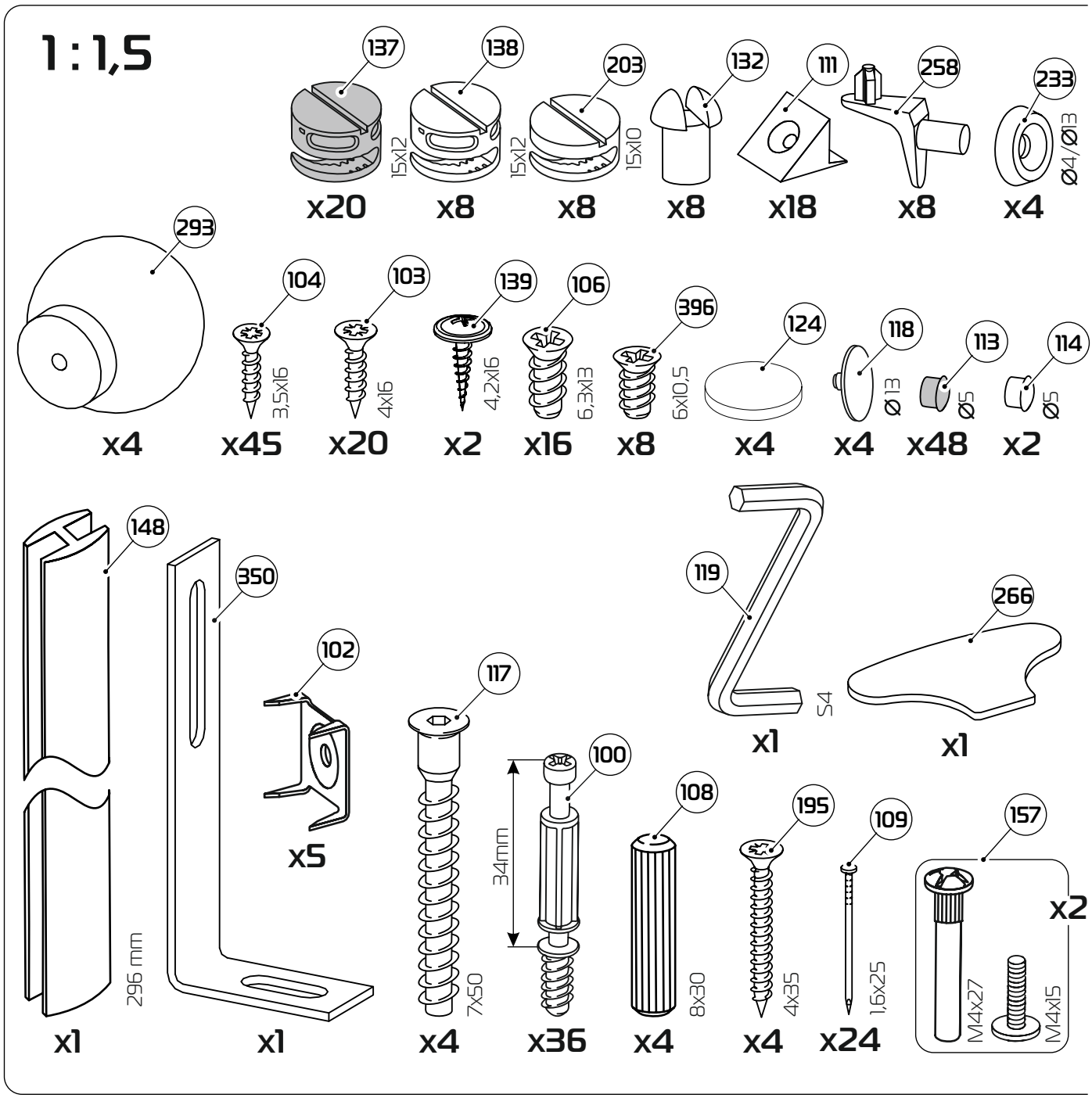
1 : 1,5
137
138
203
132
111
258
233
15x12
15x12
15x10
Ø4/Ø13
x20
x8
x8
x8
x18
x8
x4
293
104
103
139
106
396
124
118
113
114
3,5x16
4x16
4,2x16
6,3x13
6x10,5
Ø13
Ø5
Ø5
x4
x45
x20
x2
x16
x8
x4
x4
x48
x2
148
350
102
117
100
108
195
109
157
119
266
296 mm
34mm
7x50
8x30
4x35
1,6x25
M4x27
M4x15
S4
x1
x1
x5
x4
x36
x4
x4
x24
x2
x1
x1

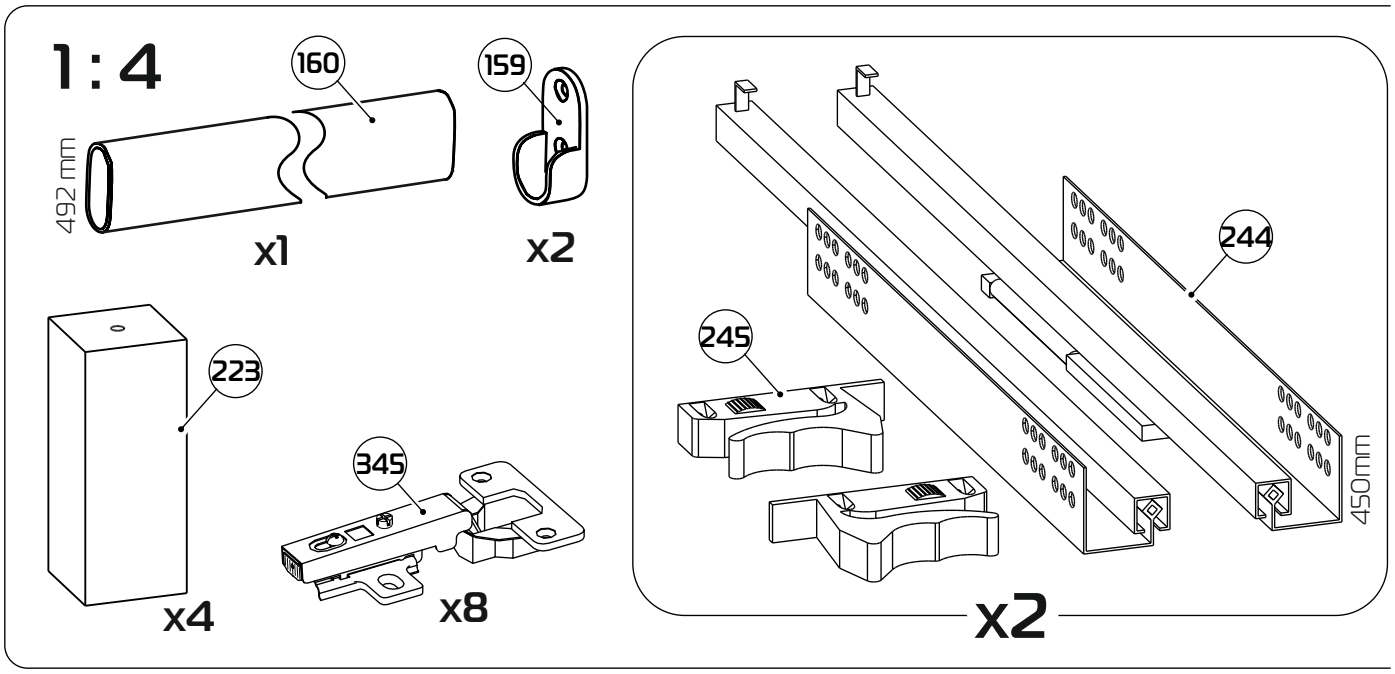
1 : 4
160
159
492 mm
x1
x2
223
345
x4
x8
244
245
450mm
x2

1

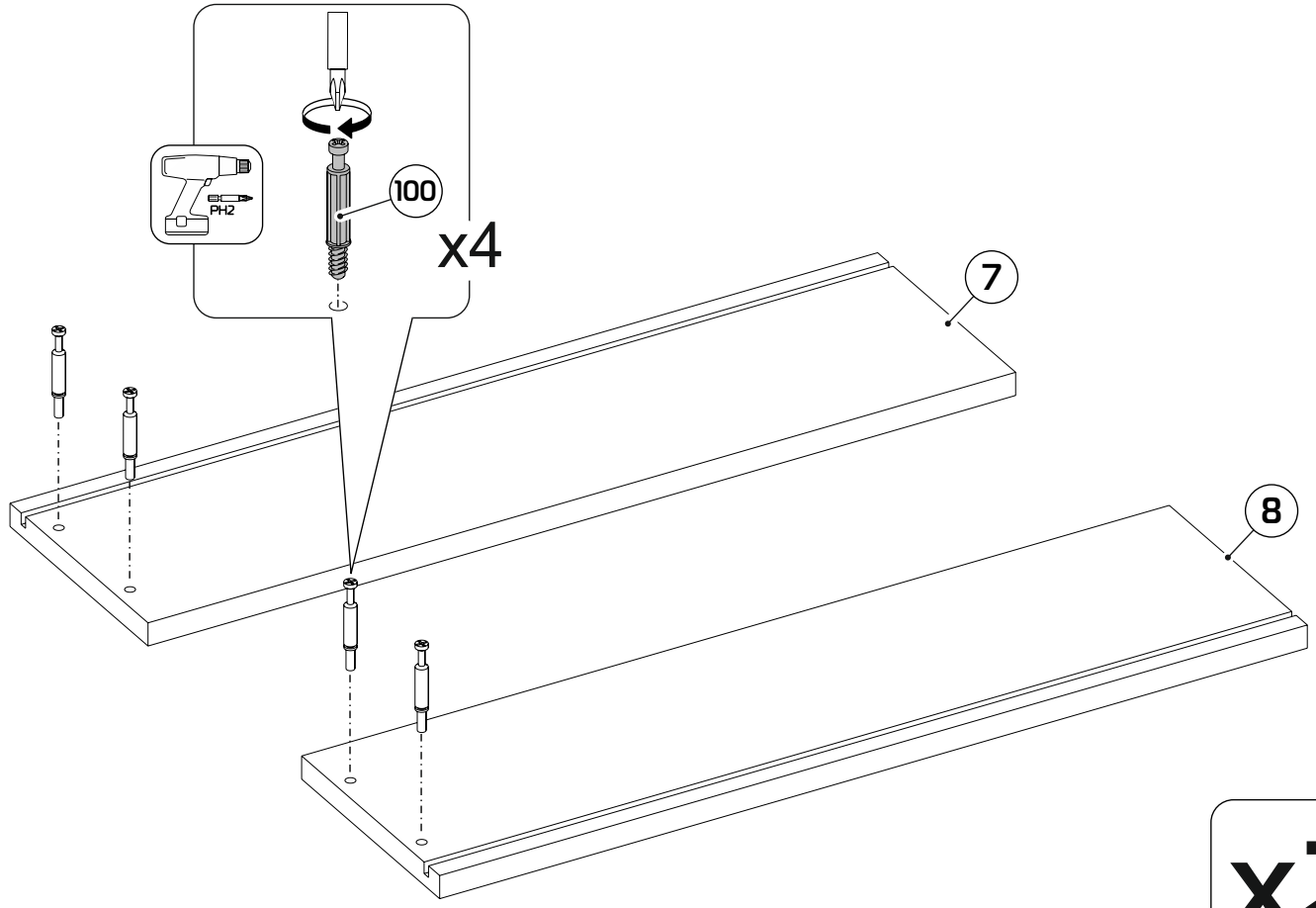

x2

2

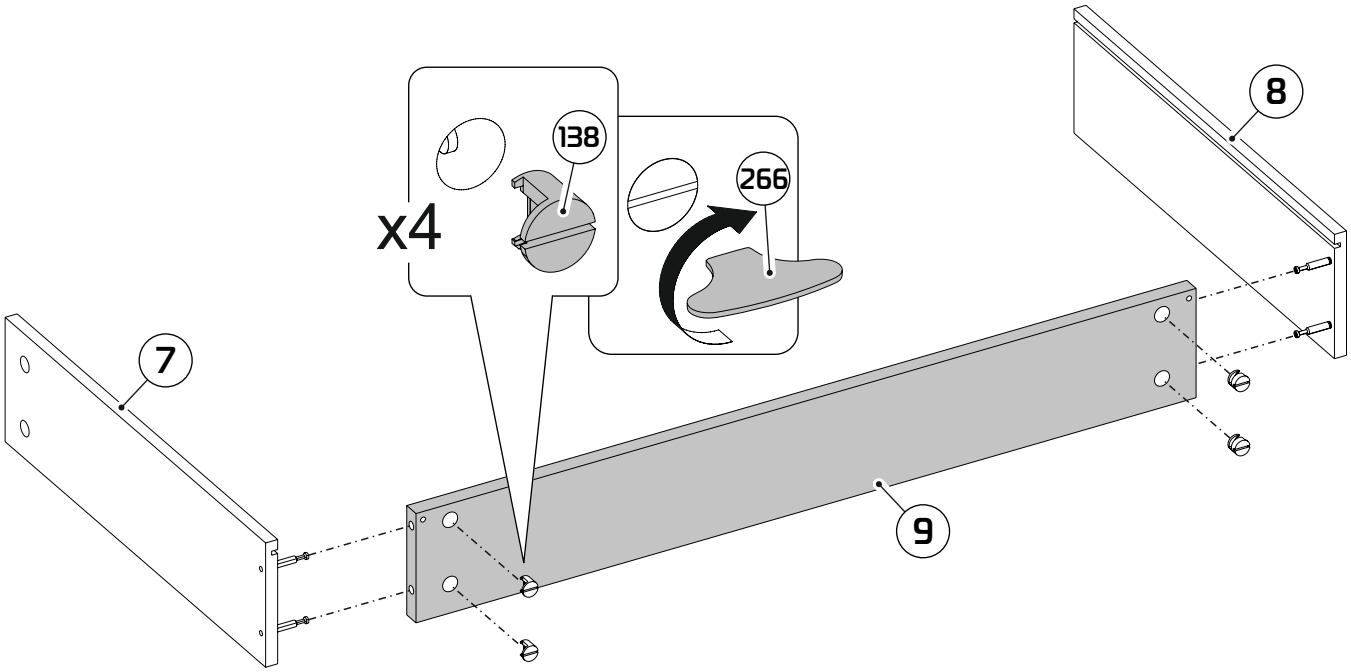

x2

3

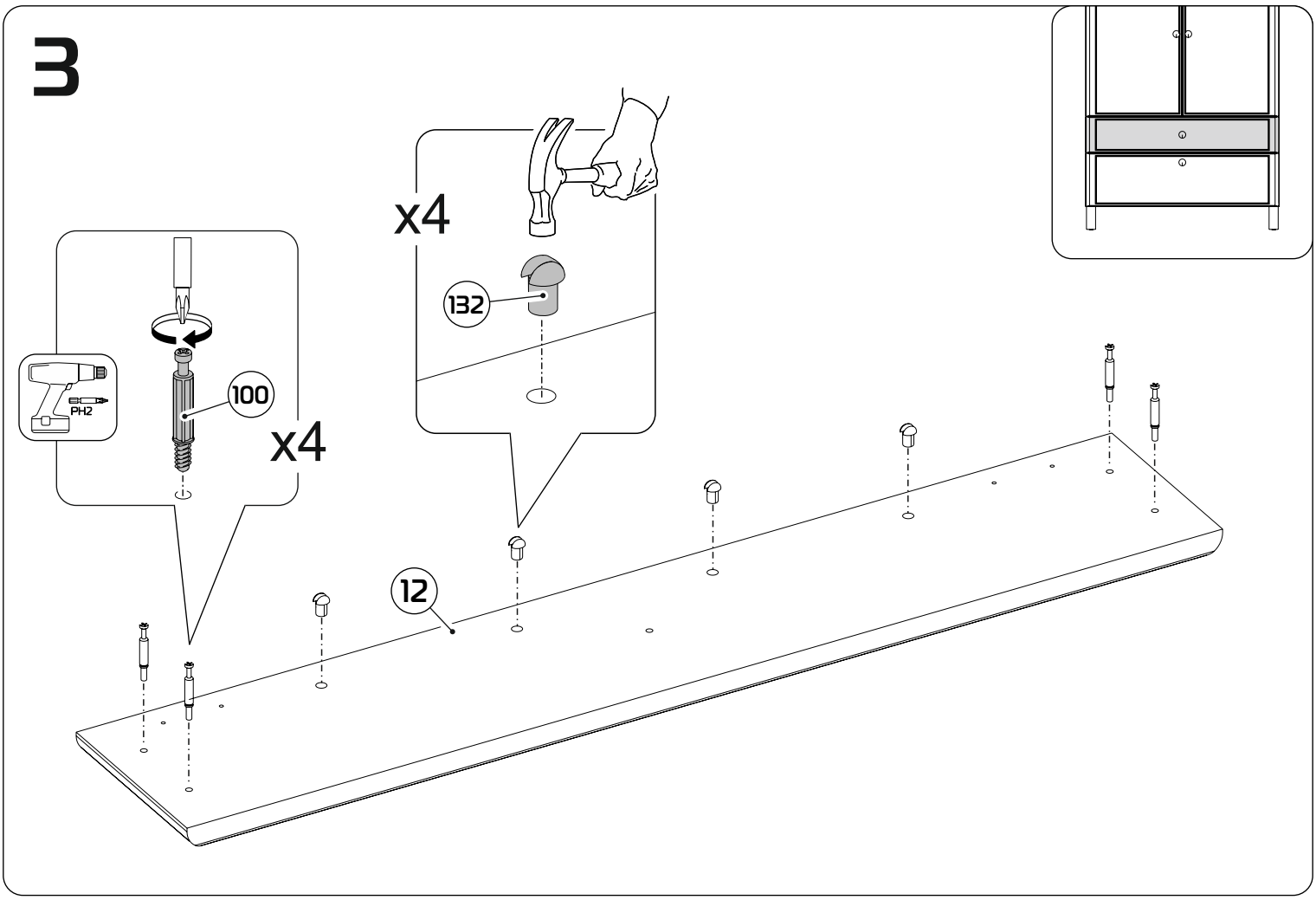

4

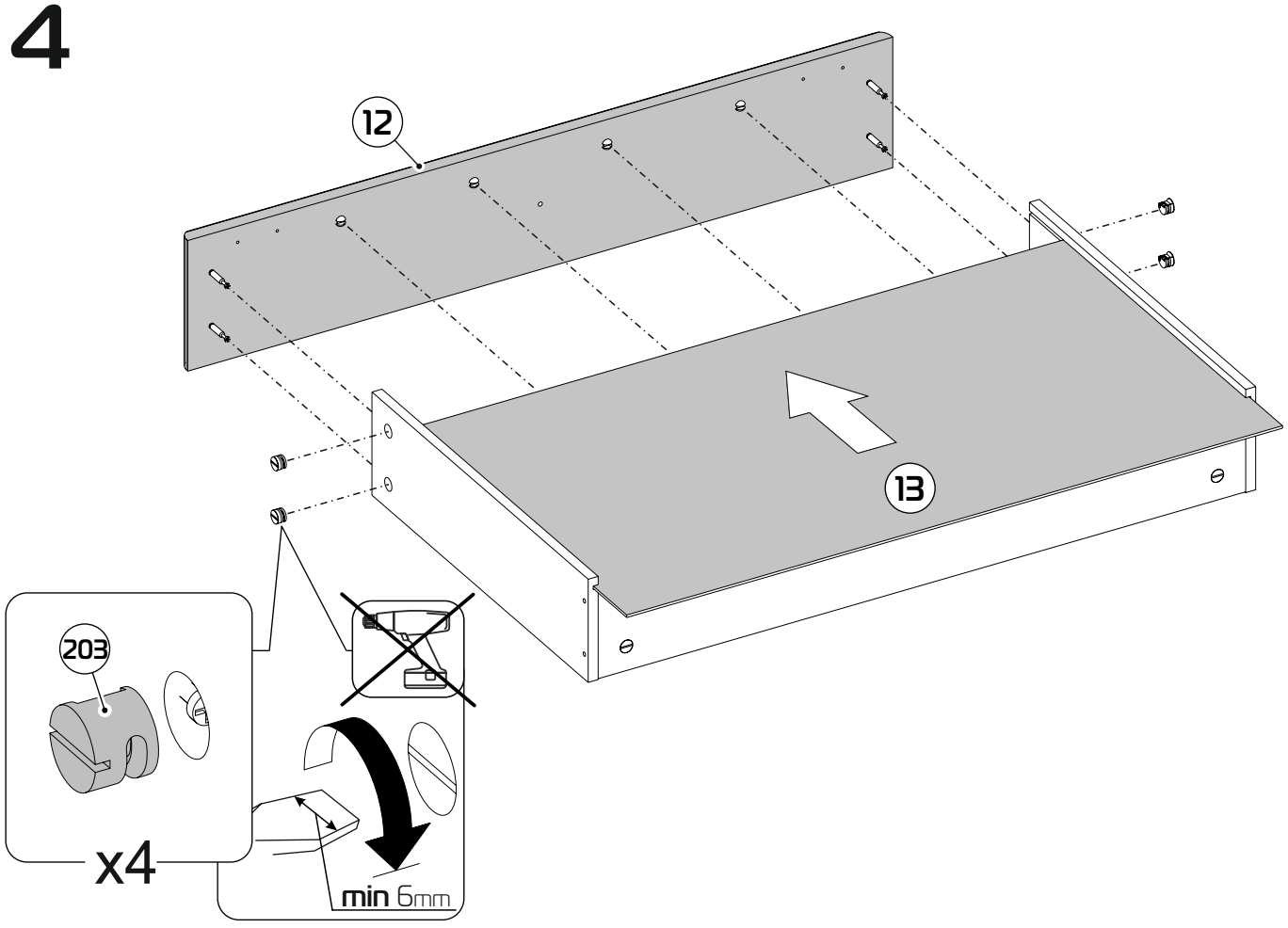

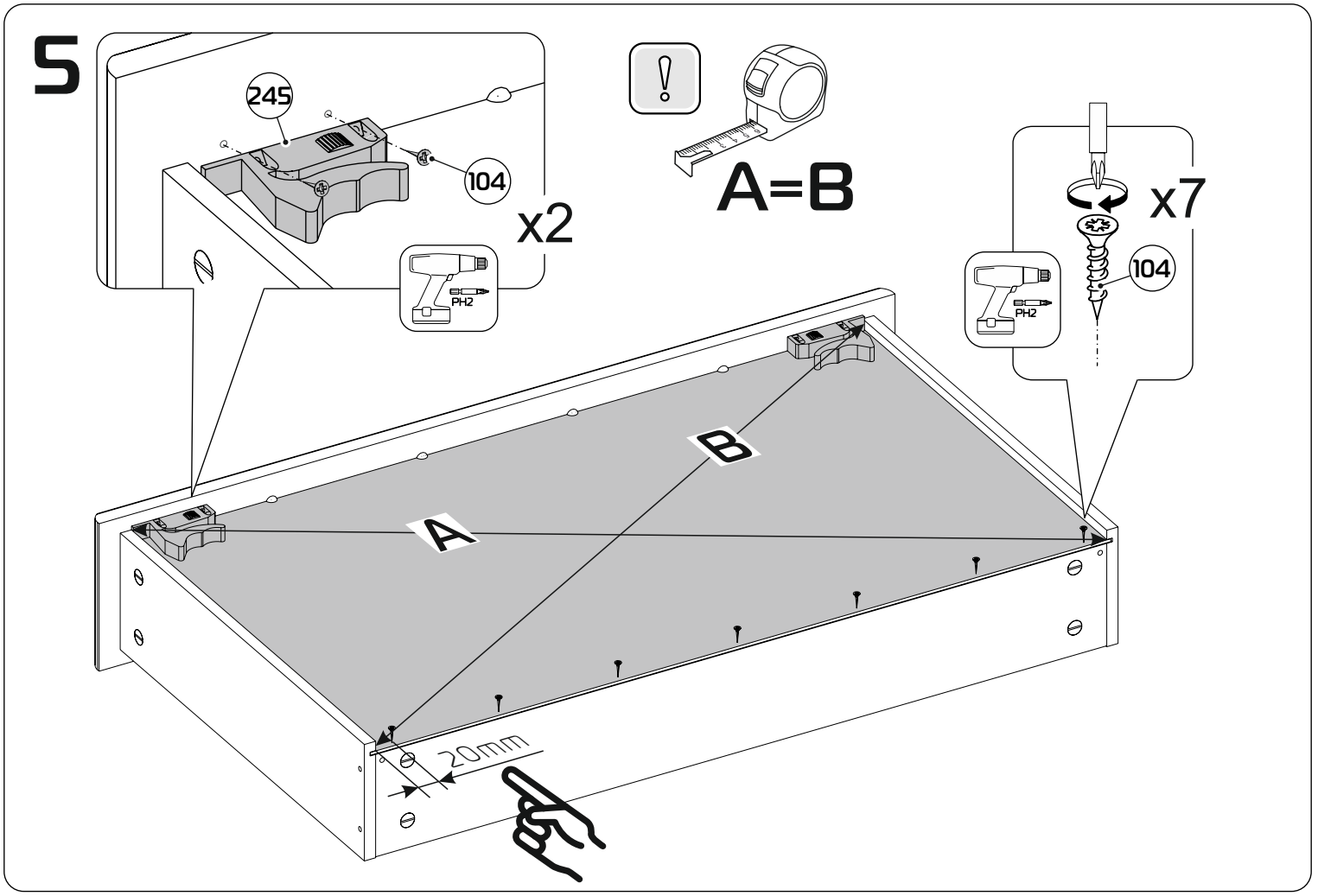
5
245
104
x2
PH2
A=B
x7
104
PH2
B
A
20mm

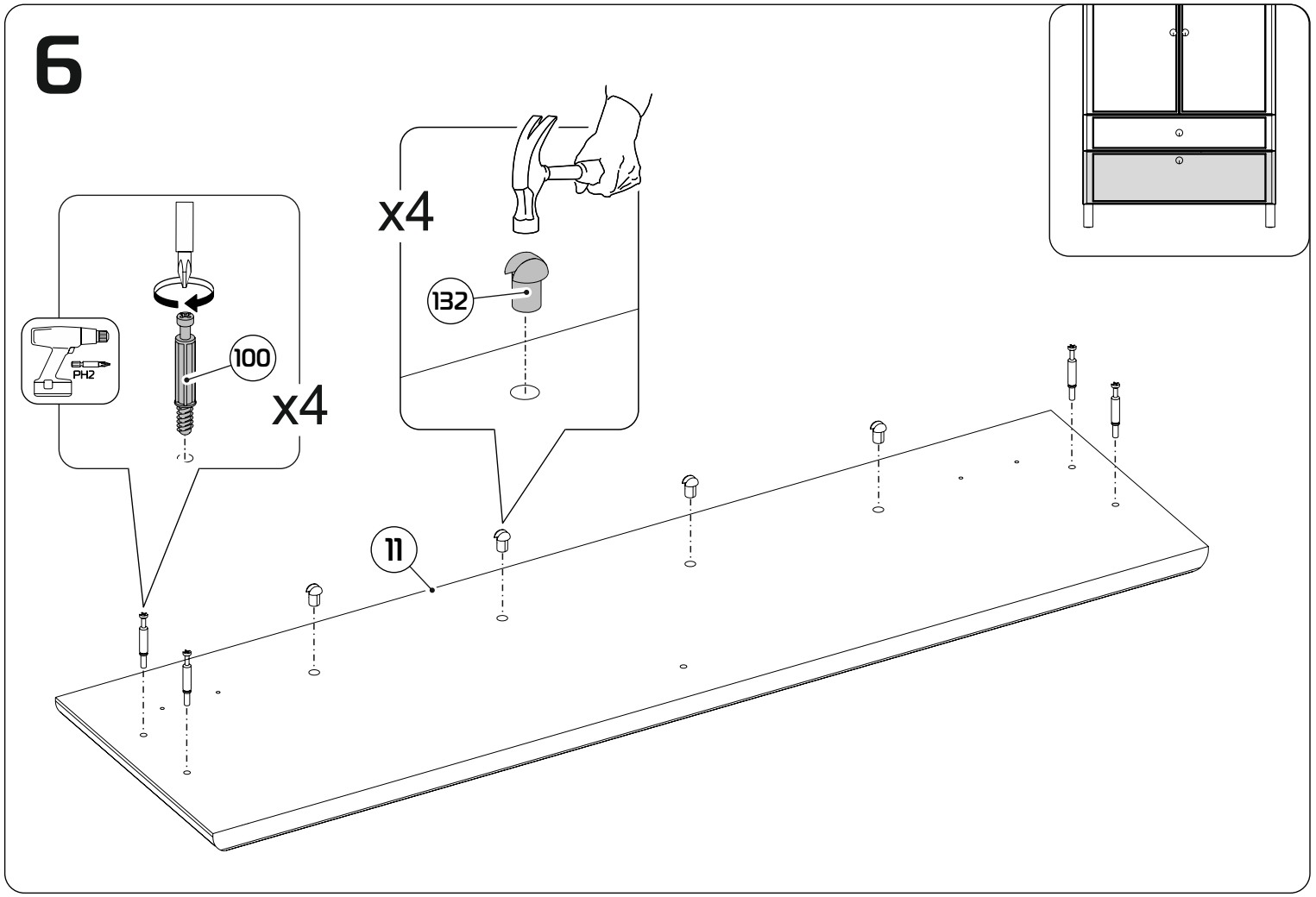
6
x4
132
PH2
100
x4
11

7

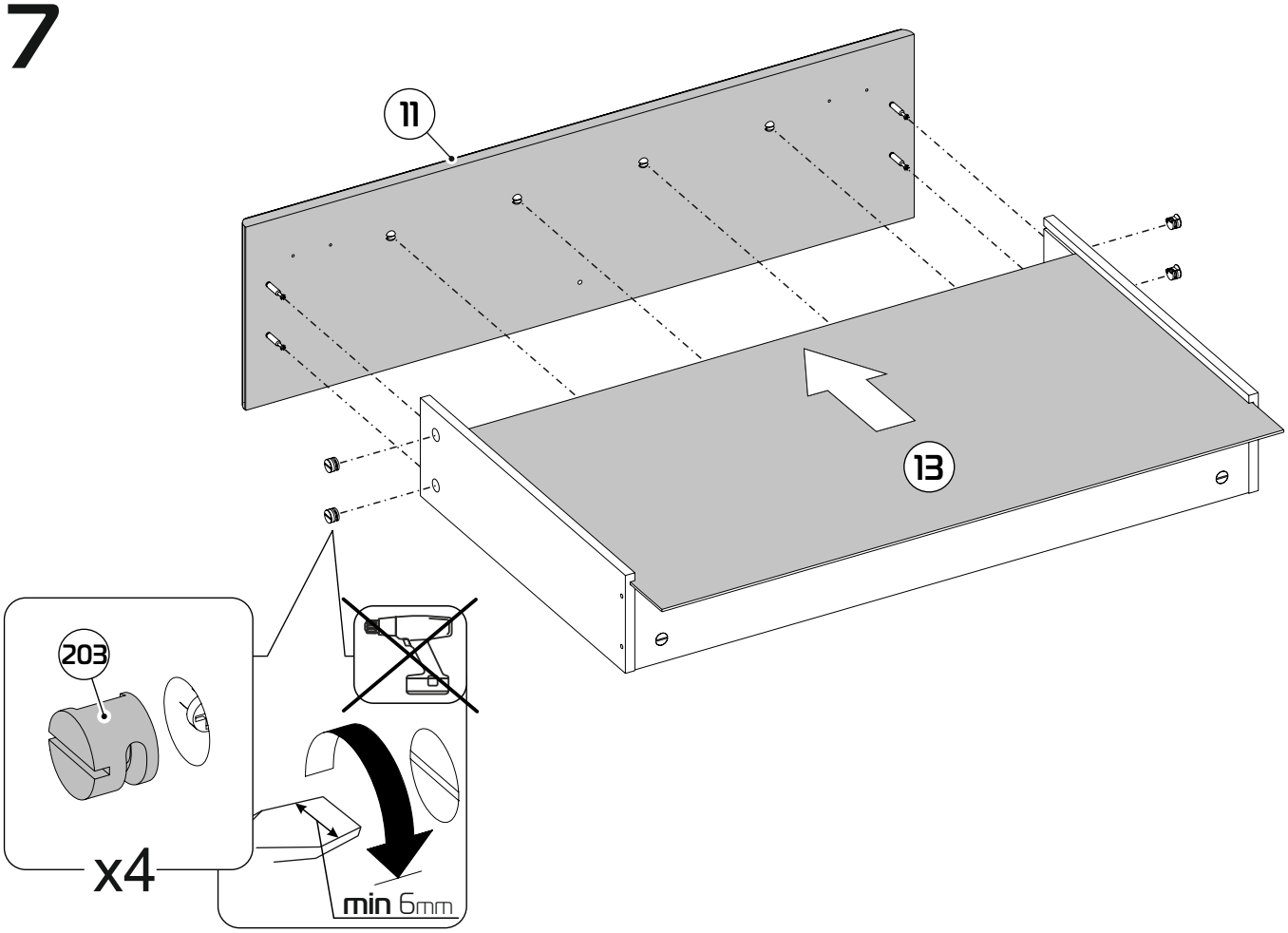

8

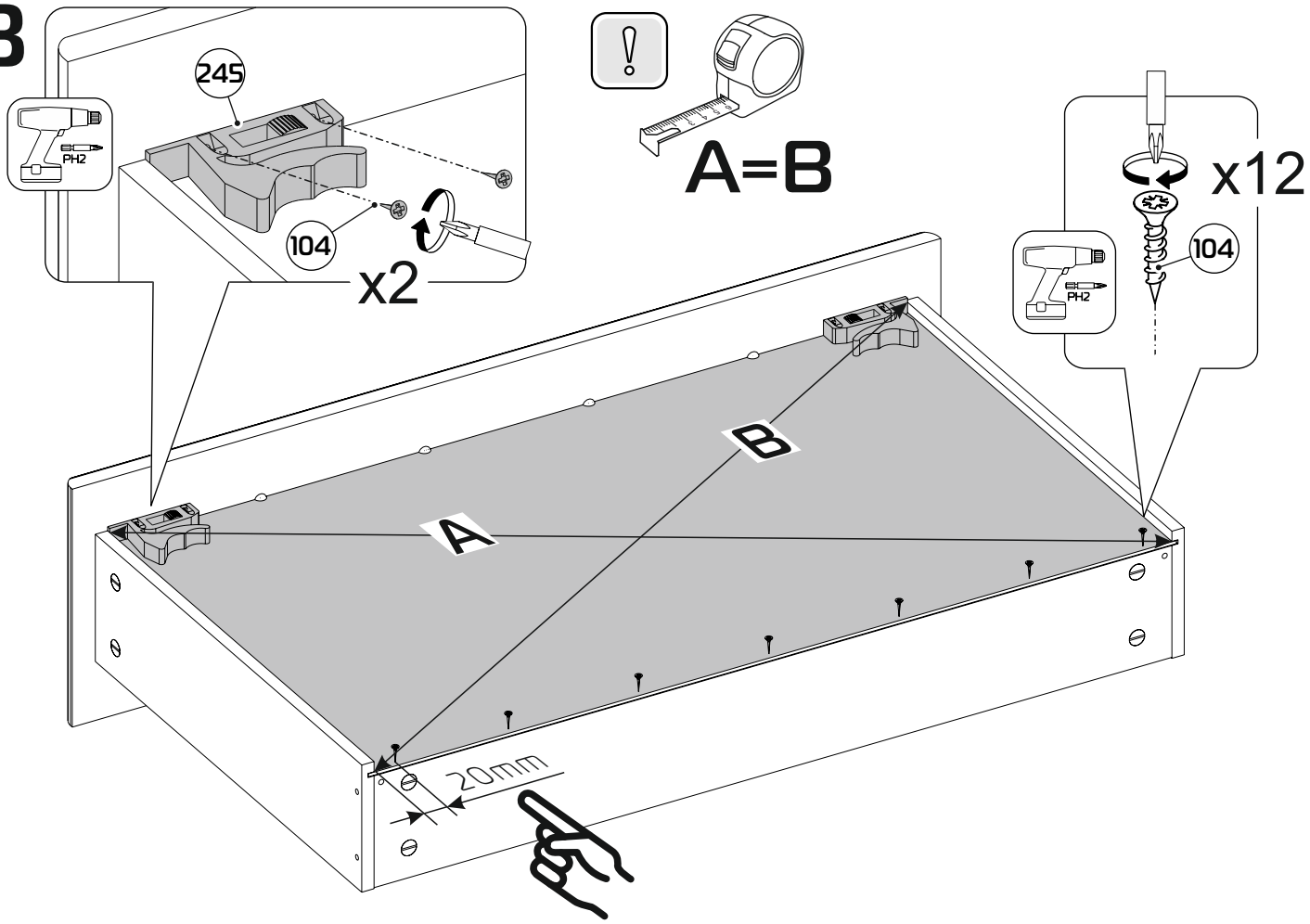

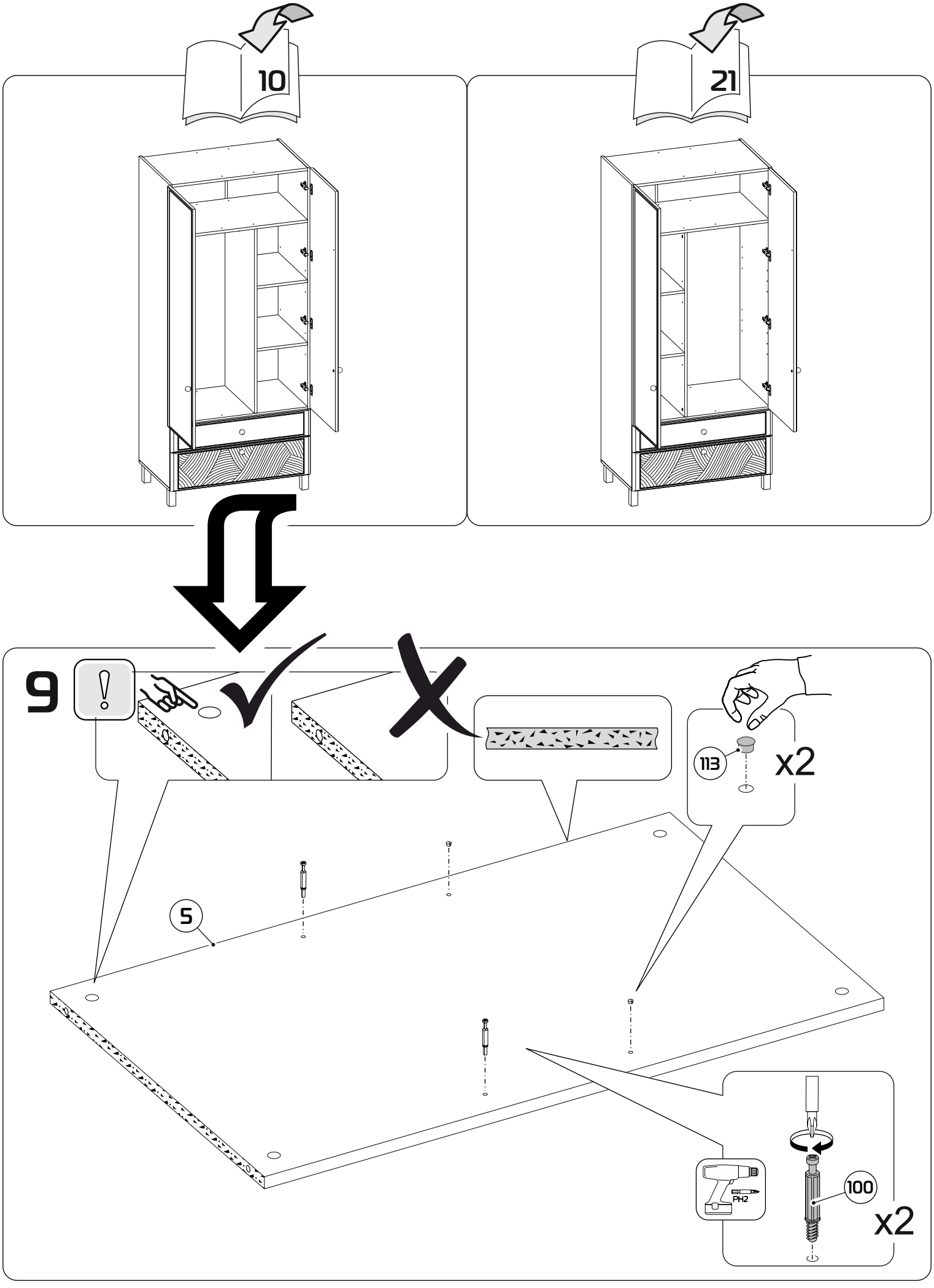
10
21
9
113
x2
5
PH2
100
x2

10

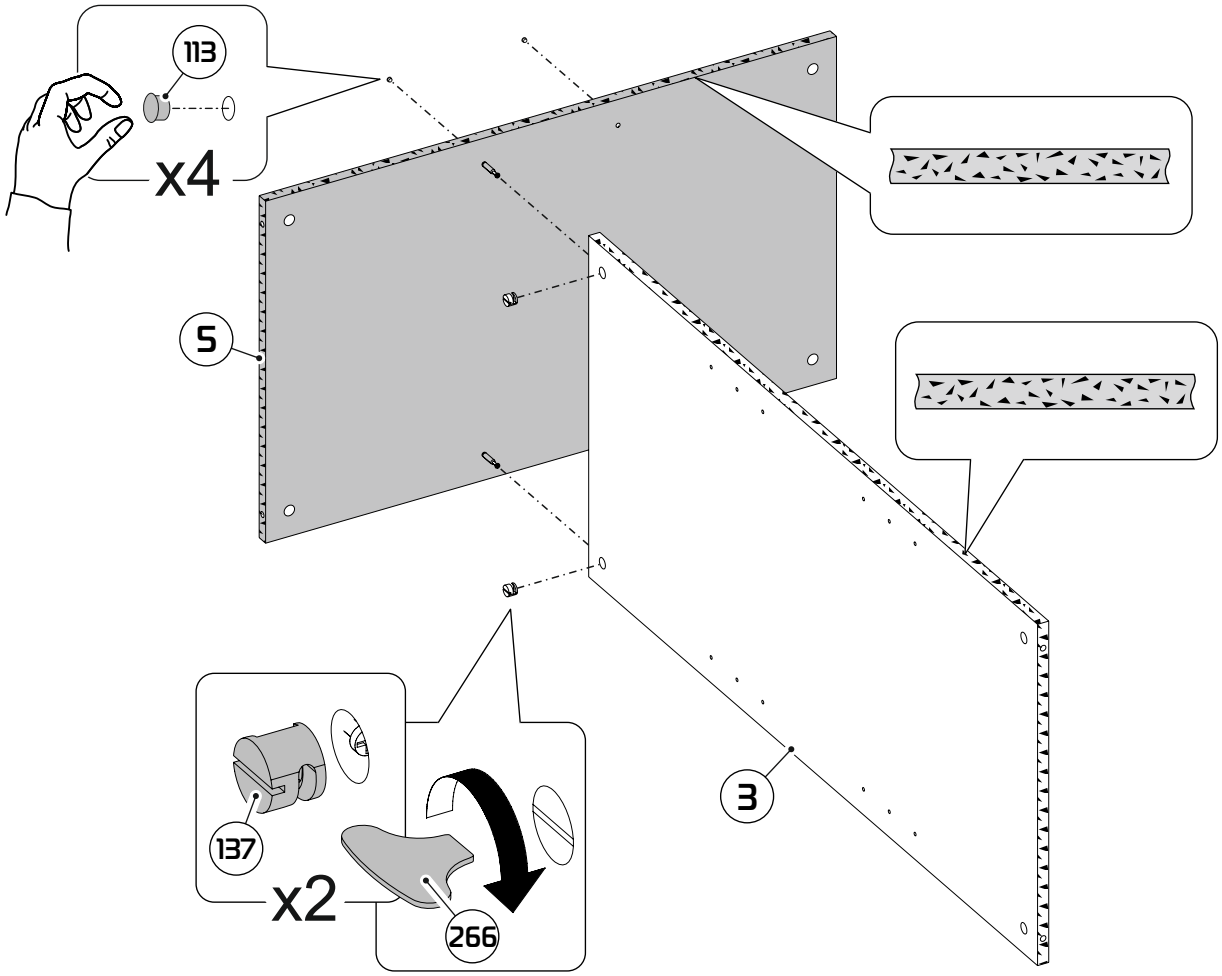

11

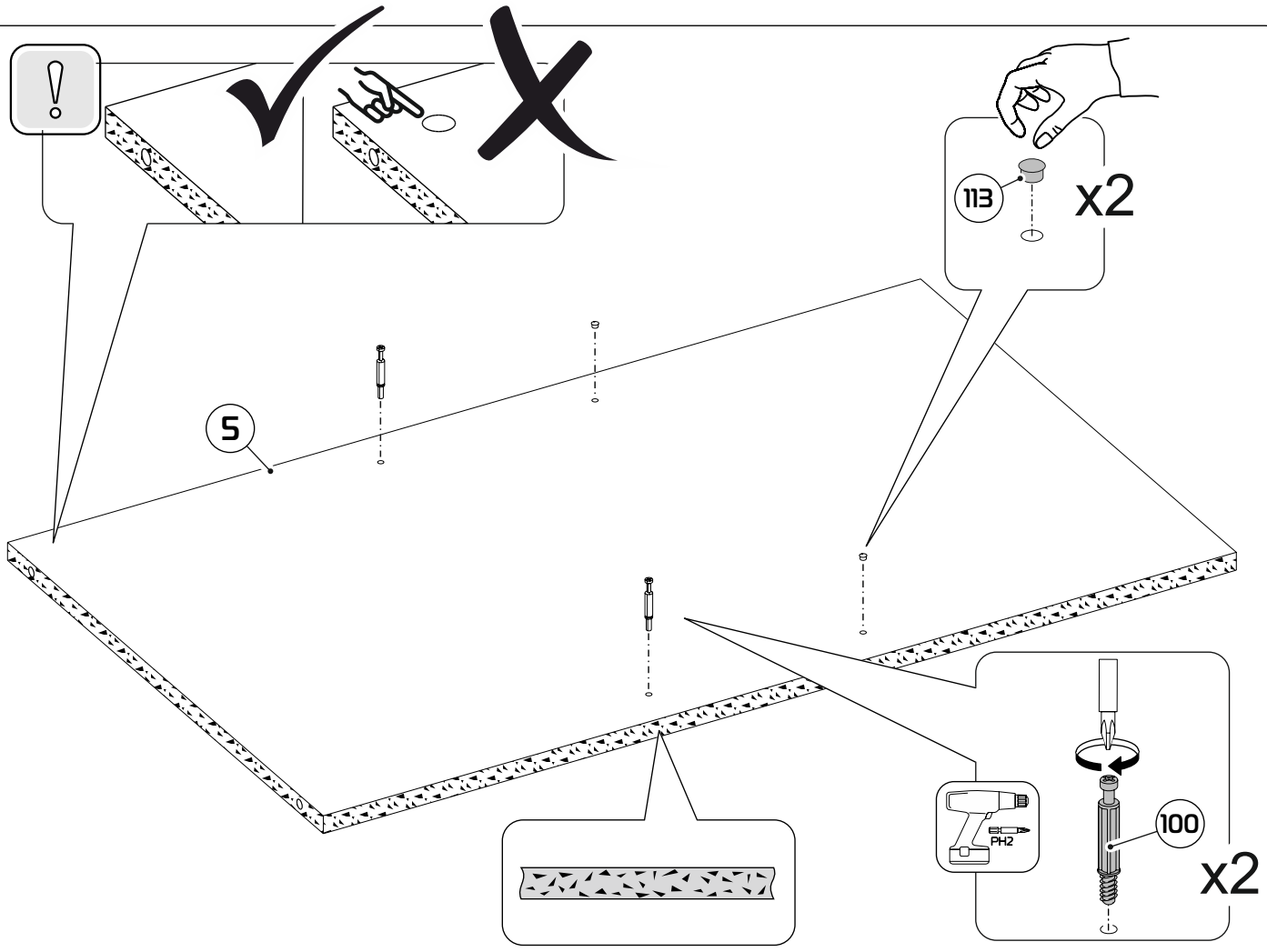

12

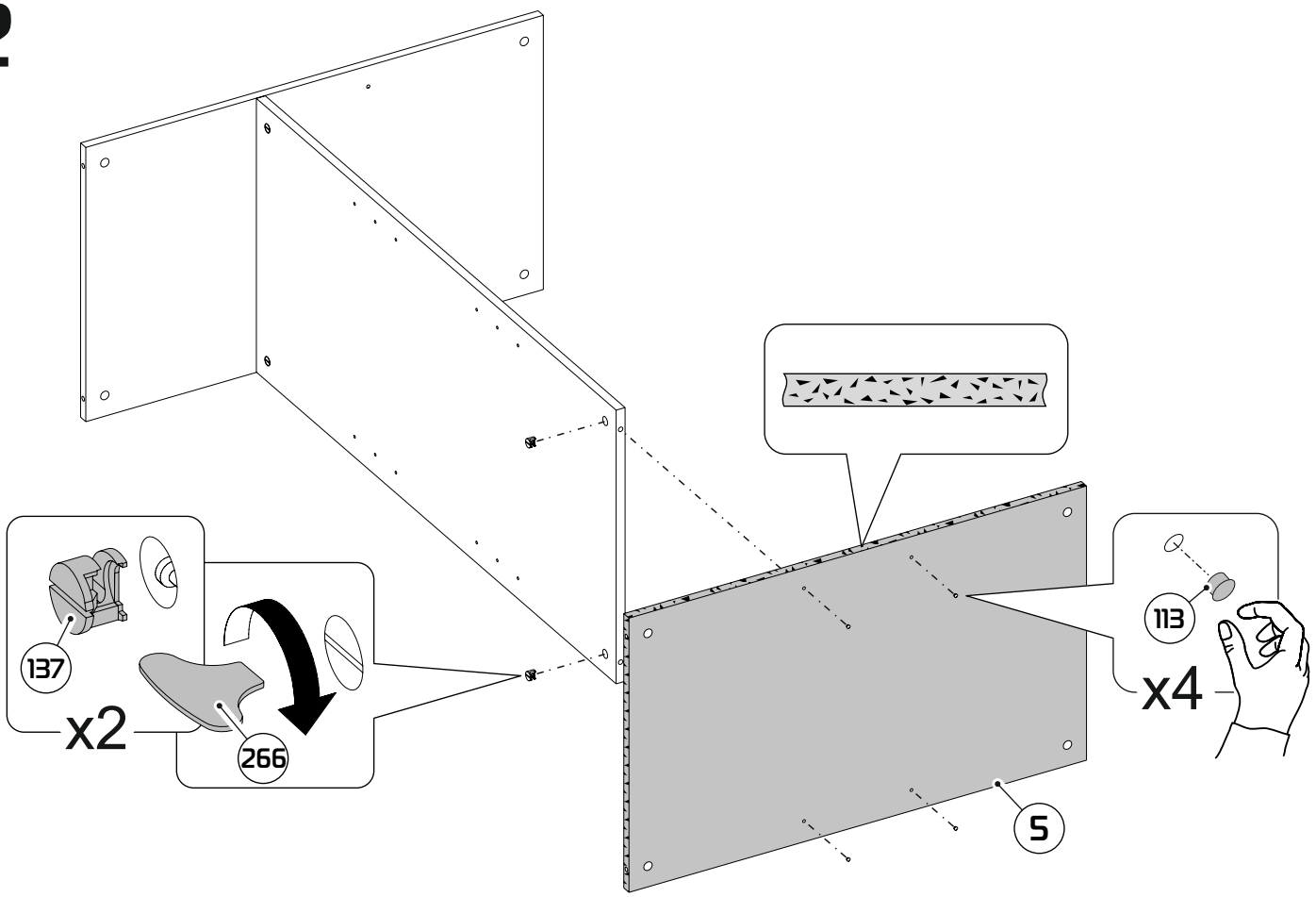

13

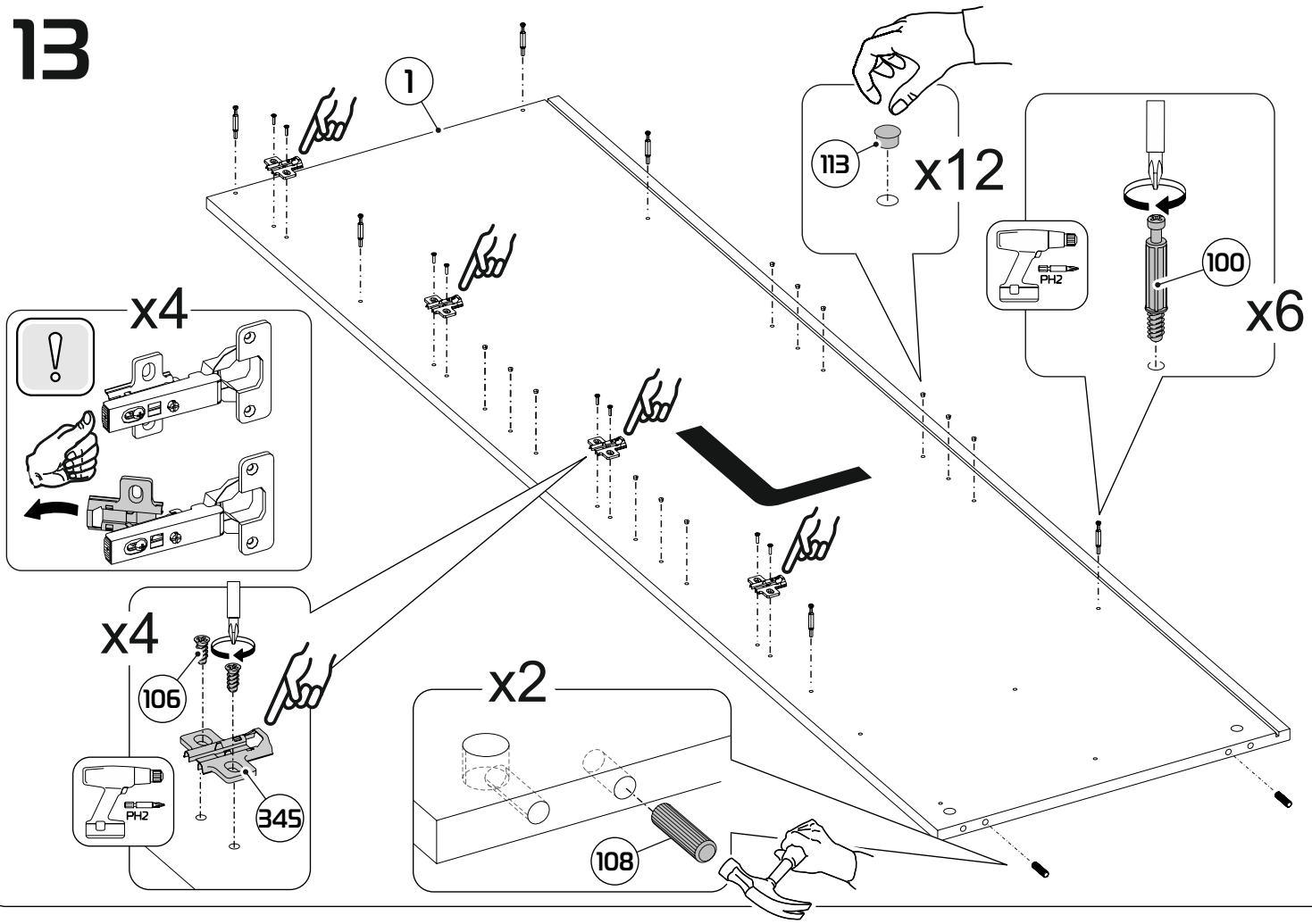

14

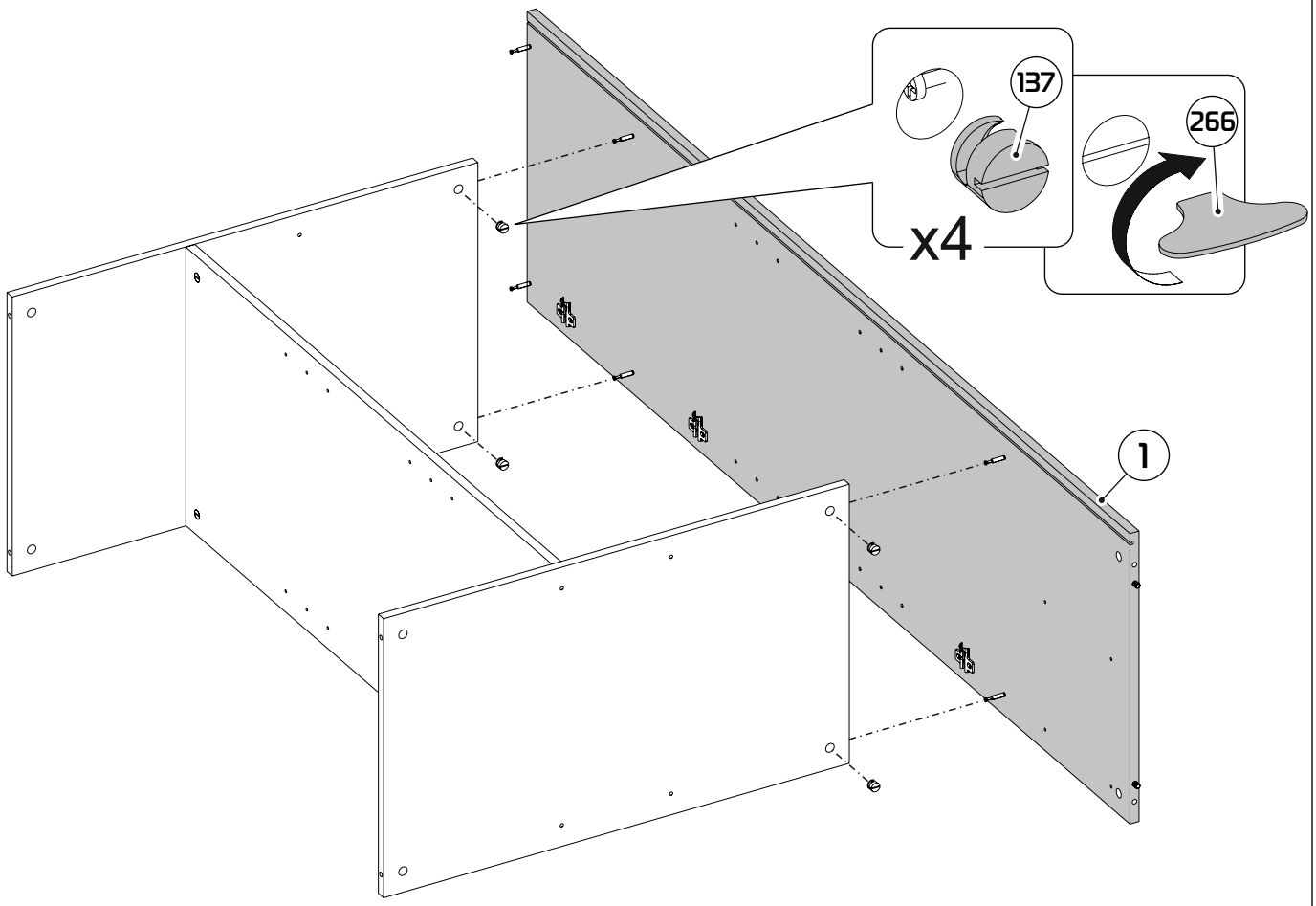

15

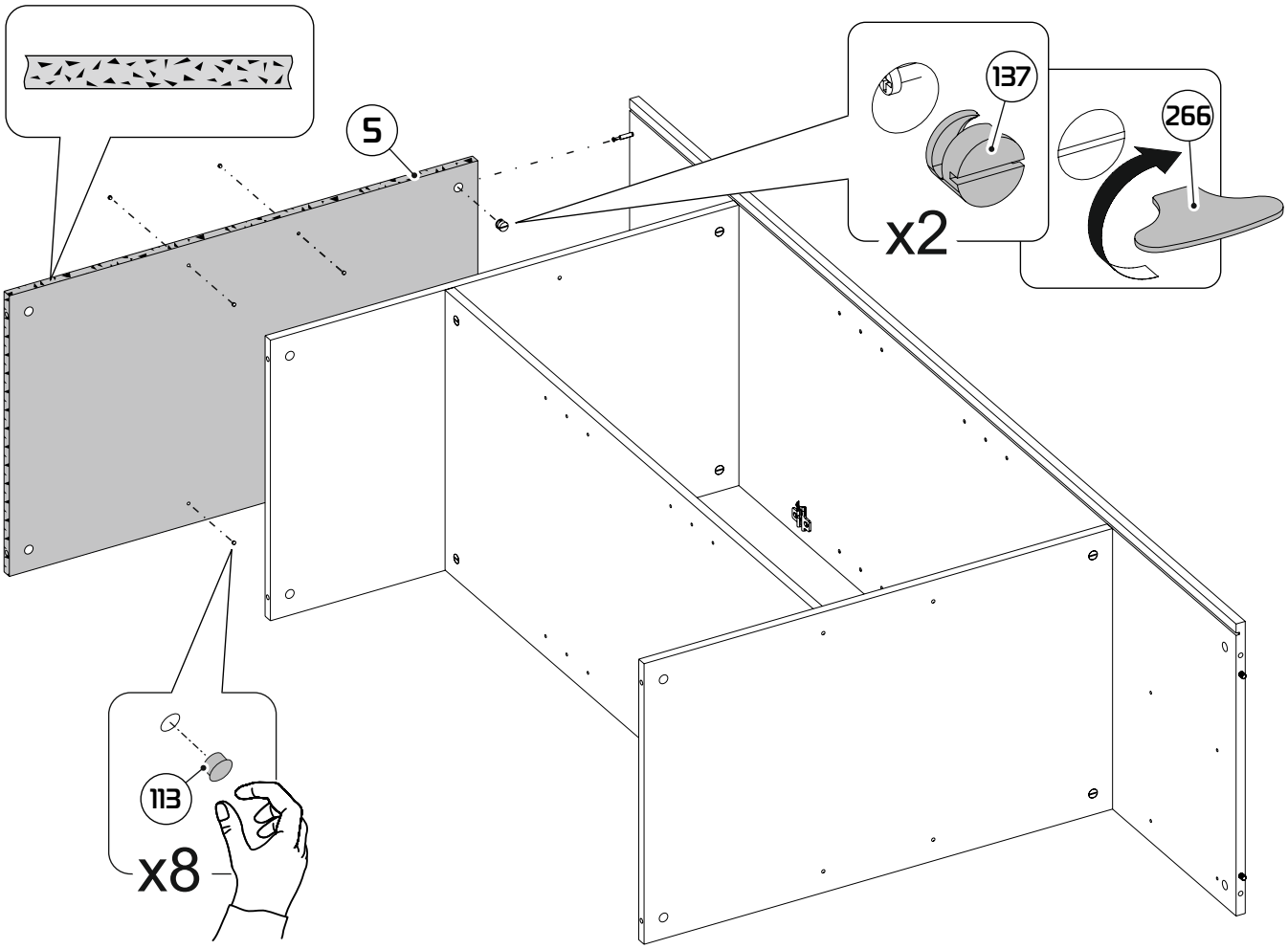

16

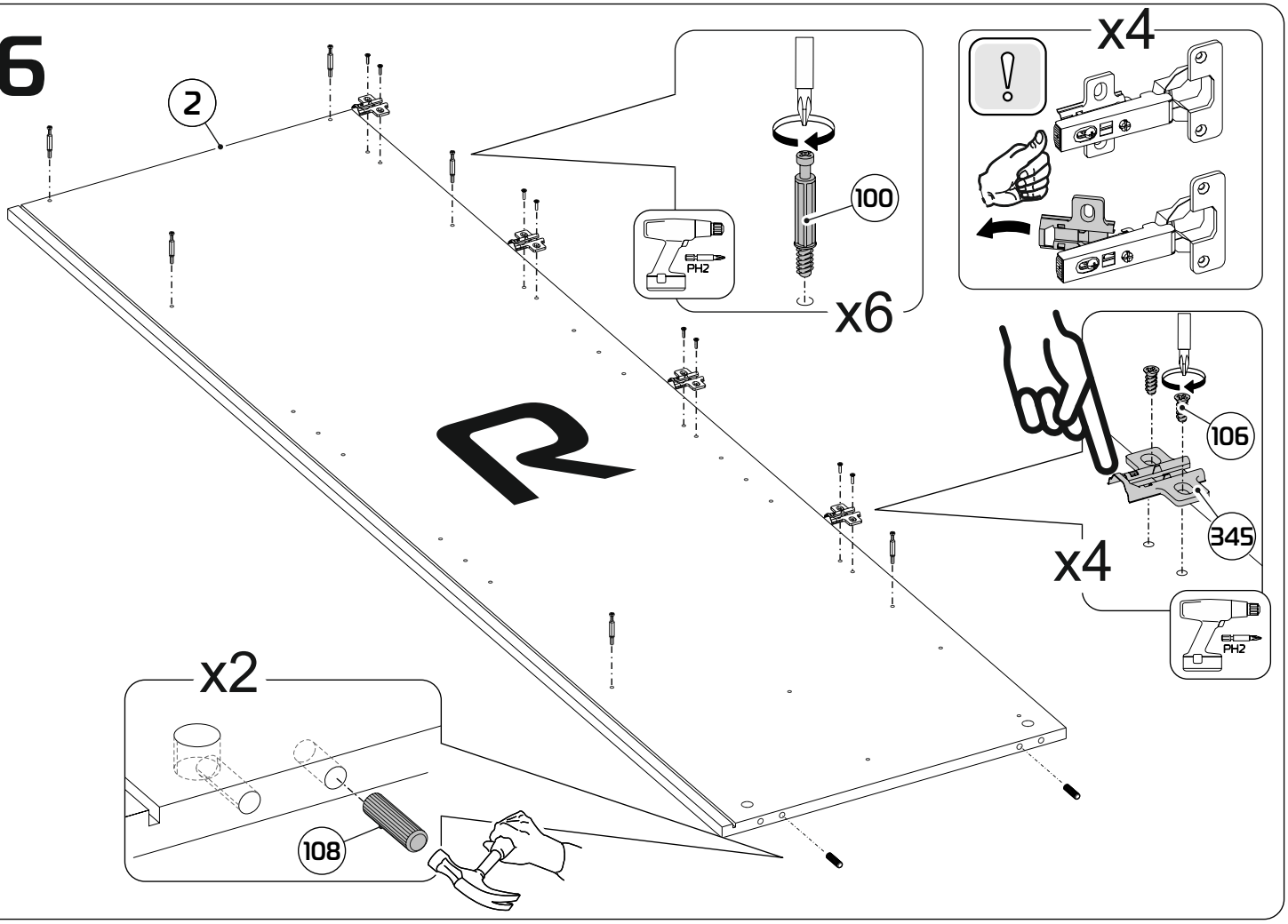

17

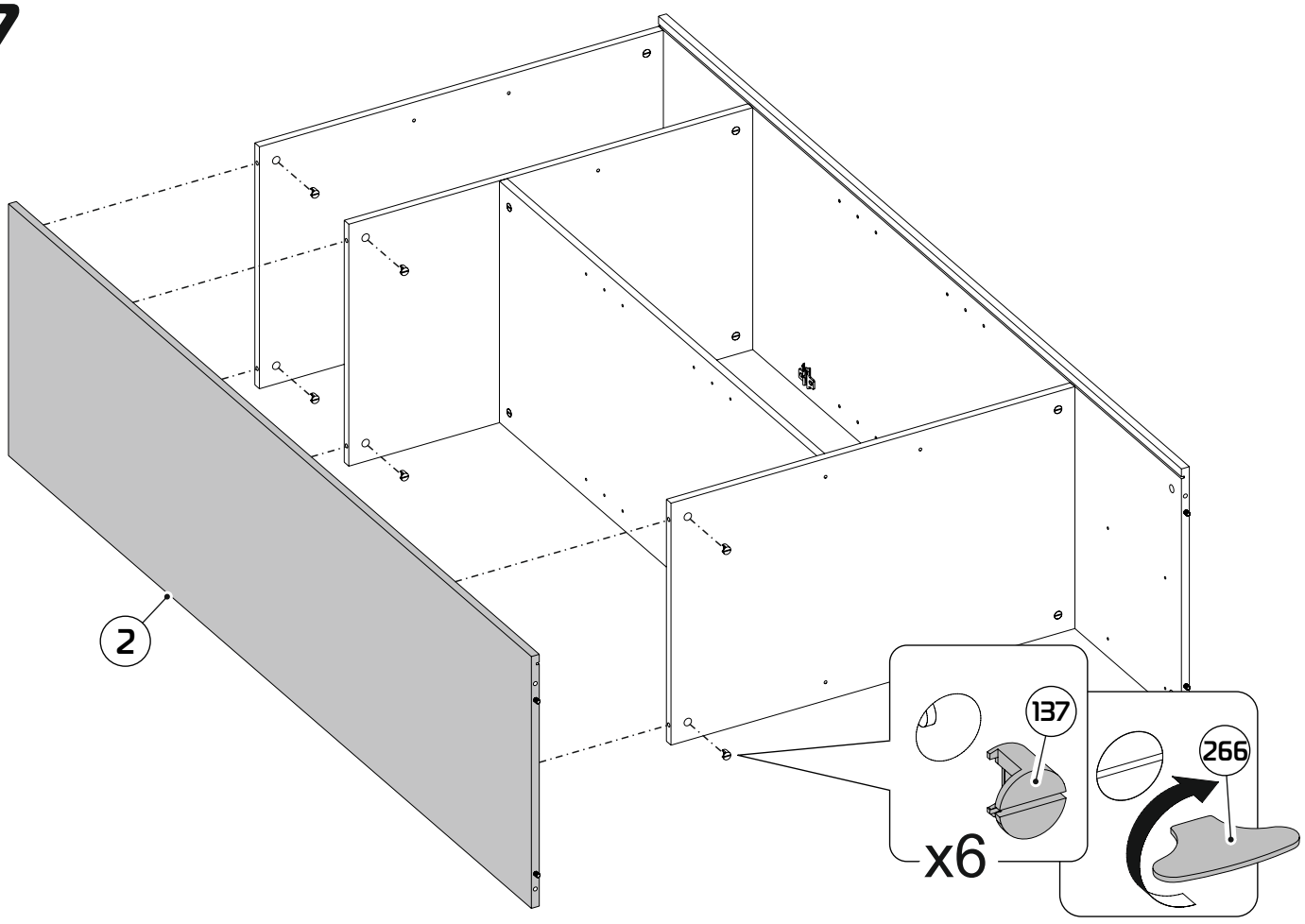

18

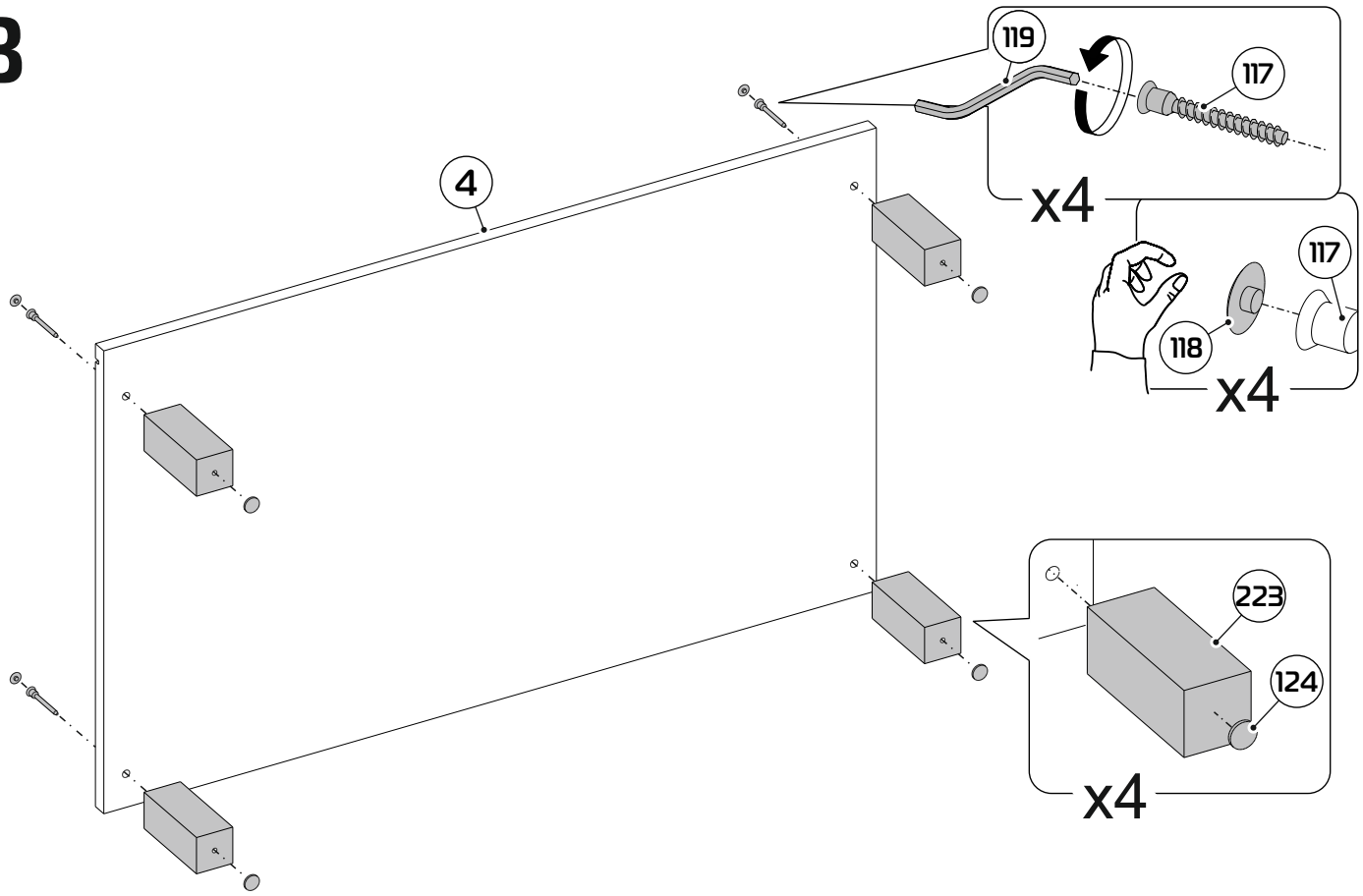

19

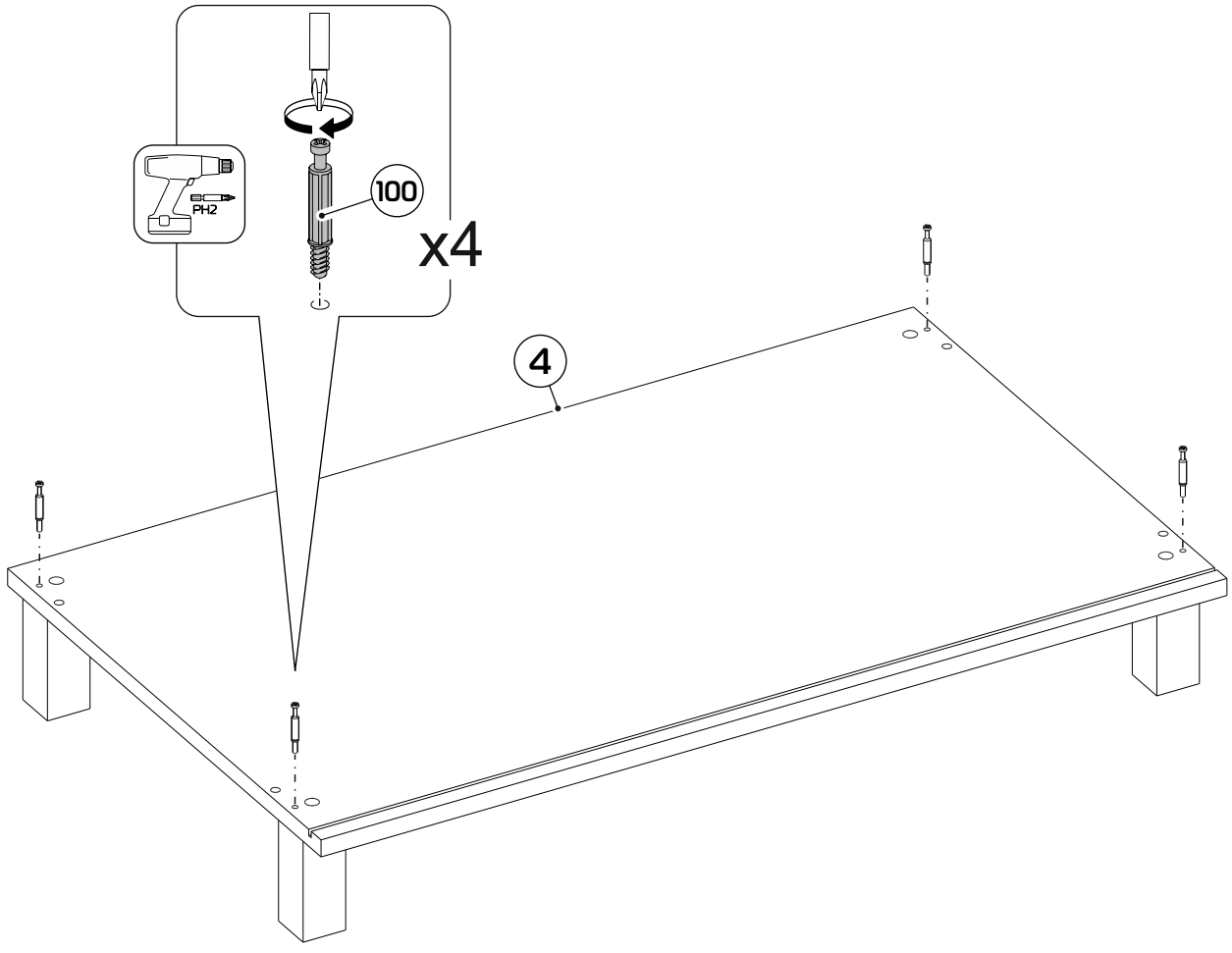

20

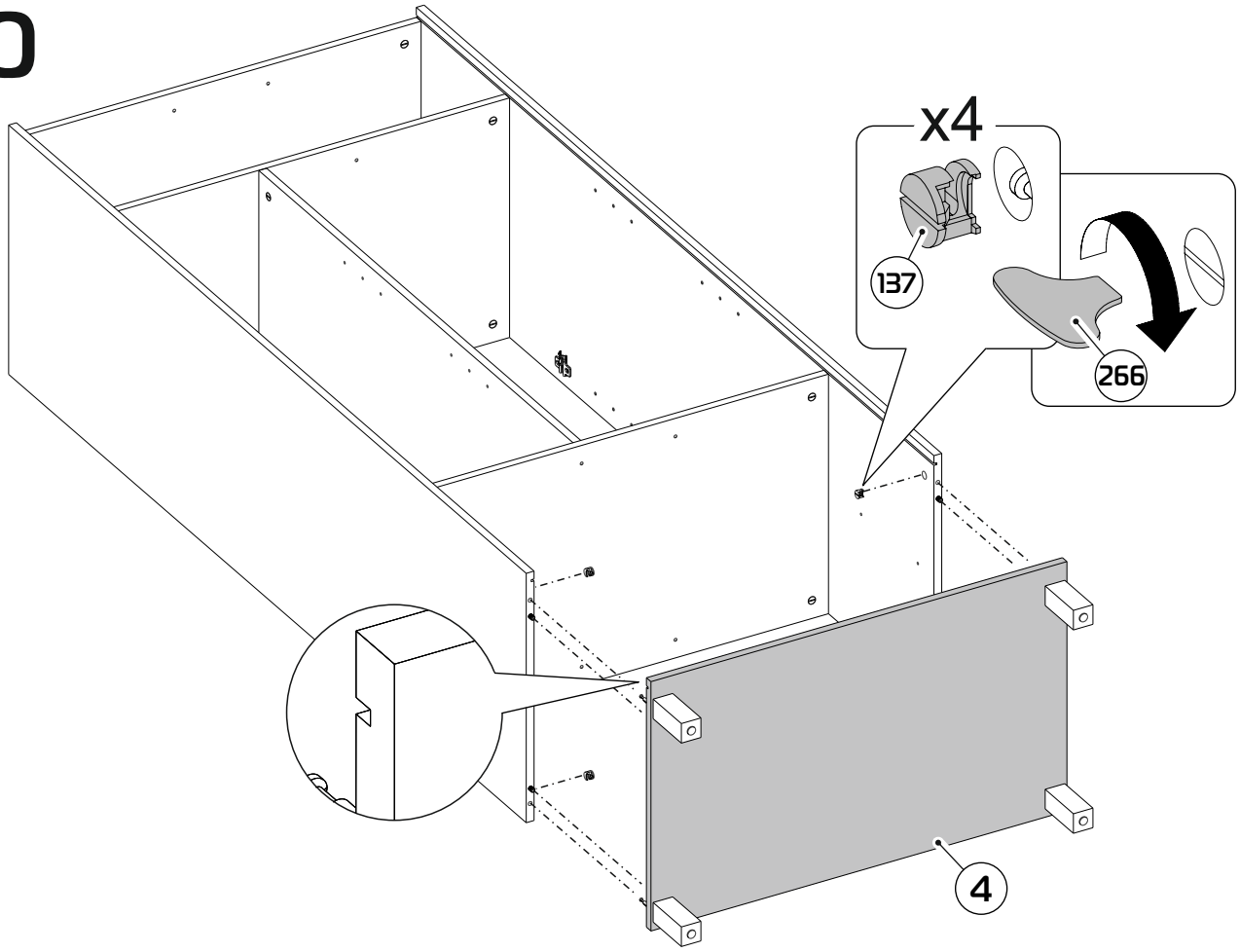
x4
137
266
4

21

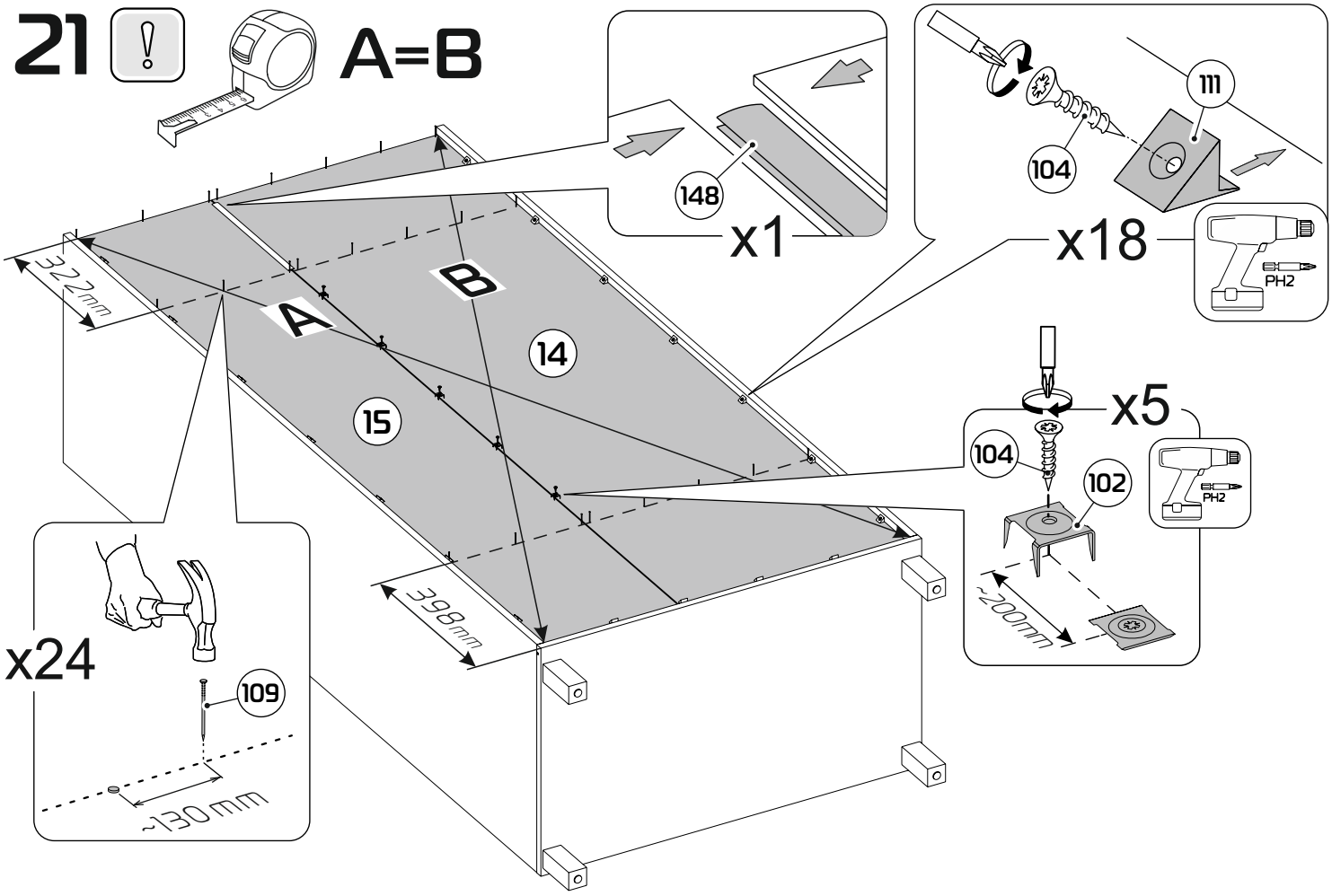
A=B
148
x1
111
104
x18
PH2
322mm
A
B
14
15
398mm
x5
104
102
PH2
~200mm
x24
109
~130mm

22



23

Дюбели и саморезы не входят в комплектацию изделия, их необходимо приобрести самостоятельно в зависимости от материала стены.

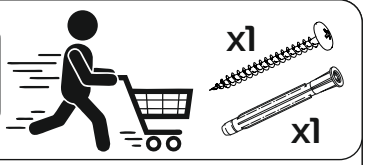

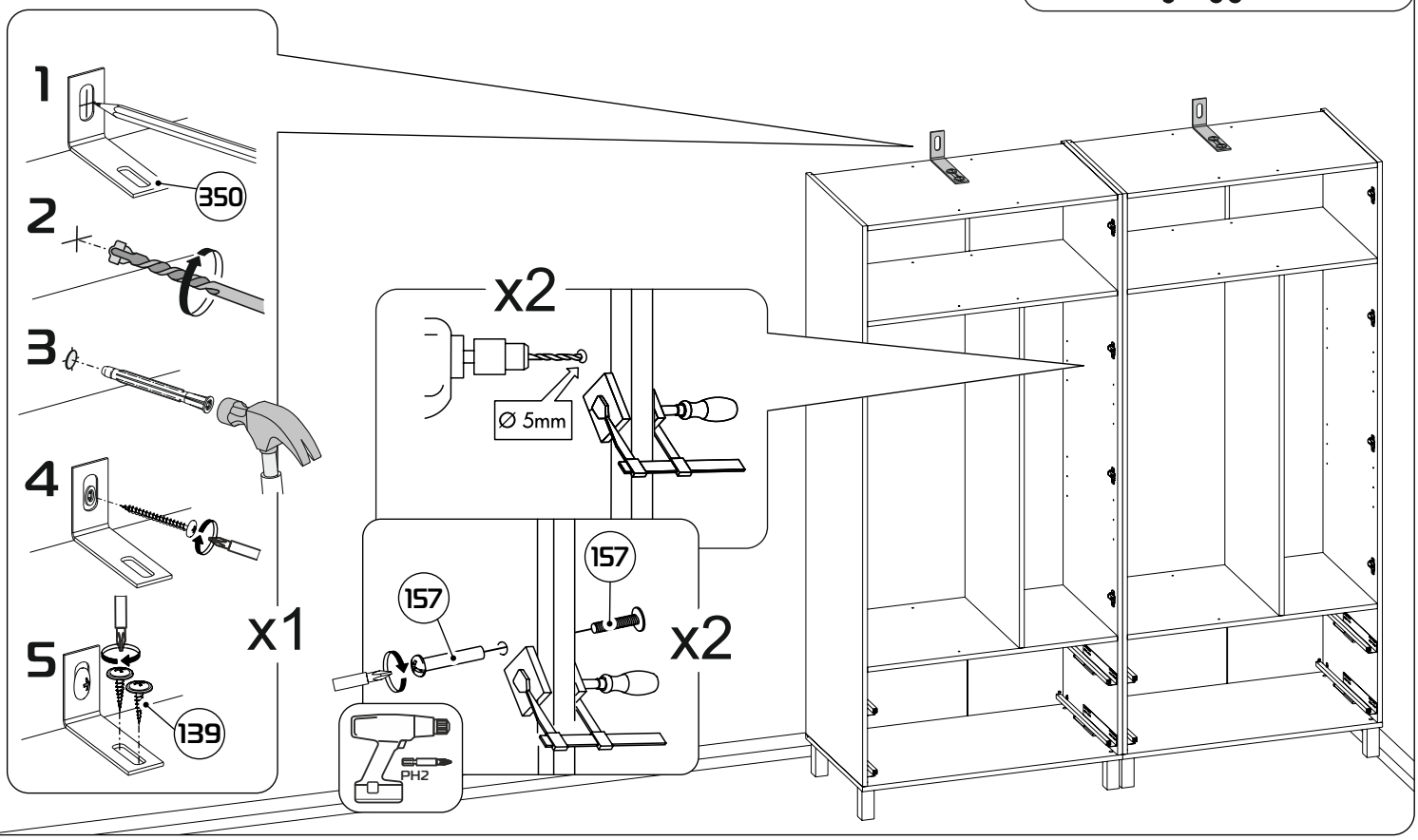

24

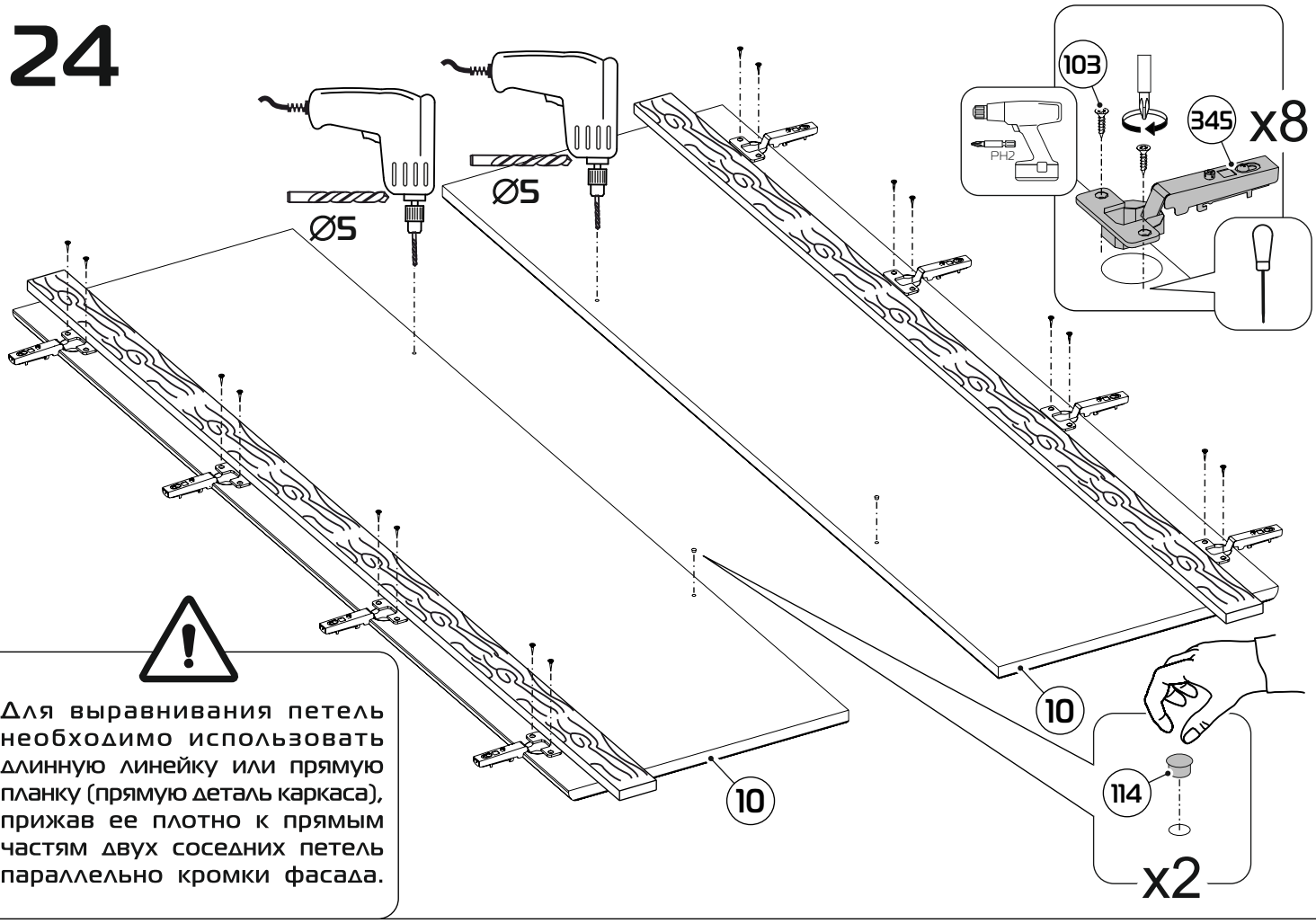

Для выравнивания петель необходимо использовать длинную линейку или прямую планку (прямую деталь каркаса), прижав ее плотно к прямым частям двух соседних петель параллельно кромки фасада.

25

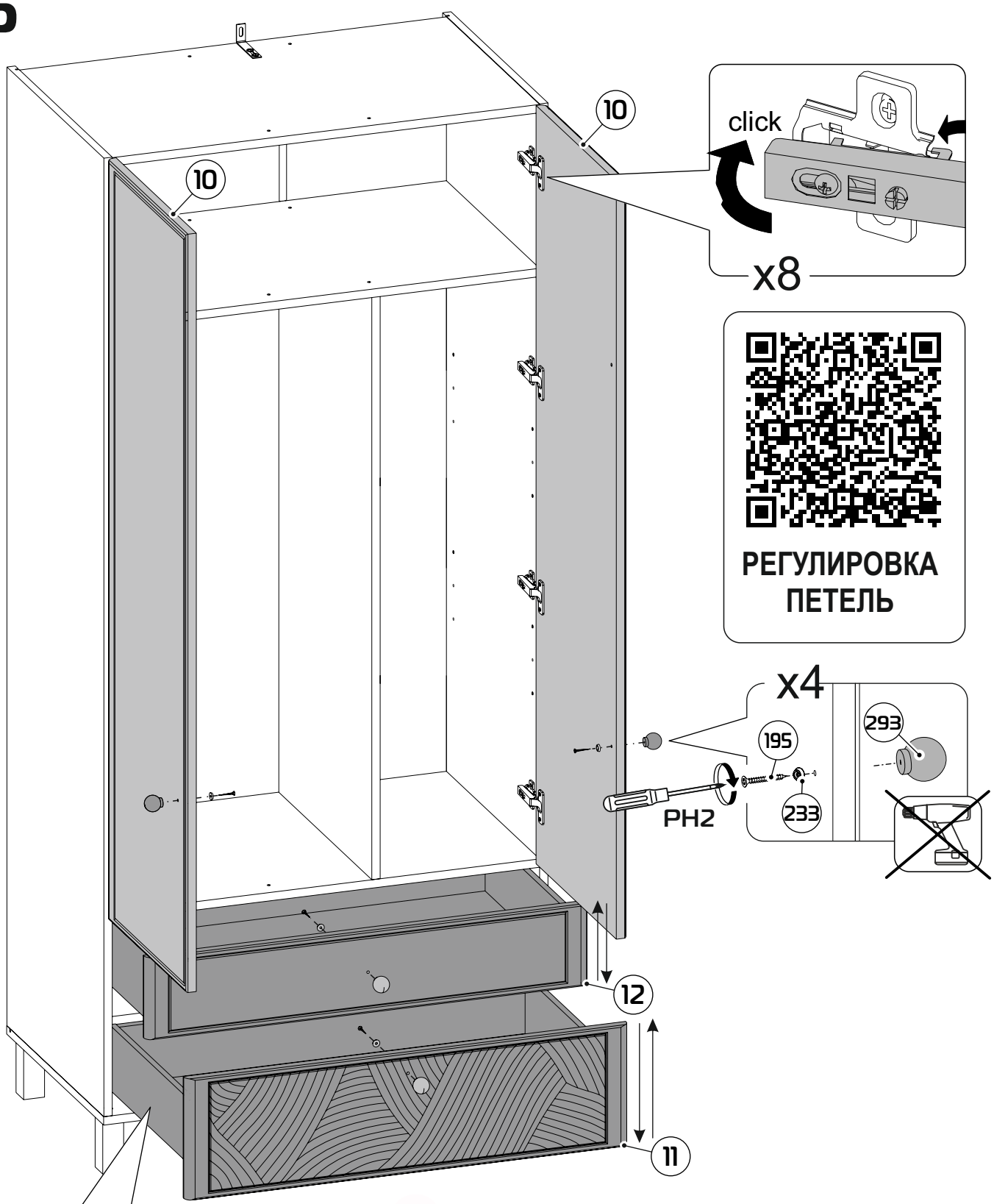

РЕГУЛИРОВКА ПЕТЕЛЬ

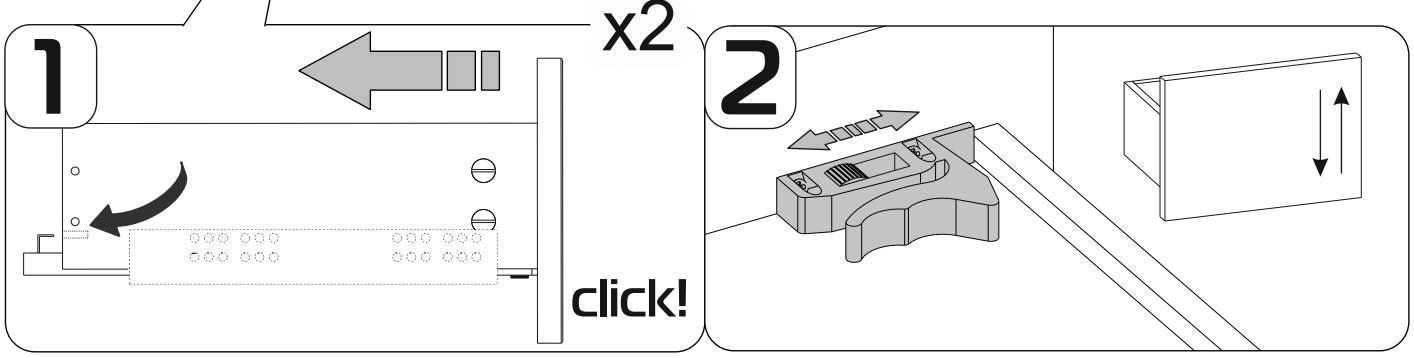

26

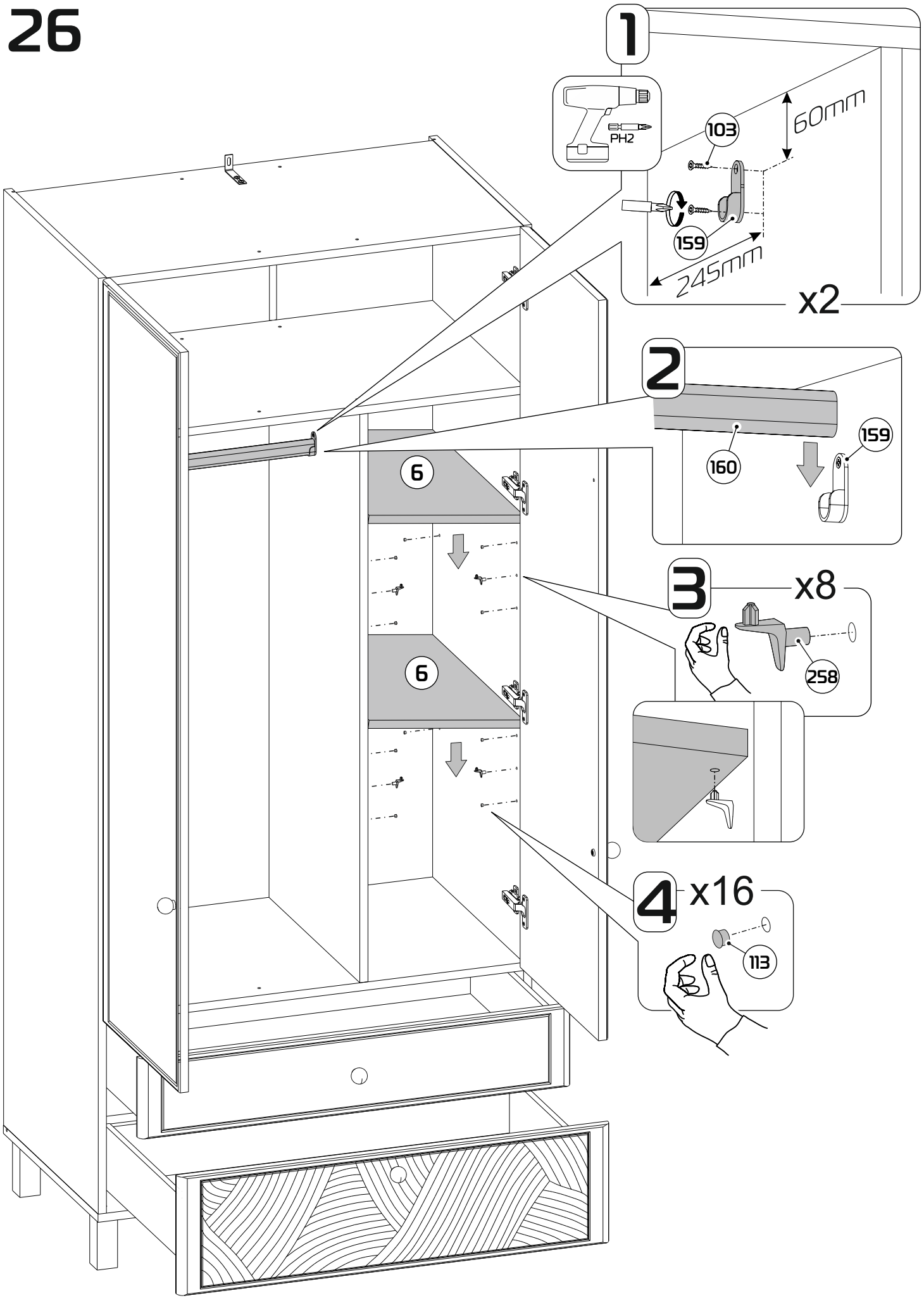

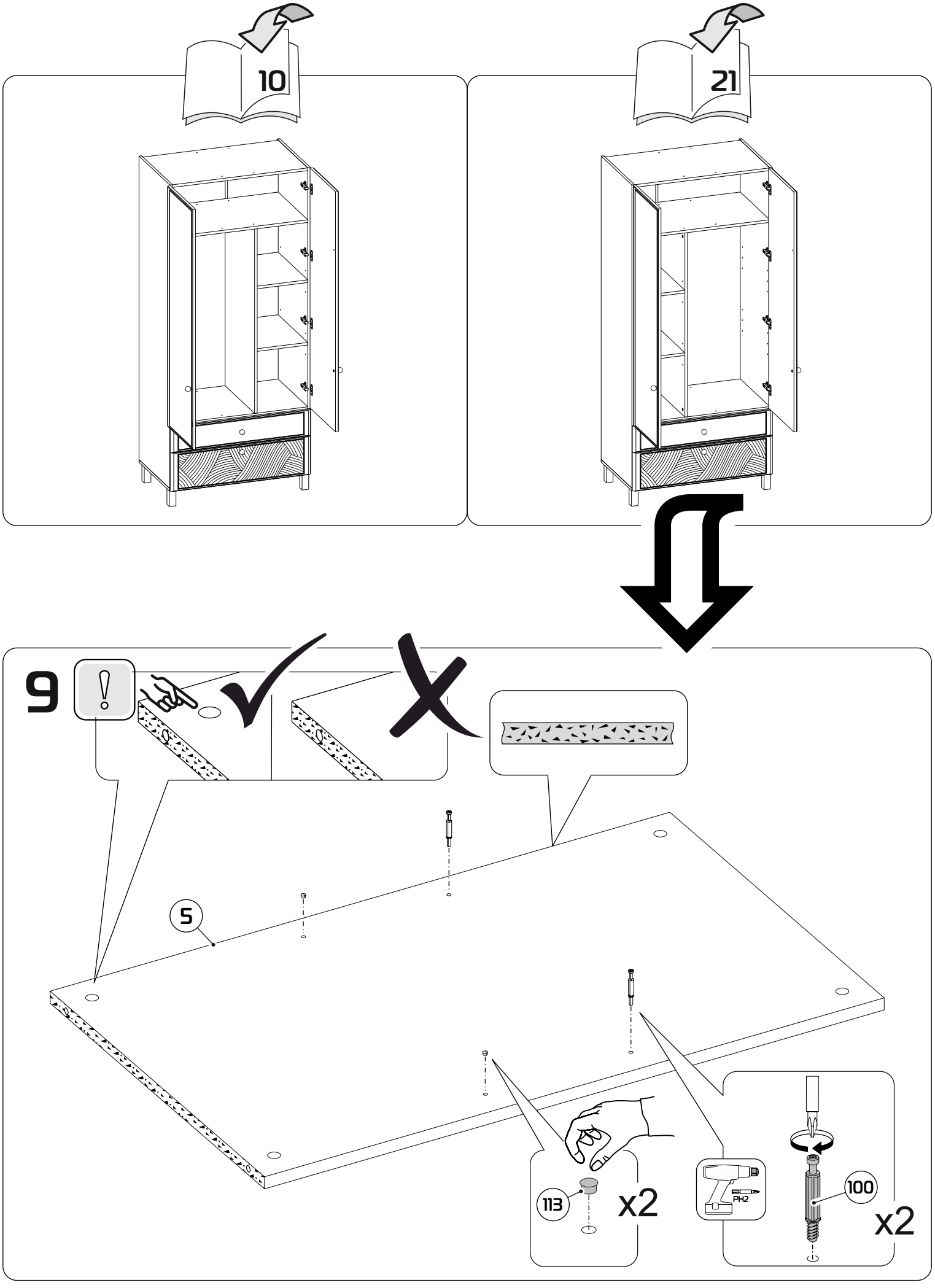
10
21
9
5
113
x2
PH2
100
x2

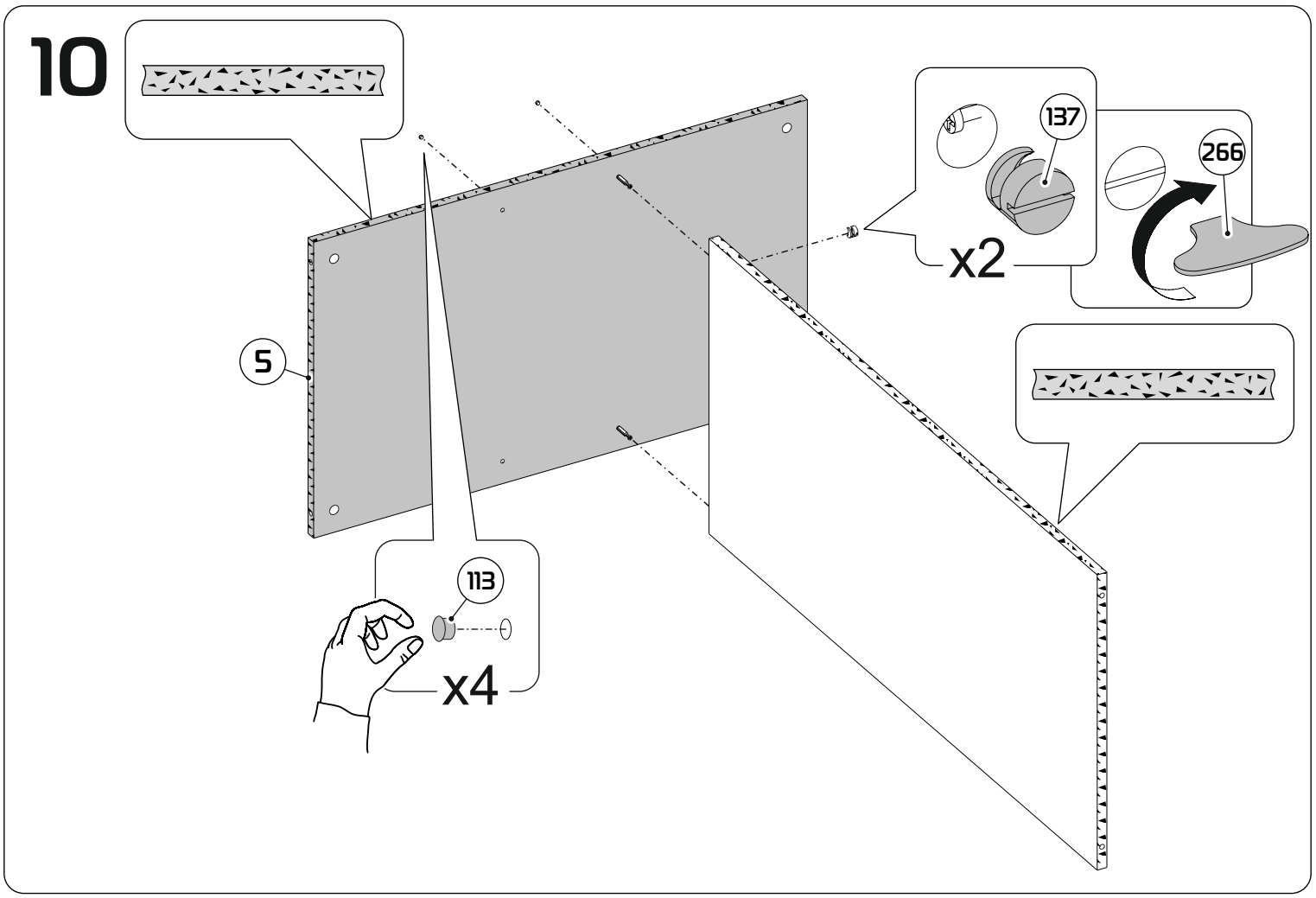
10
137
266
x2
5
113
x4

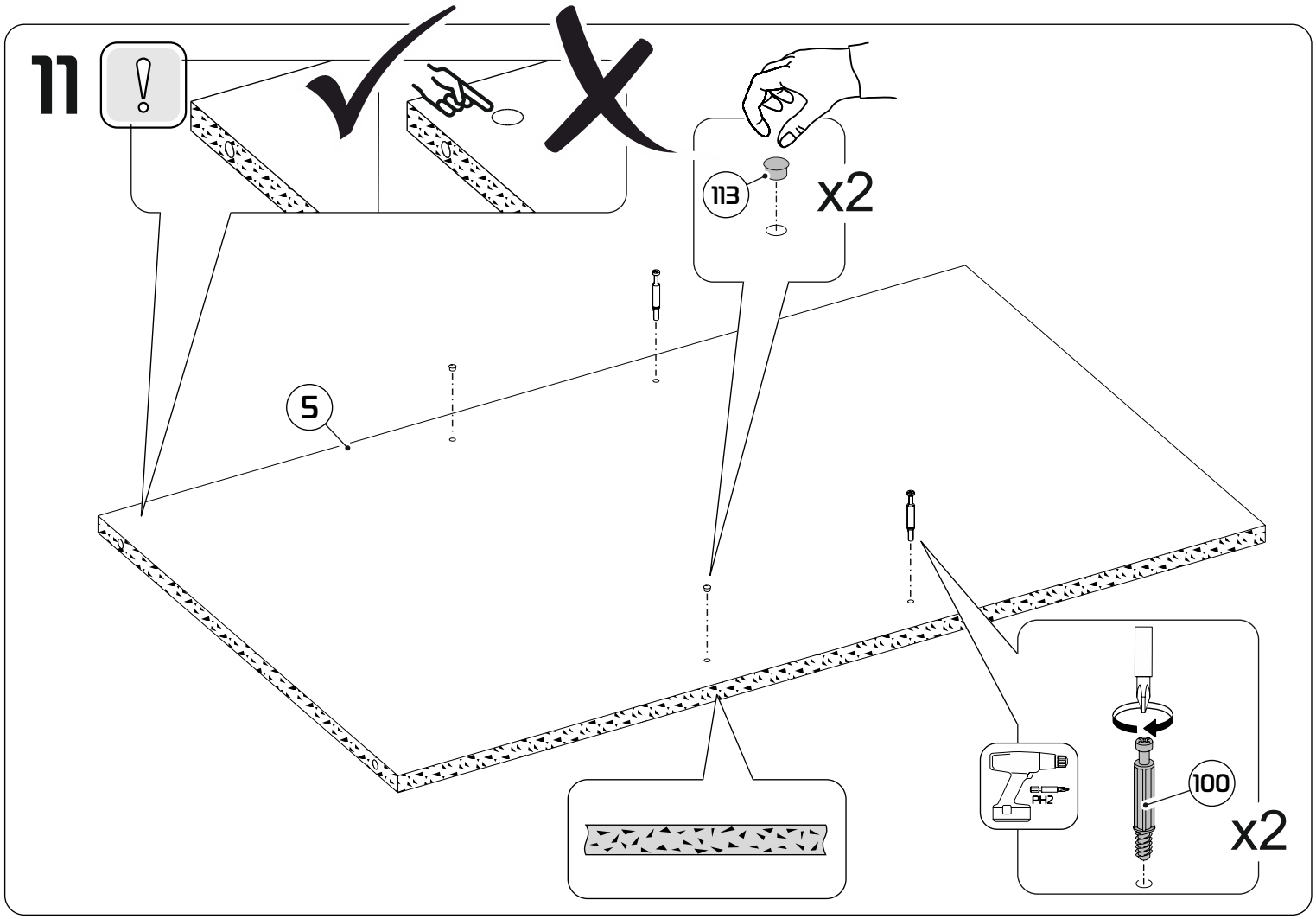
11
!
113
x2
5
PH2
100
x2

12

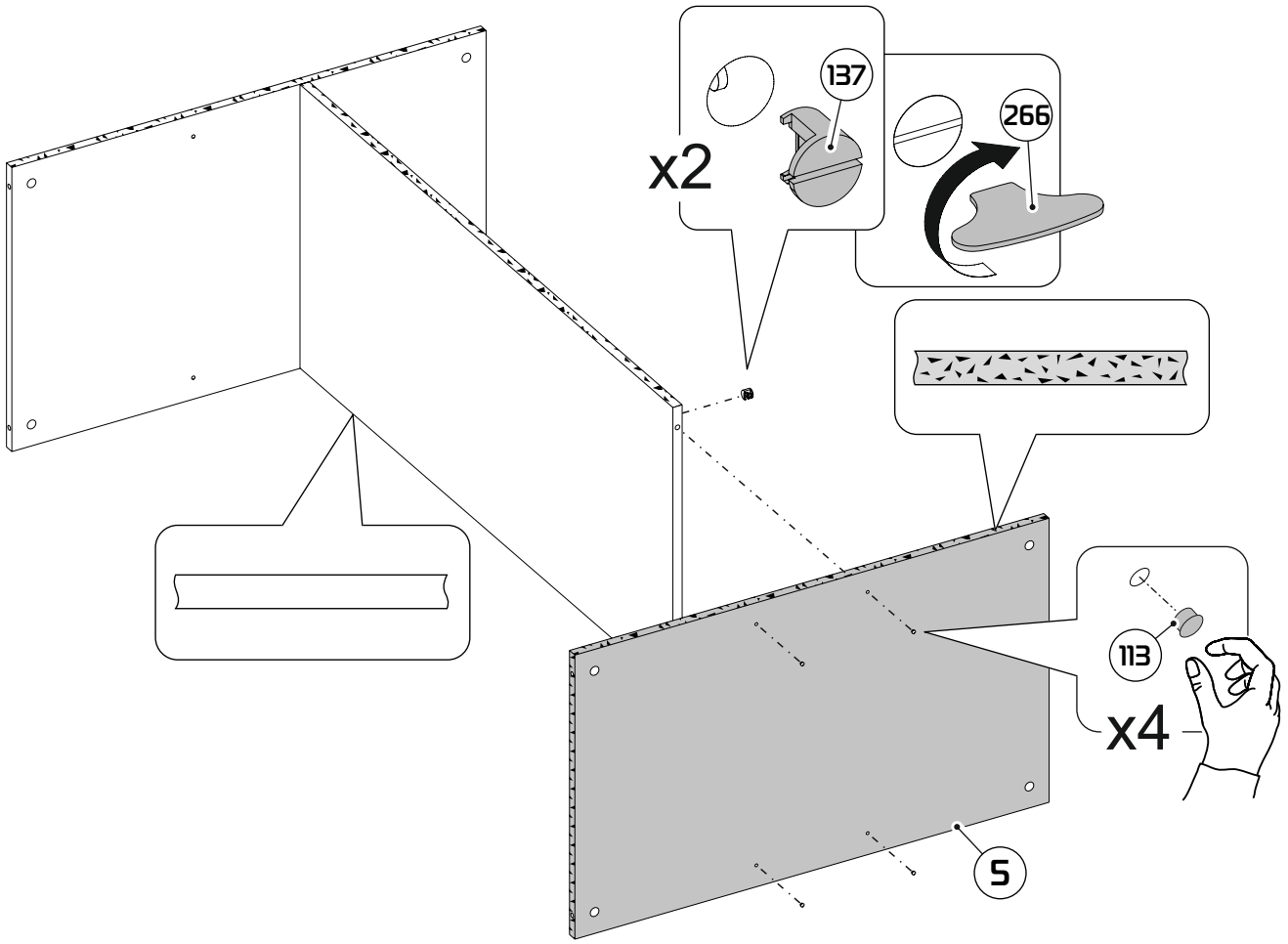

13

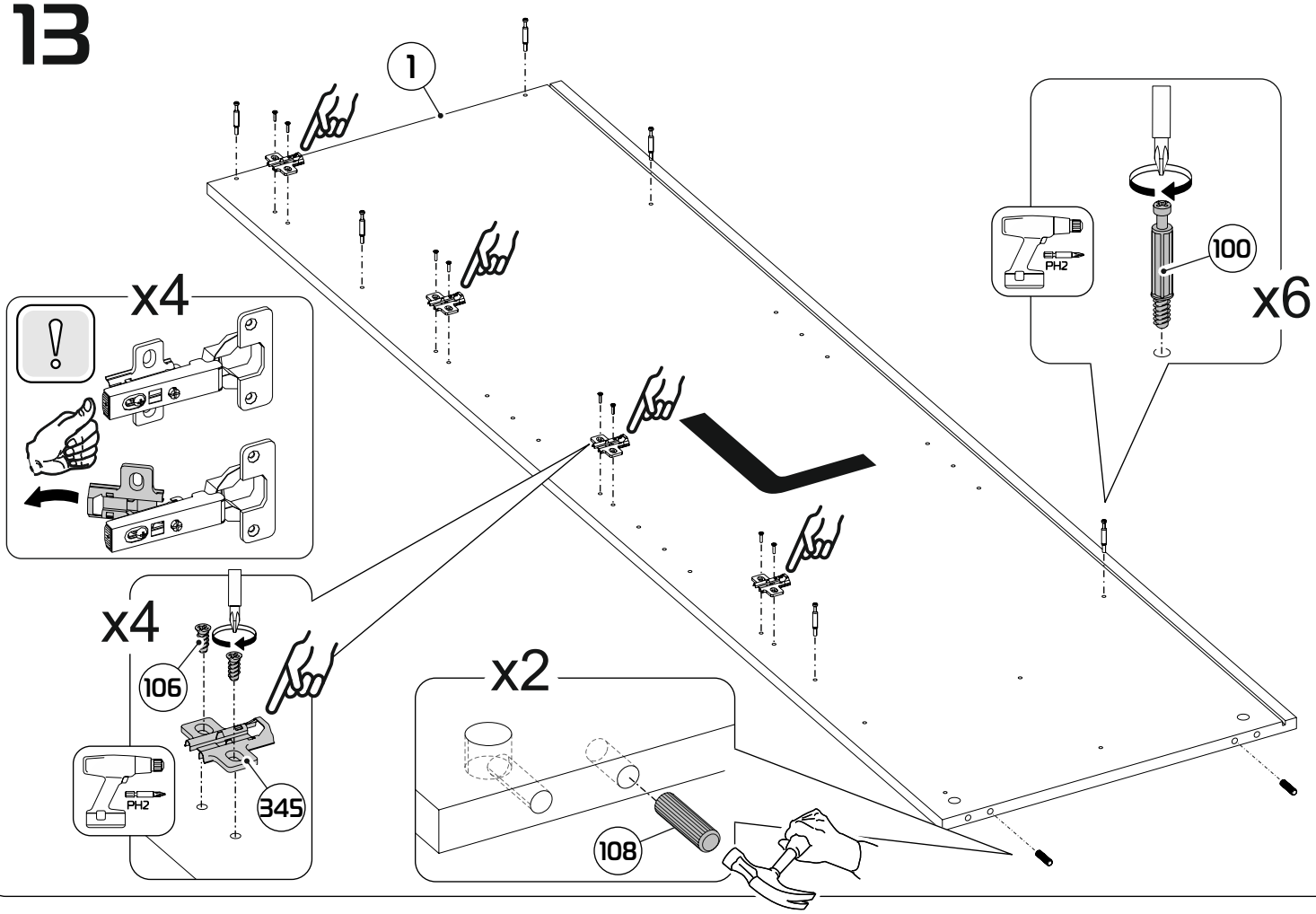

14

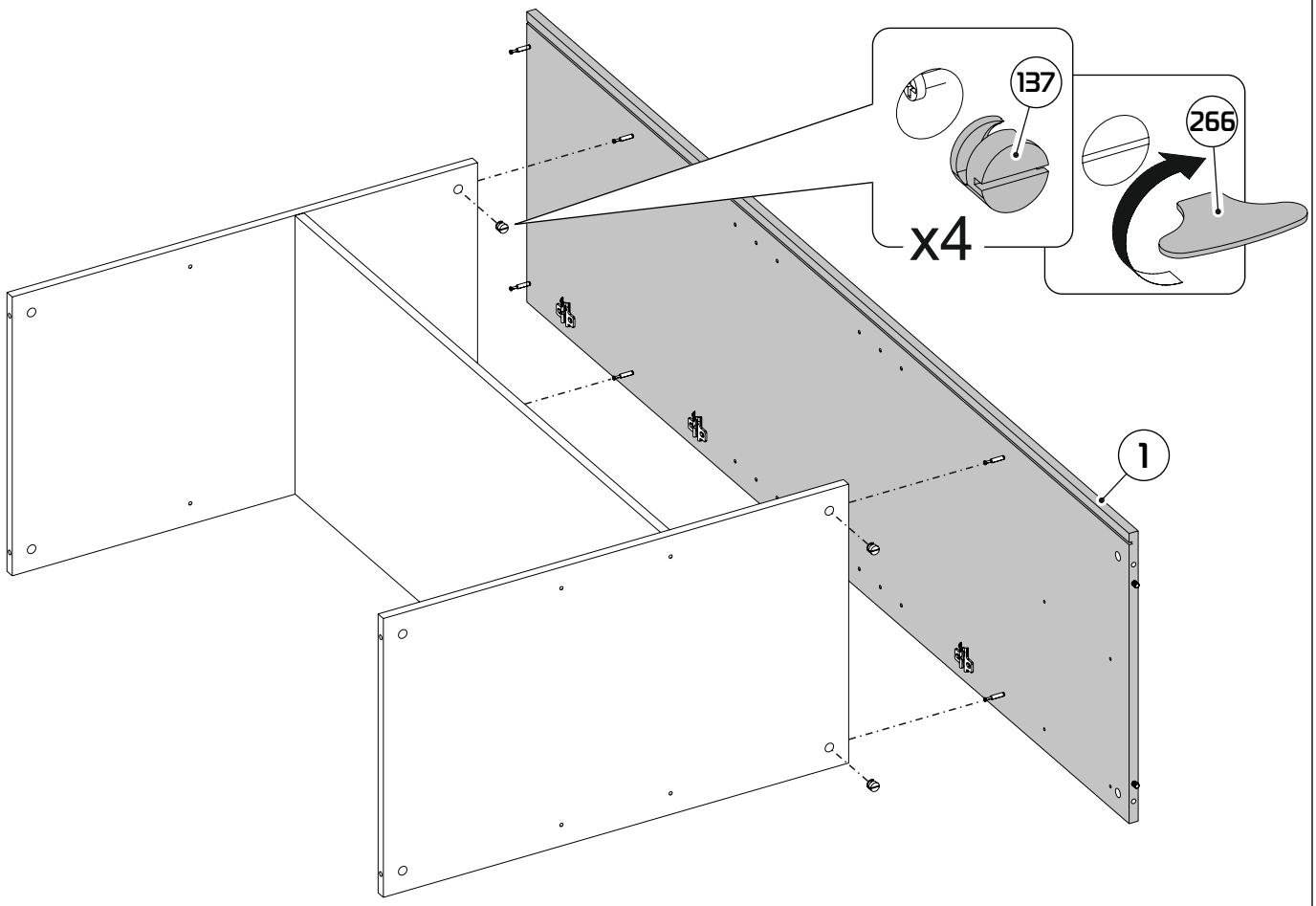

15

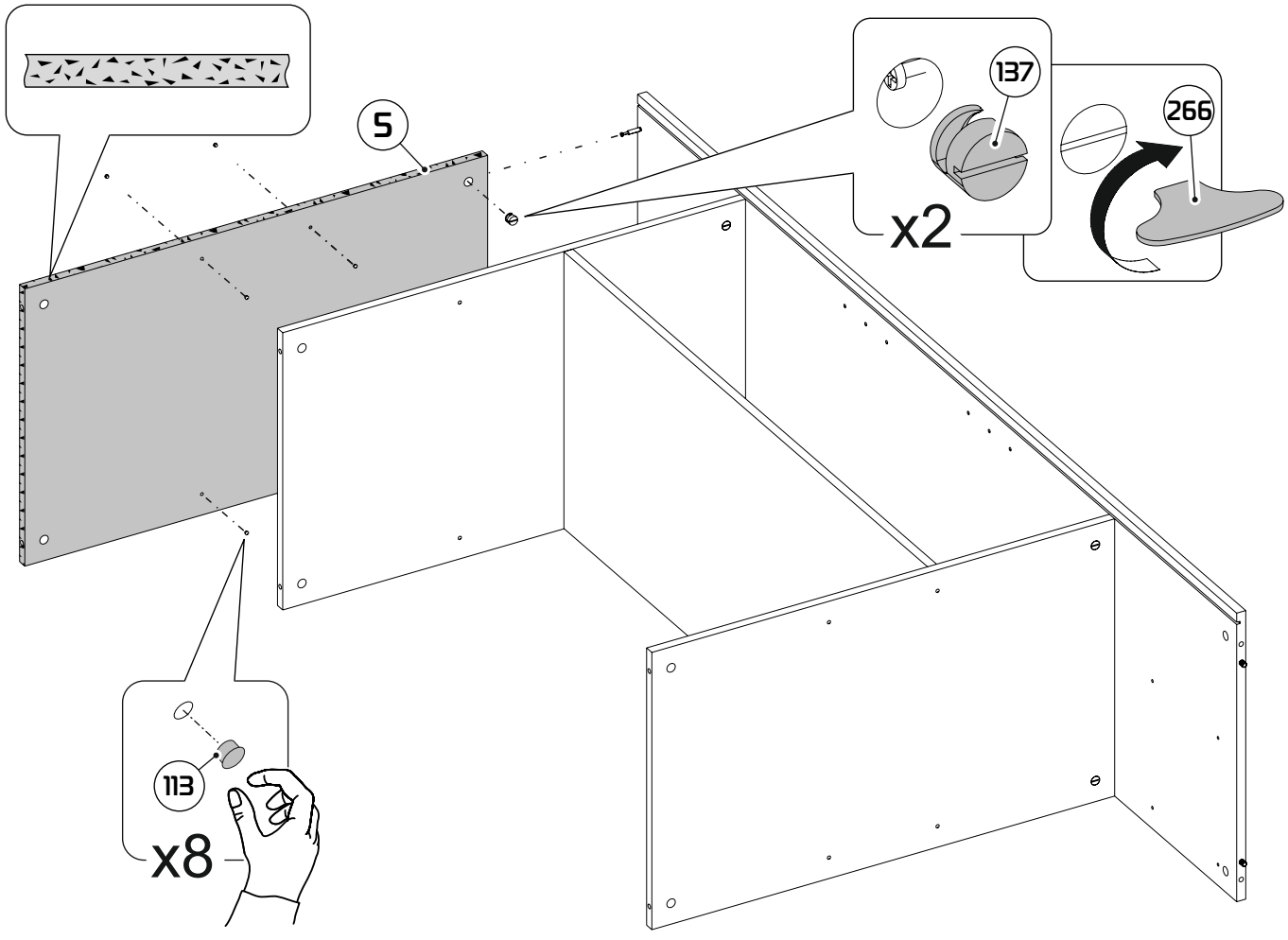

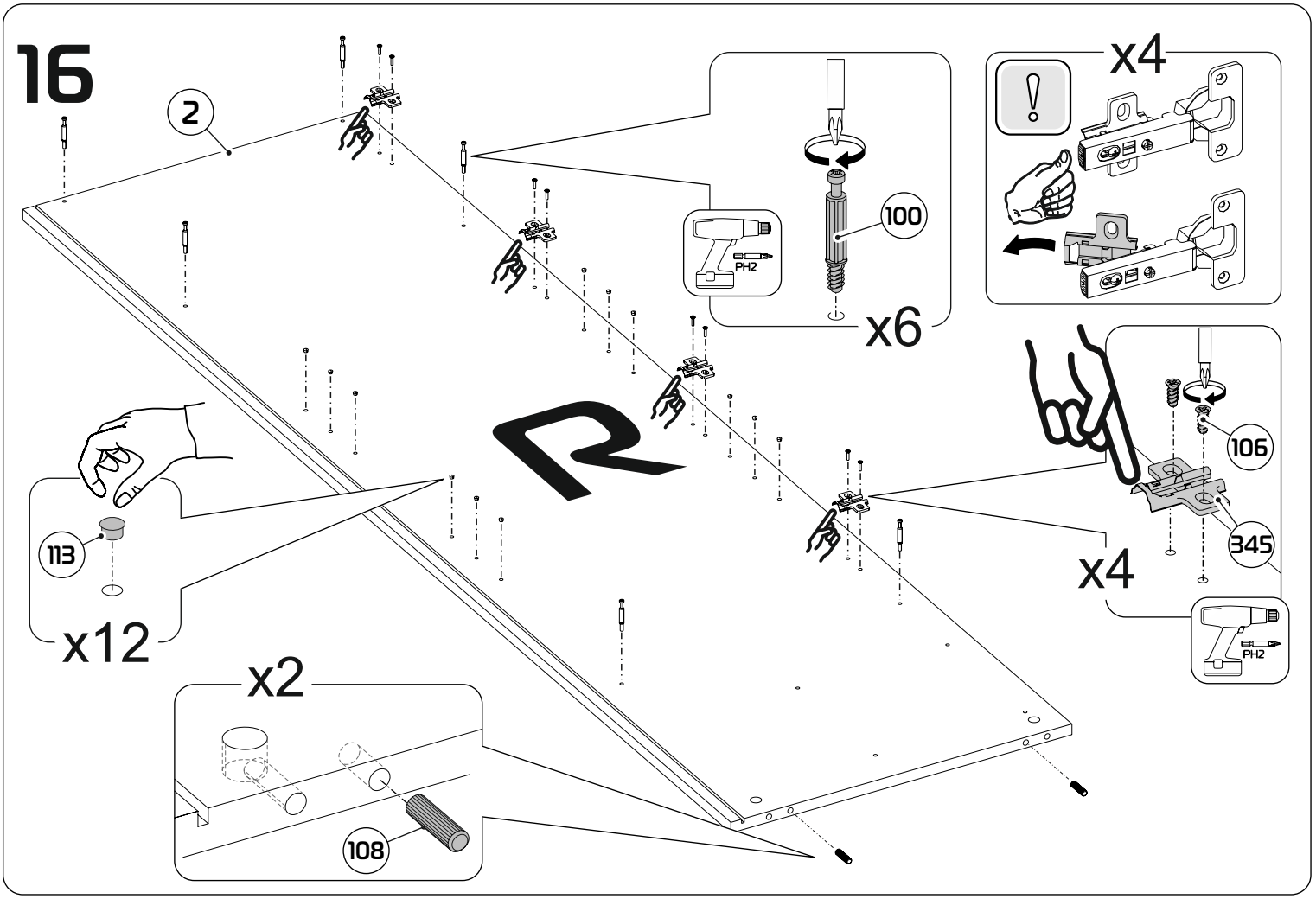
16
2
100
PH2
x6
x4
!
106
345
x4
PH2
113
x12
x2
108

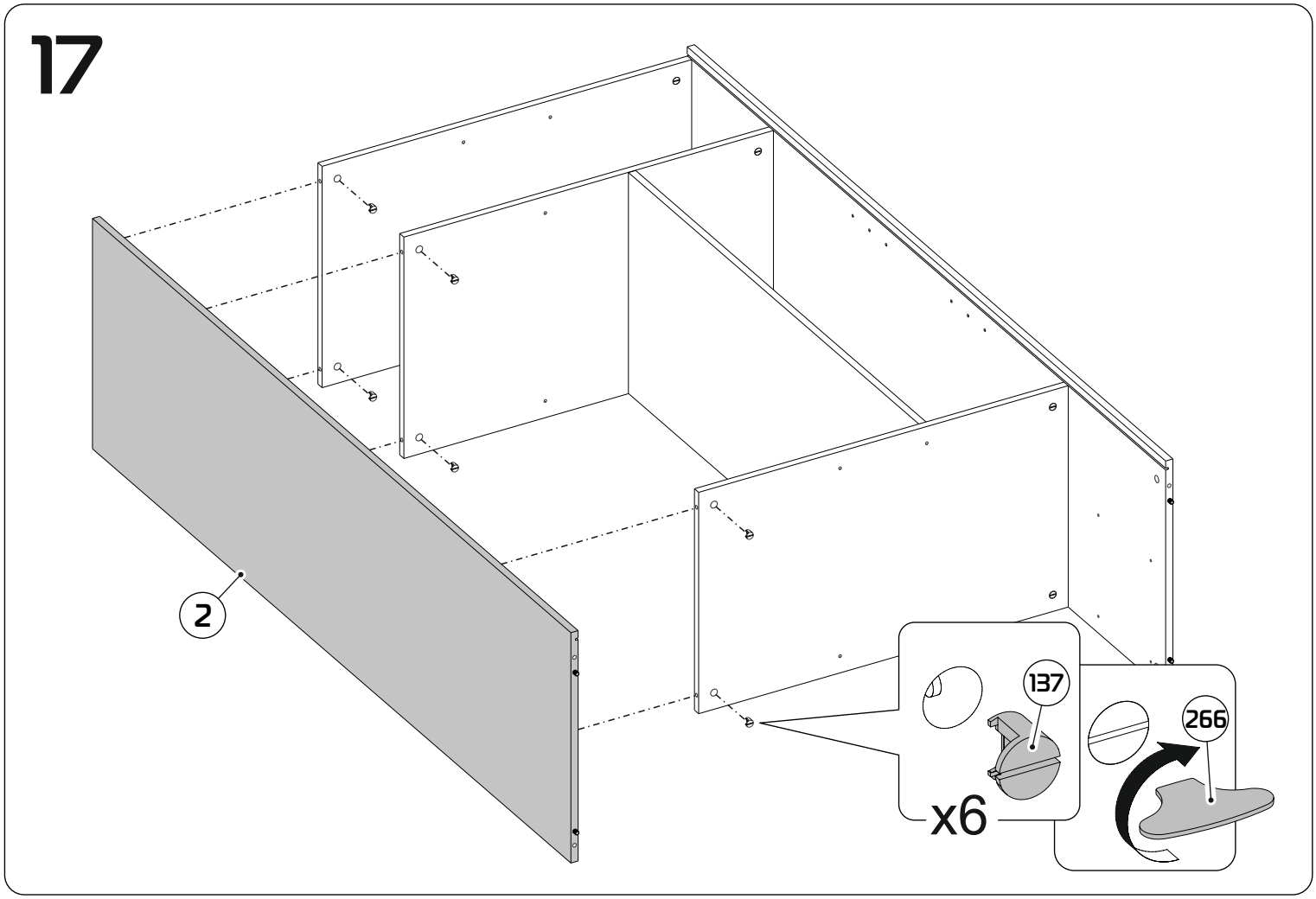
17
2
137
266
x6

18

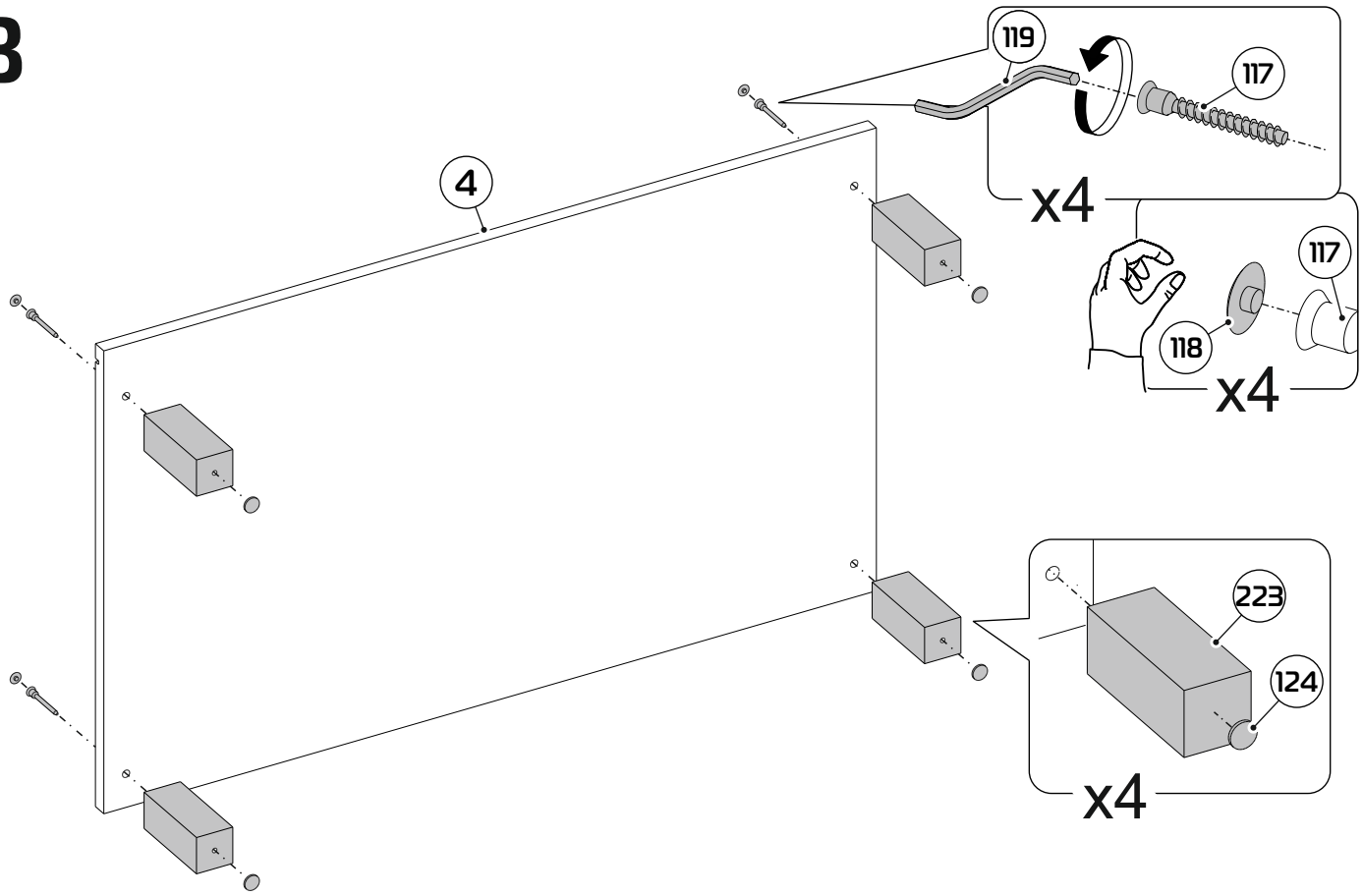

19

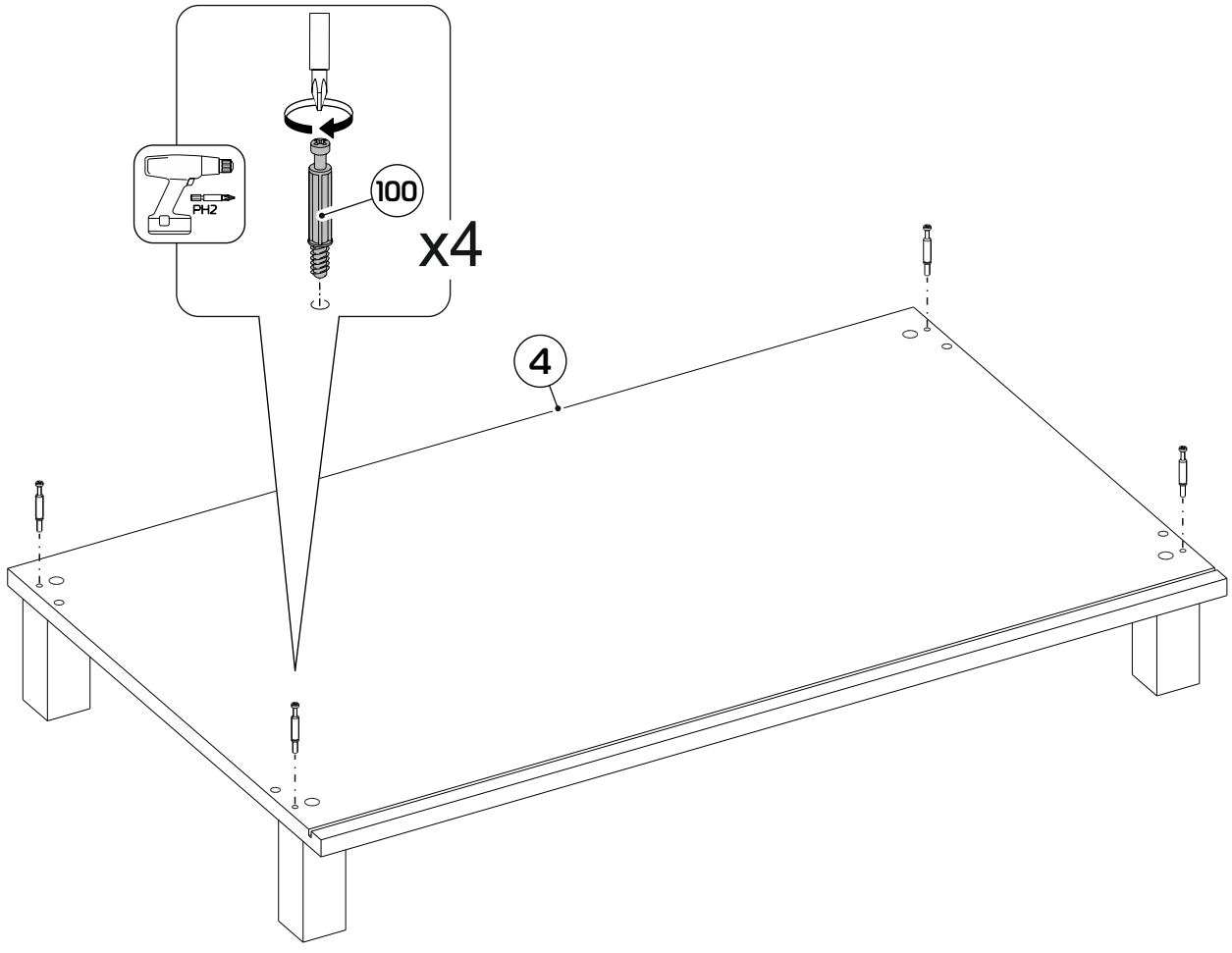

20

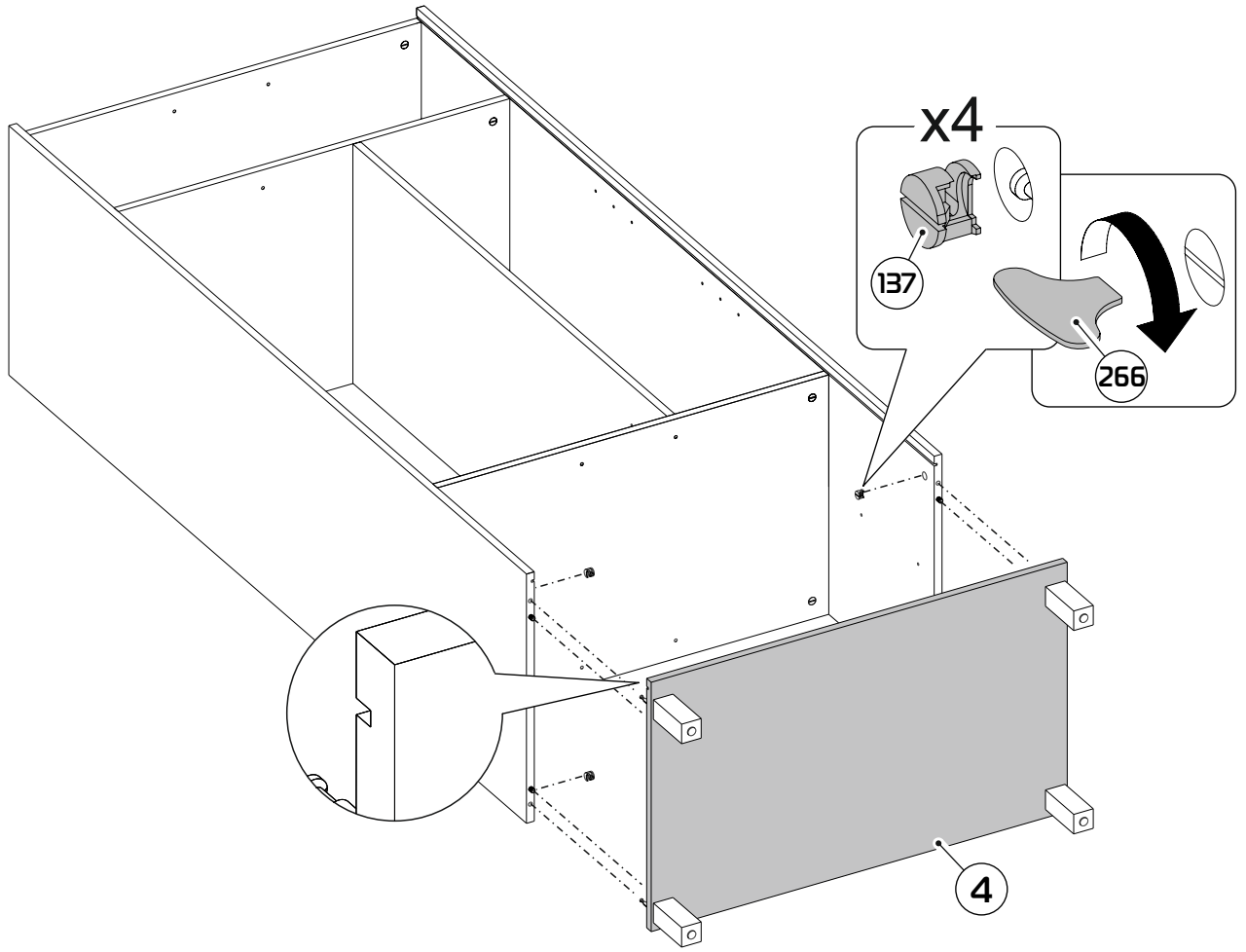
x4
137
266
4

21

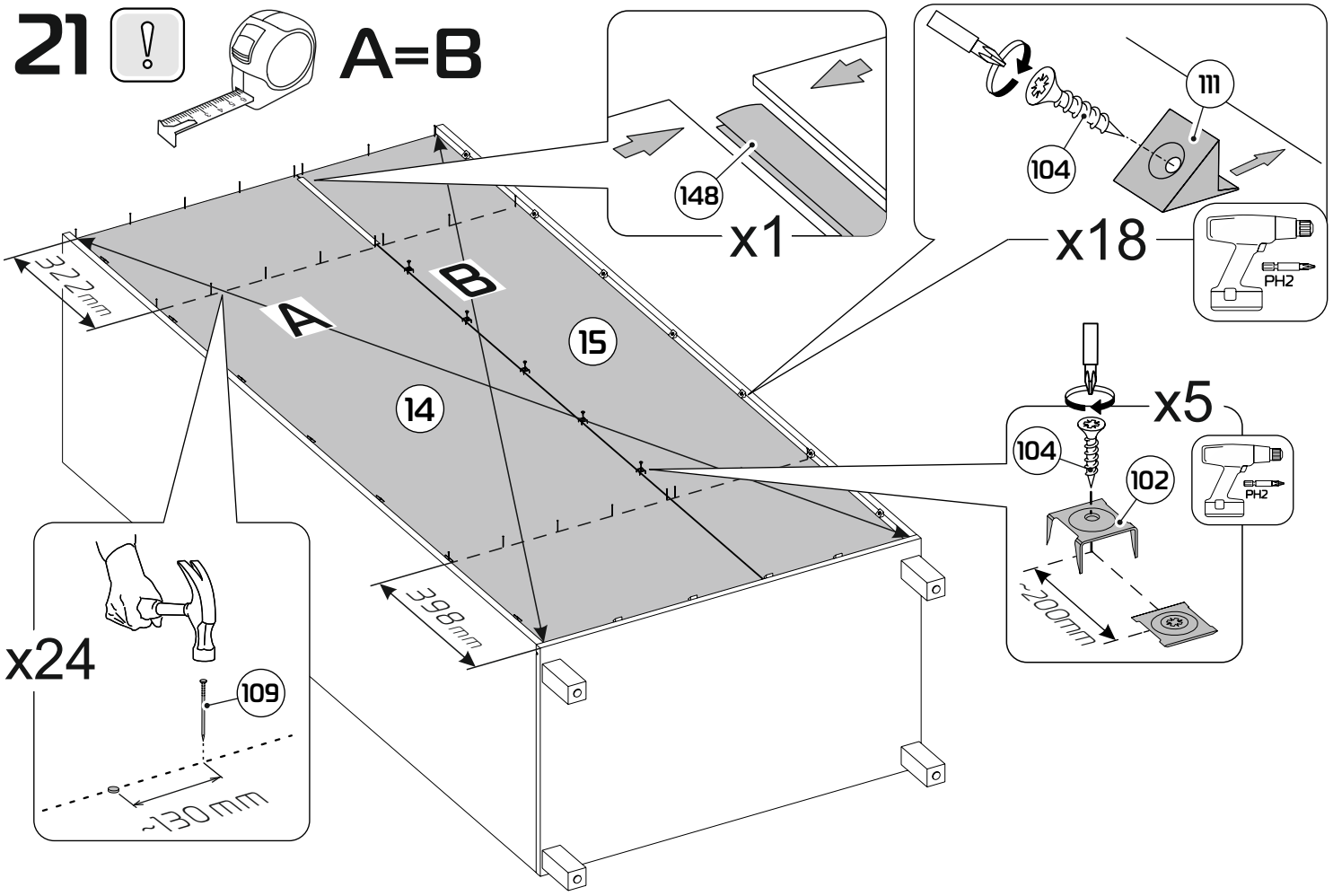
A=B
148
x1
111
104
x18
PH2
322mm
A
B
15
14
x5
104
102
PH2
~200mm
398mm
x24
109
~130mm

22



23

Дюбели и саморезы не входят в комплектацию изделия, их необходимо приобрести самостоятельно в зависимости от материала стены.

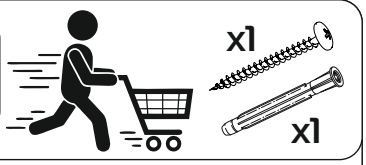

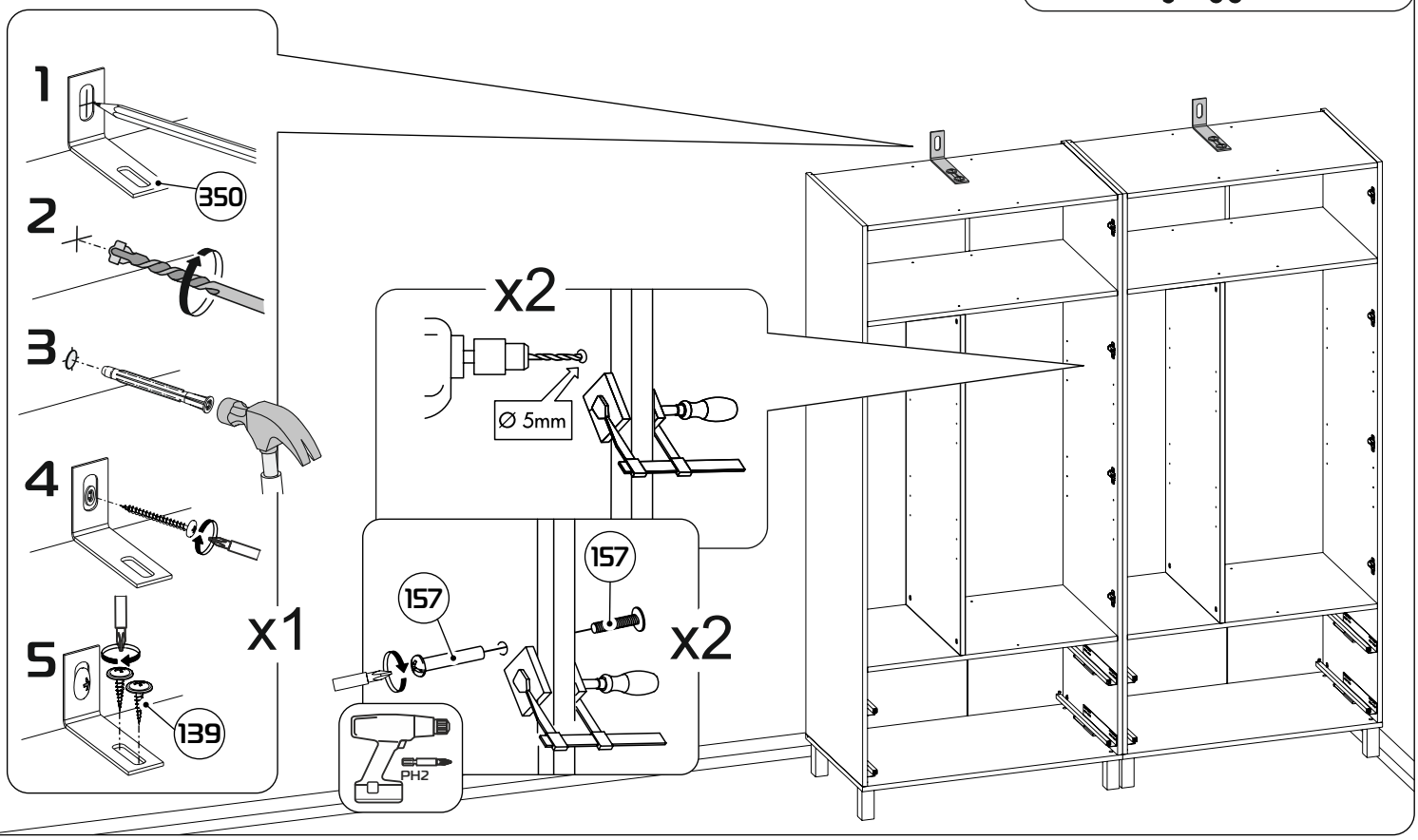

24

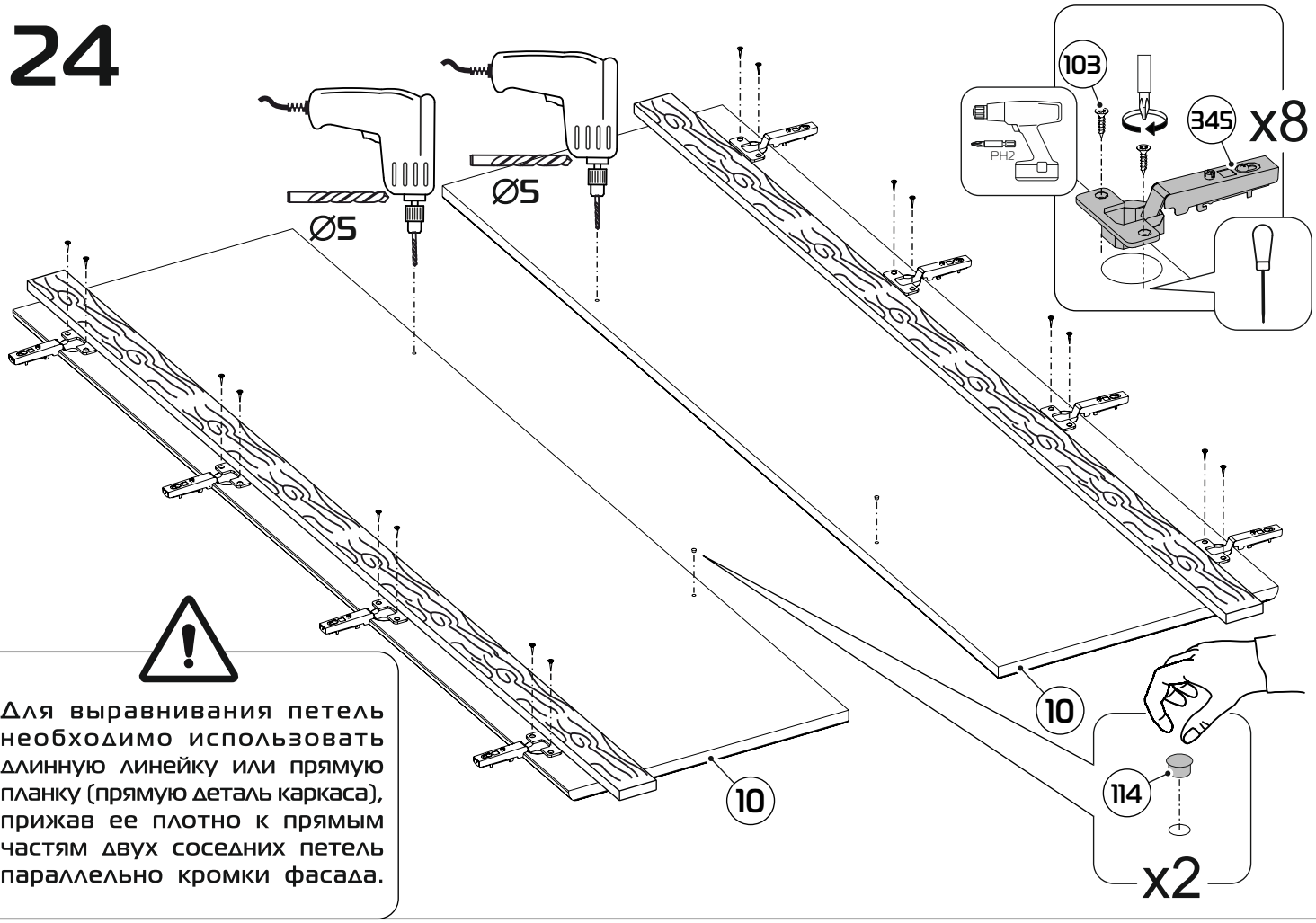

Для выравнивания петель необходимо использовать длинную линейку или прямую планку (прямую деталь каркаса), прижав ее плотно к прямым частям двух соседних петель параллельно кромки фасада.

25

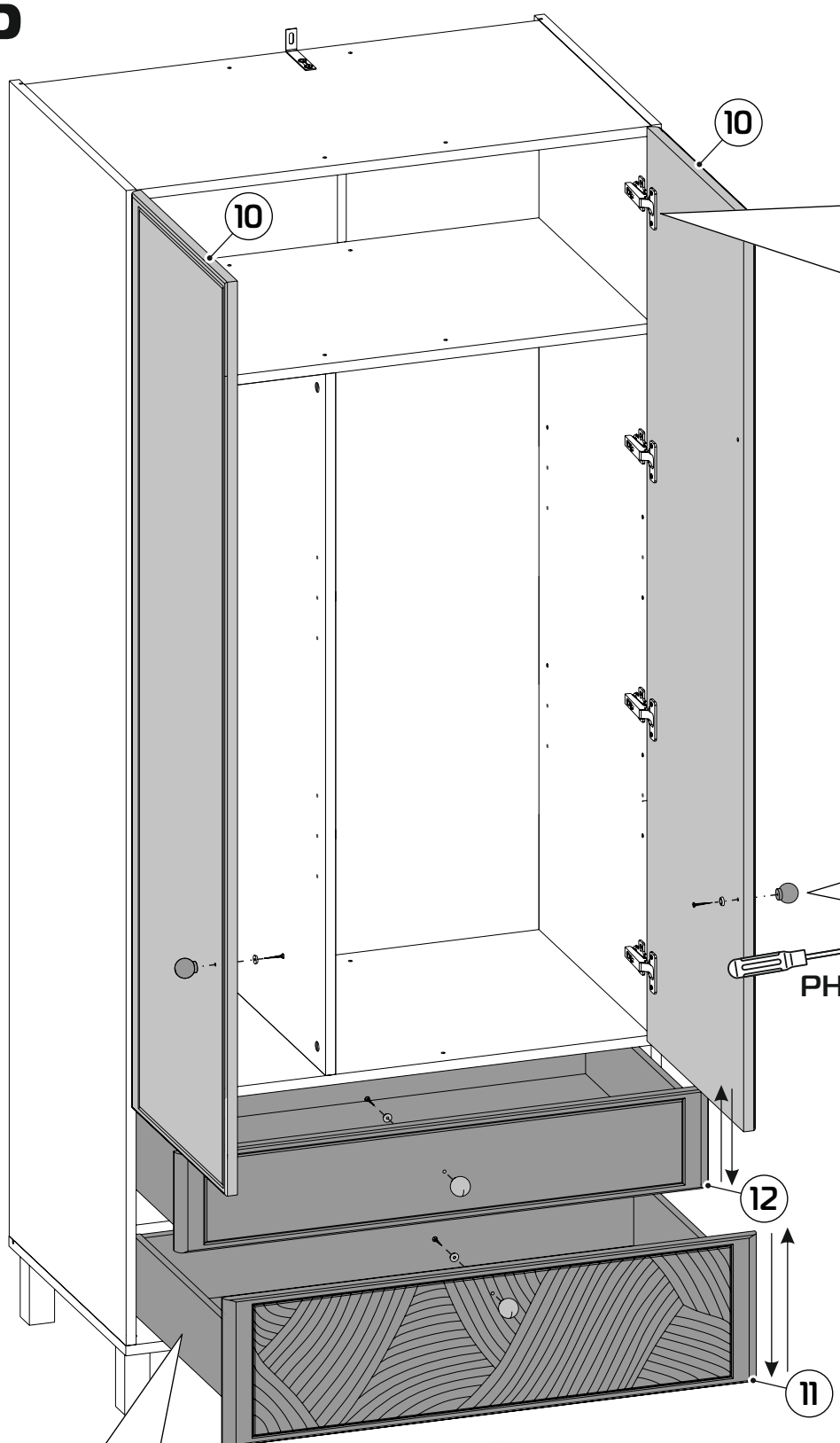

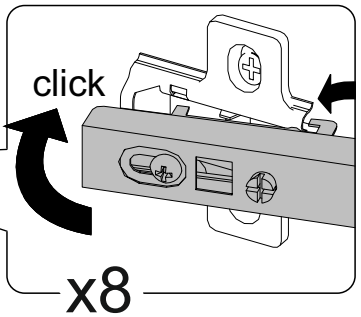

РЕГУЛИРОВКА ПЕТЕЛЬ

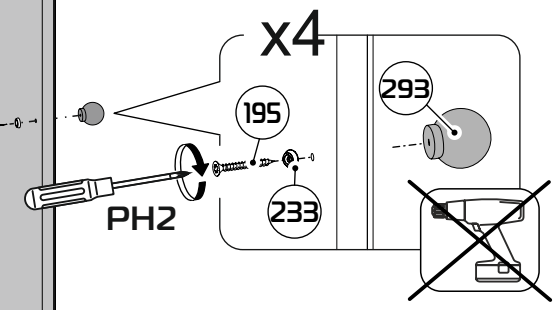

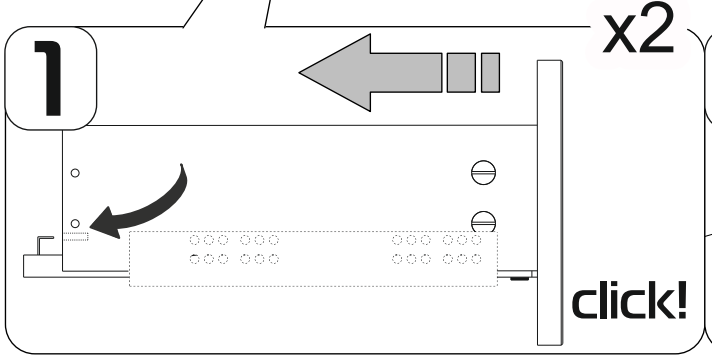

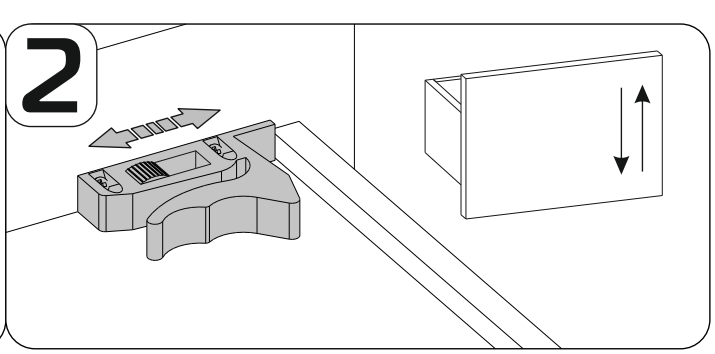

26

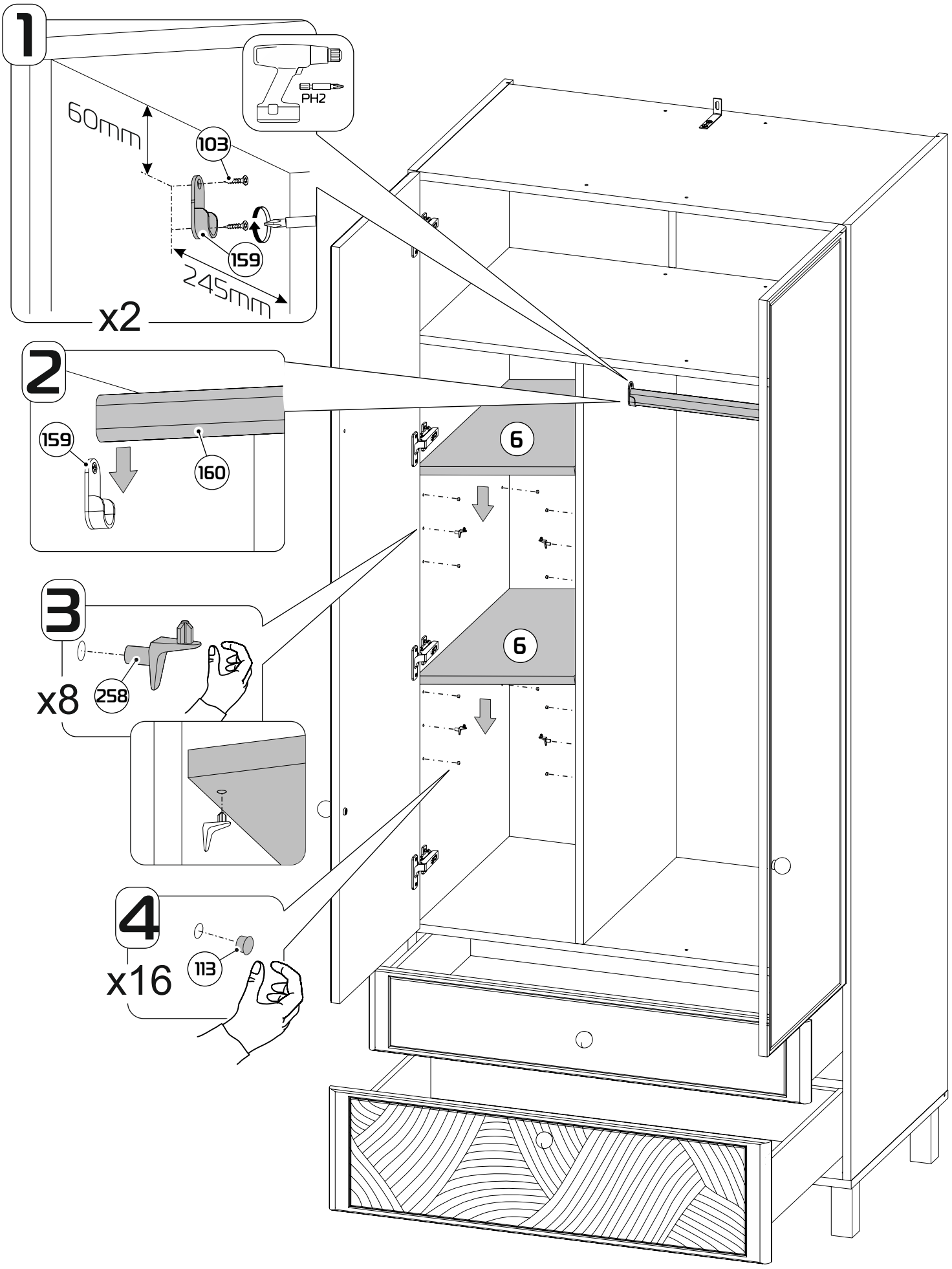

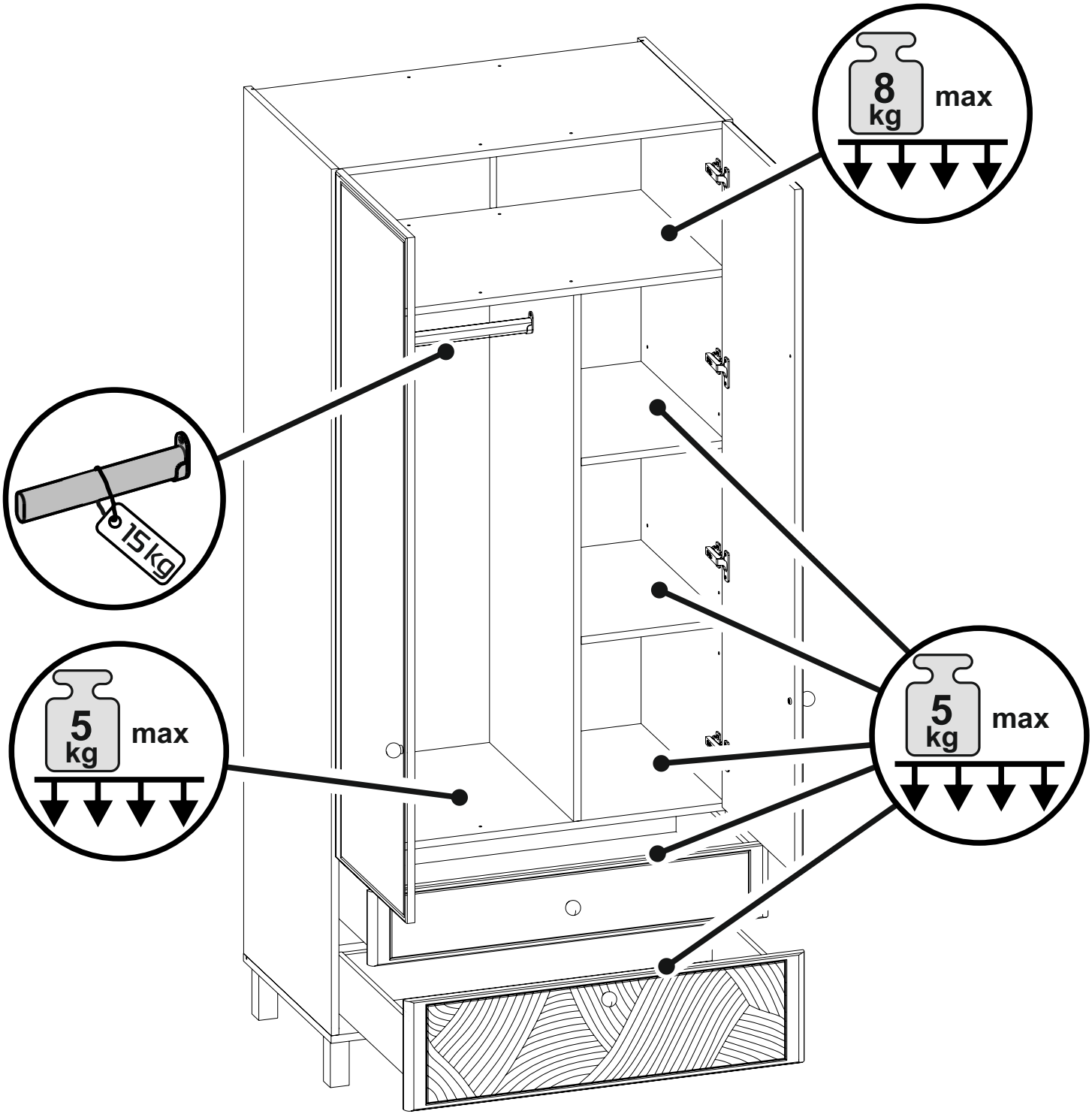
8
kg
max
15kg
5
kg
max
5
kg
max

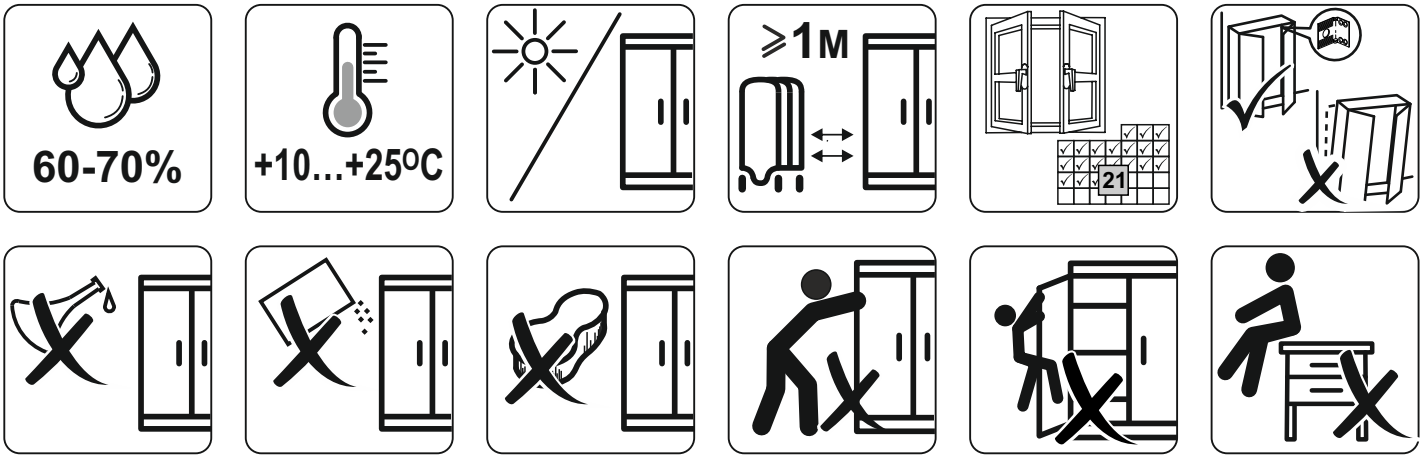
60-70%
+10...+25ºC
≥1м
21