ТАЙЛ
TILE

РЕГУЛИРОВКА ПЕТЕЛЬ

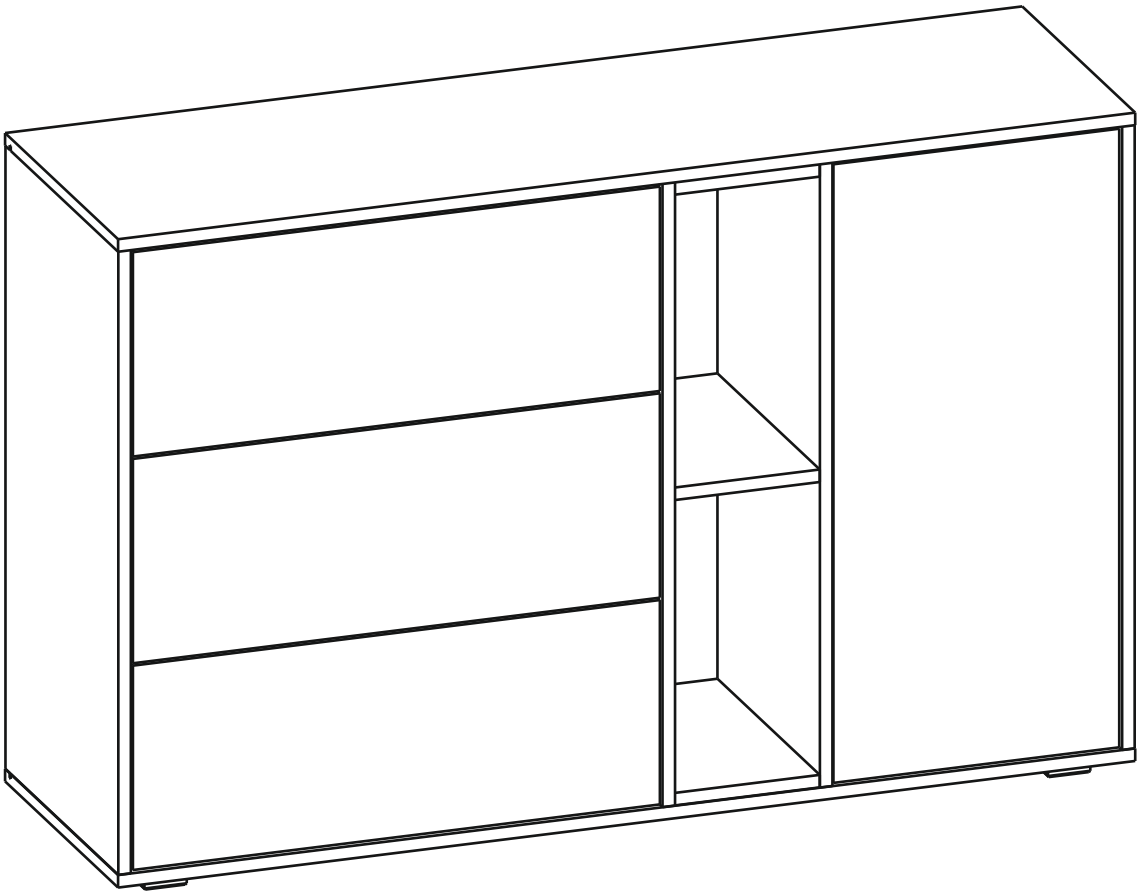

Внимание!
Важная информация. Внимательно изучите её перед эксплуатацией изделия.
- Используйте изделие только по прямому назначению.
- Сборку изделия производите только в полном соответствии с прилагаемой инструкцией.
- Изделие может опрокинуться и нанести тяжёлые телесные повреждения. Прикрепите его к стене. Для крепления к стене используйте крепёж, подходящий для материала стен Вашего дома. Если Вы не уверены какой тип крепления подходит для материала стен, обратитесь к специалисту или в специализированный магазин.
- При эксплуатации дверей и выдвижных ящиков не прилагайте чрезмерных усилий.
- Рекомендуется ремонт механизмов трансформации доверить квалифицированным специалистам.
- Будьте осторожны при обращении с деталями из стекла. Избегайте ударных нагрузок. Из-за поврежденных краев и царапин на поверхности, стекло может внезапно треснуть и (или) разбиться.

Требования по эксплуатации изделия и меры предосторожности

Срок, в течение которого мебель сохраняет красоту и исправность, в значительной степени зависит от условий её хранения и эксплуатации. Придерживаясь некоторых простых практических советов, Вы сможете поддерживать в наилучшем состоянии все элементы Вашей мебели.

Свет
Не допускайте прямого воздействия солнечных лучей на мебель. Продолжительное прямое воздействие света на некоторые участки может вызвать изменение их цветовых характеристик по сравнению с другими участками, которые меньше подвергались воздействию.

Температура
Высокие значения тепла или холода, а также внезапные перепады температуры могут серьезно повредить мебель или её части. Мебель не должна располагаться ближе одного метра от источников тепла, нагревательных приборов. Рекомендуемая температура воздуха для хранения и эксплуатации
от +10 до +25 °С. Не допускайте попадания на мебель горячих предметов (утюги, посуда с кипятком и пр.), а также продолжительного воздействия вызывающих нагревание излучений (свет мощных ламп, микроволновые излучатели и т. п.).

Влажность
Рекомендуемая относительная влажность местонахождения мебели 60 - 70%. Не следует поддерживать в течение продолжительного времени условия крайней влажности и (или) сухости, а тем более их периодической смены. С течением времени такие условия могут повлиять на целостность мебели и её части. Если такие условия были созданы, рекомендуется часто проветривать помещения и по мере возможности пользоваться осушителями или увлажнителями для нормализации влажности.
Не размещайте мебель вблизи влажных и сырых стен, предметов.

Агрессивные среды и абразивные материалы
Ни в коем случае не допускайте воздействие на мебель агрессивных жидкостей (кислот, щелочей, растворителей и т.п.), содержащих такие жидкости продуктов и их паров. Подобные вещества и их соединения являются химически активными, реакция с ними может повлечь негативные последствия для Вас и Вашего имущества. Также стоит помнить, что некоторые специфические моющие (чистящие) составы (средства) могут содержать высокую концентрацию агрессивных химических веществ и (или) абразивные составы. Применение подобных моющих (чистящих) составов (средств) недопустимо.

Запах
От новой мебели может исходить естественный запах материалов, из которых она изготовлена. Запах может сохраняться в течении 3 недель с момента сборки. Для снижения интенсивности запаха рекомендуется:
- для мягкой мебели – пропылесосить изделие и проветрить помещение.
- для корпусной мебели – протирать тканью, смоченной мягким моющим средством, вытирать чистой сухой тканью и проветривать помещение, предварительно открывая все дверцы и ящики изделия.

Данные действия необходимо повторять 3-4 раза в день.

Уход за мебелью
Всегда содержите поверхности мебели в полной сухости. При необходимости, протирайте поверхности мебели сухой мягкой тканью (фланель, сукно, войлок и т.п.). Рекомендуется очищать мебель как можно скорее после того, как она испачкалась. Если Вы оставите загрязнение на некоторое время, то заметно повышается опасность образования разводов, пятен и повреждений покрытия мебели или её частей. В случае стойких загрязнений рекомендуется использовать специальные очистители. Внимательно изучайте инструкцию моющего средства: средство должно подходить под тип покрытия Вашей мебели. Недопустимо применение моющих средств, содержащих абразивные вещества. Недопустимо применение соды, стиральных порошков и прочих средств, не предназначенных для ухода за мебелью. Уход за поверхностями должен осуществляться специализированными моющими средствами.
Для устранения пыли с поверхностей мягких частей мебели используйте пылесос со специальными насадками для чистки мебели. Не размещайте и не перемещайте на поверхностях мебели предметы, имеющие острые углы, кромки, выступающие острые детали.

Эксплуатация
Нагрузка на мебель и её части (полки, ящики, сидения и пр.) не должна превышать установленных производителем норм, указанных в конце инструкции по сборке.
Не рекомендуется вставать на мебель, прыгать, подвергать повышенным динамическим нагрузкам.
Рекомендуется периодически проверять плотность резьбовых соединений крепления механизмов трансформации и подтягивать их при необходимости.
При появлении скрипов в механизмах трансформации их следует смазывать специализированной смазкой.
При использовании механизма трансформации строго соблюдайте данную инструкцию, избегайте излишних усилий, рывков, перекосов элементов механизма.

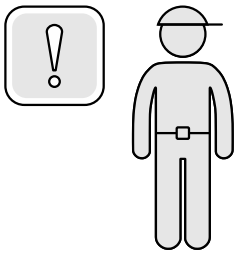

90-120 min

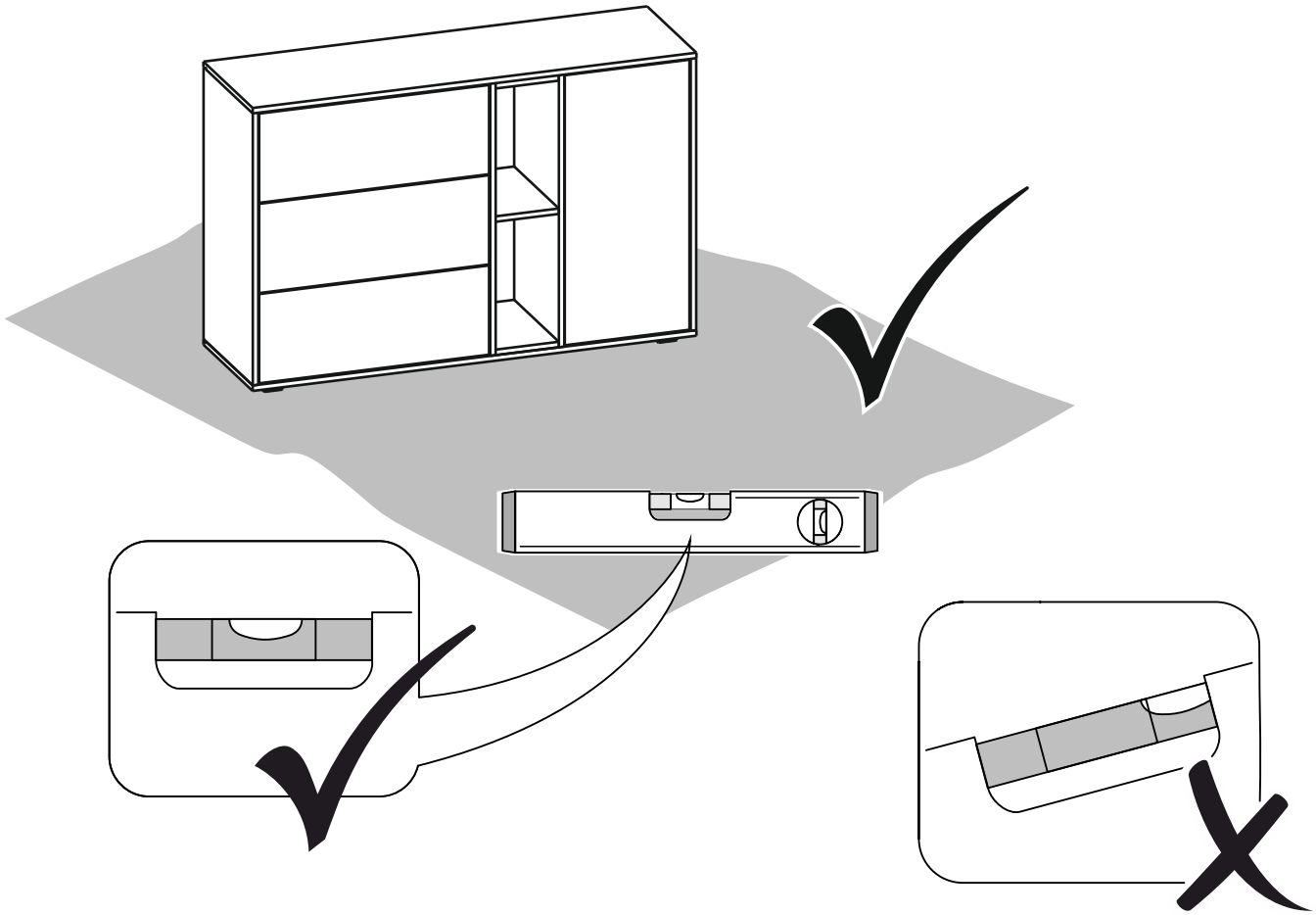

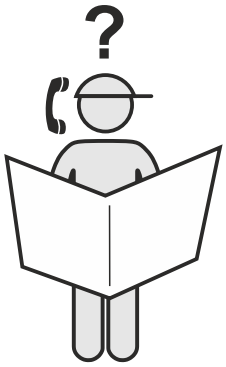

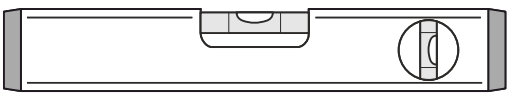

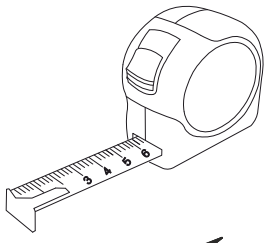

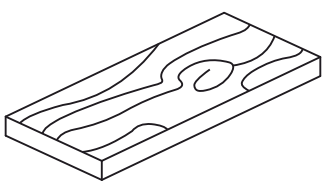

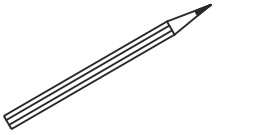

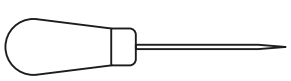

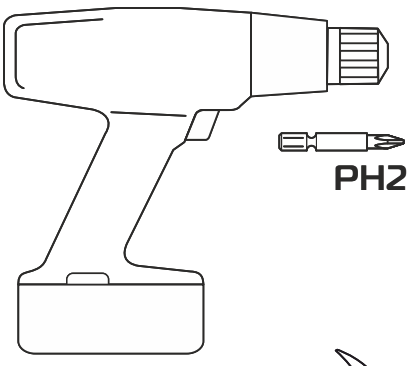

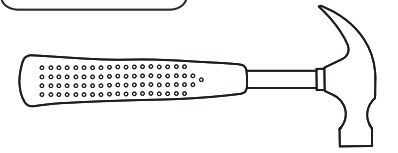

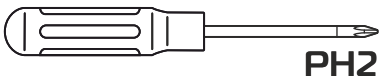

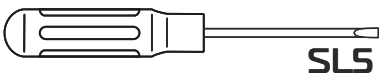

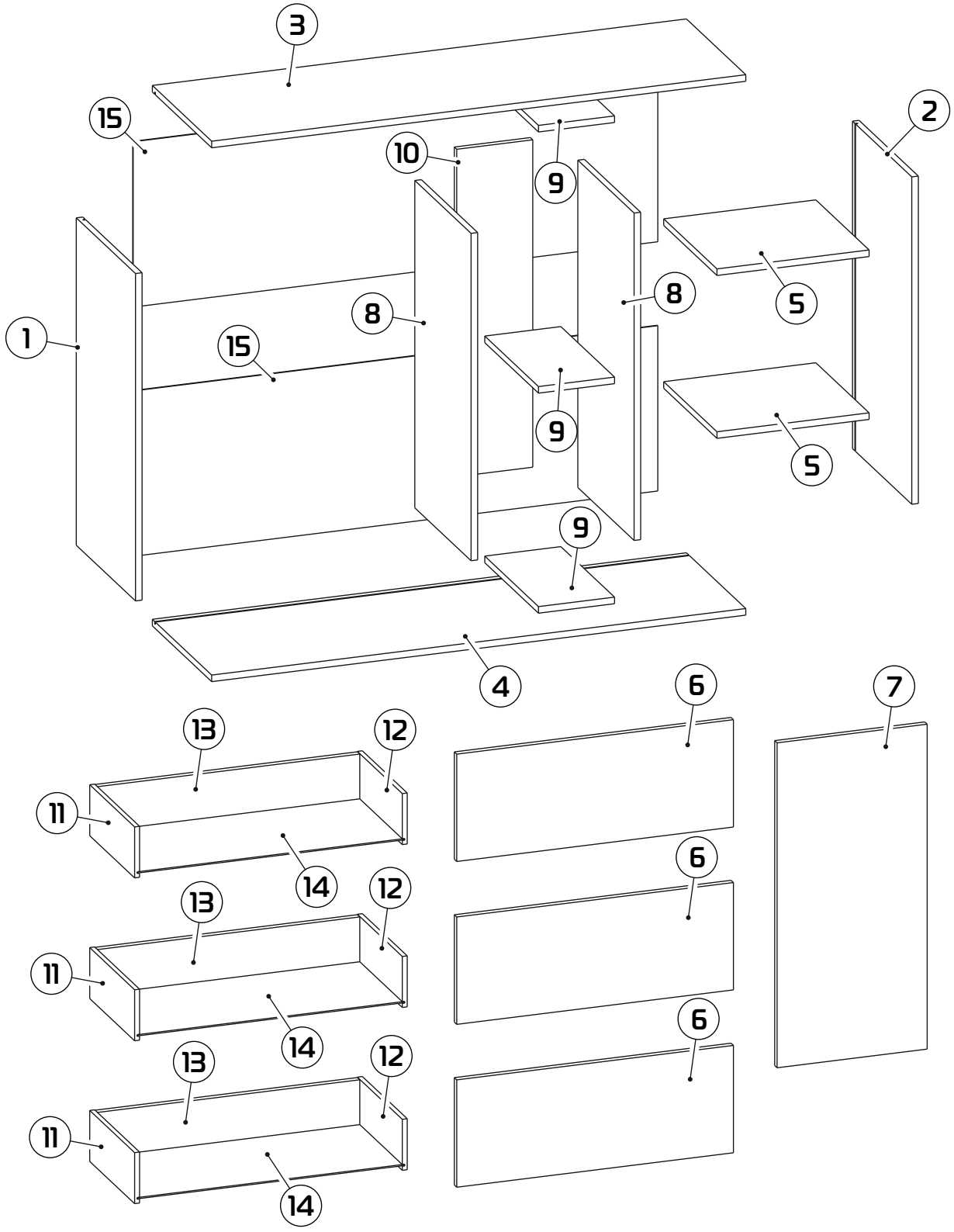

1 796x396x16 (x1)	6 673x261x16 (x3)	11 300x124x12 (x3)
2 796x396x16 (x1)	7 365x790x16 (x1)	12 300x124x12 (x3)
3 1299x396,5x16 (x1)	8 796x376x16 (x2)	13 639x109x16 (x3)
4 1299x396,5x16 (x1)	9 185x359x16 (x3)	14 649x299x3 (x3)
5 370x356x16 (x2)	10 796x185x16 (x1)	15 402x1276x3 (x2)

1 : 1,5

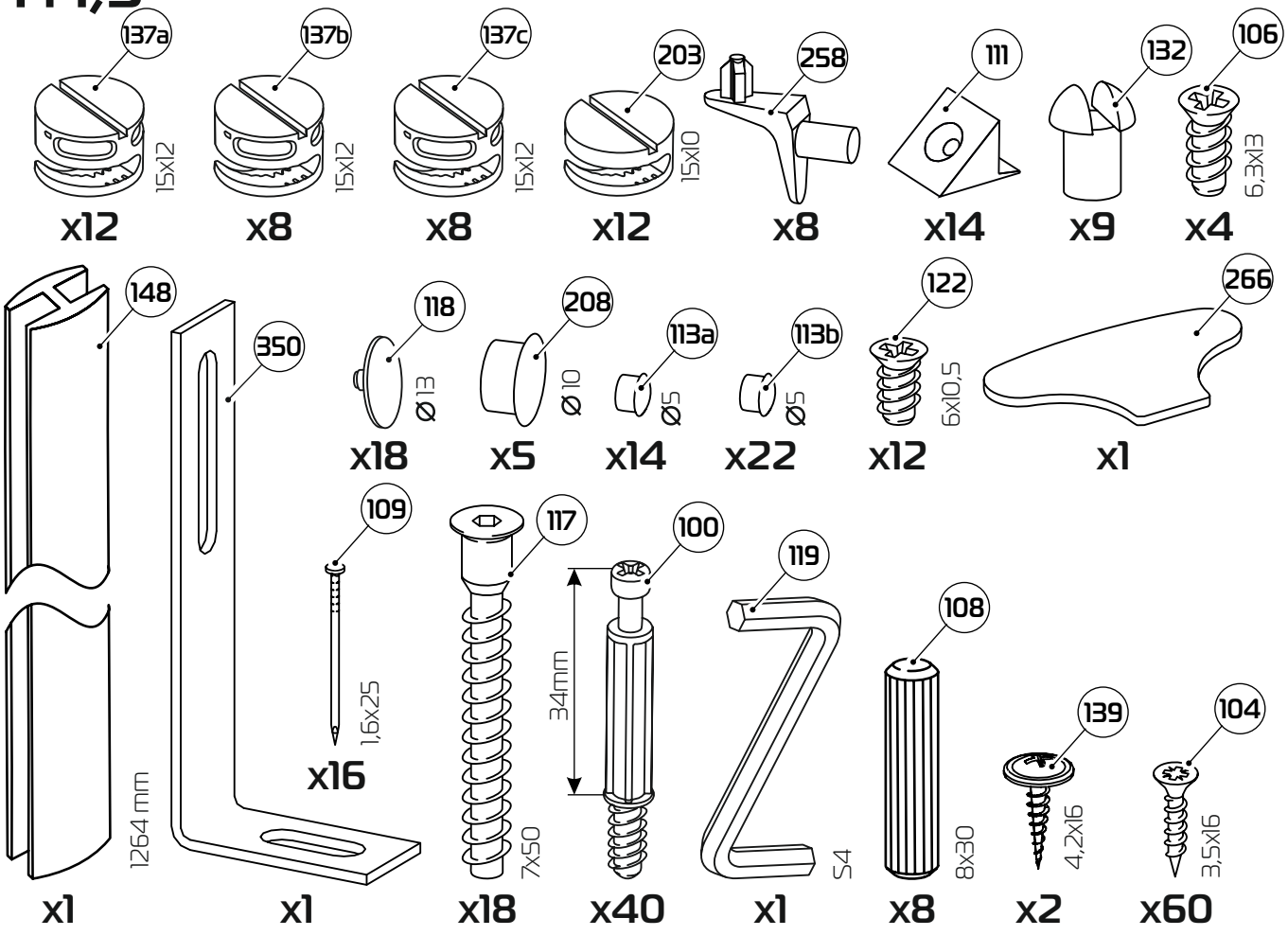
137a
15x12
x12
137b
15x12
x8
137c
15x12
x8
203
15x10
x12
258
x8
111
x14
132
x9
106
6,3x13
x4
148
1264 mm
x1
350
x1
118
Ø 13
x18
208
Ø 10
x5
113a
Ø5
x14
113b
Ø5
x22
122
6x10,5
x12
266
x1
109
1,6x25
x16
117
7x50
x18
100
34mm
x40
119
S4
x1
108
8x30
x8
139
4,2x16
x2
104
3,5x16
x60

1 : 4

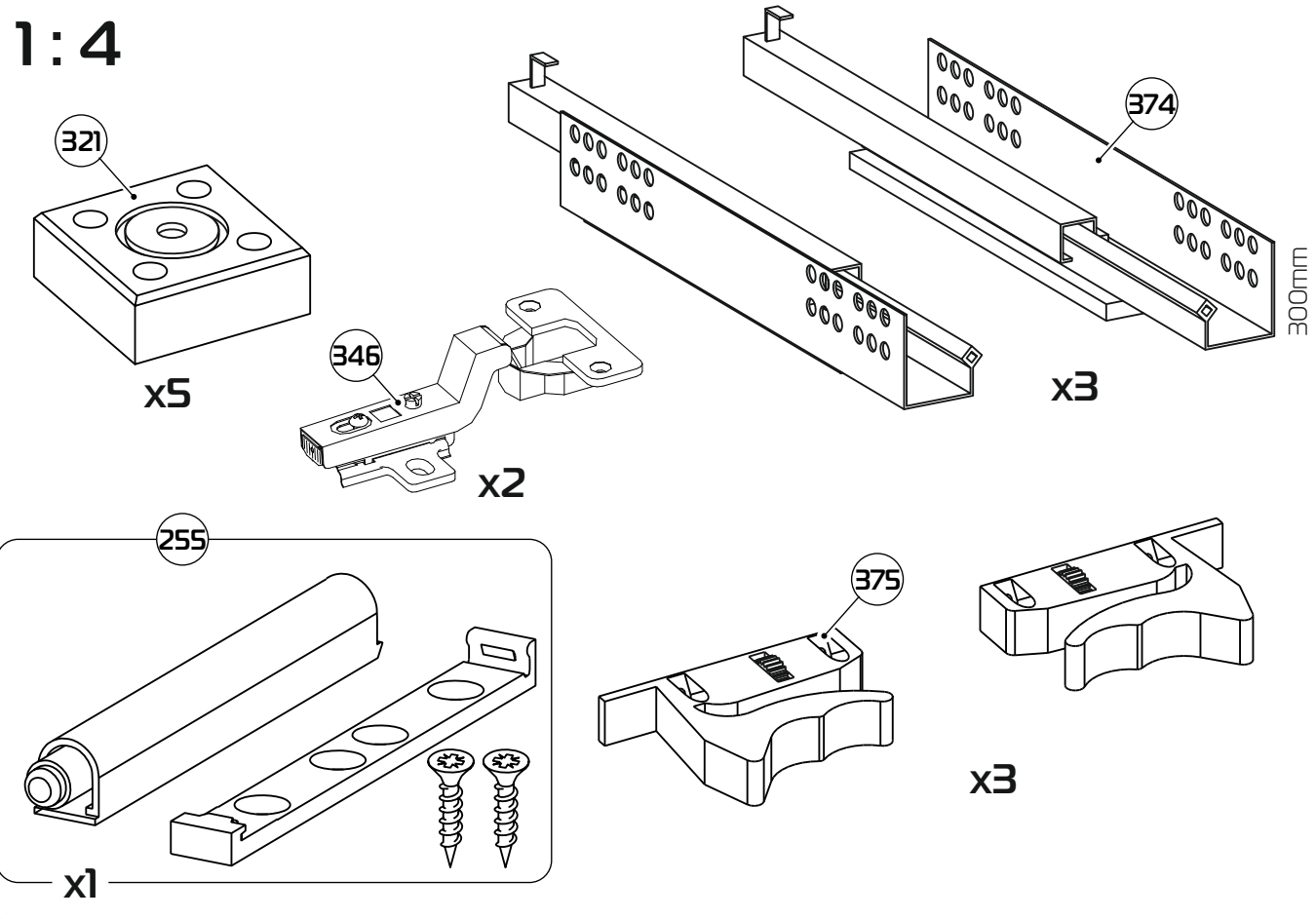
321
x5
346
x2
374
300mm
x3
255
x1
375
x3

1

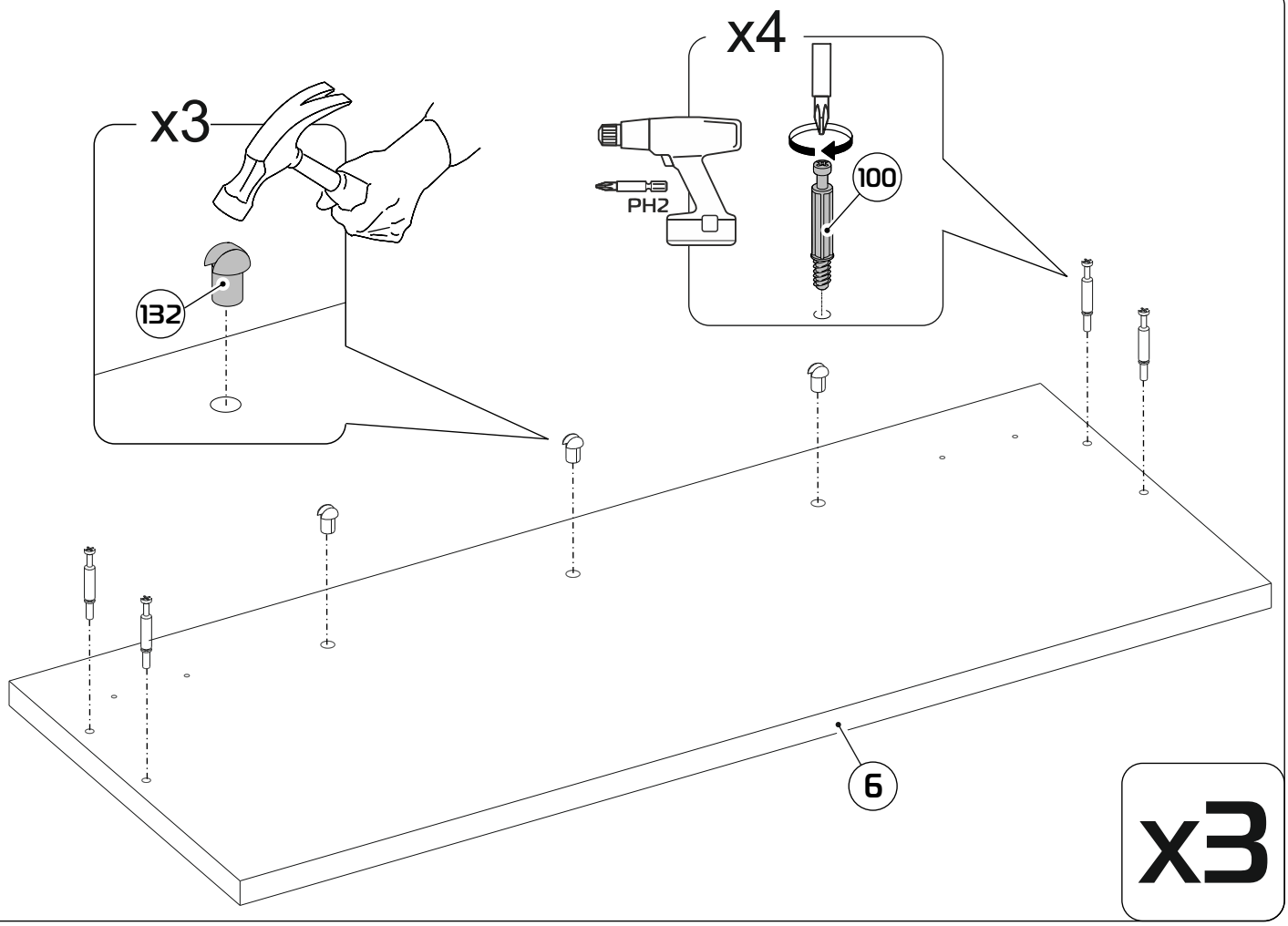

2

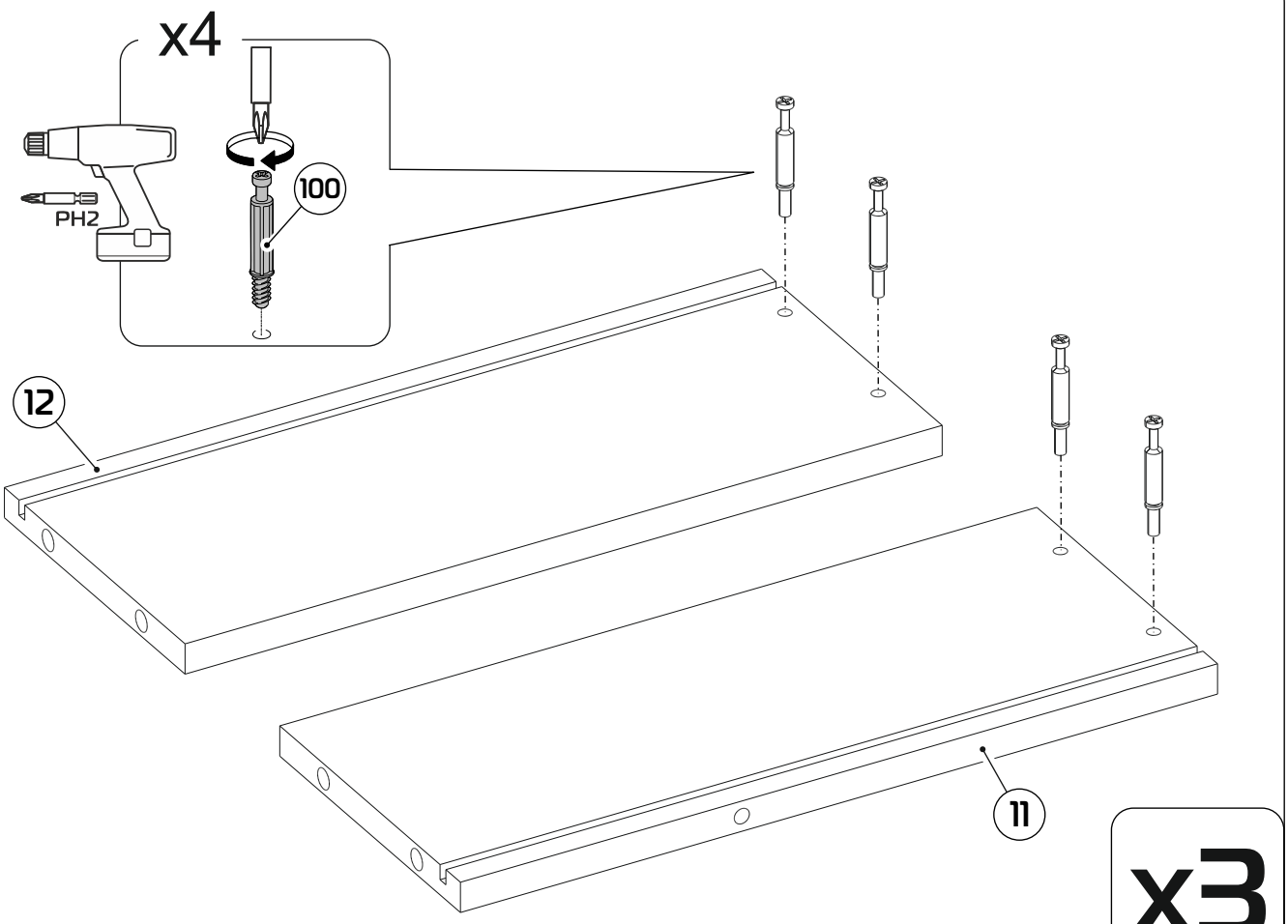

3

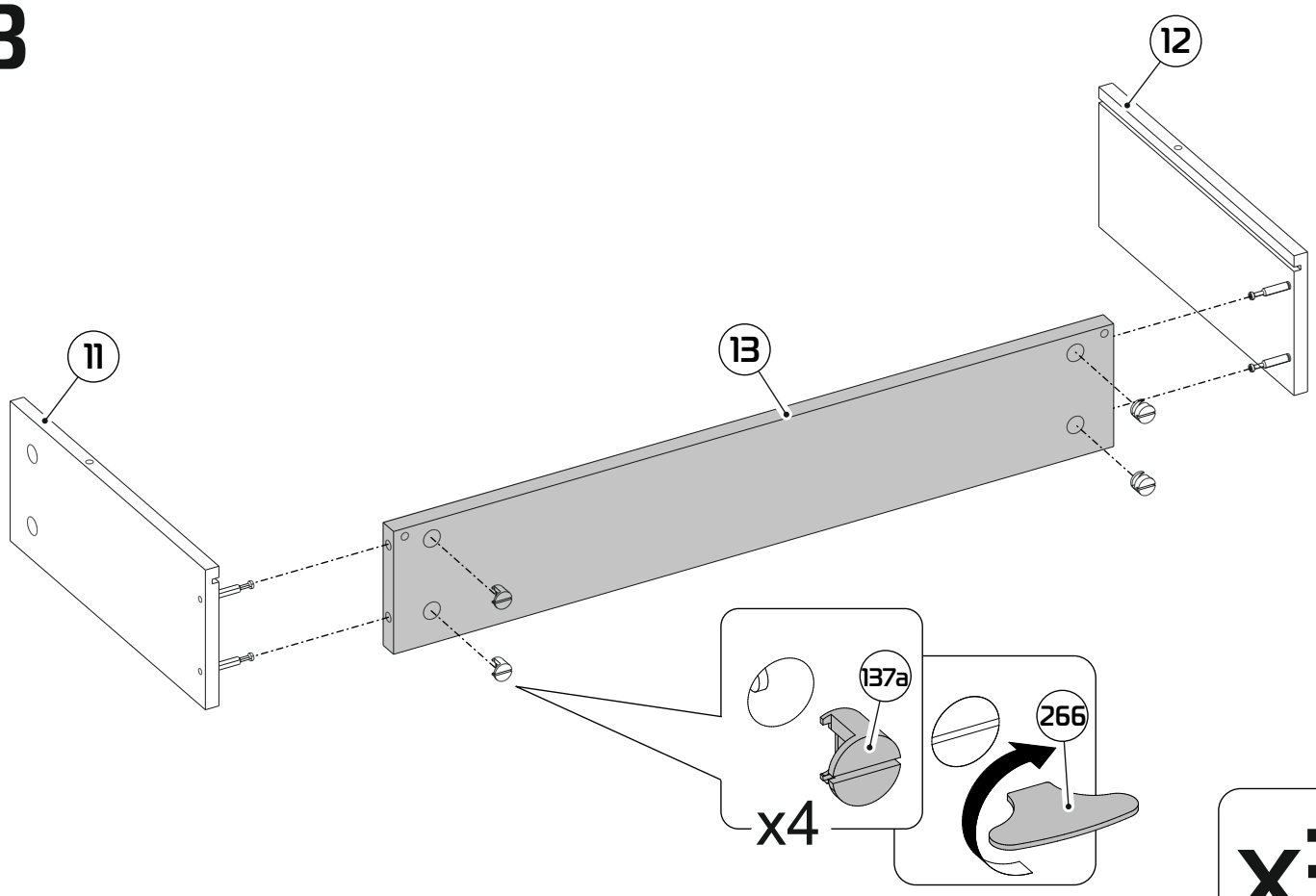

x3

4

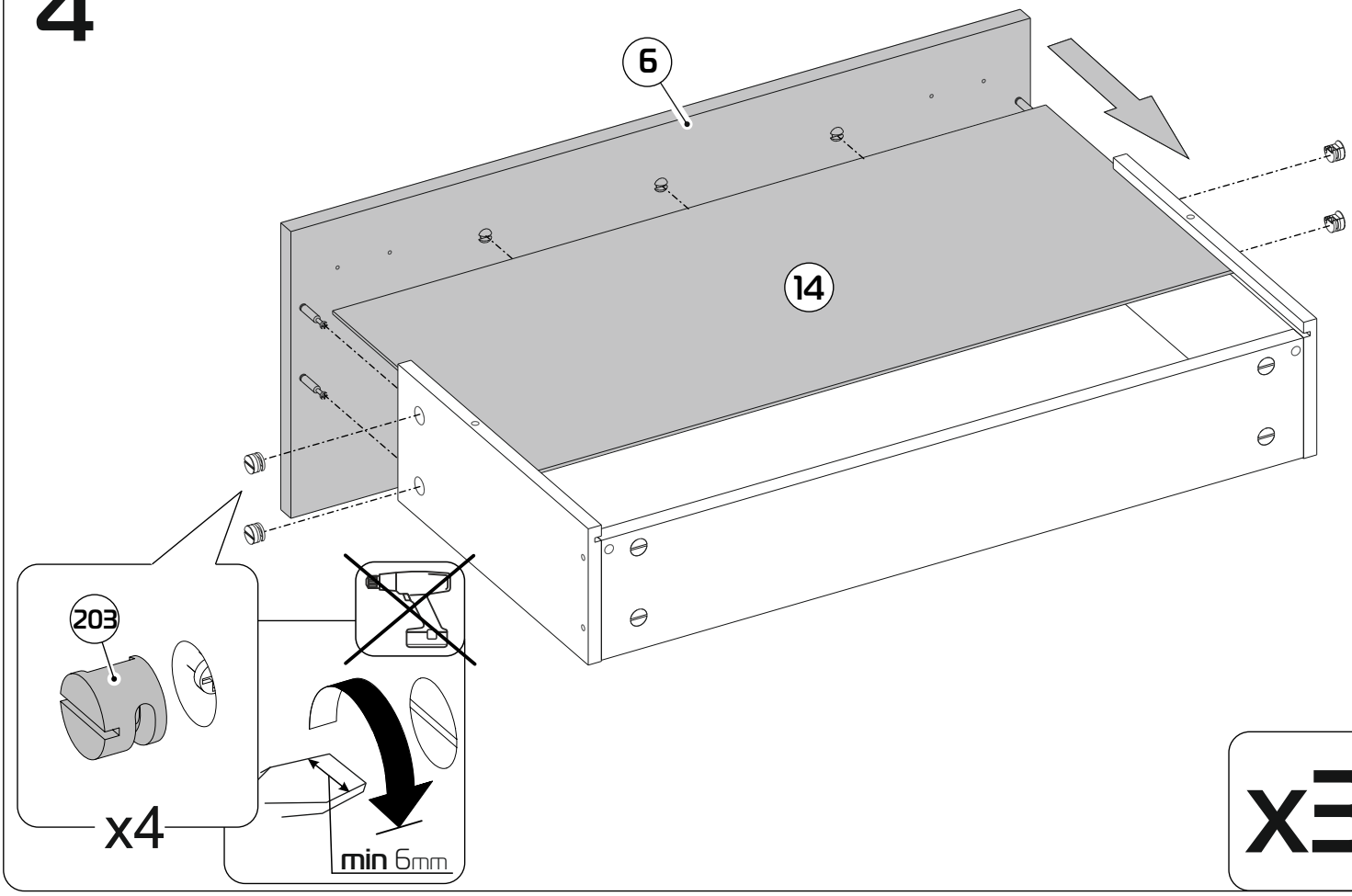

x3

5

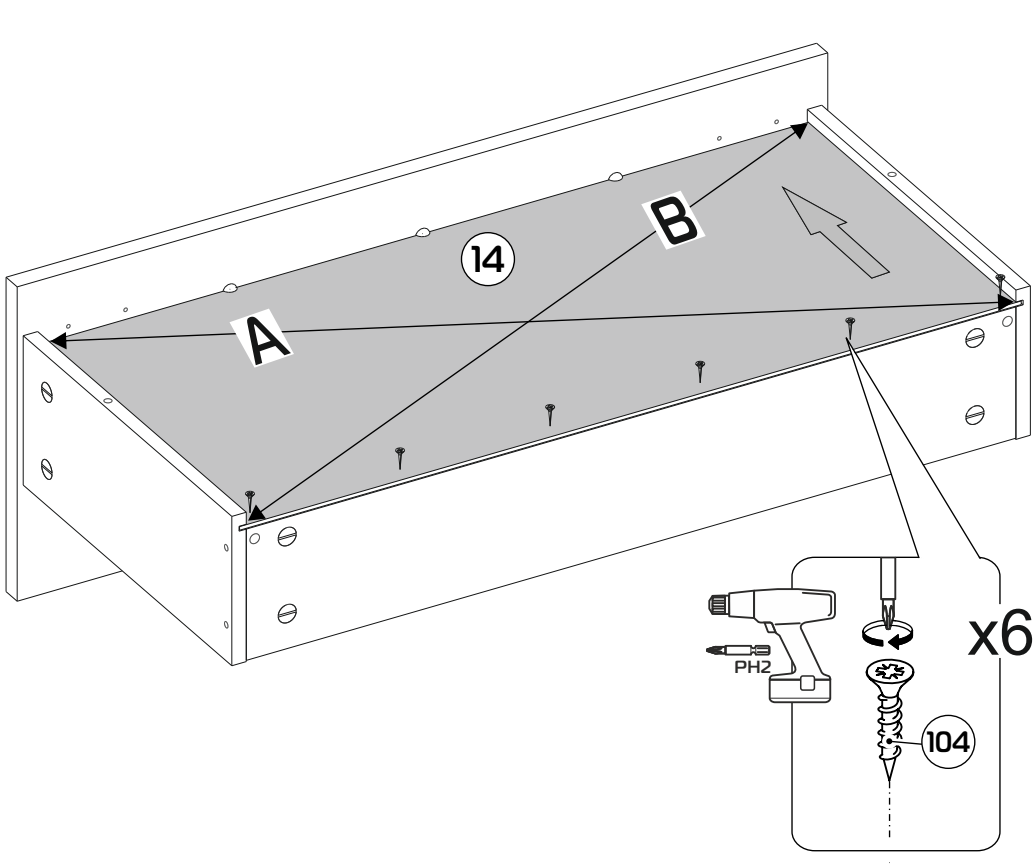

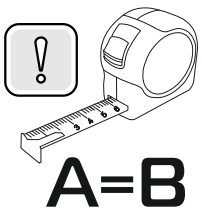

x3

6

ВНИМАНИЕ!

Перед установкой выкрутить колесо регулировки на минимум.

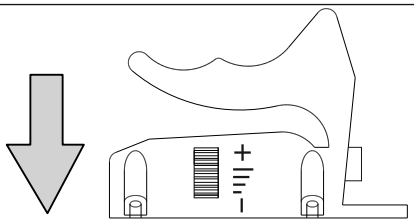

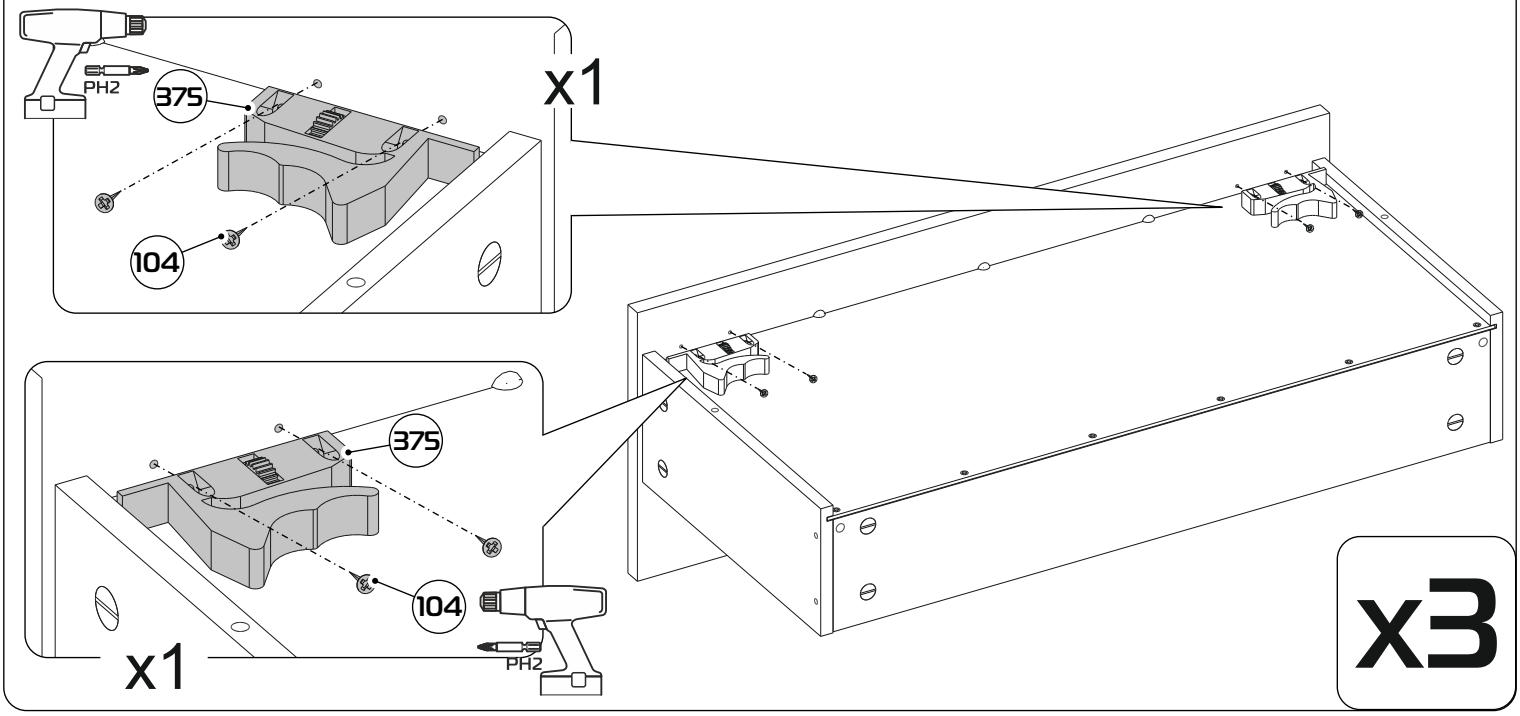

x3

7

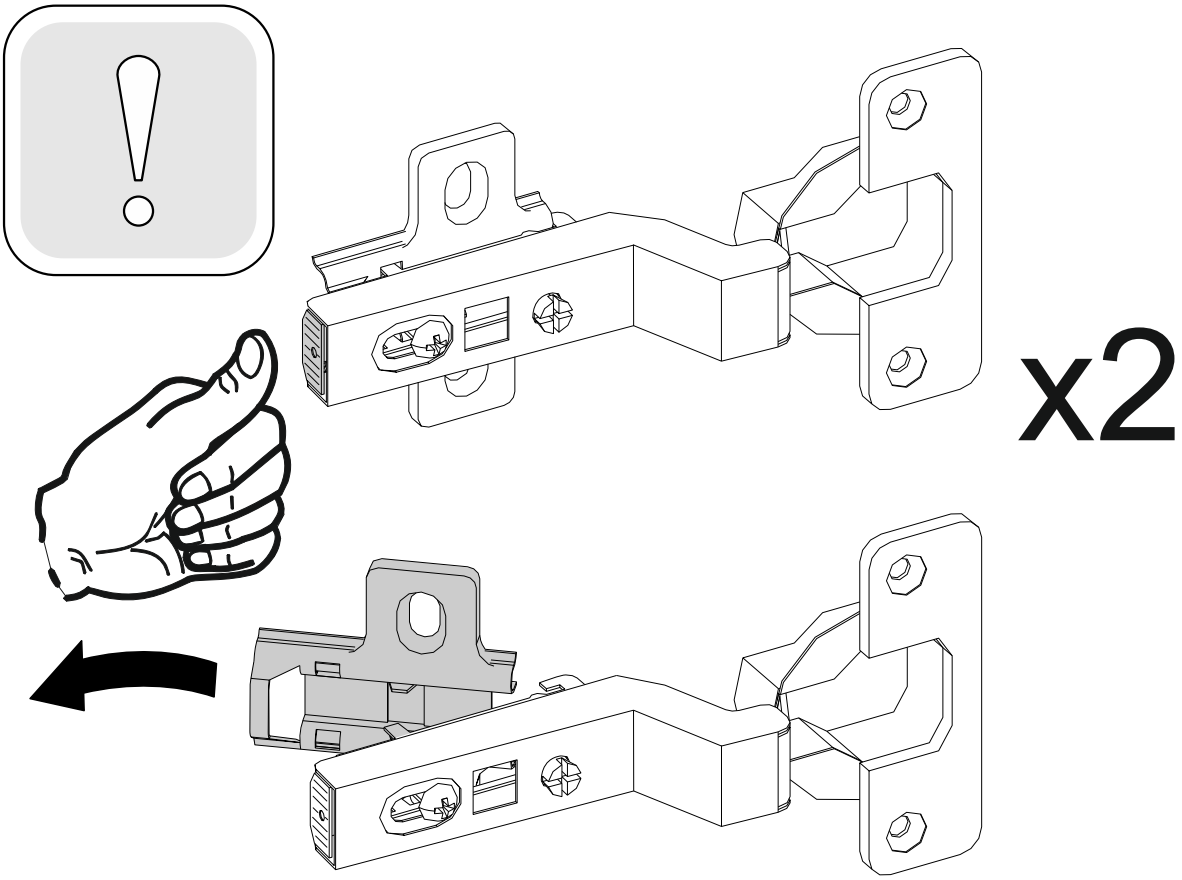

8

Для выравнивания петель необходимо использовать длинную линейку или прямую планку (прямую деталь каркаса), прижав ее плотно к прямым частям двух соседних петель параллельно кромки фасада.

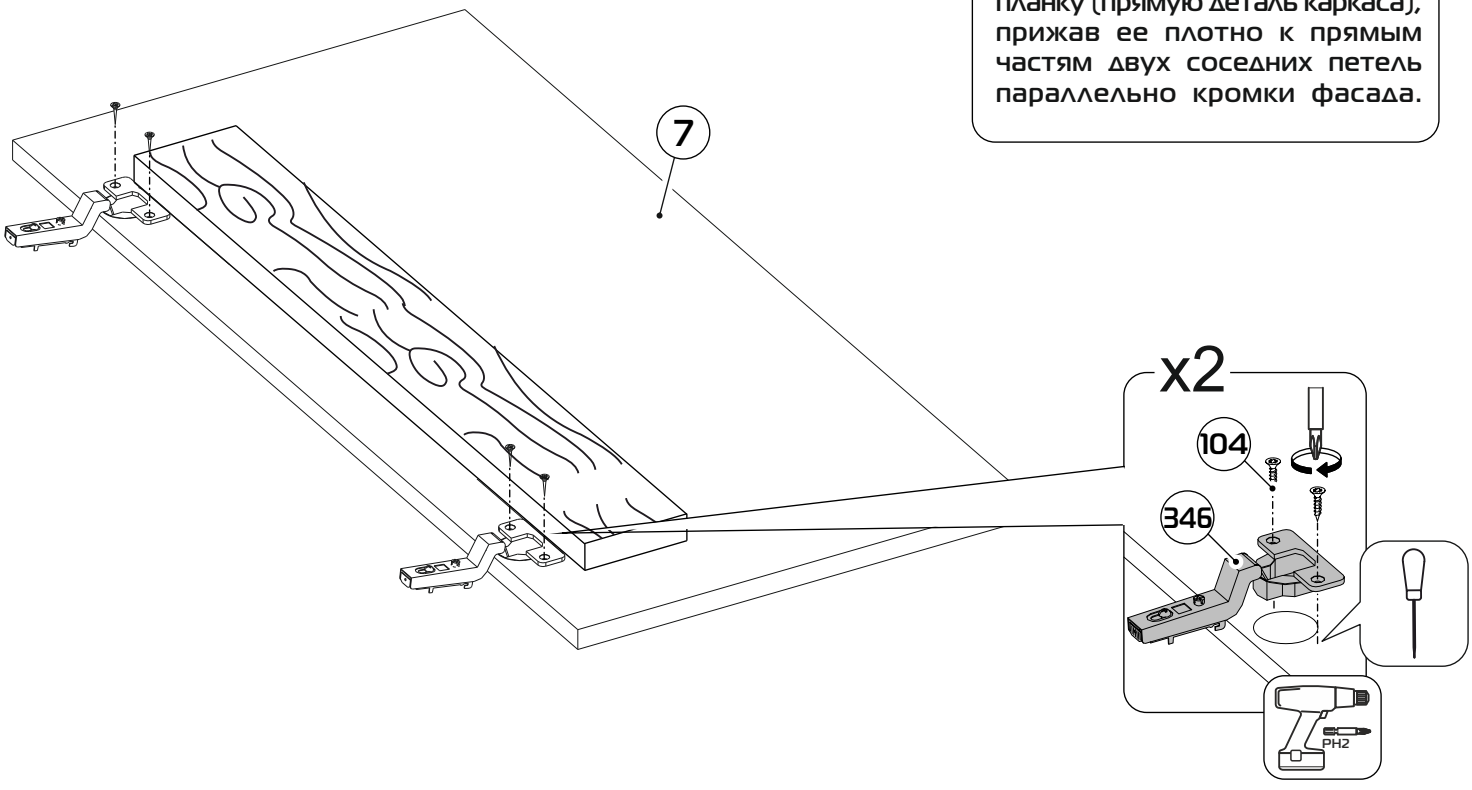

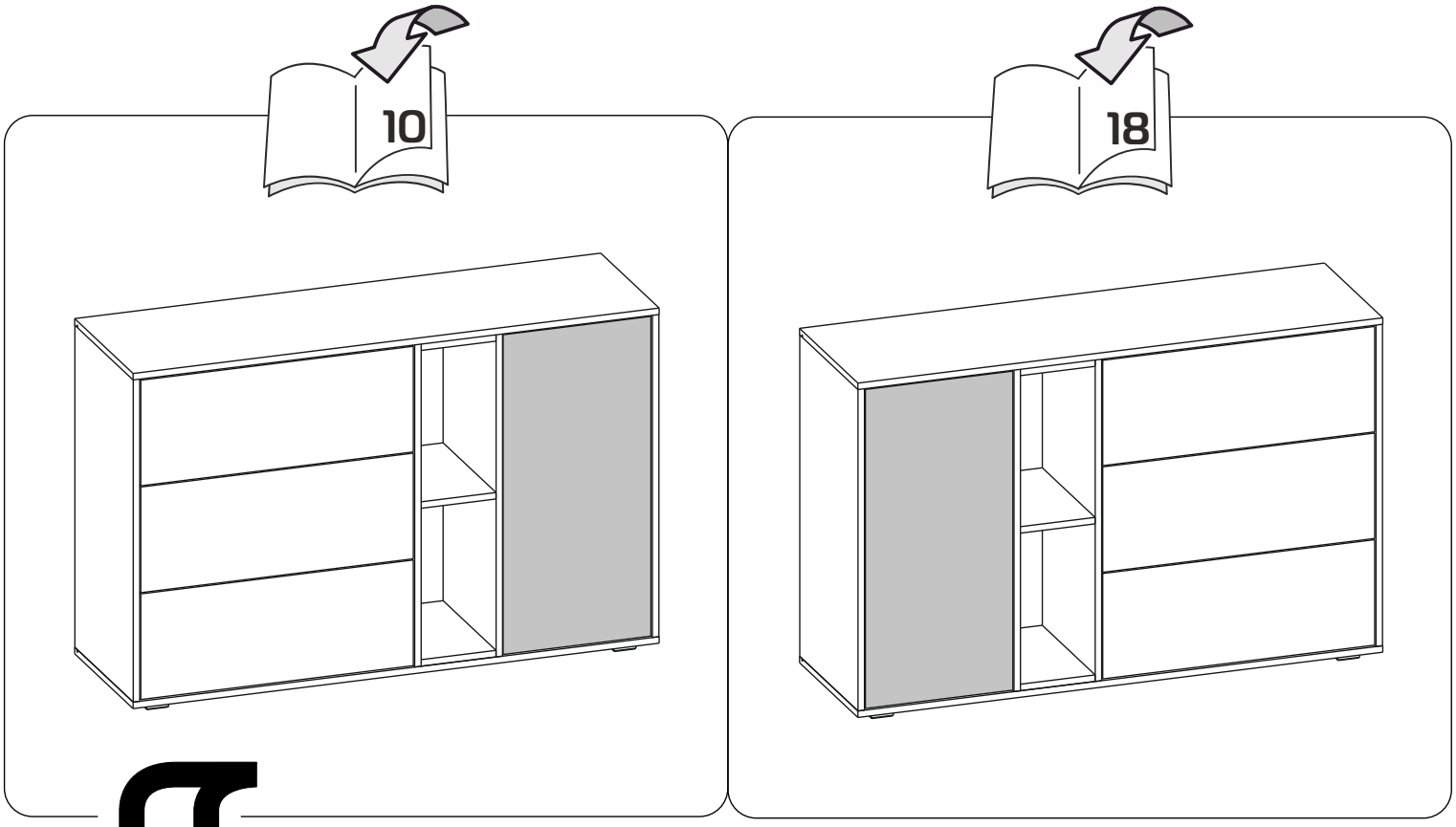
10
18

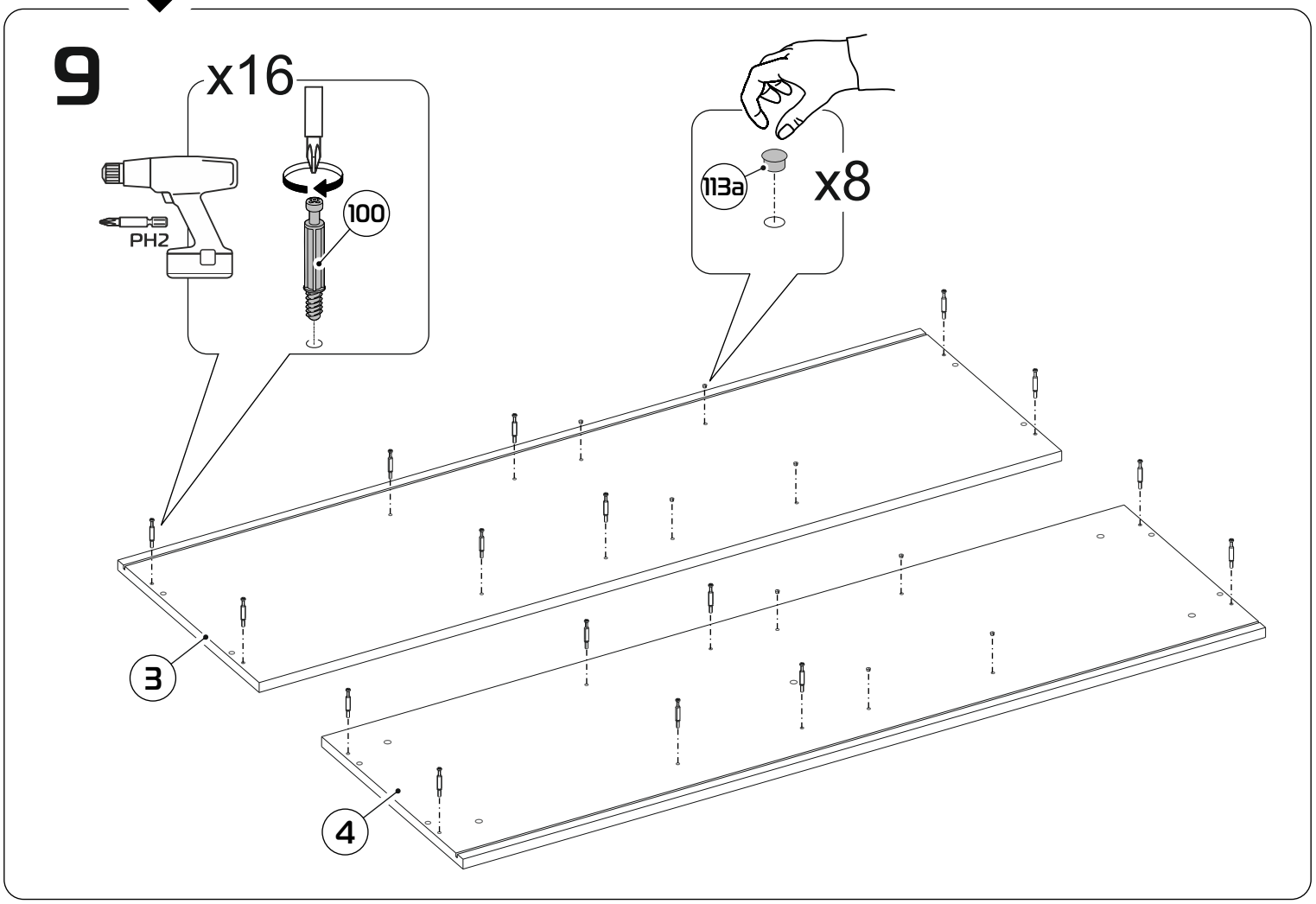
9
x16
PH2
100
113a
x8
3
4

10

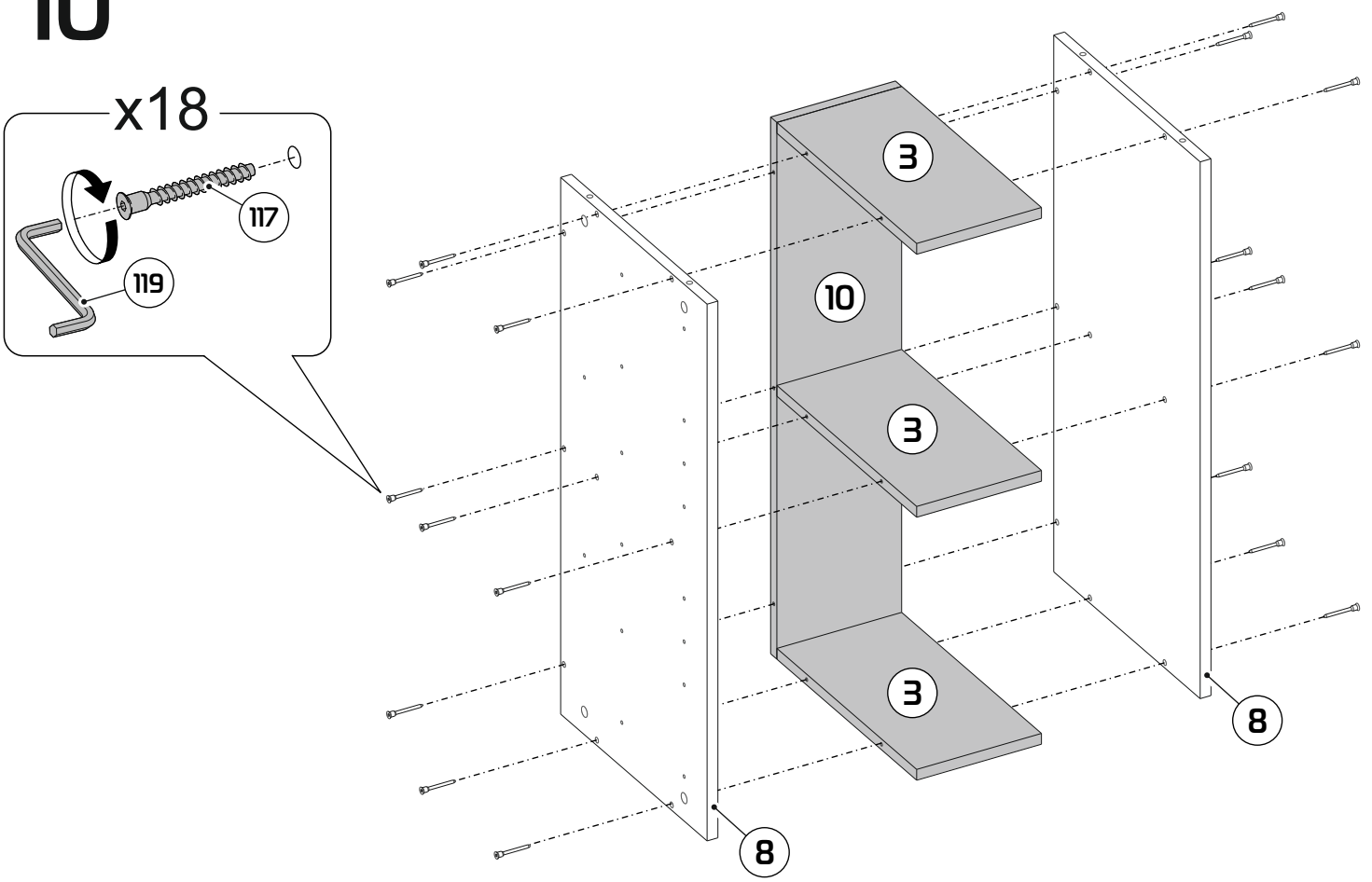

11

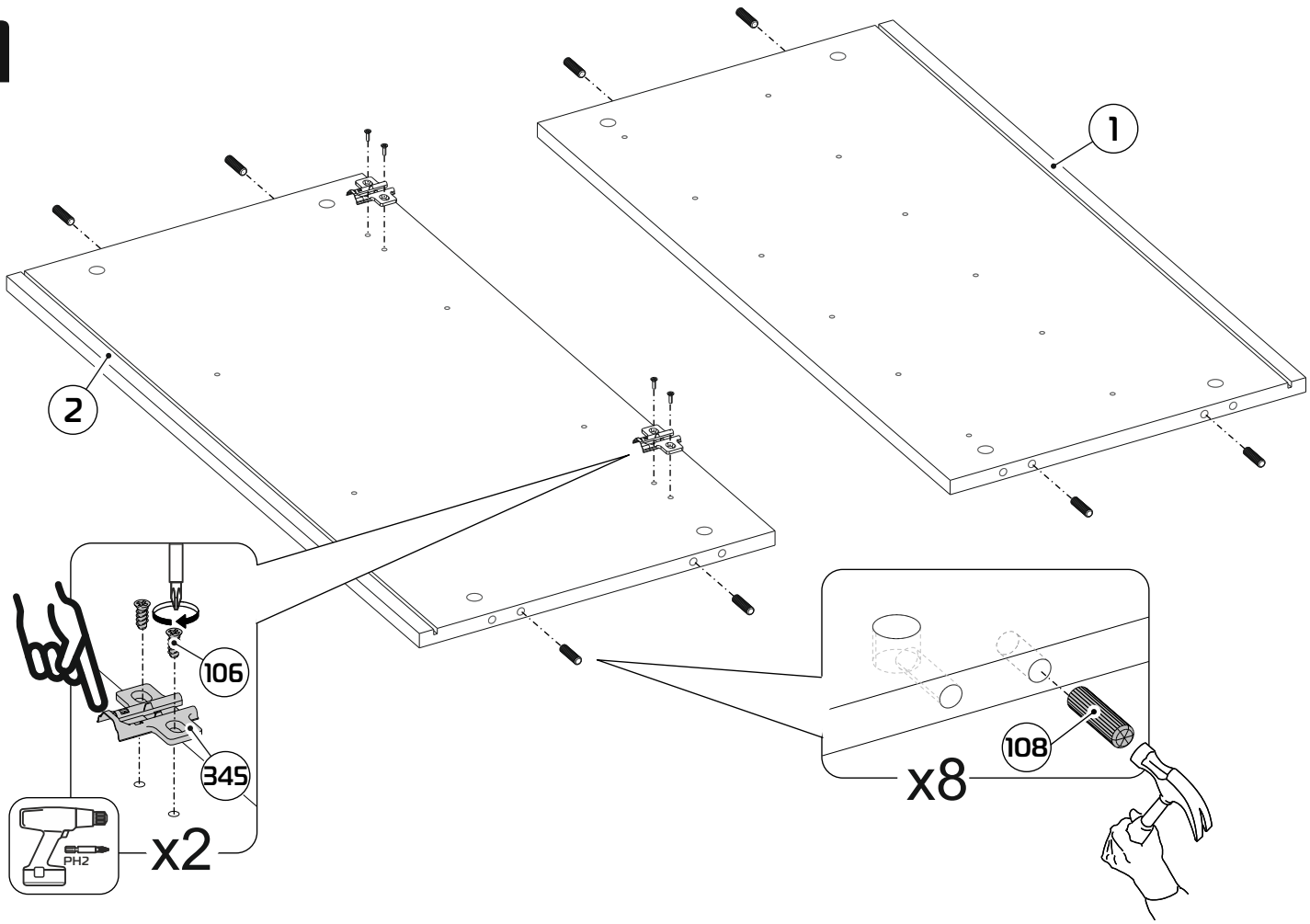

12

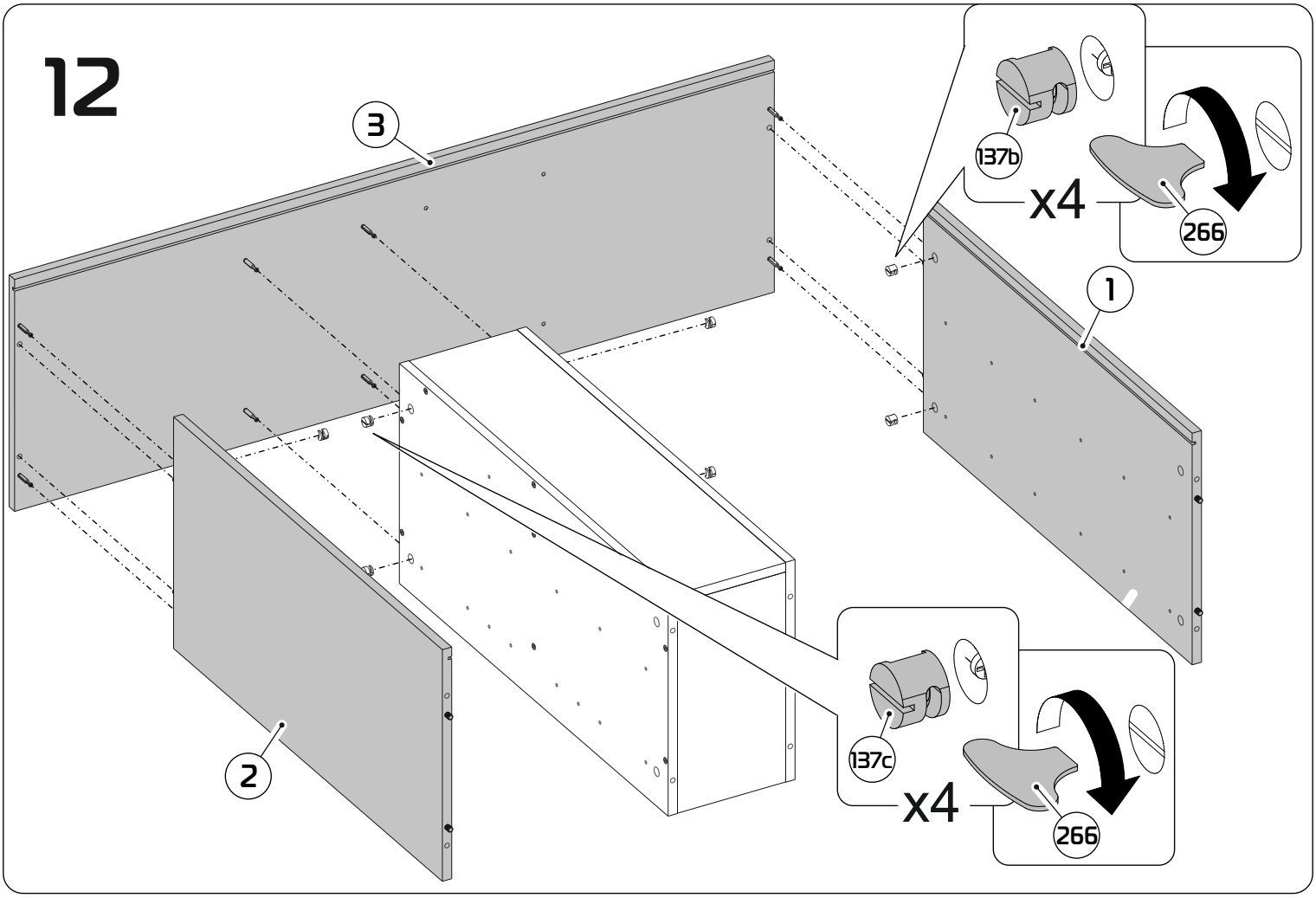

13

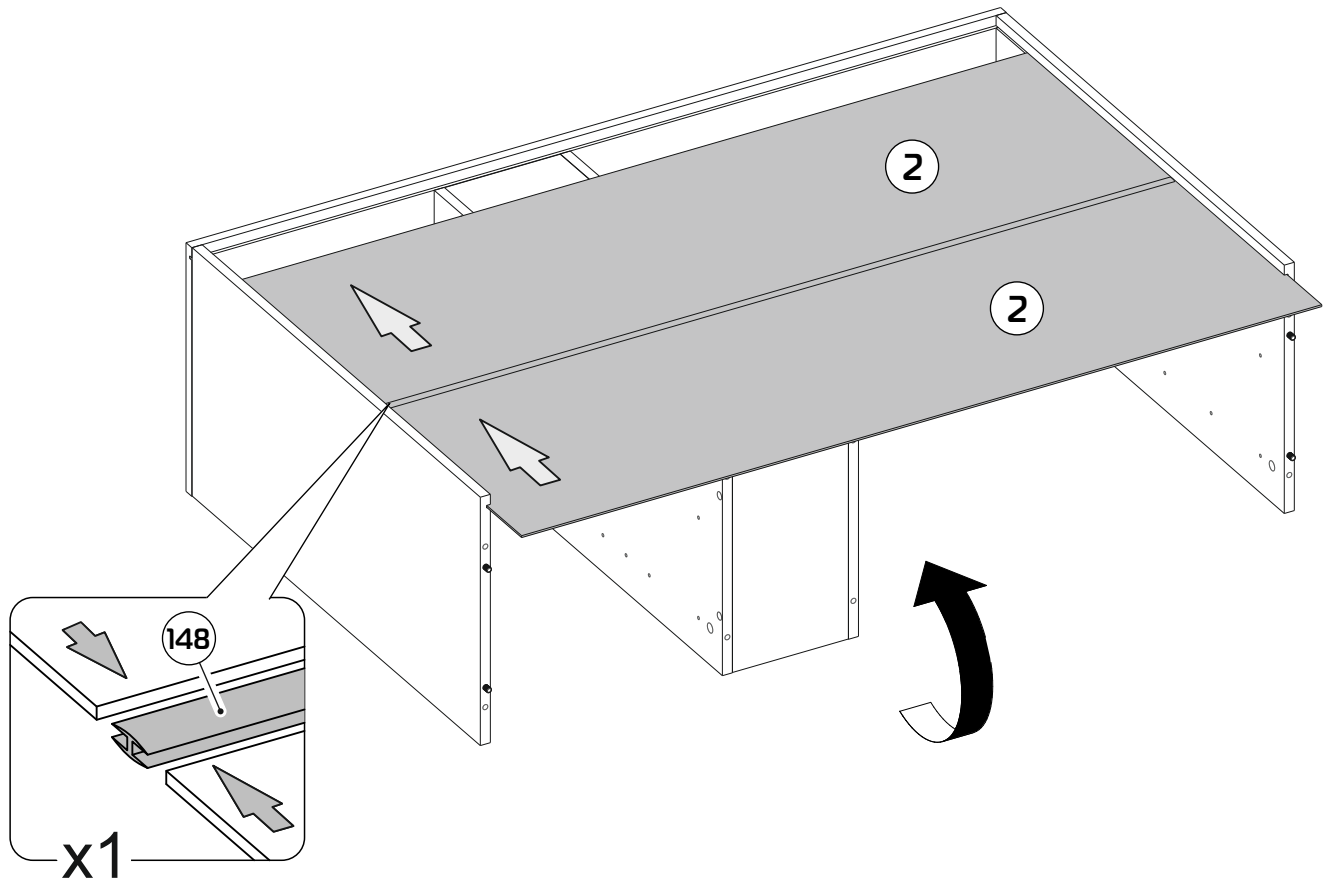

14

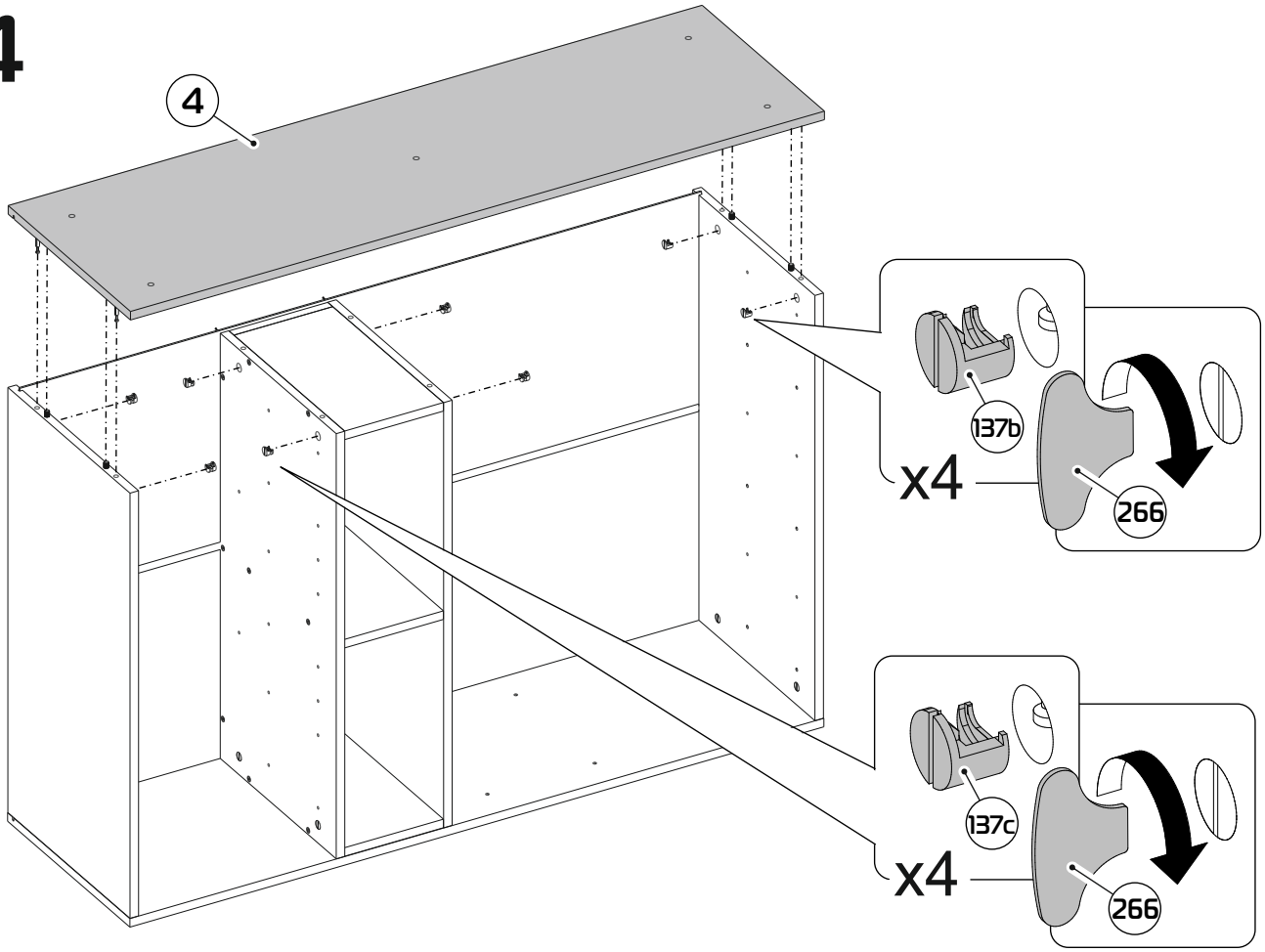
4
137b
x4
266
137c
x4
266

15

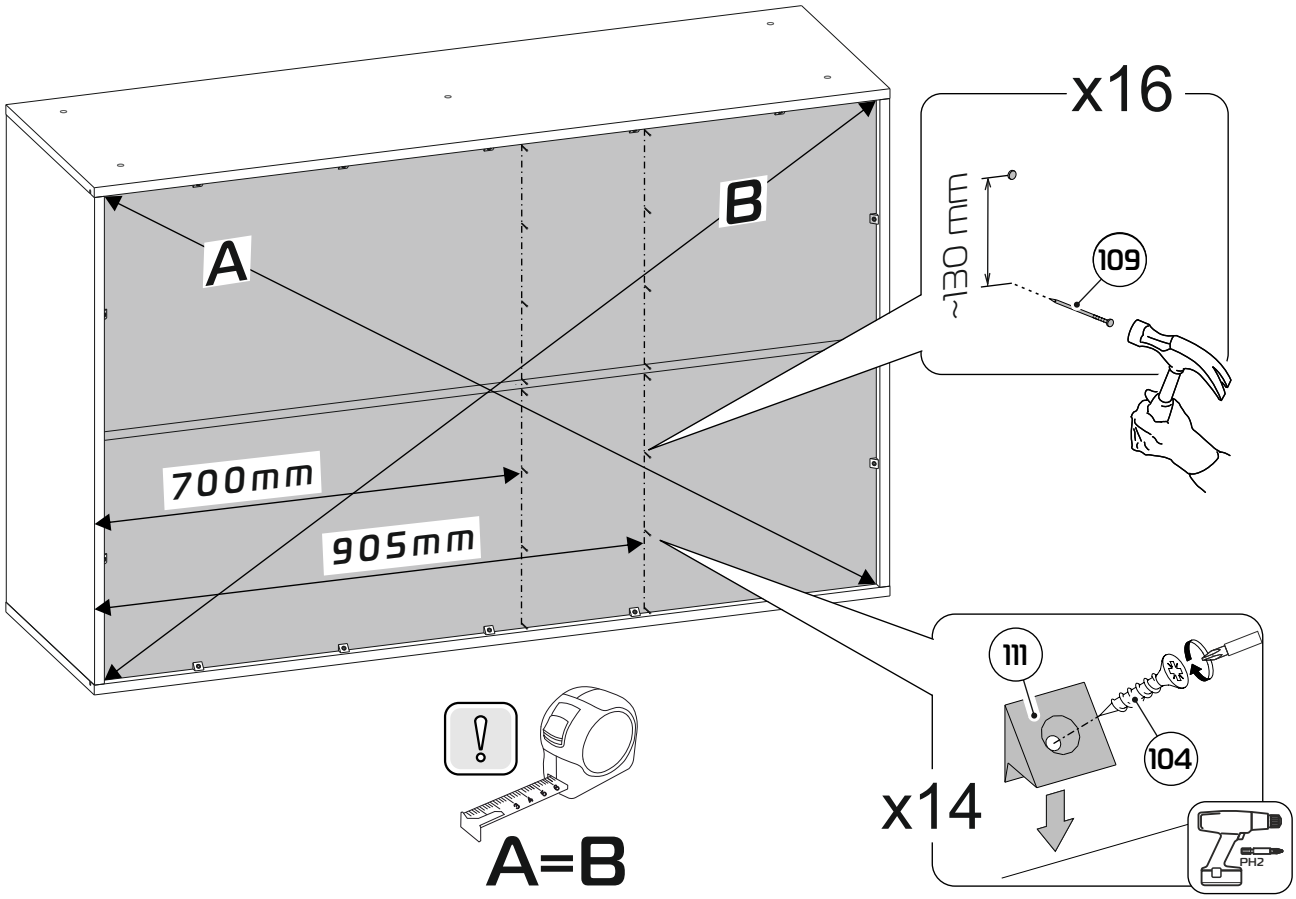
A
B
700mm
905mm
A=B
x16
~130 mm
109
111
104
x14
PH2

16

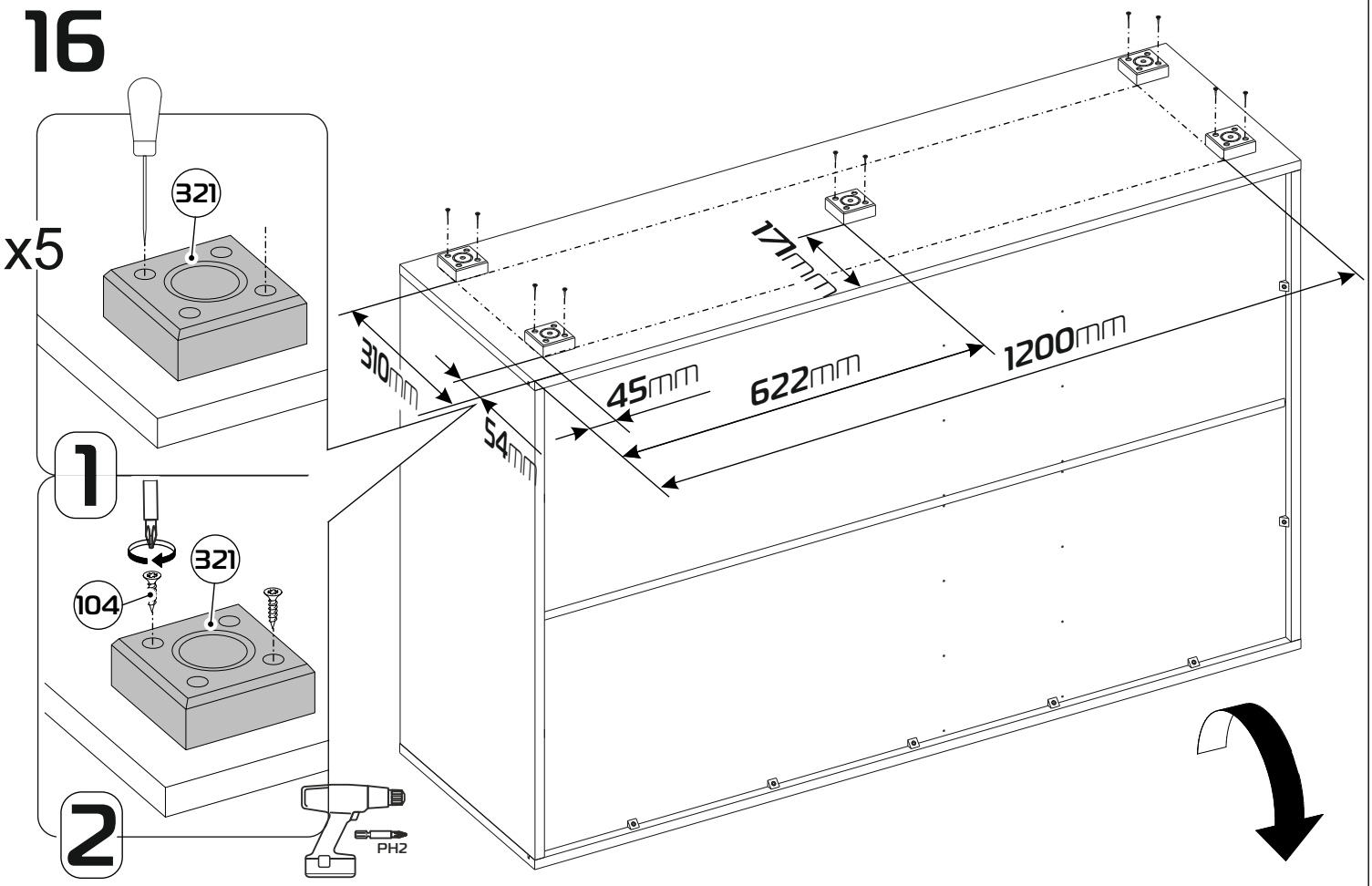
x5
321
171mm
310mm
45mm
622mm
1200mm
54mm
1
321
104
2
PH2

17

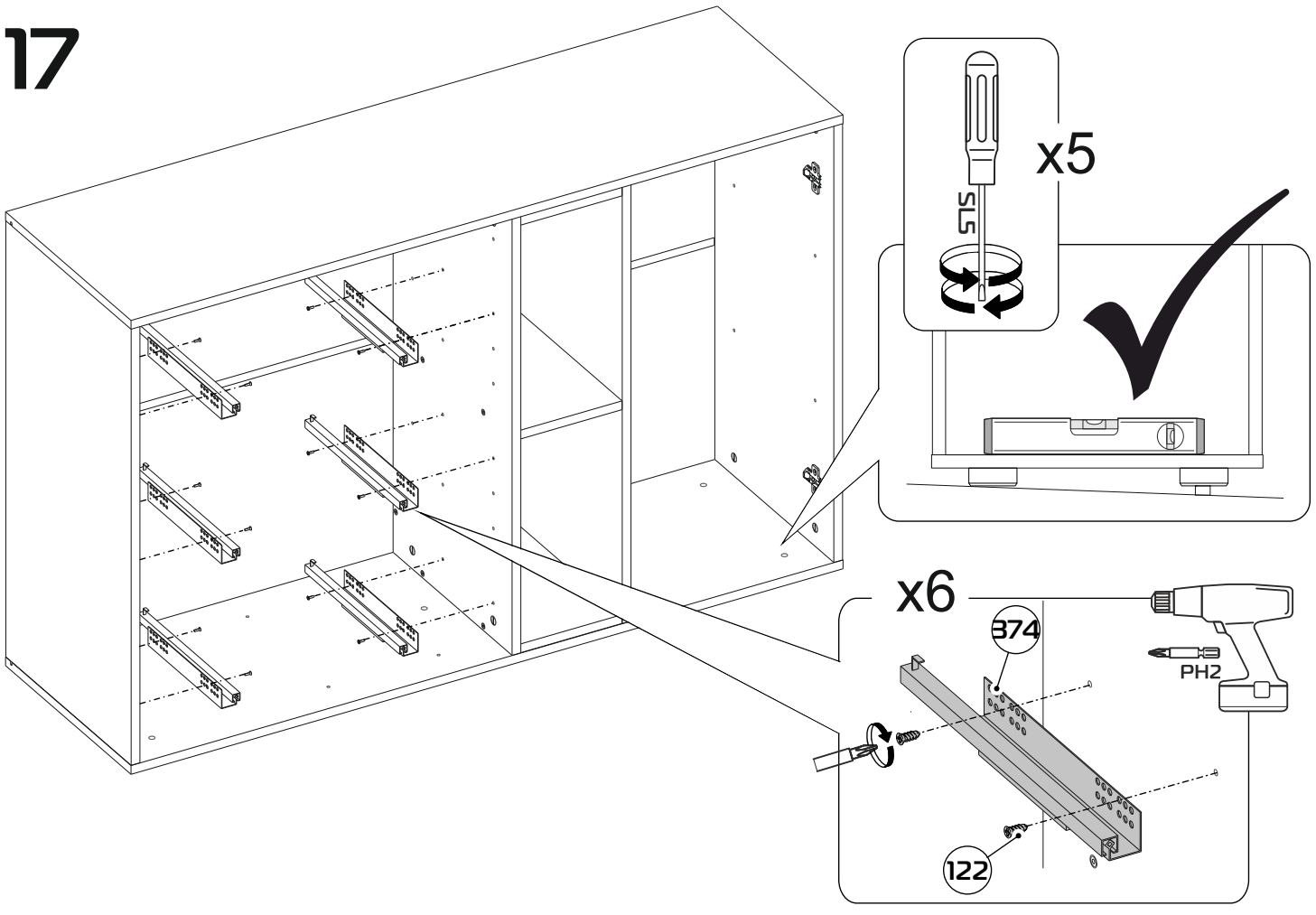
x5
SIS
x6
374
PH2
122

18

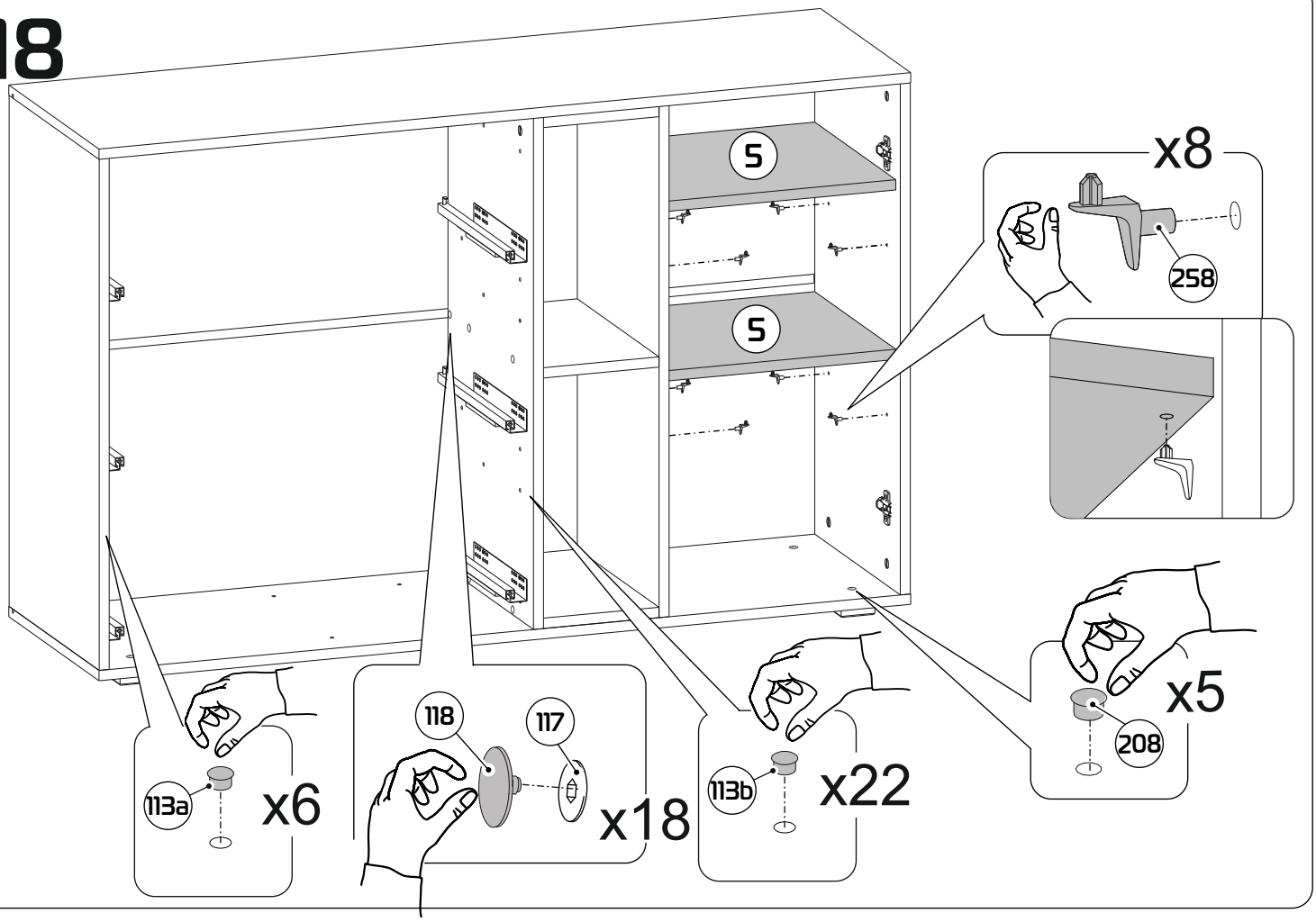
5
5
x8
258
x5
208
118
117
x18
113a
x6
113b
x22

19

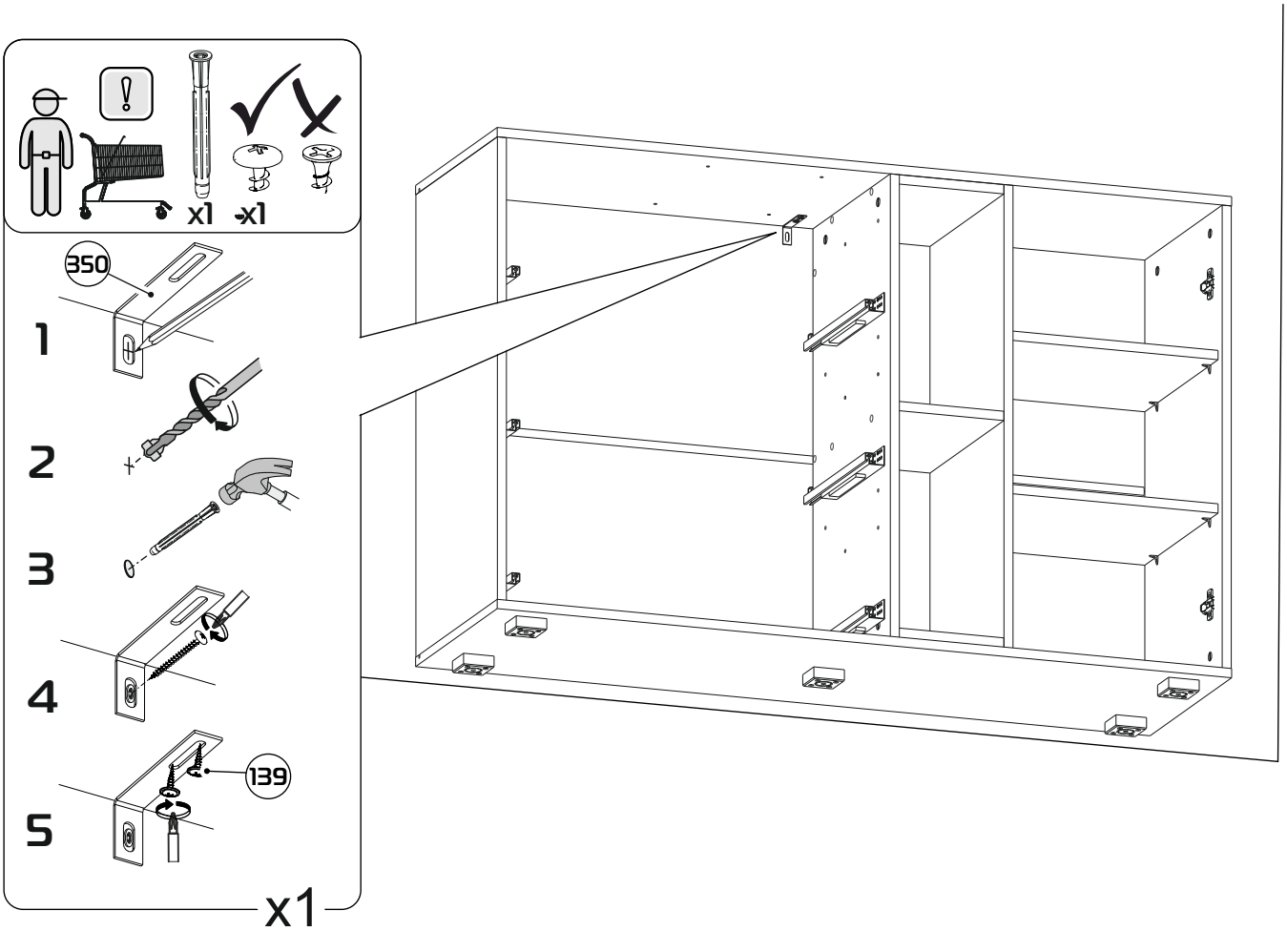
x1
x1
350
1
2
3
4
139
5
x1

20

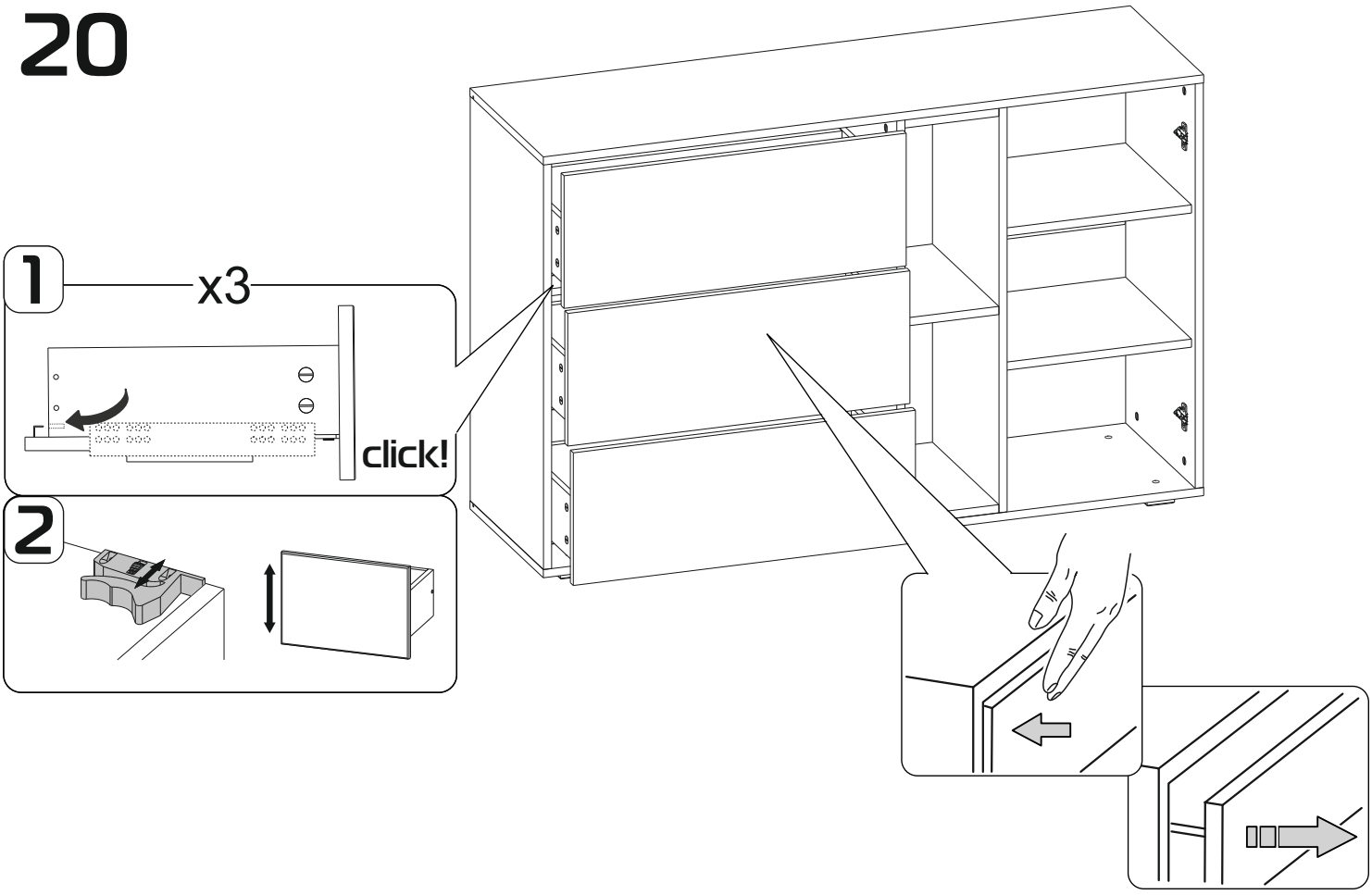

21

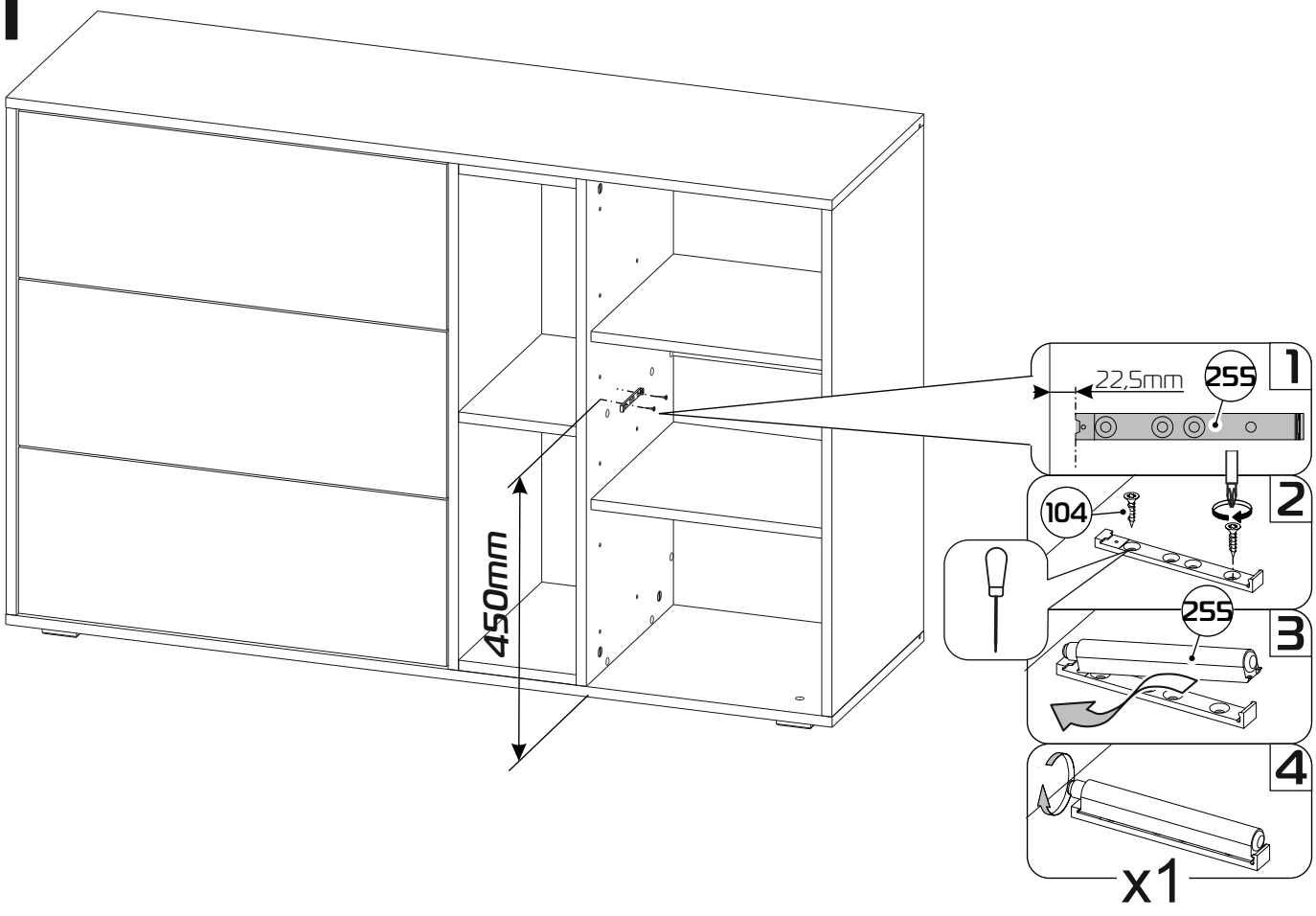

22

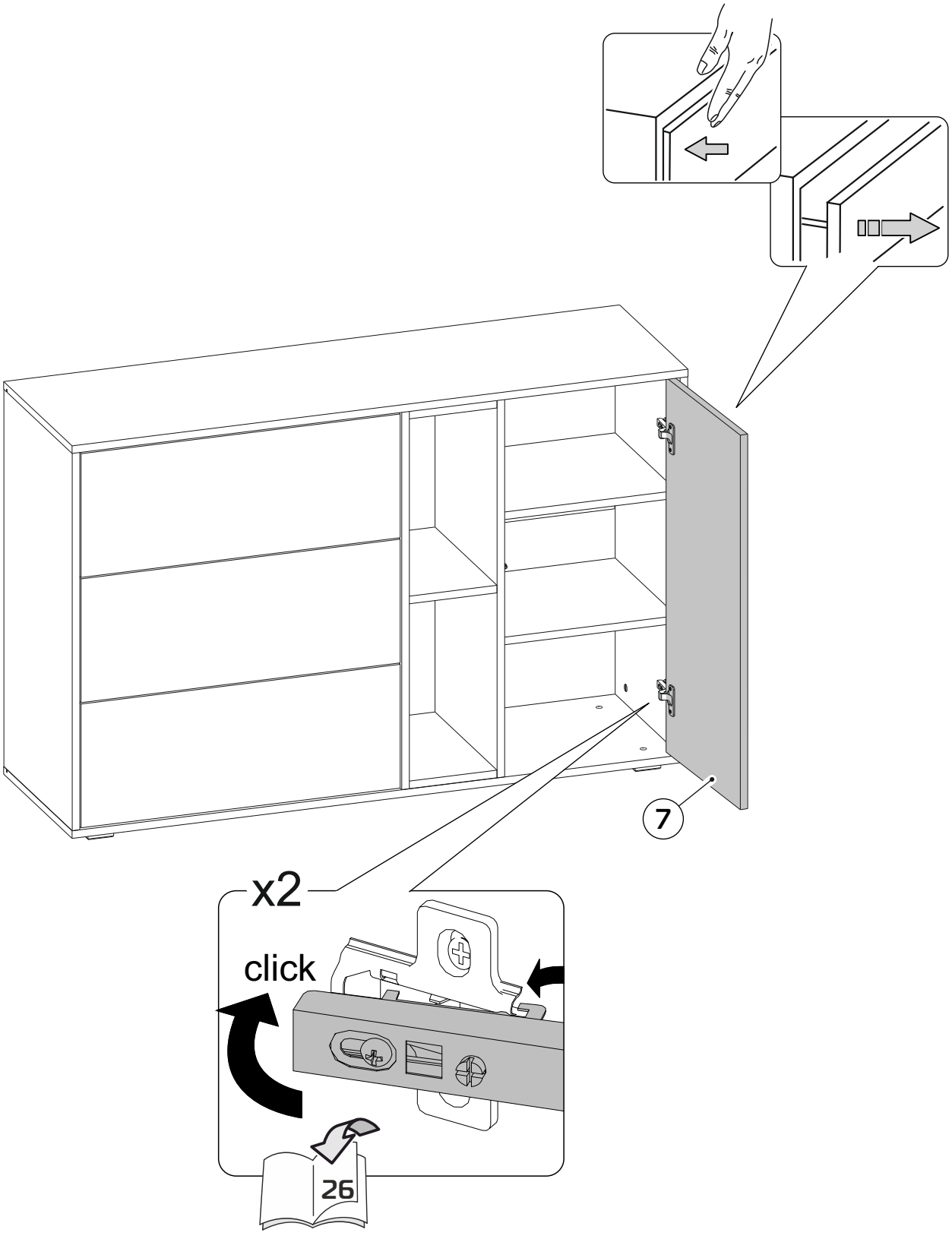

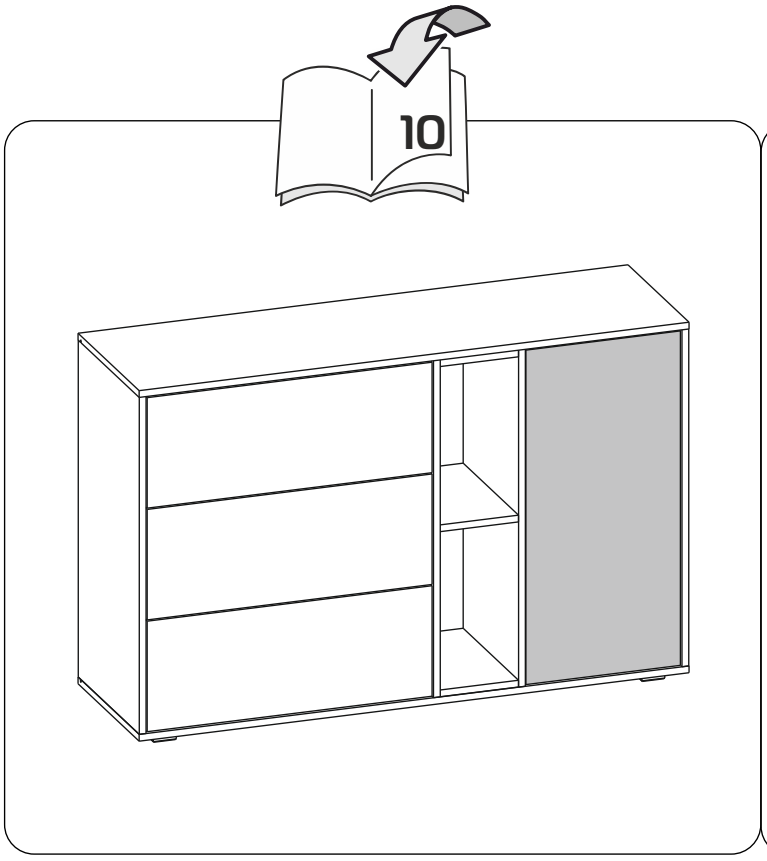
10

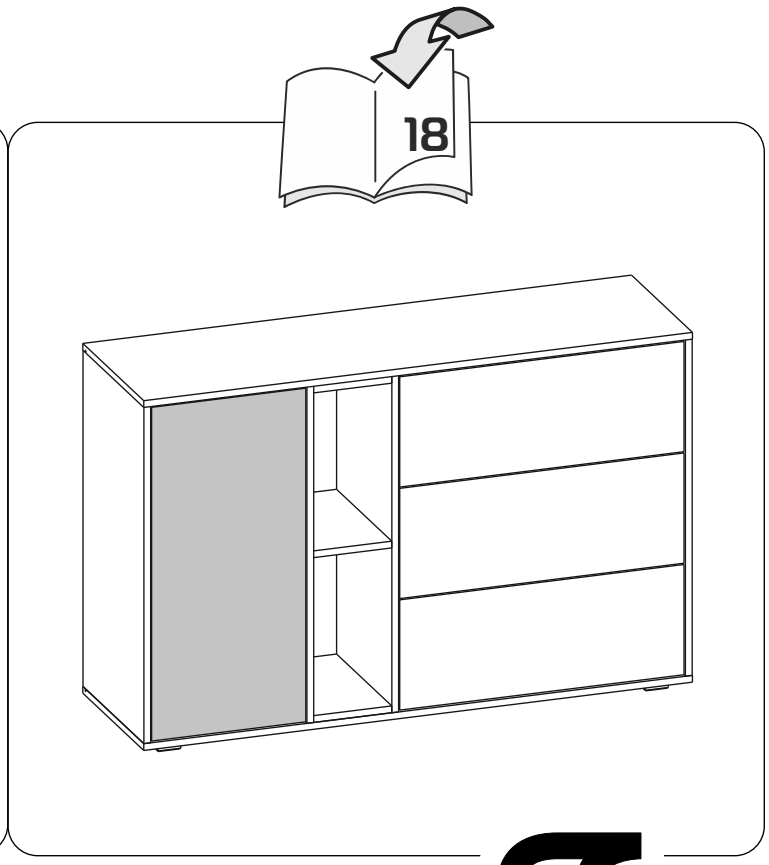
18

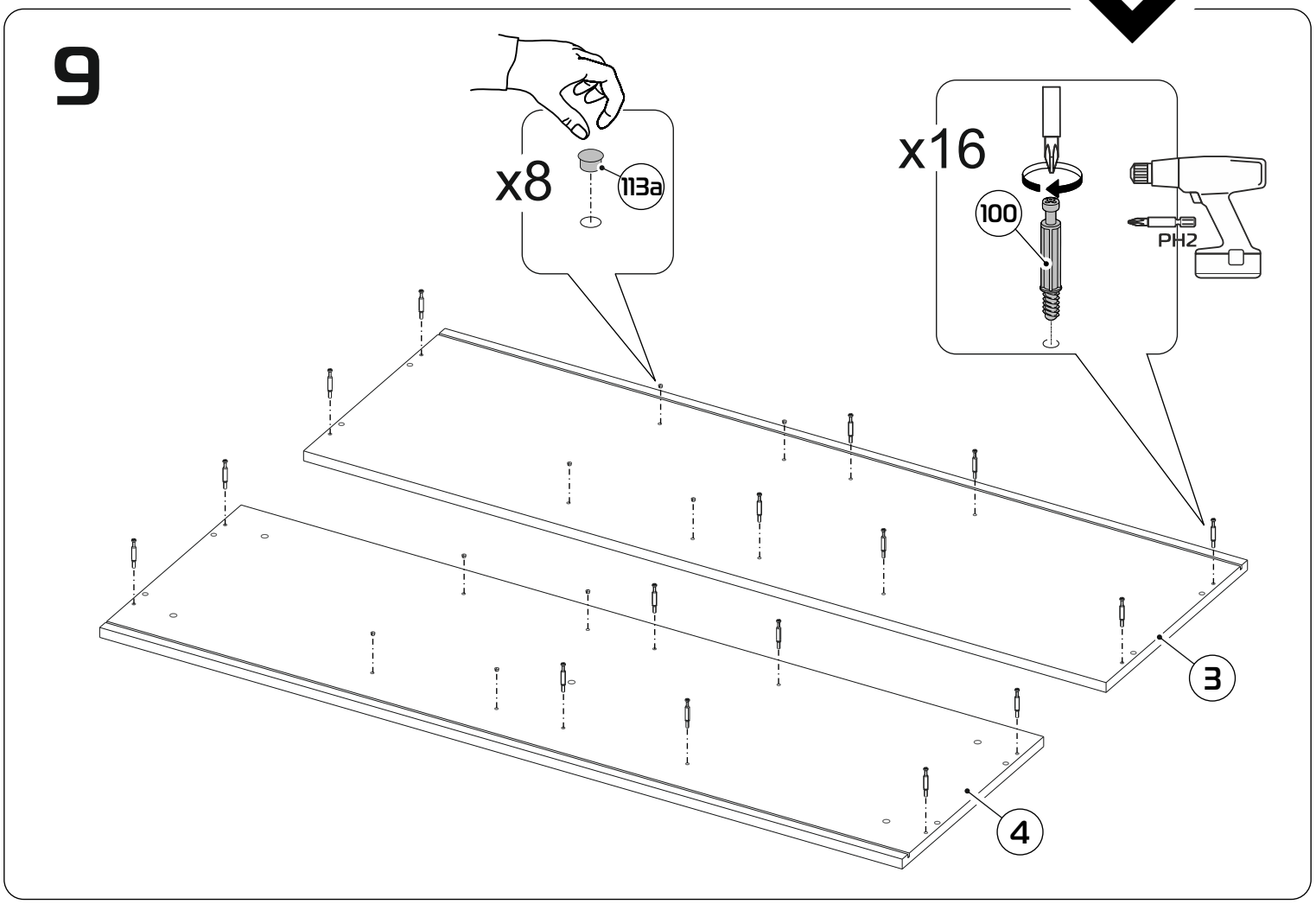
9
x8
113a
x16
100
PH2
3
4

10

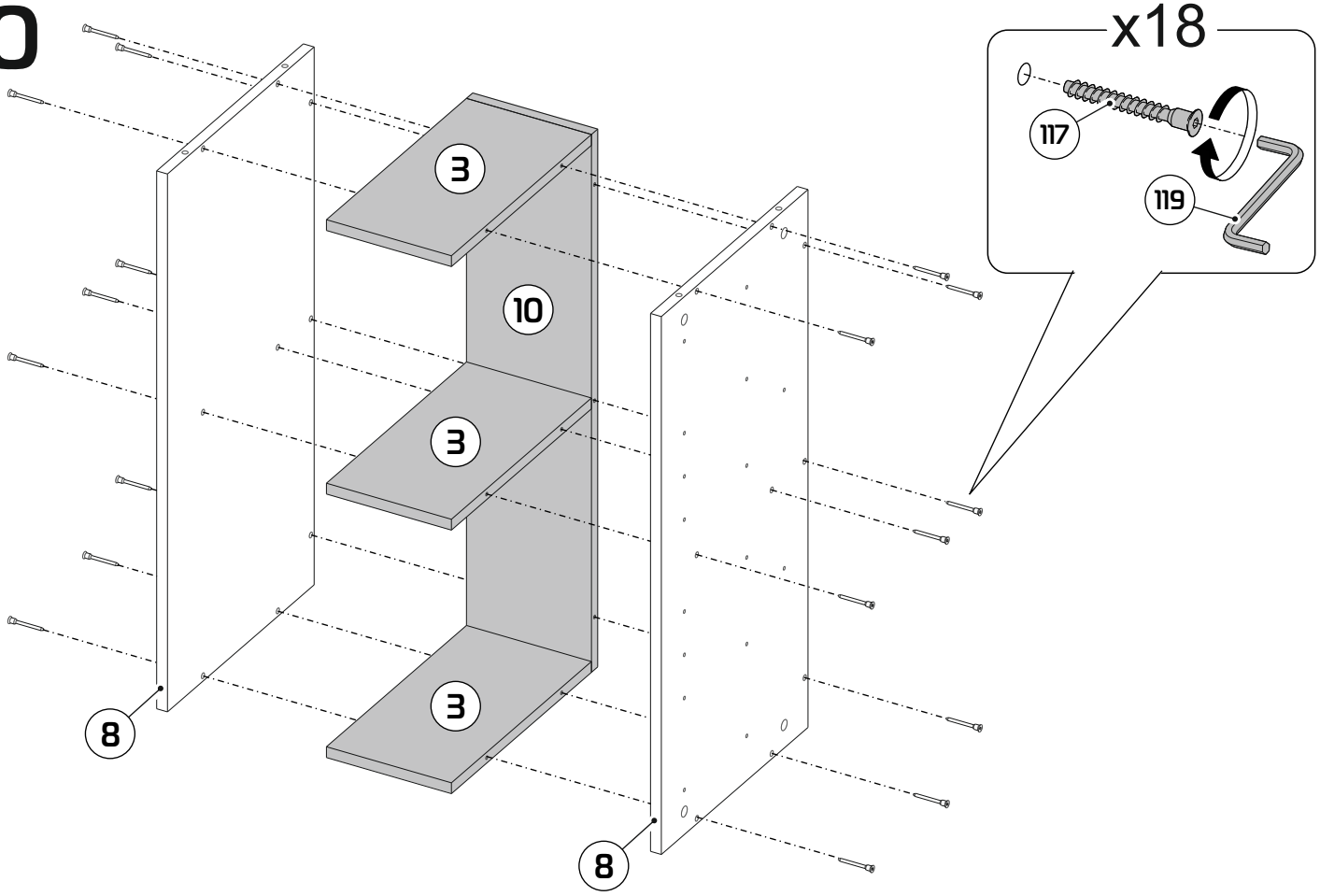

11

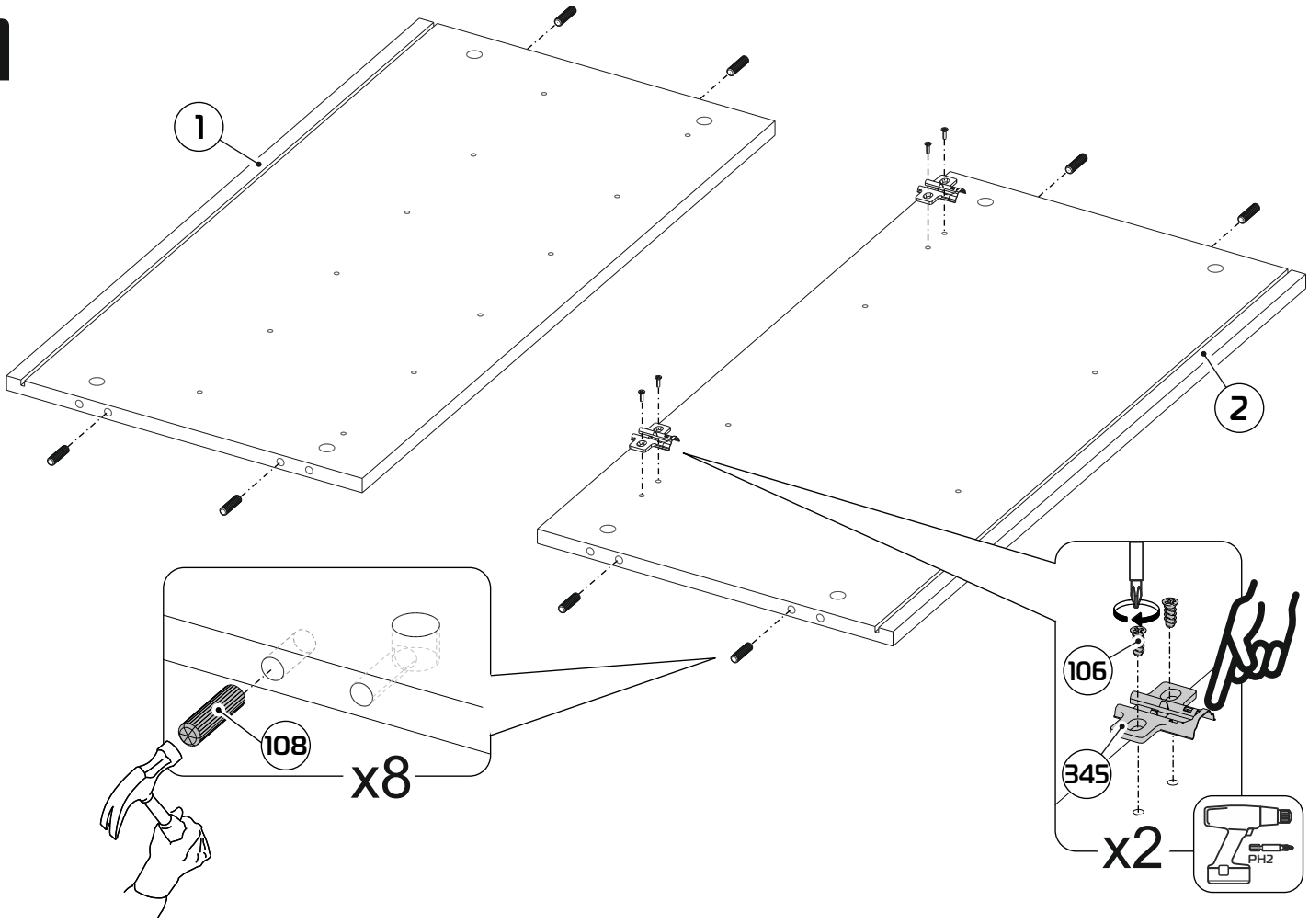

12

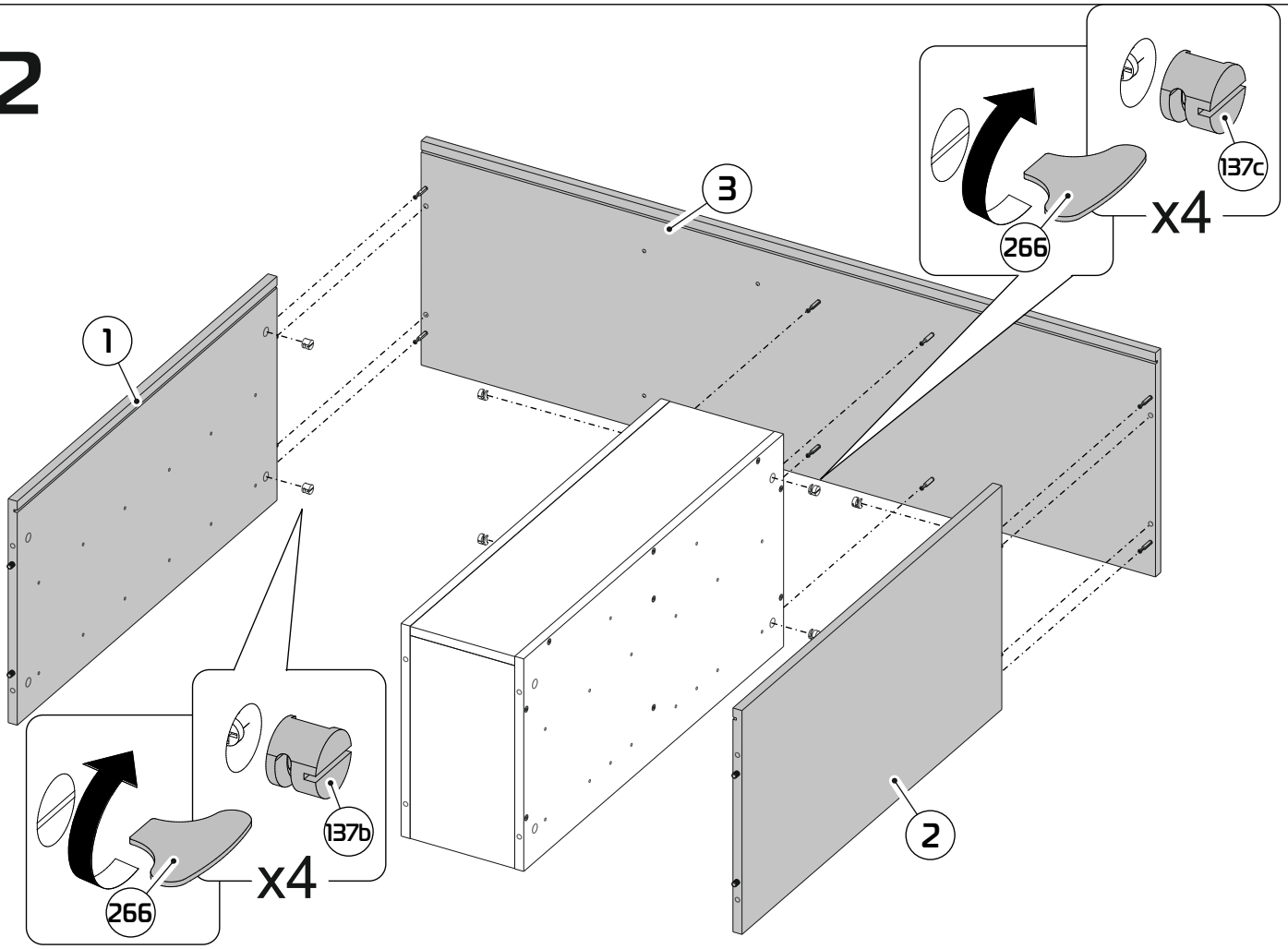

13

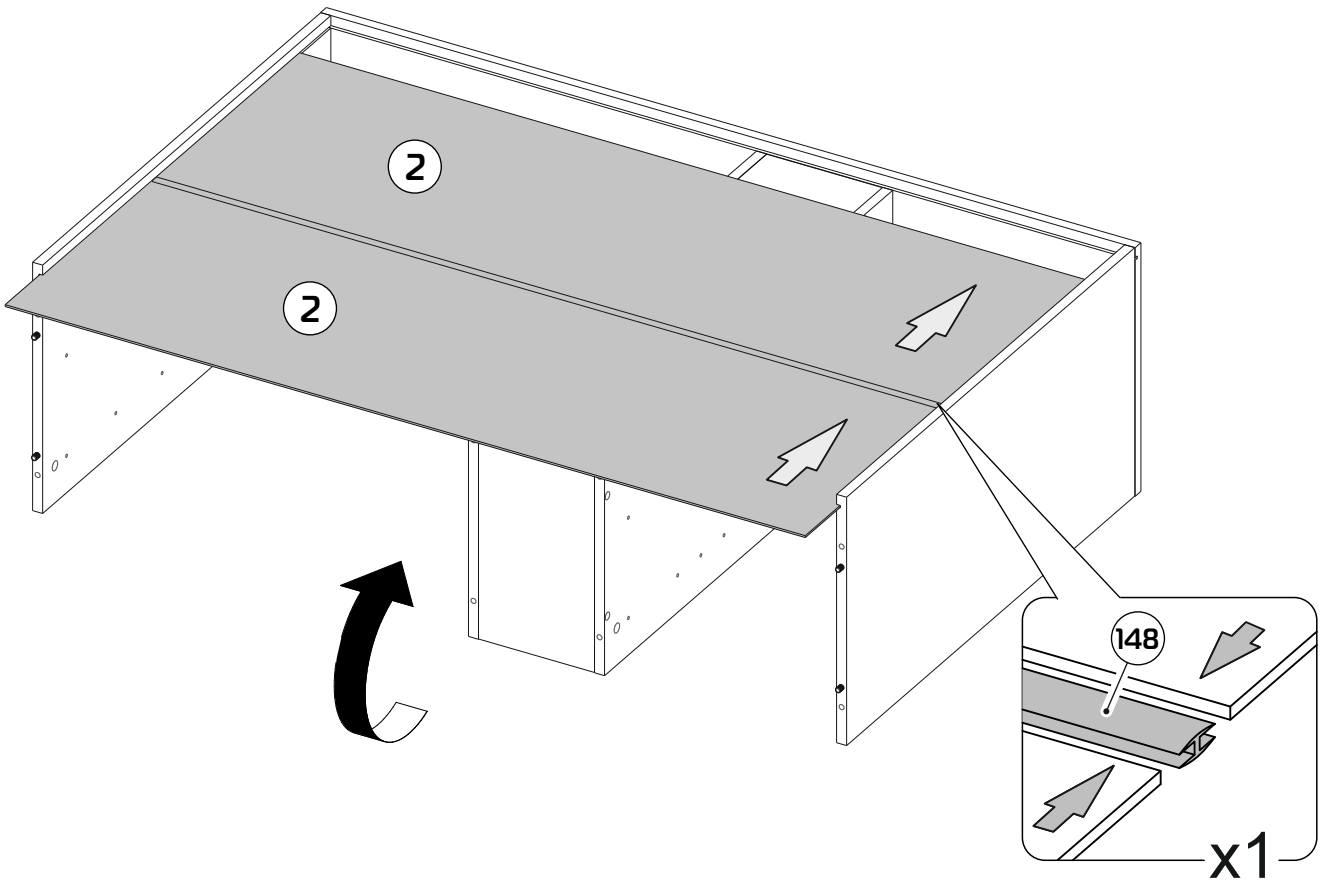

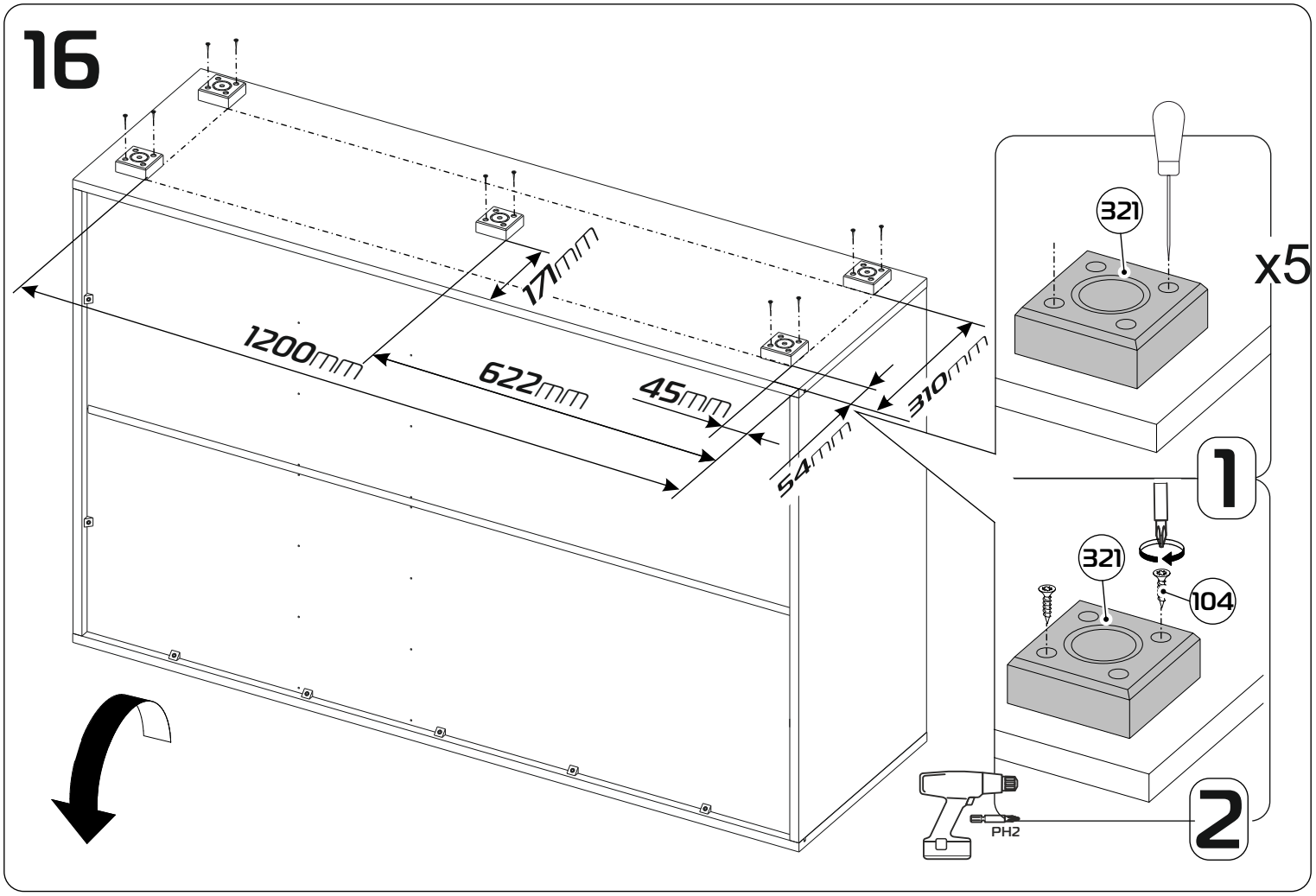
16
1200mm
622mm
45mm
17mm
310mm
54mm
321
x5
1
321
104
PH2
2

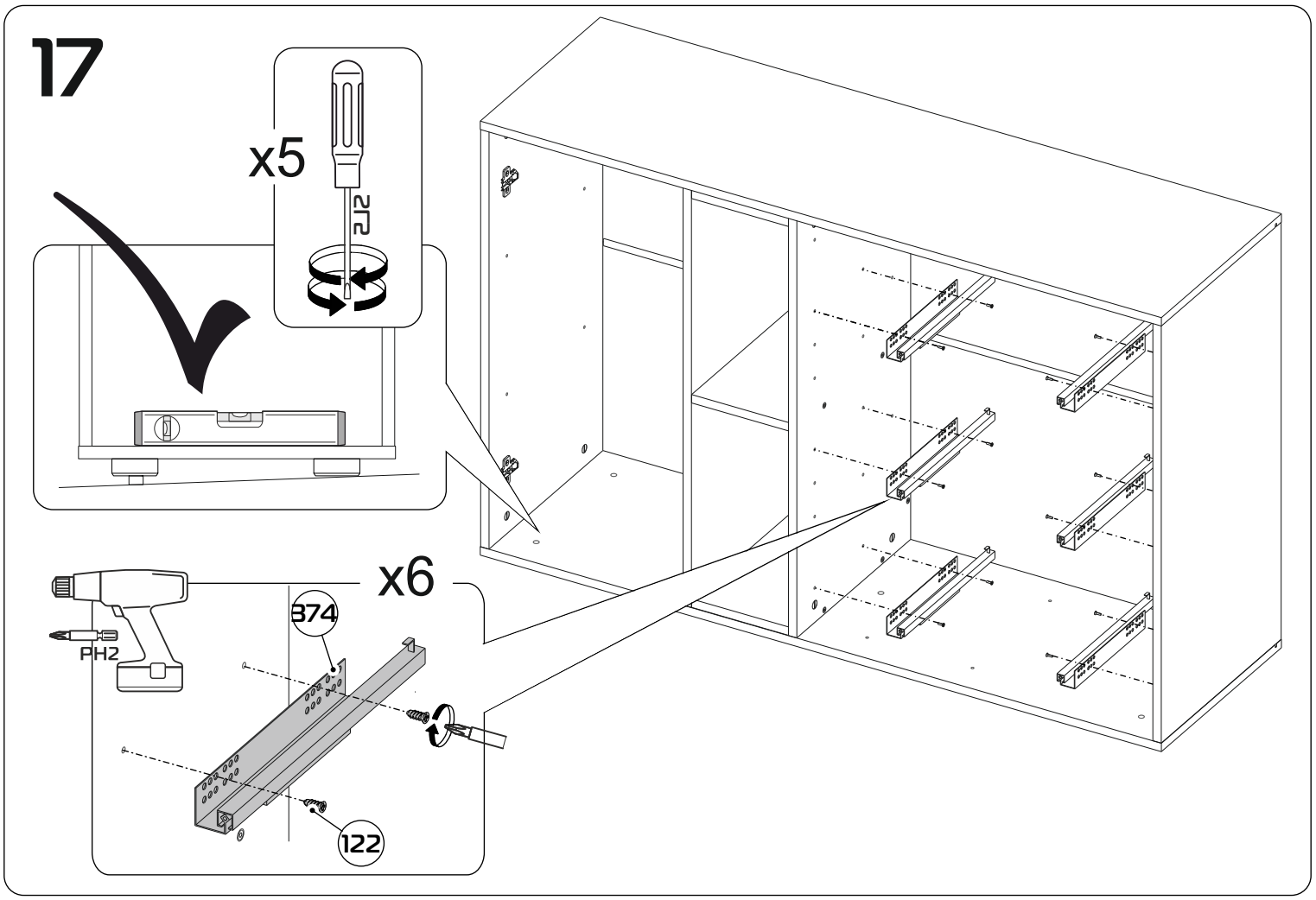
17
x5
212
x6
374
PH2
122

18

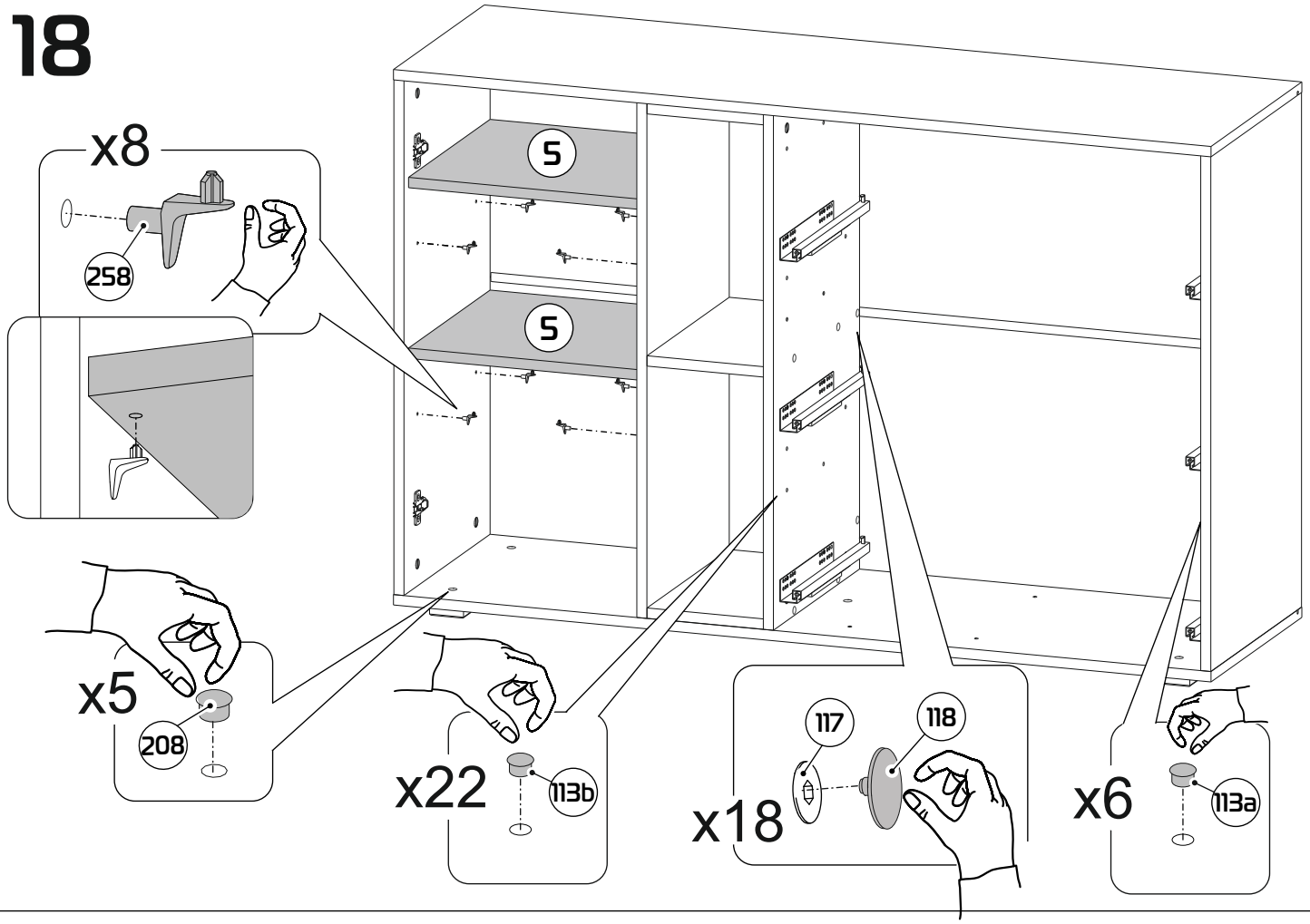
x8
258
5
5
x5
208
x22
113b
117
118
x18
x6
113a

19

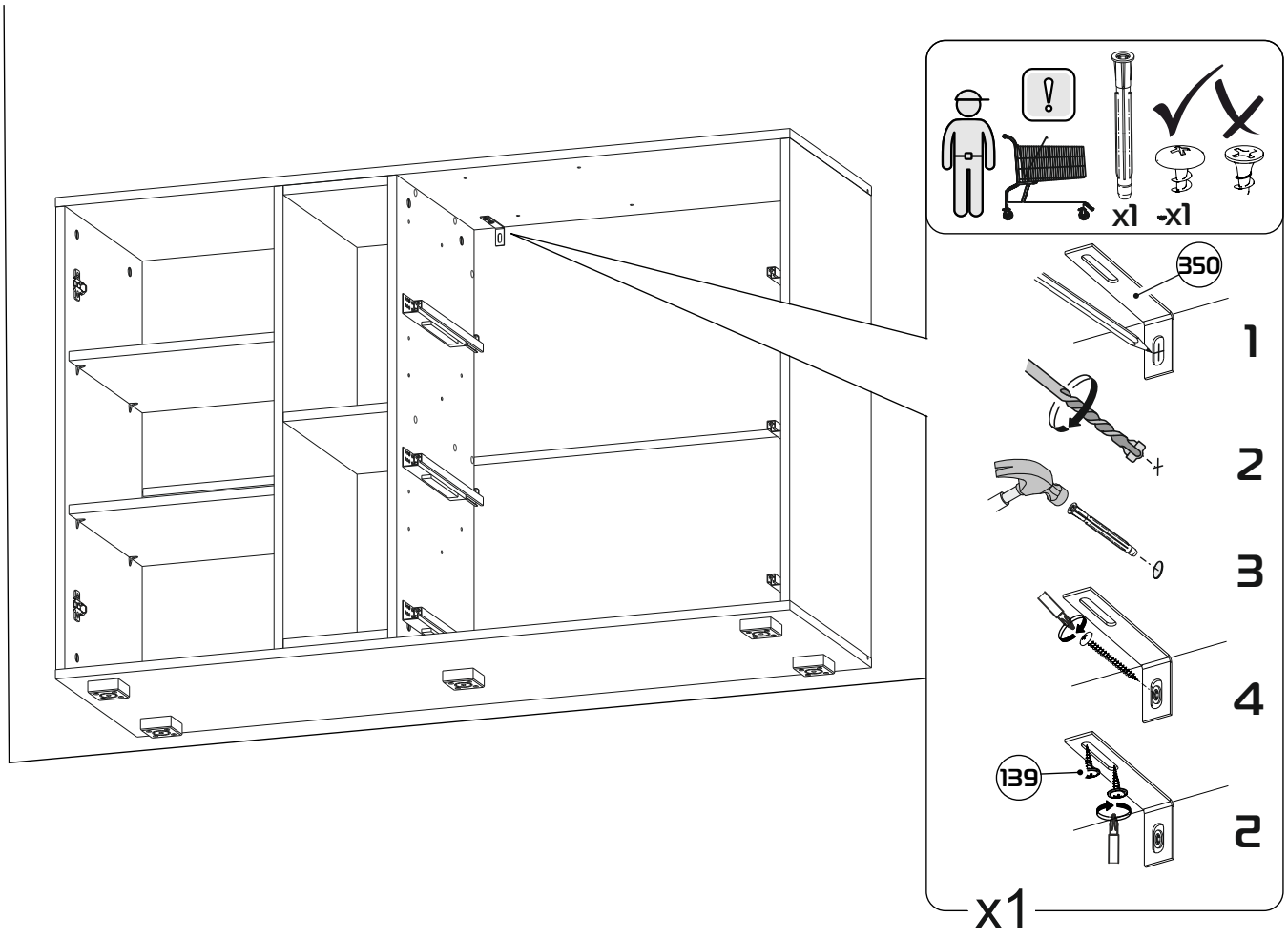
x1
-x1
350
1
2
3
4
139
2
x1

20

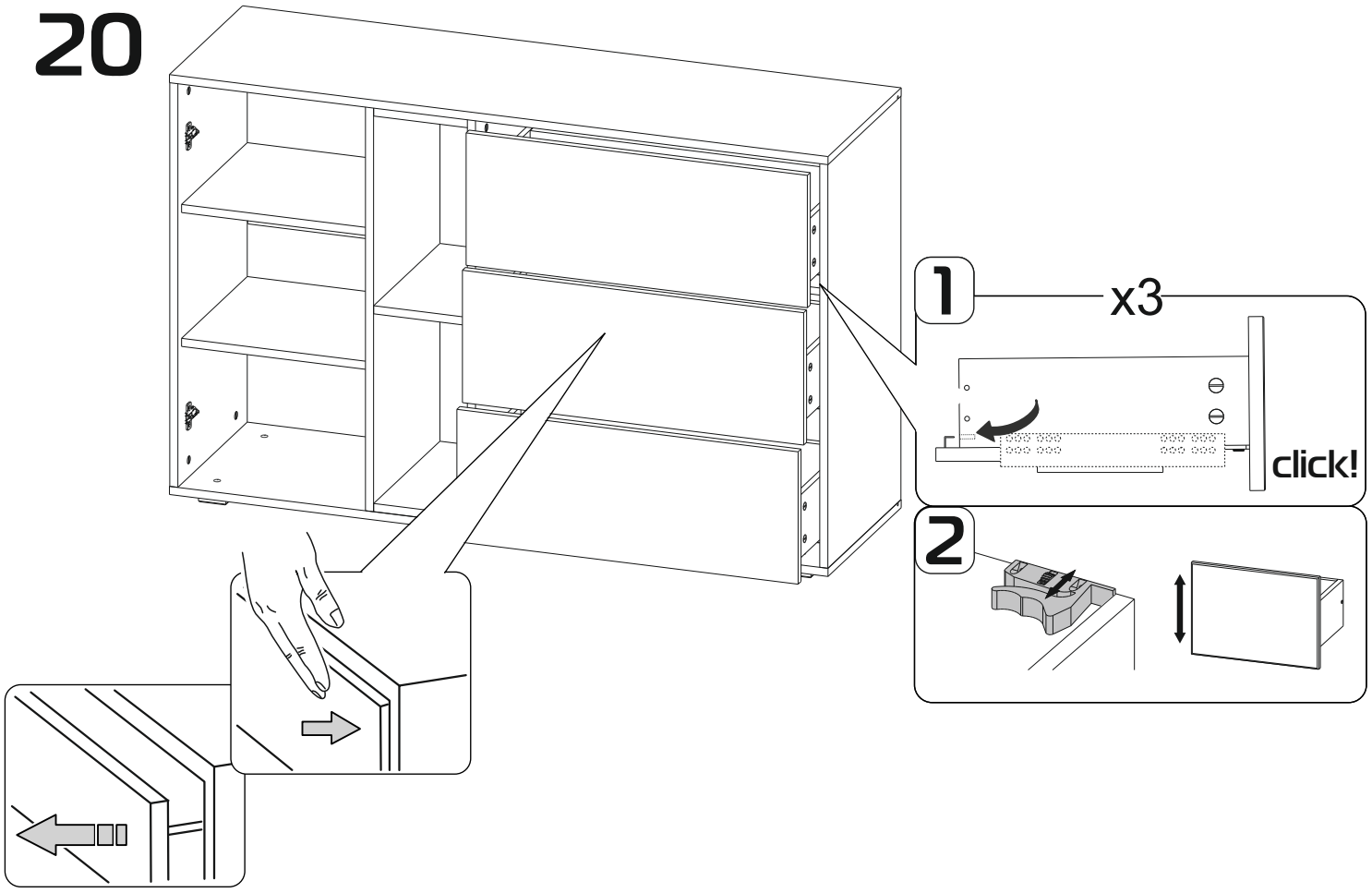

21

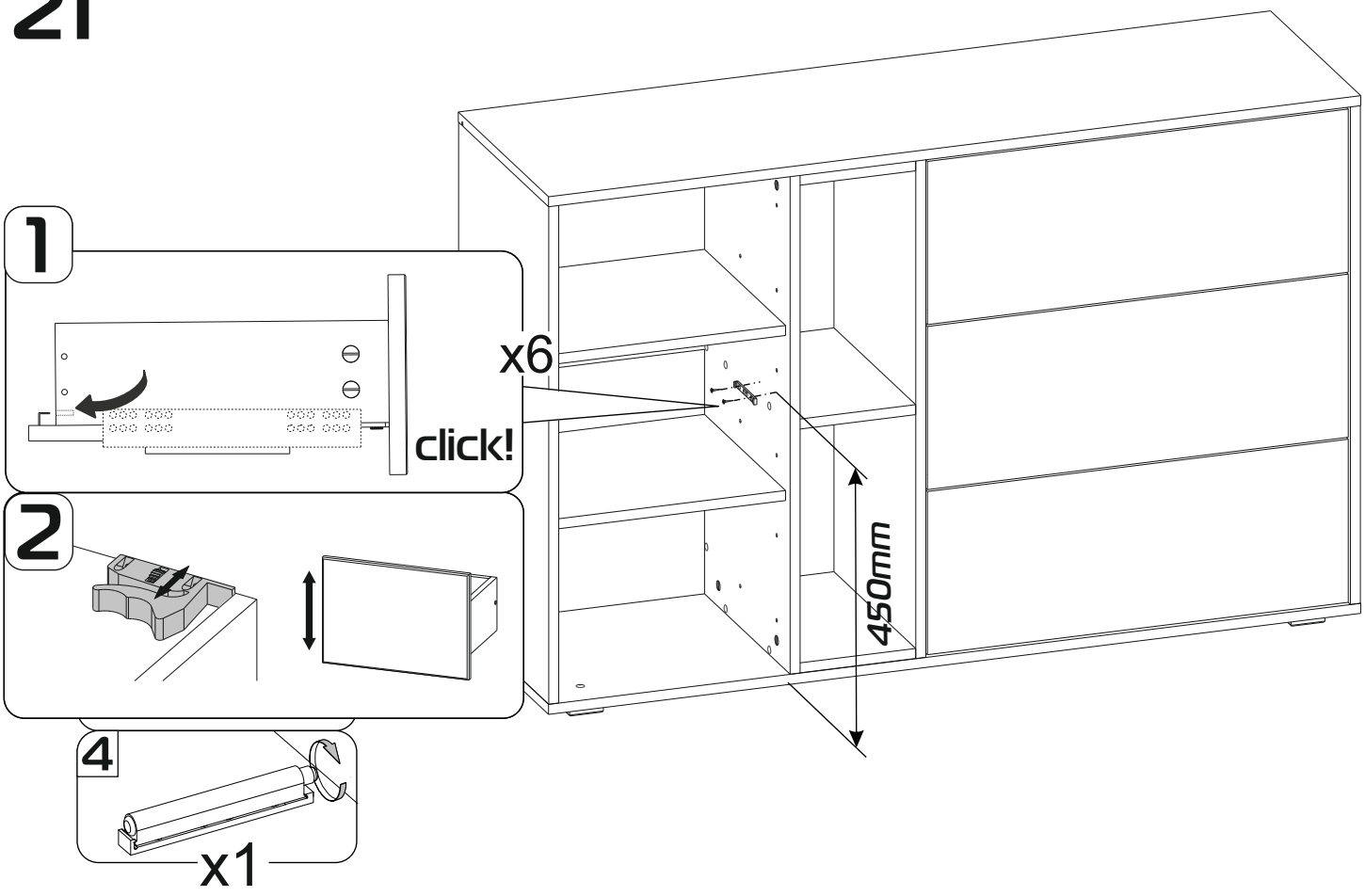

22

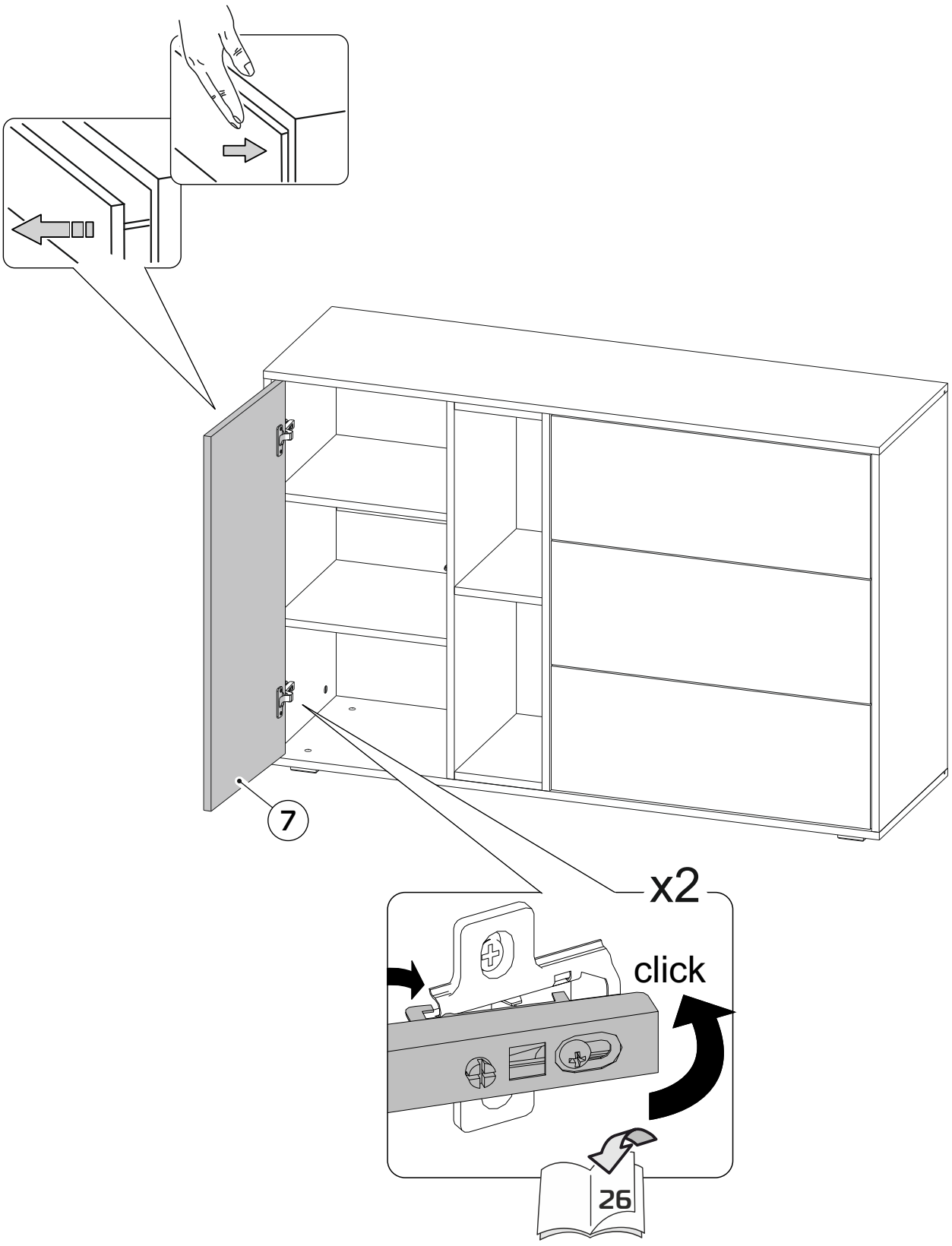

РЕГУЛИРОВКА ПЕТЕЛЬ

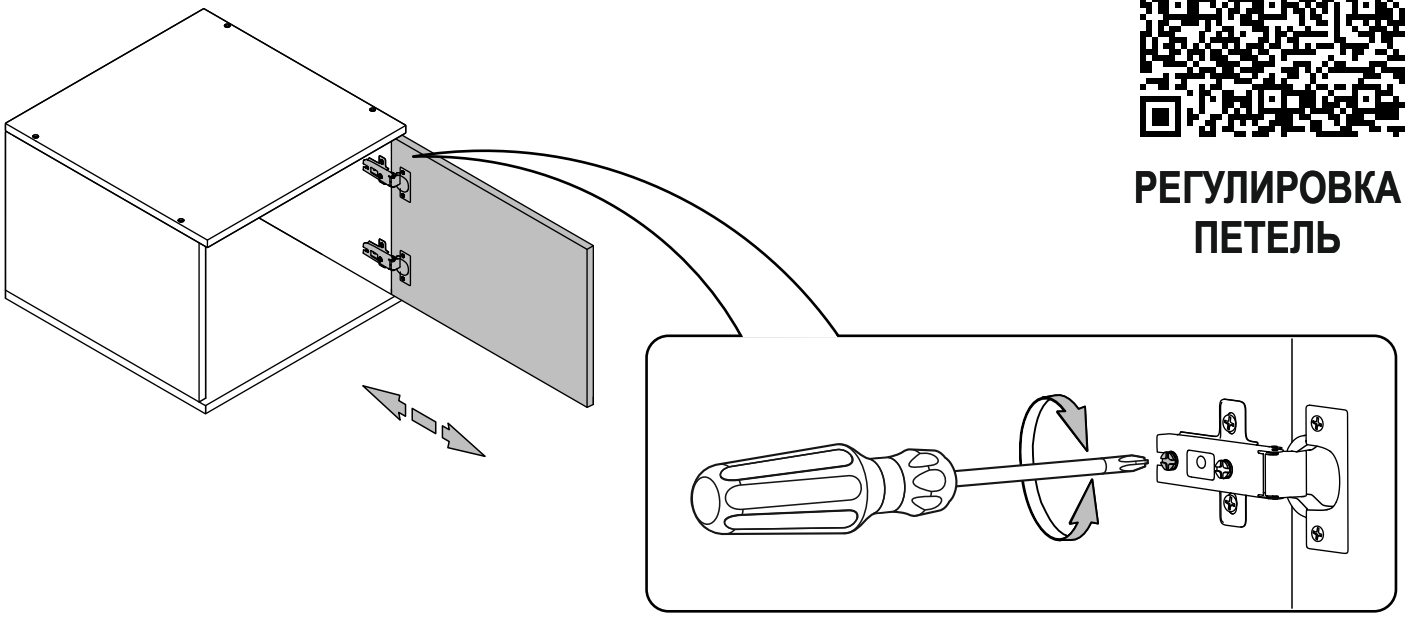

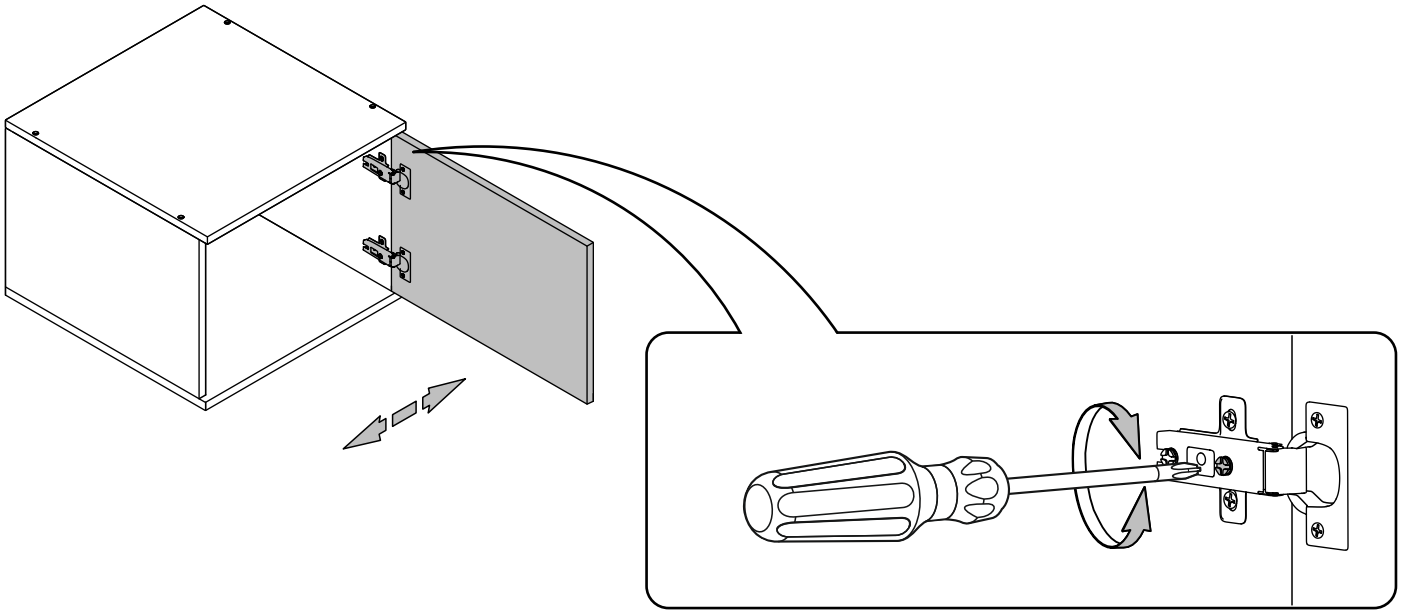

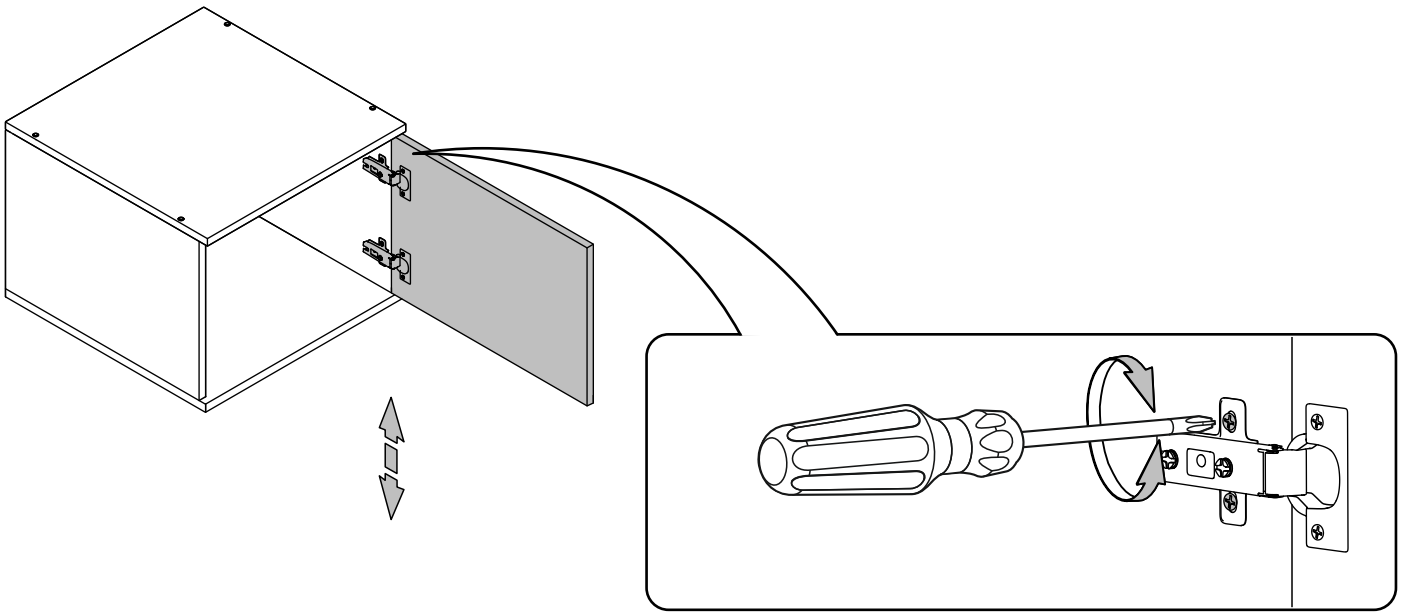

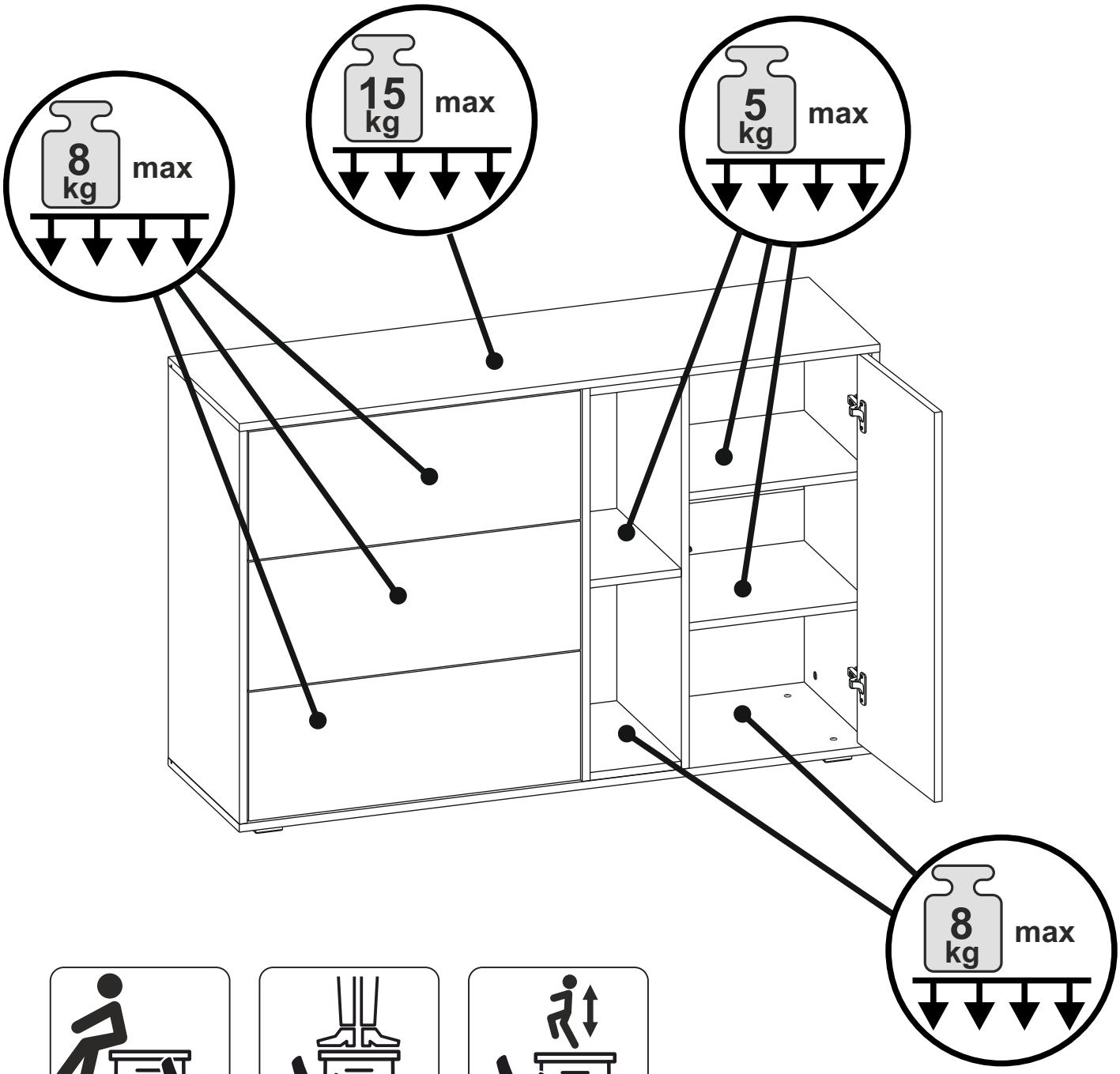
8 kg max
15 kg max
5 kg max
8 kg max

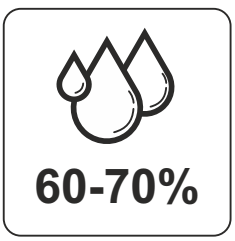
60-70%

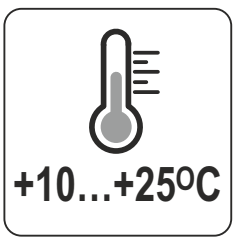
+10...+25°C

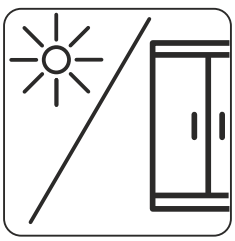

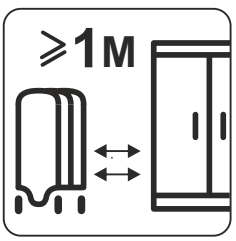
⩾1м

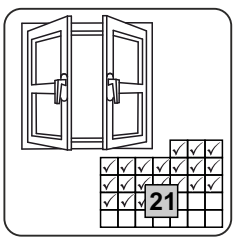
21









