ДЖАСТИН
JUSTIN

РЕГУЛИРОВКА ПЕТЕЛЬ

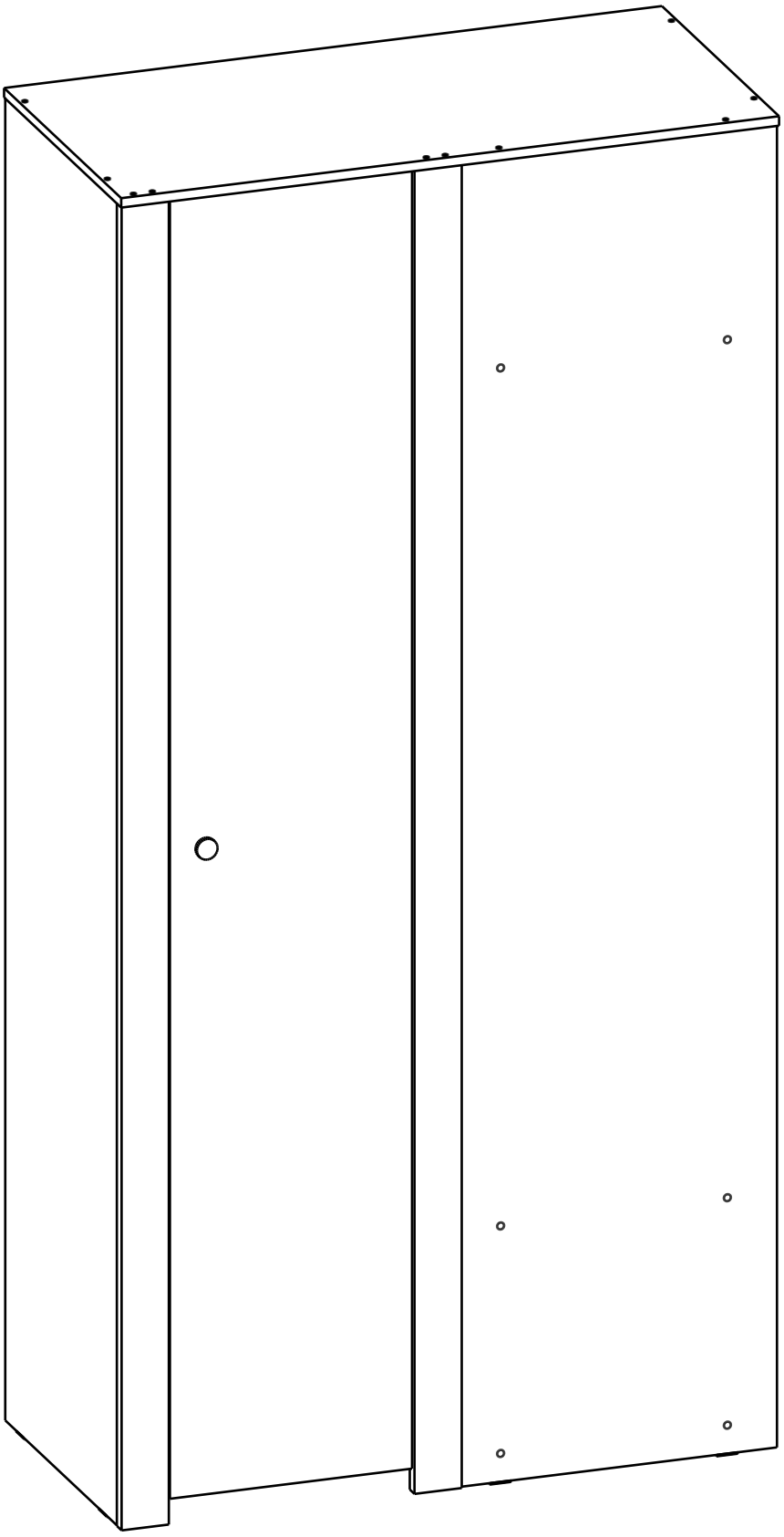

mobi-mebel.ru

Внимание!
Важная информация. Внимательно изучите её перед эксплуатацией изделия.
- Используйте изделие только по прямому назначению.
- Сборку изделия производите только в полном соответствии с прилагаемой инструкцией.
- Изделие может опрокинуться и нанести тяжёлые телесные повреждения. Прикрепите его к стене. Для крепления к стене используйте крепёж, подходящий для материала стен Вашего дома. Если Вы не уверены какой тип крепления подходит для материала стен, обратитесь к специалисту или в специализированный магазин.
- При эксплуатации дверей и выдвижных ящиков не прилагайте чрезмерных усилий.
- Рекомендуется ремонт механизмов трансформации доверить квалифицированным специалистам.
- Будьте осторожны при обращении с деталями из стекла. Избегайте ударных нагрузок. Из-за поврежденных краев и царапин на поверхности, стекло может внезапно треснуть и (или) разбиться.

Требования по эксплуатации изделия и меры предосторожности

Срок, в течение которого мебель сохраняет красоту и исправность, в значительной степени зависит от условий её хранения и эксплуатации. Придерживаясь некоторых простых практических советов, Вы сможете поддерживать в наилучшем состоянии все элементы Вашей мебели.

Свет
Не допускайте прямого воздействия солнечных лучей на мебель. Продолжительное прямое воздействие света на некоторые участки может вызвать изменение их цветовых характеристик по сравнению с другими участками, которые меньше подвергались воздействию.

Температура
Высокие значения тепла или холода, а также внезапные перепады температуры могут серьезно повредить мебель или её части. Мебель не должна располагаться ближе одного метра от источников тепла, нагревательных приборов. Рекомендуемая температура воздуха для хранения и эксплуатации
от +10 до +25 °С. Не допускайте попадания на мебель горячих предметов (утюги, посуда с кипятком и пр.), а также продолжительного воздействия вызывающих нагревание излучений (свет мощных ламп, микроволновые излучатели и т. п.).

Влажность
Рекомендуемая относительная влажность местонахождения мебели 60 - 70%. Не следует поддерживать в течение продолжительного времени условия крайней влажности и (или) сухости, а тем более их периодической смены. С течением времени такие условия могут повлиять на целостность мебели и её части. Если такие условия были созданы, рекомендуется часто проветривать помещения и по мере возможности пользоваться осушителями или увлажнителями для нормализации влажности.
Не размещайте мебель вблизи влажных и сырых стен, предметов.

Агрессивные среды и абразивные материалы
Ни в коем случае не допускайте воздействие на мебель агрессивных жидкостей (кислот, щелочей, растворителей и т.п.), содержащих такие жидкости продуктов и их паров. Подобные вещества и их соединения являются химически активными, реакция с ними может повлечь негативные последствия для Вас и Вашего имущества. Также стоит помнить, что некоторые специфические моющие (чистящие) составы (средства) могут содержать высокую концентрацию агрессивных химических веществ и (или) абразивные составы. Применение подобных моющих (чистящих) составов (средств) недопустимо.

Запах
От новой мебели может исходить естественный запах материалов, из которых она изготовлена. Запах может сохраняться в течении 3 недель с момента сборки. Для снижения интенсивности запаха рекомендуется:
- для мягкой мебели – пропылесосить изделие и проветрить помещение.
- для корпусной мебели – протирать тканью, смоченной мягким моющим средством, вытирать чистой сухой тканью и проветривать помещение, предварительно открывая все дверцы и ящики изделия.

Данные действия необходимо повторять 3-4 раза в день.

Уход за мебелью
Всегда содержите поверхности мебели в полной сухости. При необходимости, протирайте поверхности мебели сухой мягкой тканью (фланель, сукно, войлок и т.п.). Рекомендуется очищать мебель как можно скорее после того, как она испачкалась. Если Вы оставите загрязнение на некоторое время, то заметно повышается опасность образования разводов, пятен и повреждений покрытия мебели или её частей. В случае стойких загрязнений рекомендуется использовать специальные очистители. Внимательно изучайте инструкцию моющего средства: средство должно подходить под тип покрытия Вашей мебели. Недопустимо применение моющих средств, содержащих абразивные вещества. Недопустимо применение соды, стиральных порошков и прочих средств, не предназначенных для ухода за мебелью. Уход за поверхностями должен осуществляться специализированными моющими средствами.
Для устранения пыли с поверхностей мягких частей мебели используйте пылесос со специальными насадками для чистки мебели. Не размещайте и не перемещайте на поверхностях мебели предметы, имеющие острые углы, кромки, выступающие острые детали.

Эксплуатация
Нагрузка на мебель и её части (полки, ящики, сидения и пр.) не должна превышать установленных производителем норм, указанных в конце инструкции по сборке.
Не рекомендуется вставать на мебель, прыгать, подвергать повышенным динамическим нагрузкам.
Рекомендуется периодически проверять плотность резьбовых соединений крепления механизмов трансформации и подтягивать их при необходимости.
При появлении скрипов в механизмах трансформации их следует смазывать специализированной смазкой.
При использовании механизма трансформации строго соблюдайте данную инструкцию, избегайте излишних усилий, рывков, перекосов элементов механизма.

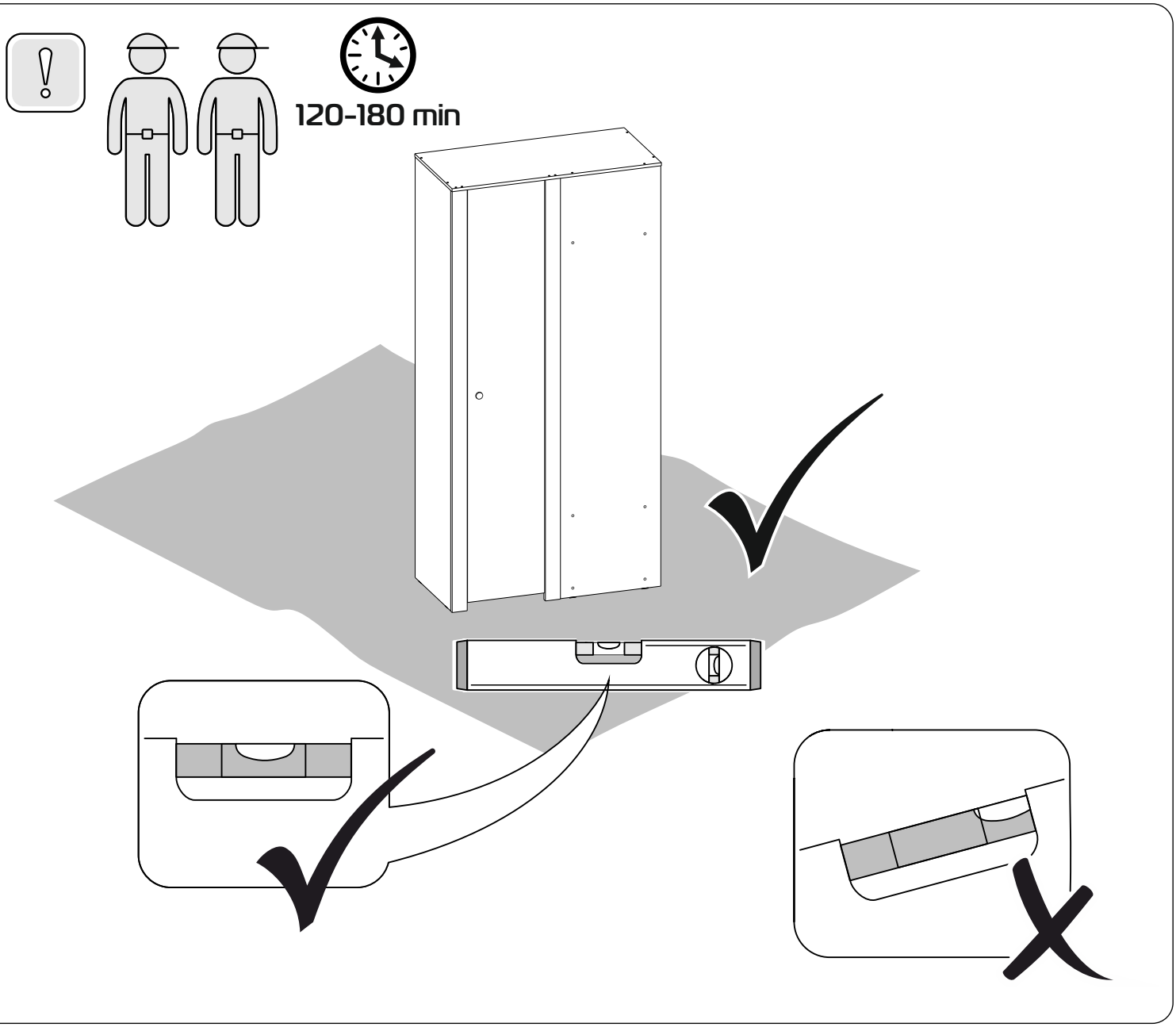
120-180 min

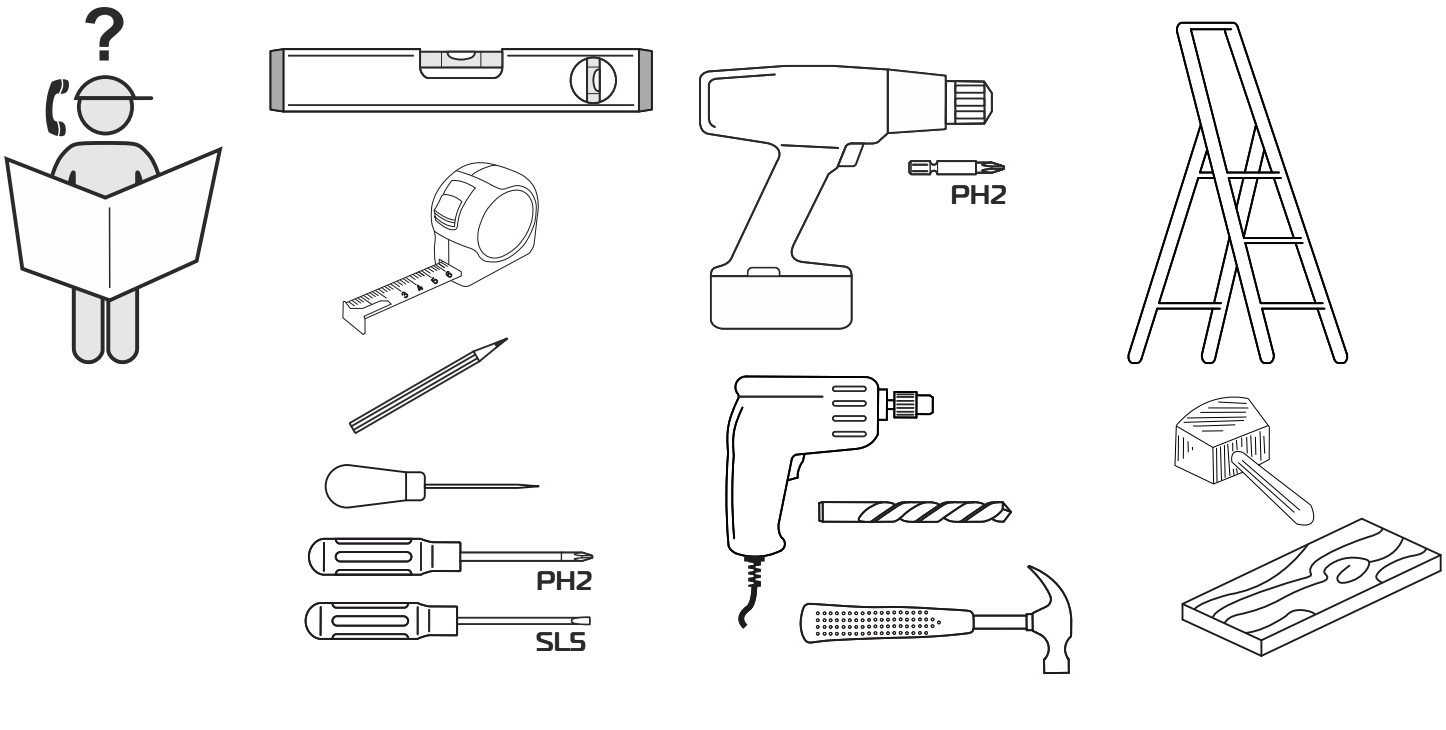
PH2
PH2
SL5

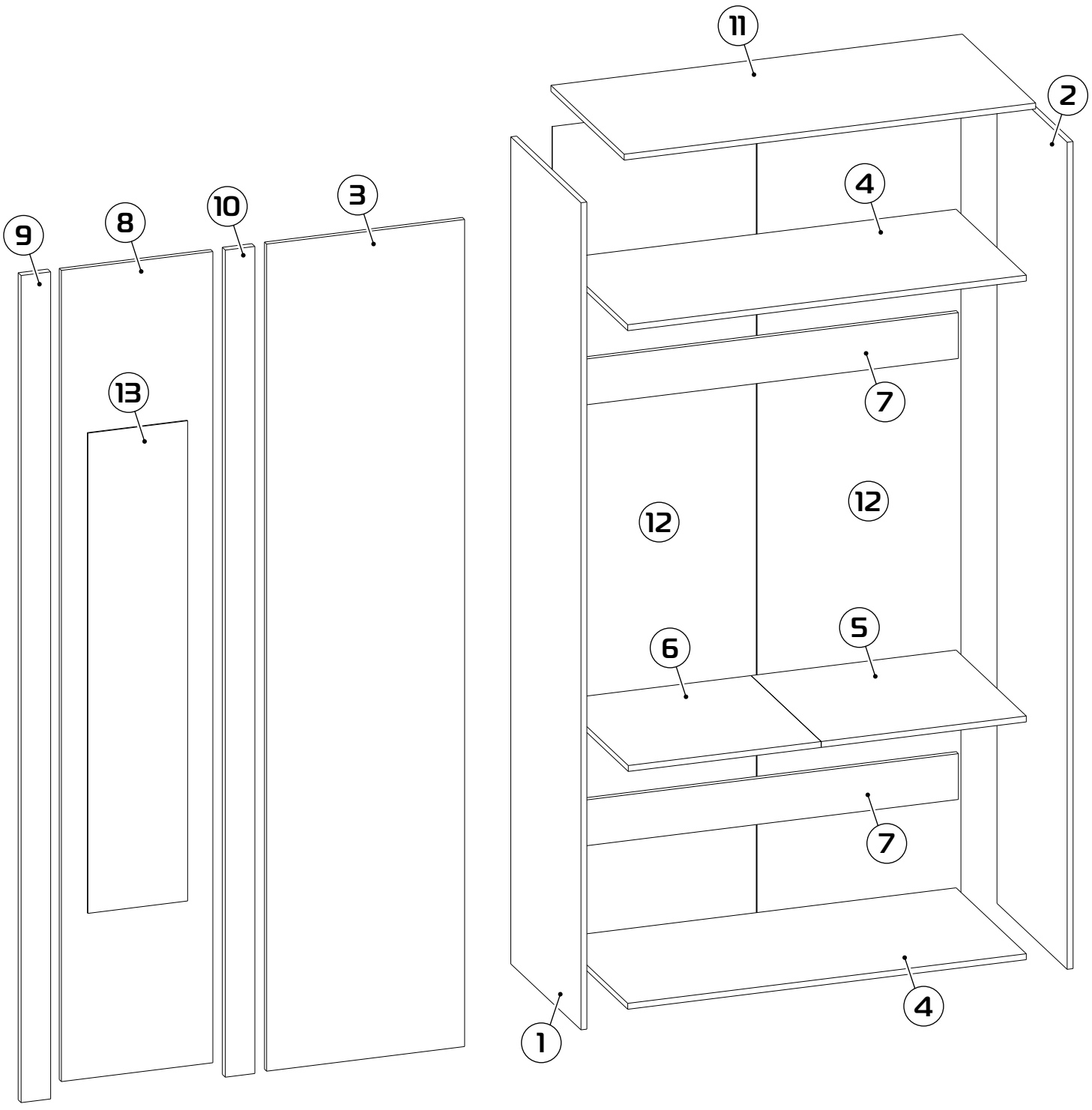

1. 2239x522x16 (x1)
2. 2239x522x16 (x1)
3. 2239x536x16 (x1)
4. 1079x522x16 (x2)
5. 555x522x16 (x1)
6. 522x522x16 (x1)
7. 1079x124x16 (x2)
8. 2196x410x16 (x1)
9. 2239x80x22 (x1)
10. 2239x80x22 (x1)
11. 1114x545x16 (x1)
12. 2211x552x3 (x2)
13. 1300x270x4 (x1)

1 : 2

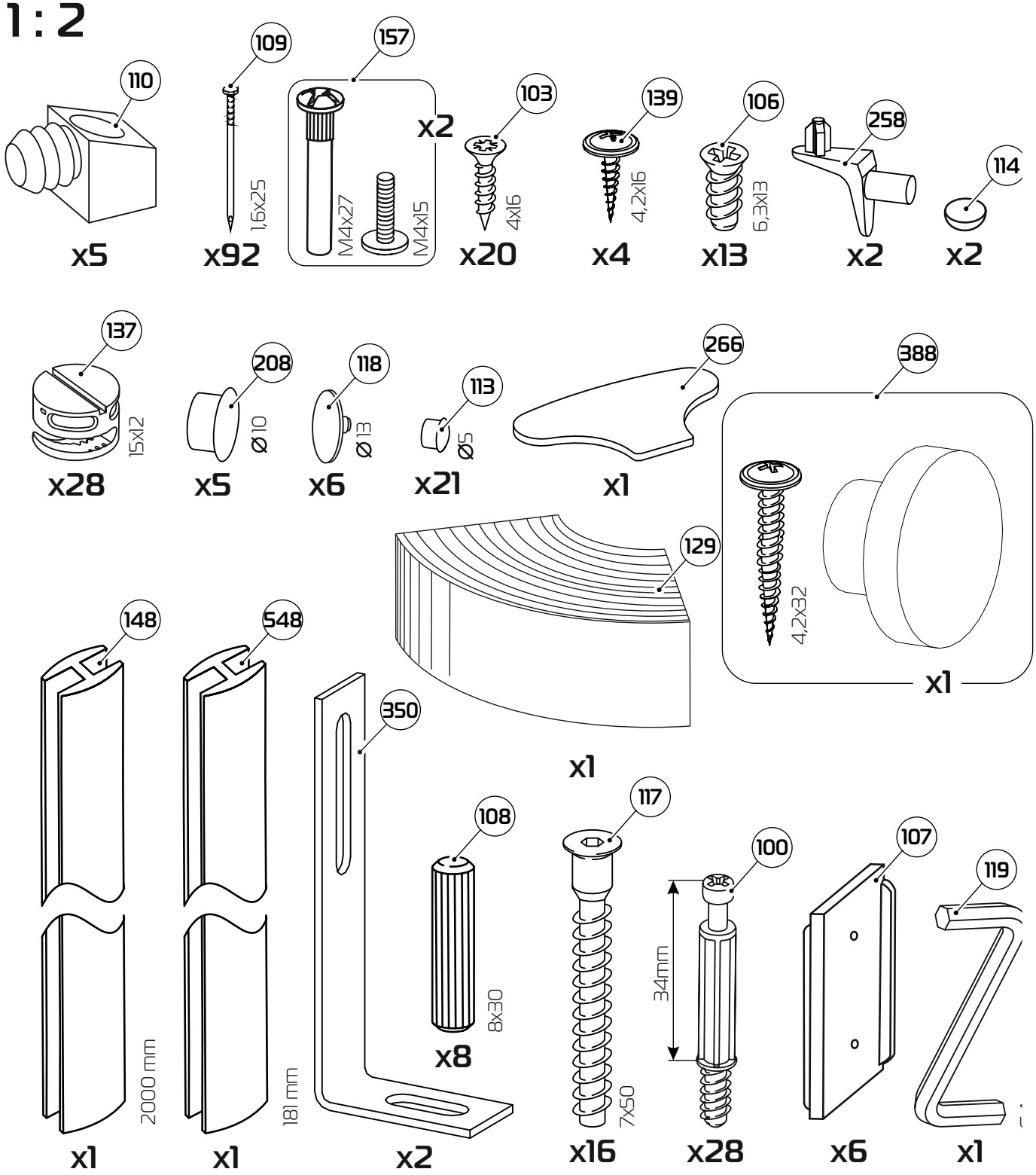
110
x5
109
1,6x25
x92
157
M4x27
M4x15
x2
103
4x16
x20
139
4,2x16
x4
106
6,3x13
x13
258
x2
114
x2
137
15x12
x28
208
Ø10
x5
118
Ø13
x6
113
Ø5
x21
266
x1
388
4,2x32
x1
129
x1
148
2000 mm
x1
548
x1
350
181 mm
x2
108
8x30
x8
117
7x50
x16
100
34mm
x28
107
x6
119
x1

1 : 5

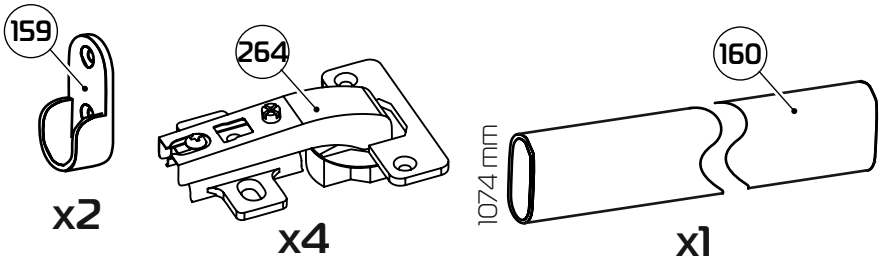
159
x2
264
x4
160
1074 mm
x1

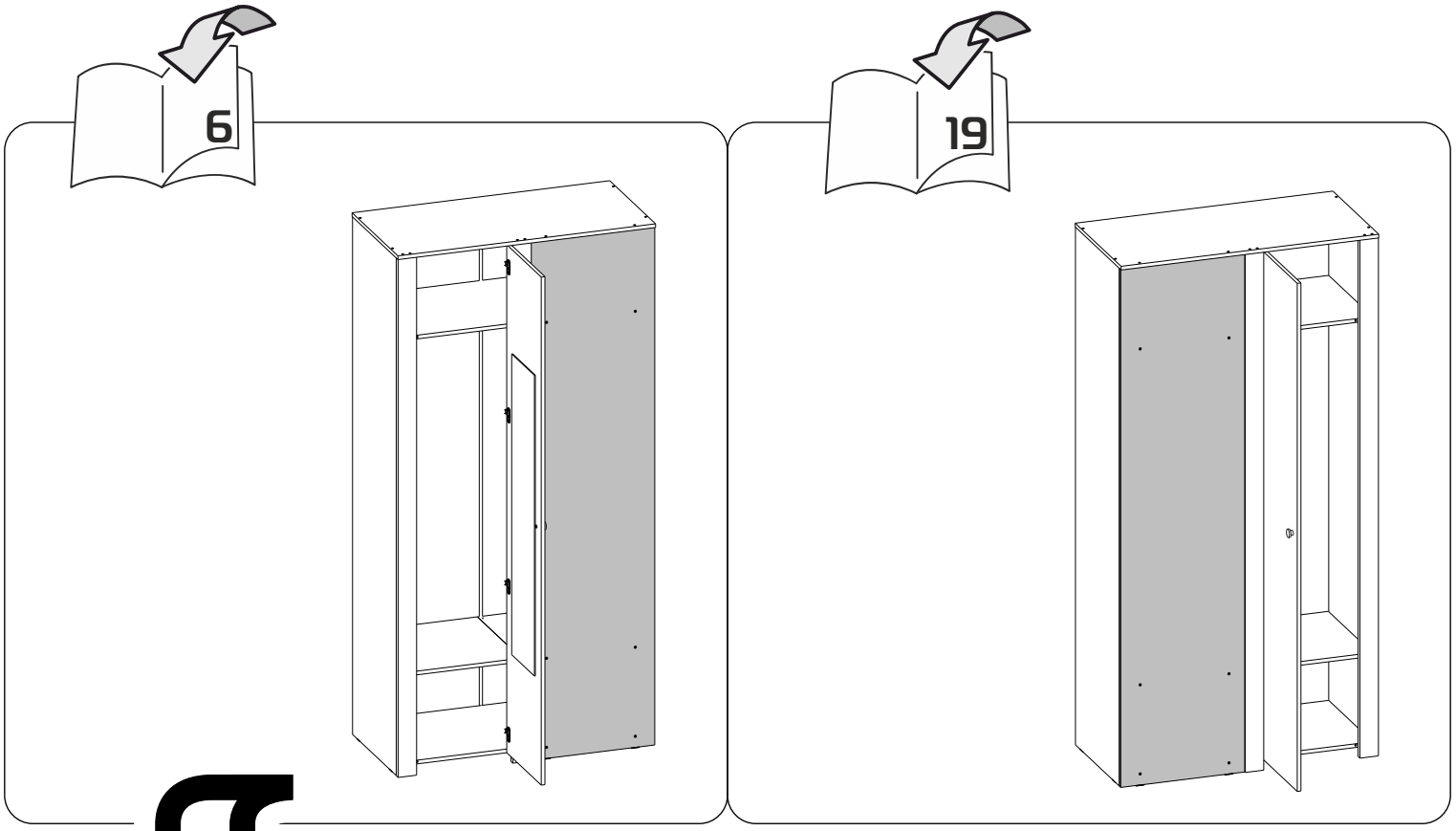
6
19

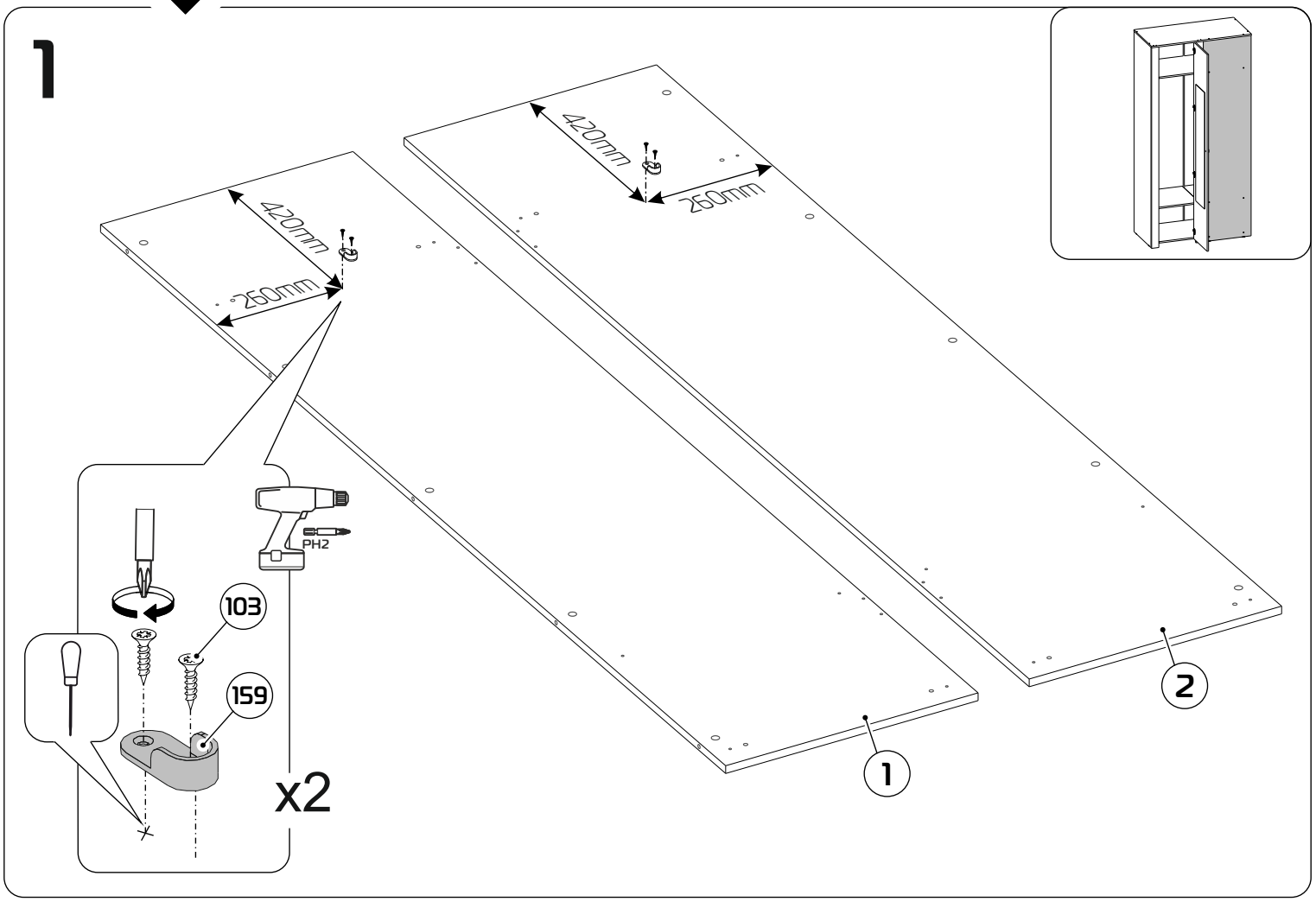
1
420mm
260mm
420mm
260mm
PH2
103
159
x2
1
2

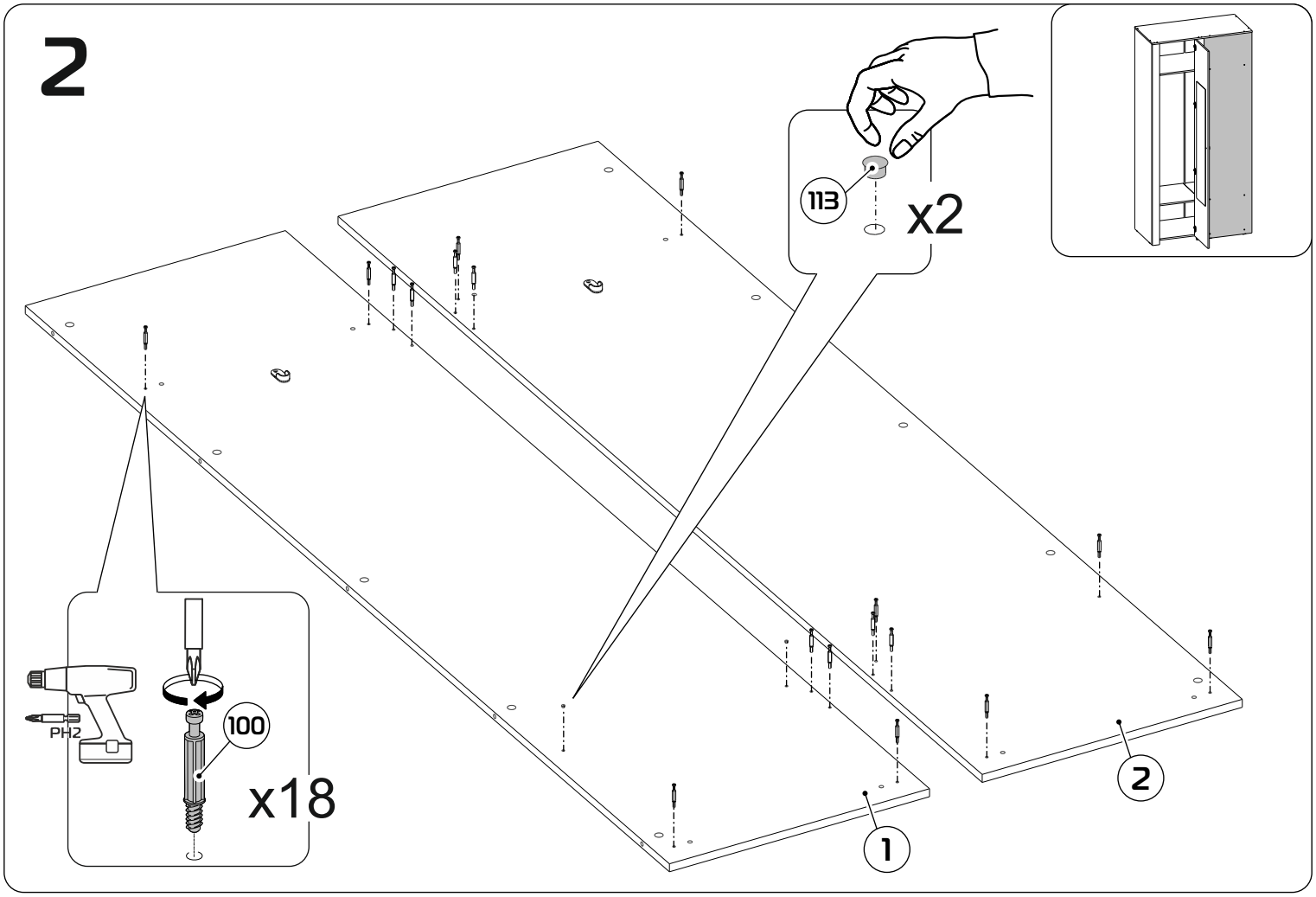
2
113
x2
PH2
100
x18
1
2

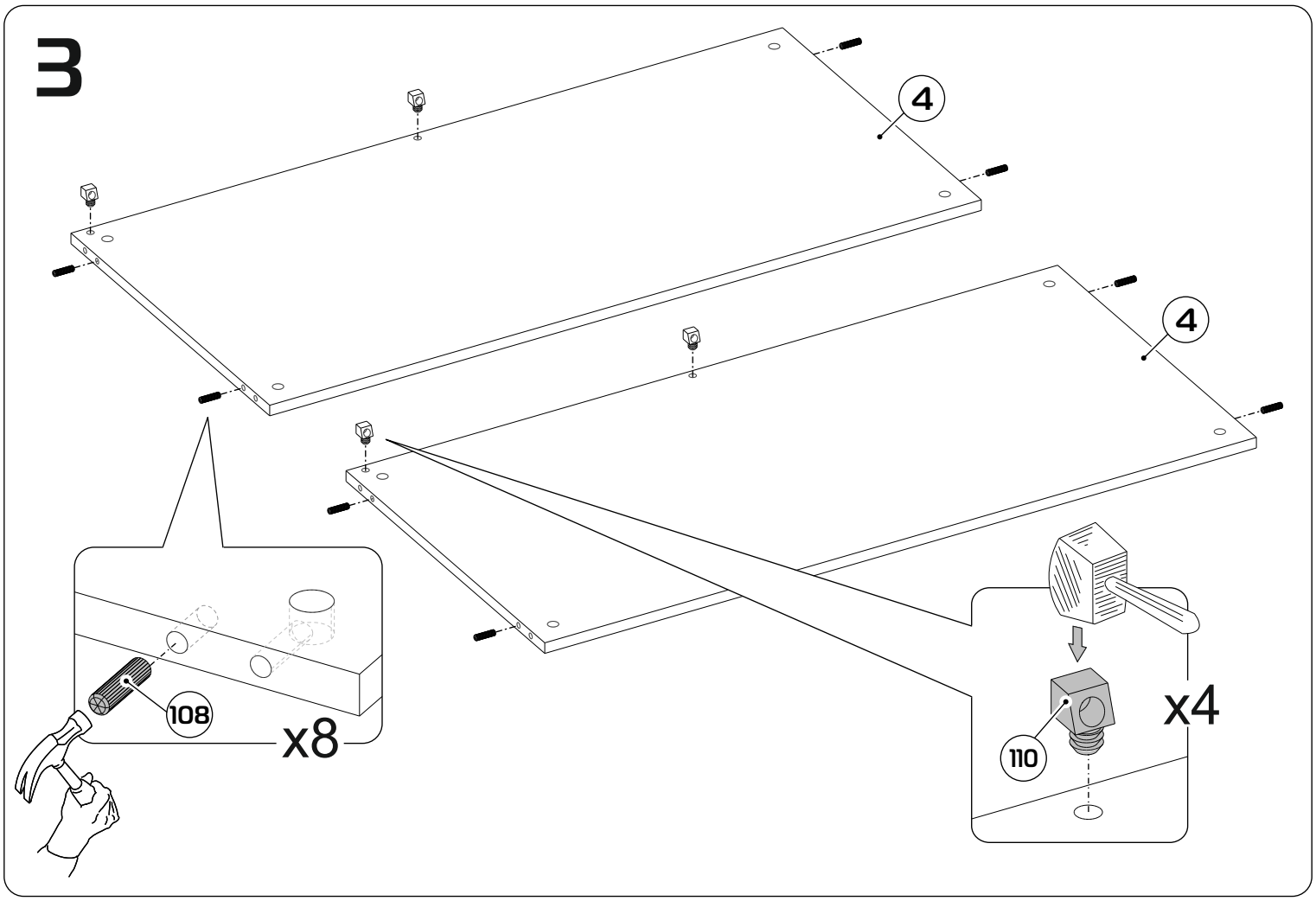
3
4
4
108
x8
110
x4

4

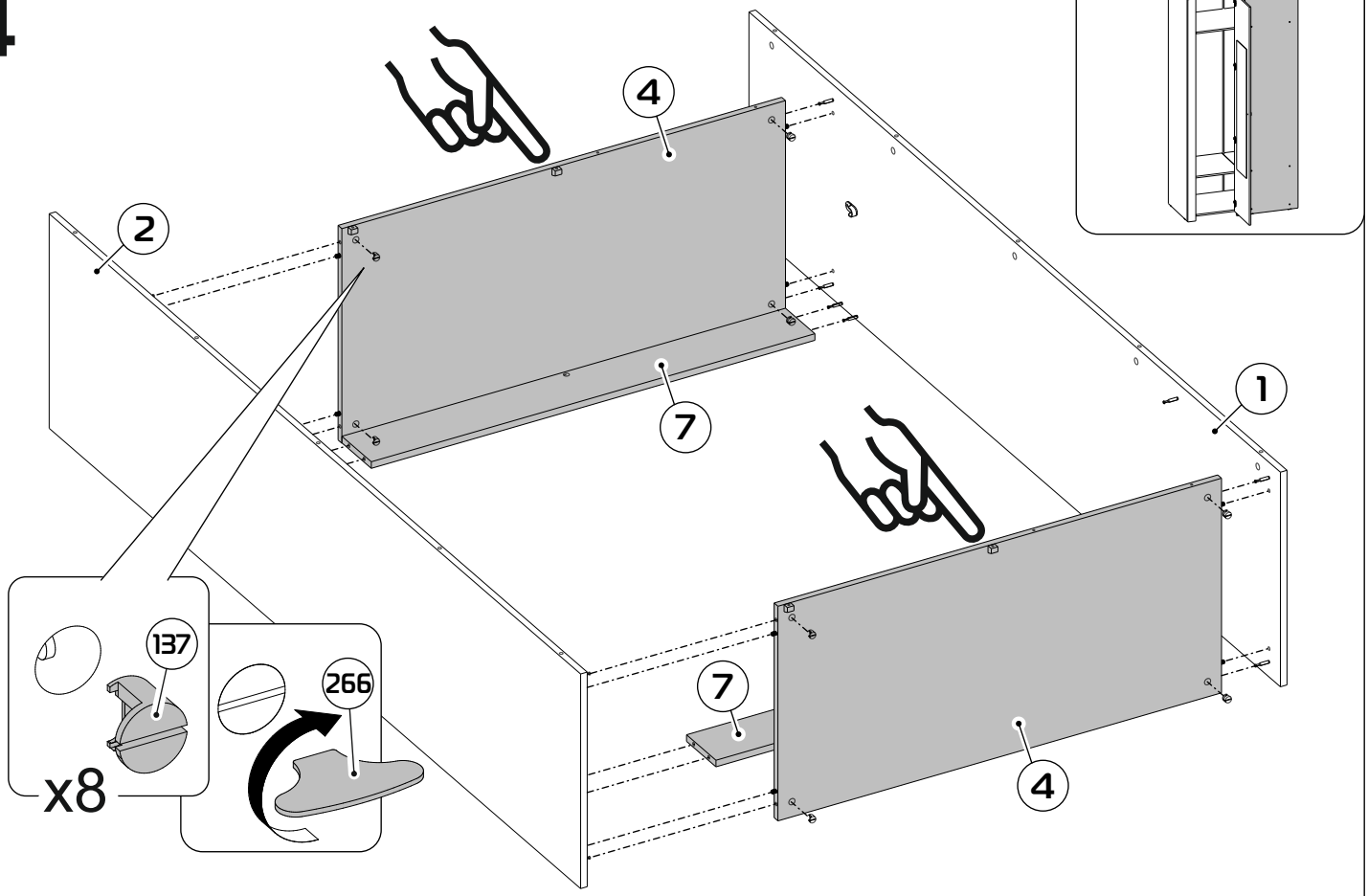

5

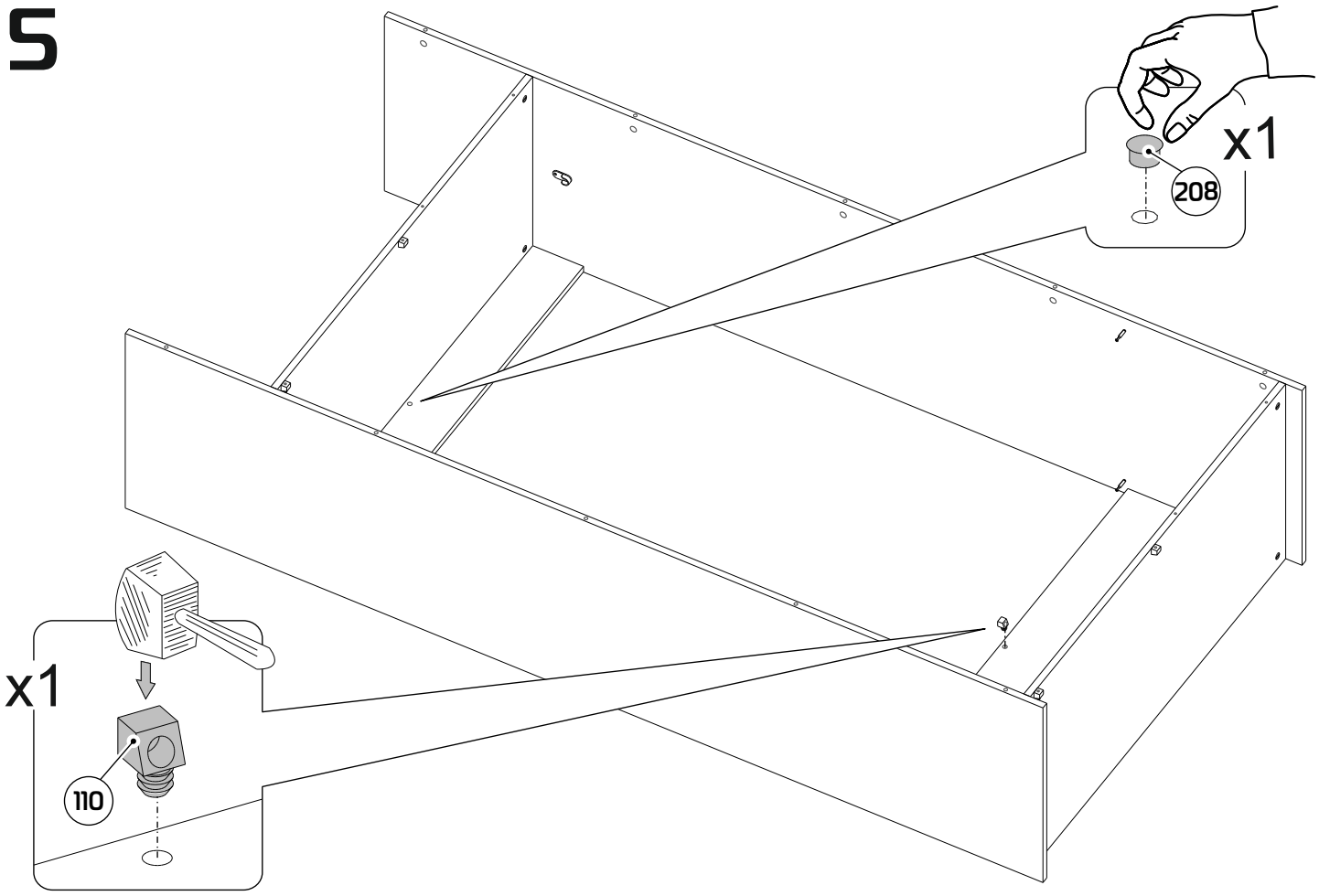

6

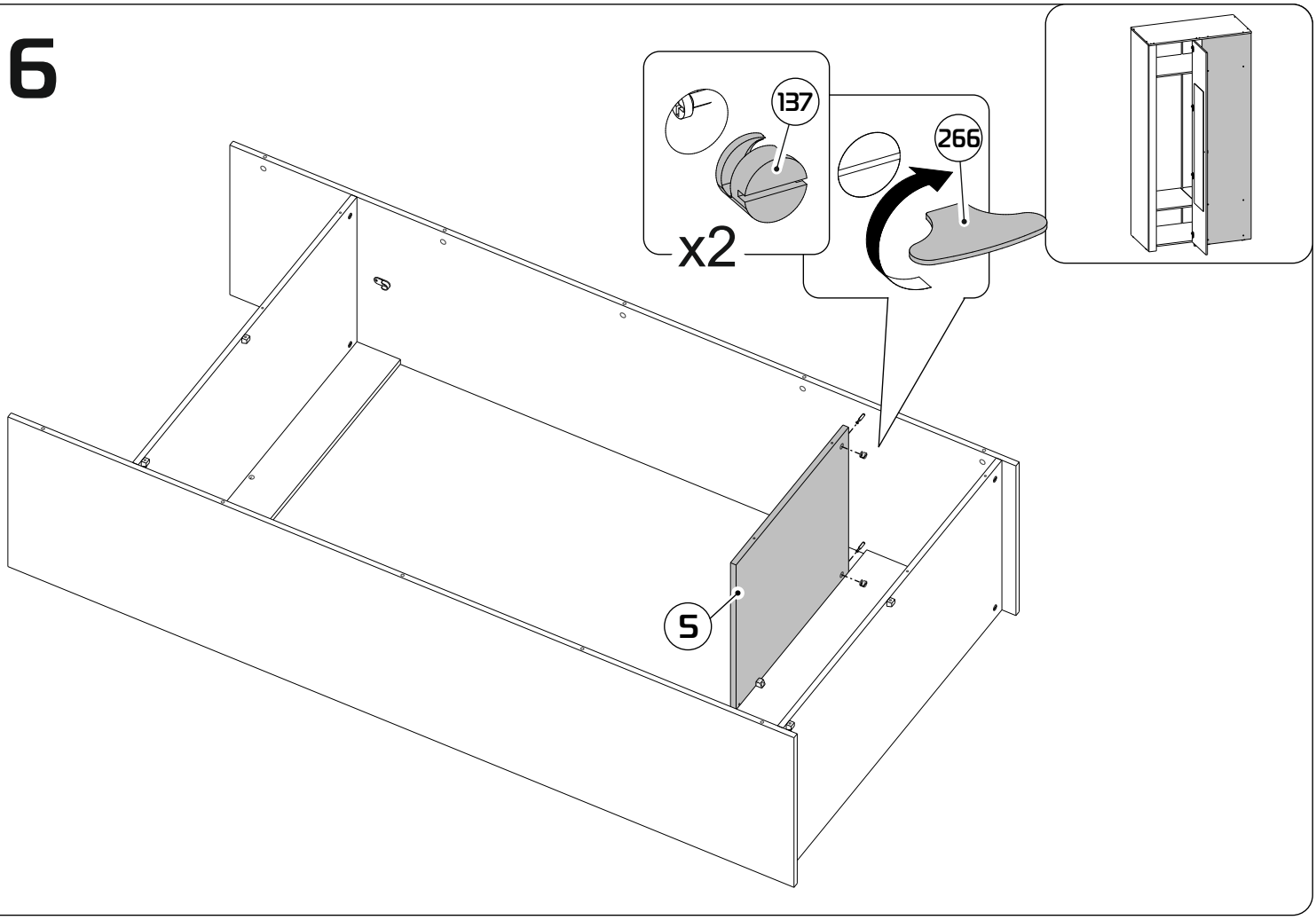

7

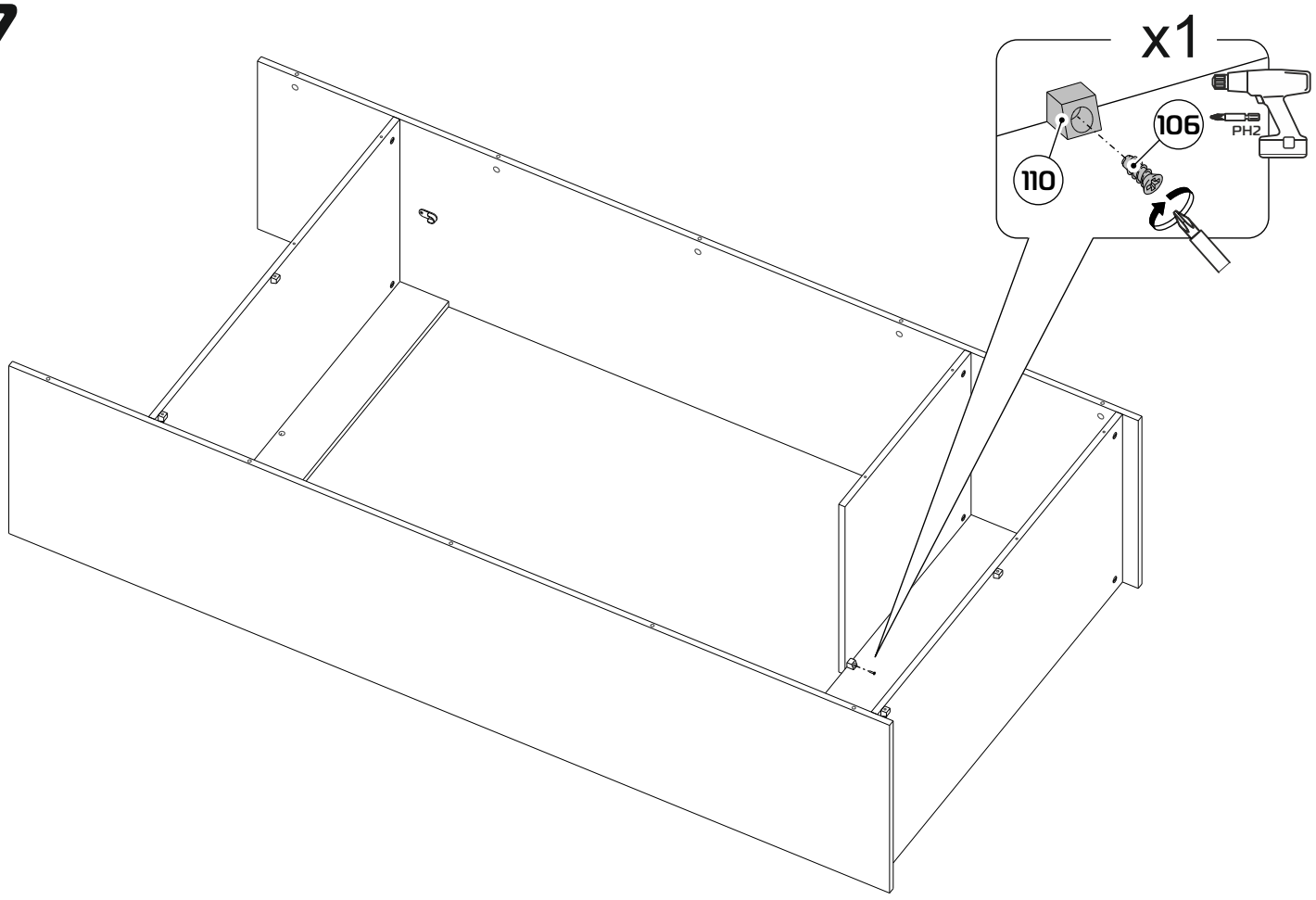

8

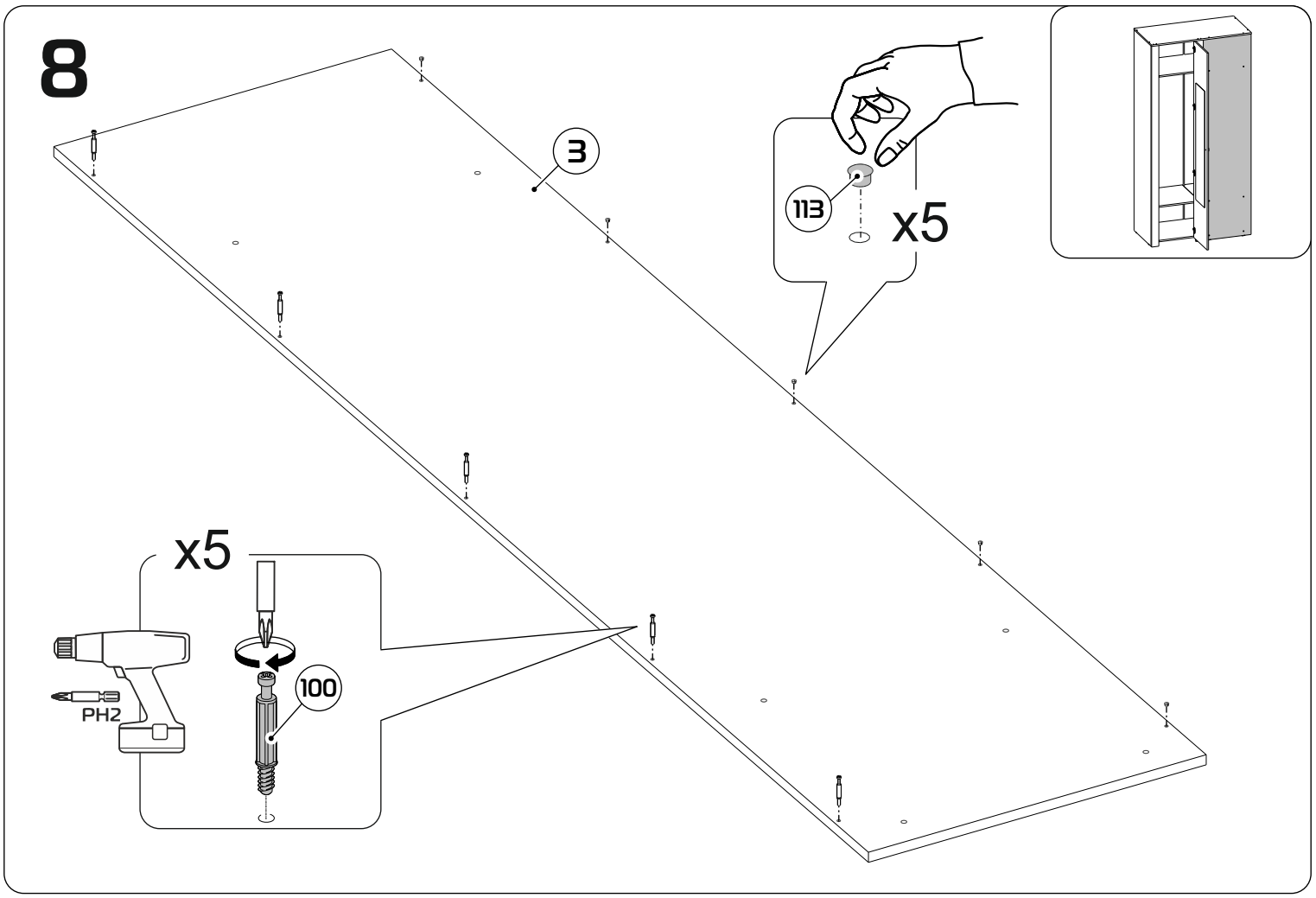

9

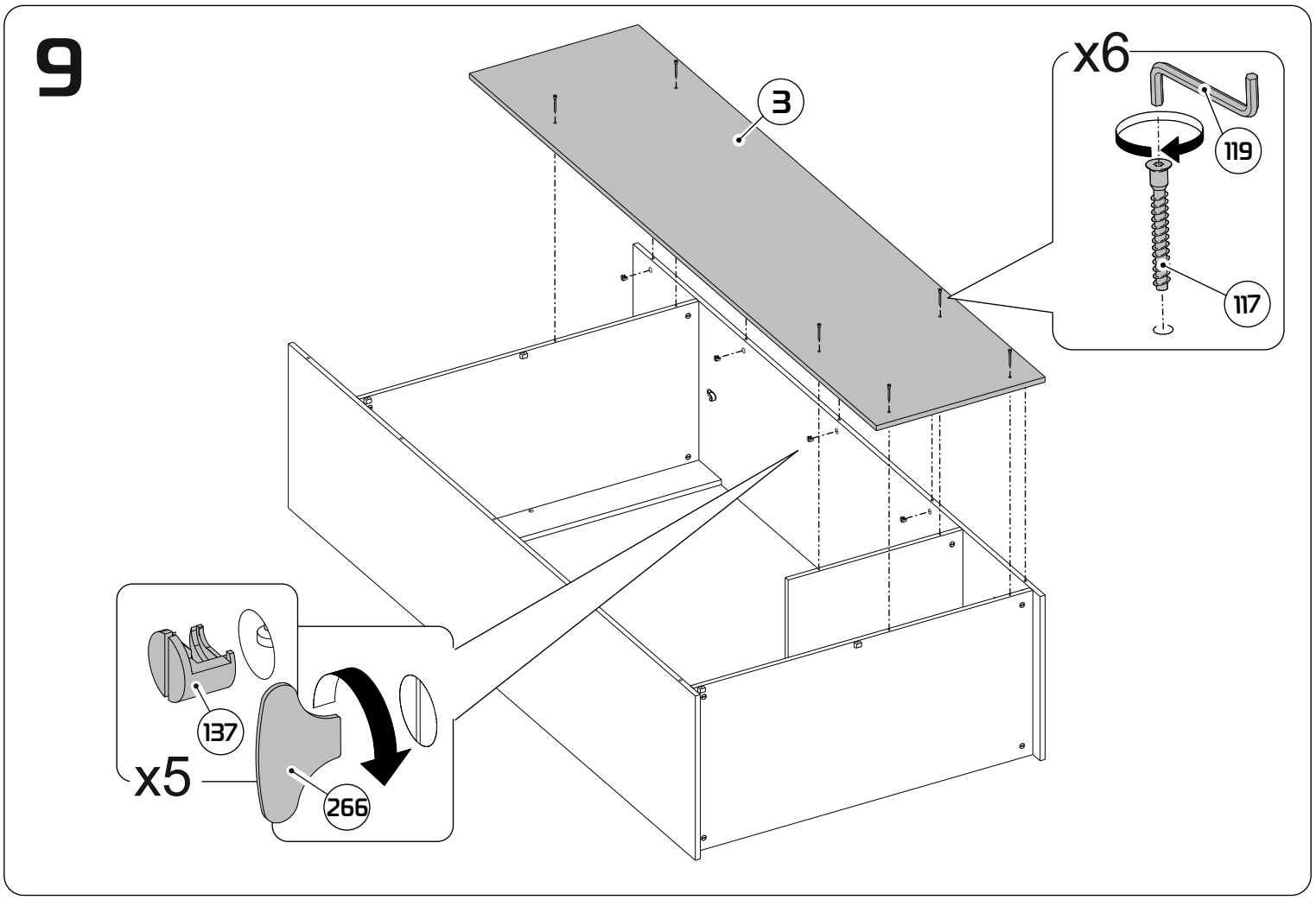

10

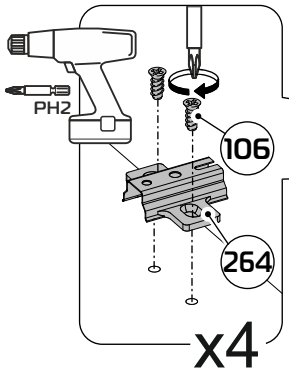

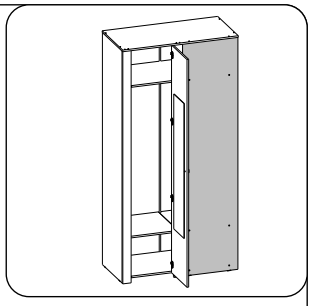

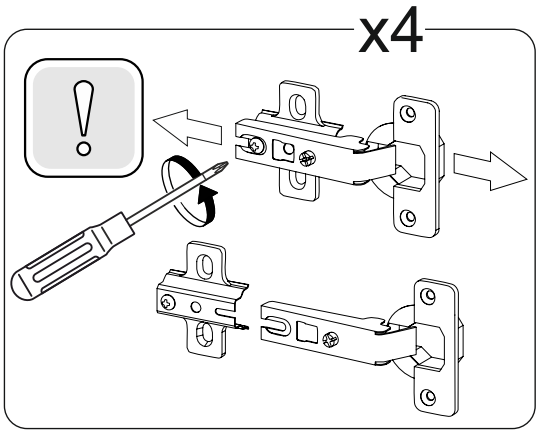

11

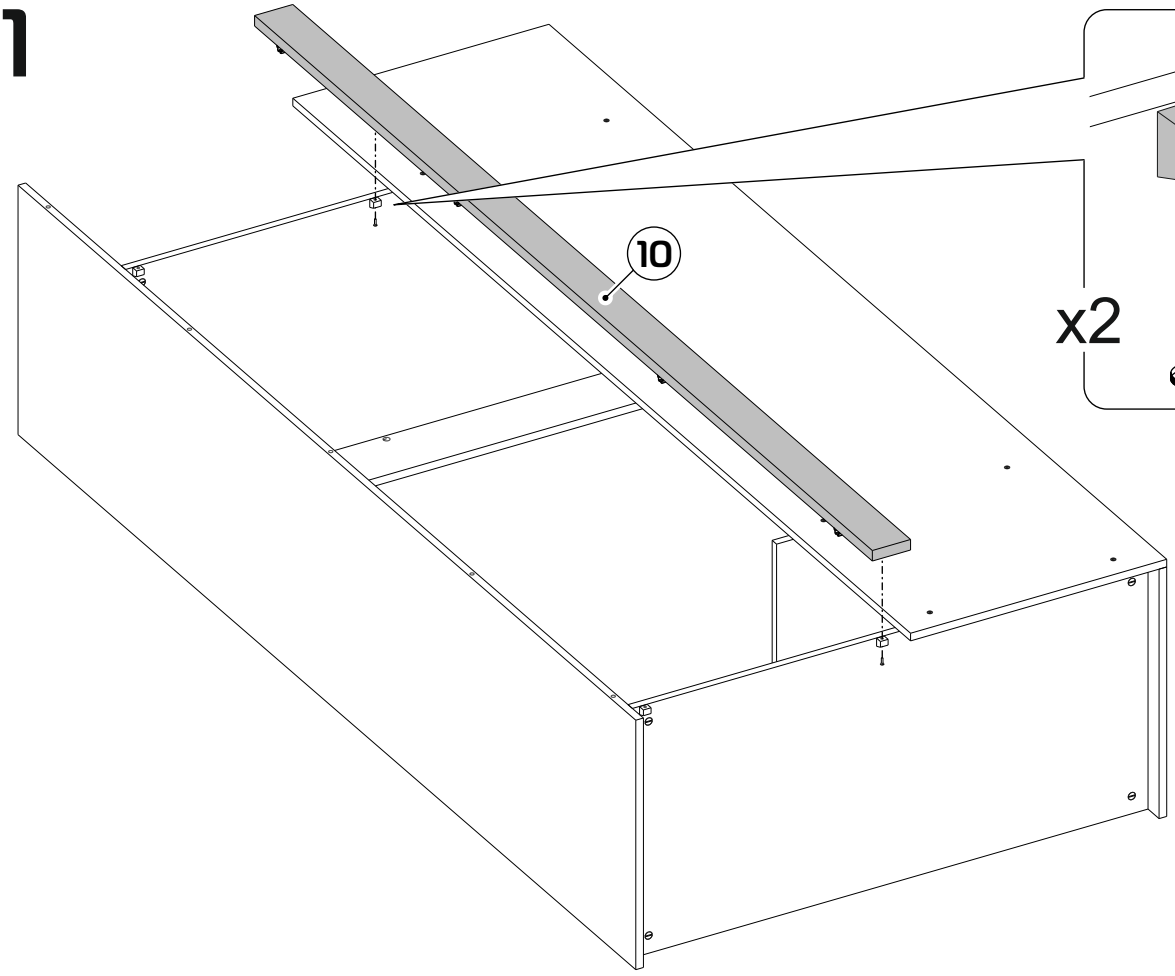

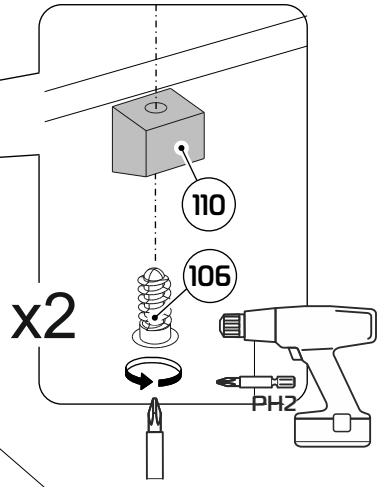

12

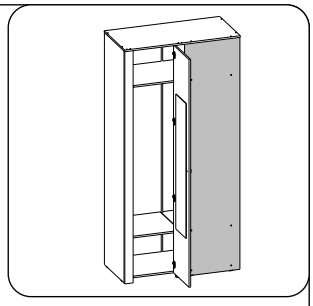

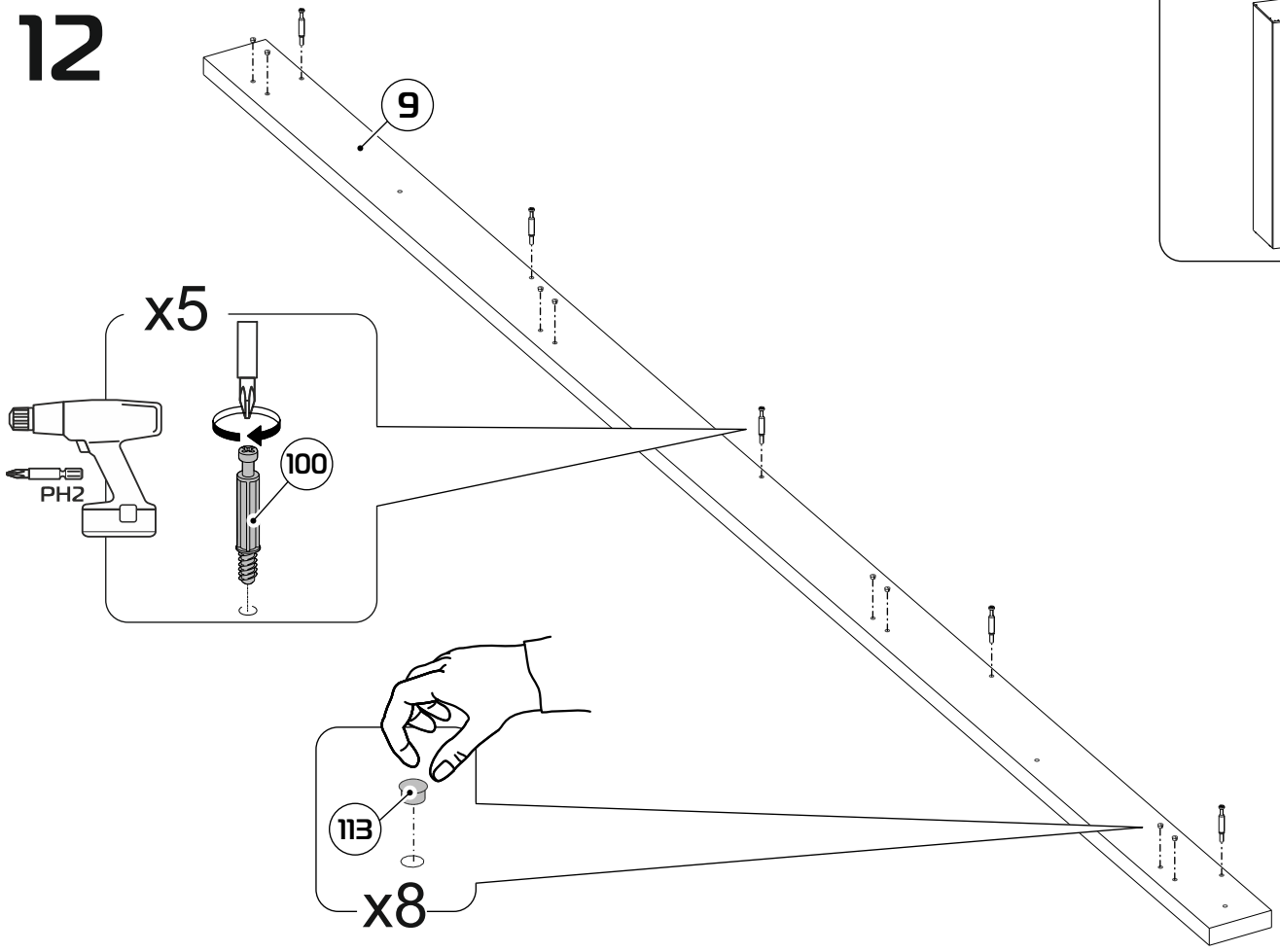

13

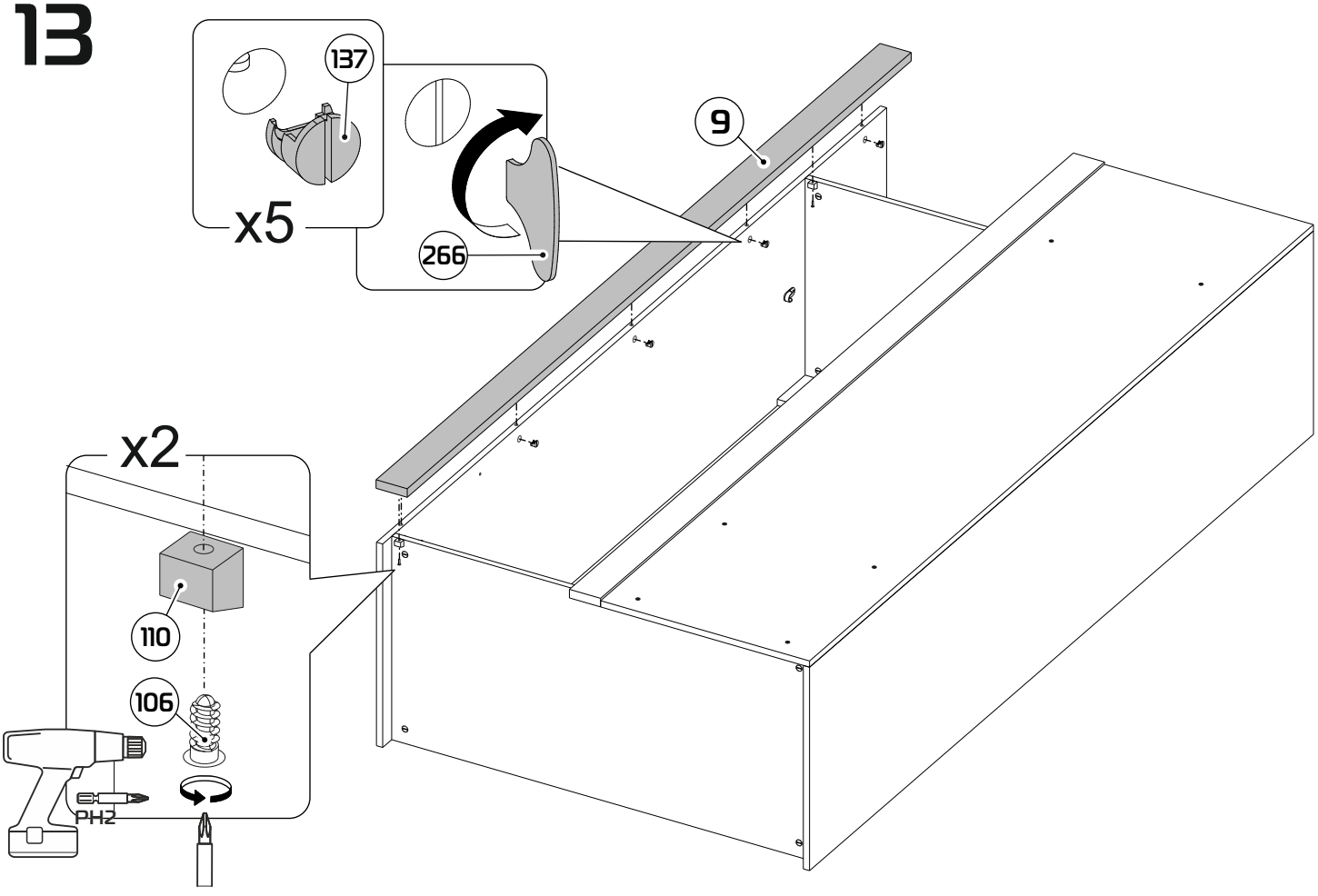

14

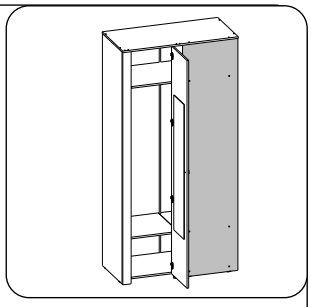

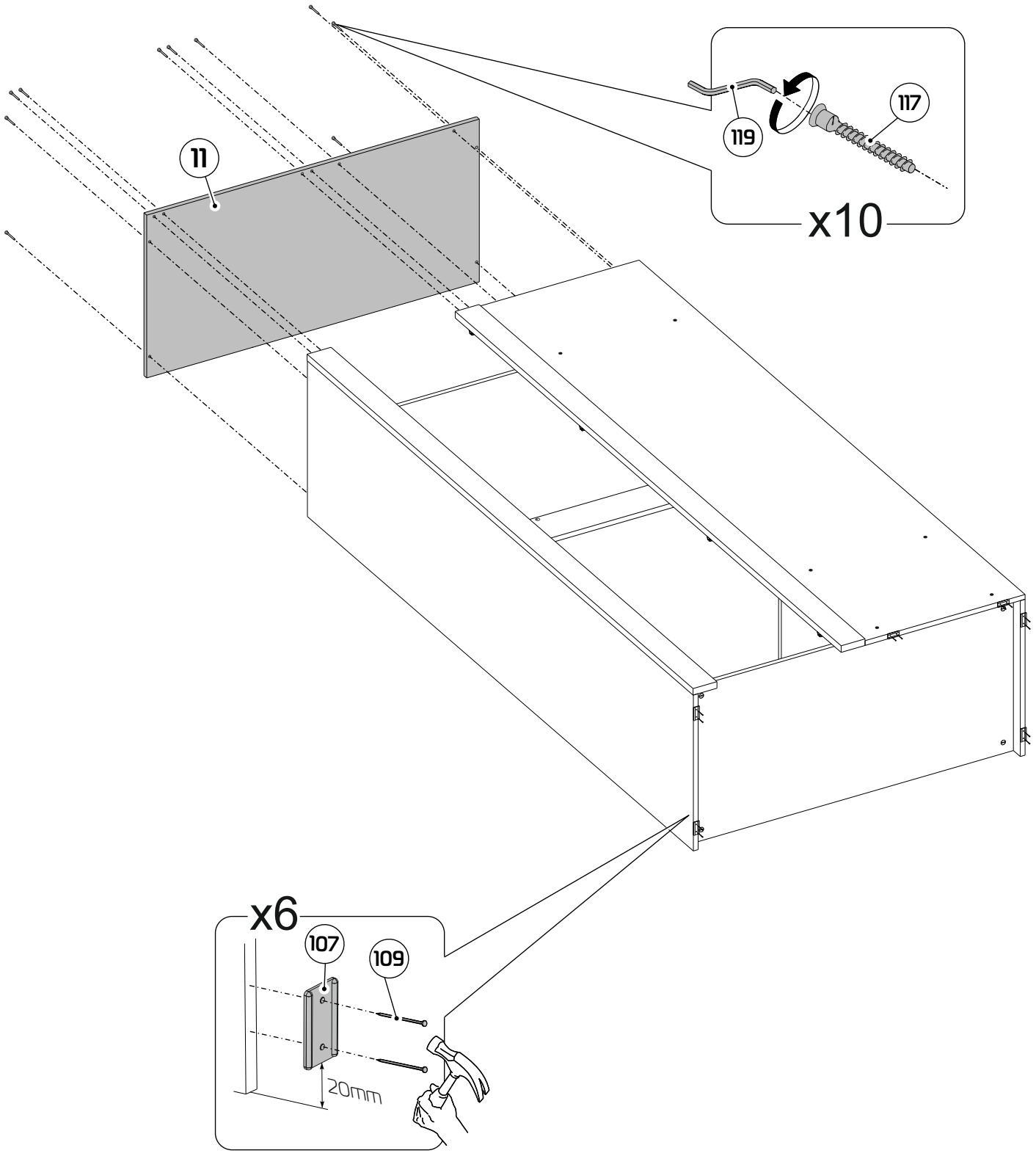

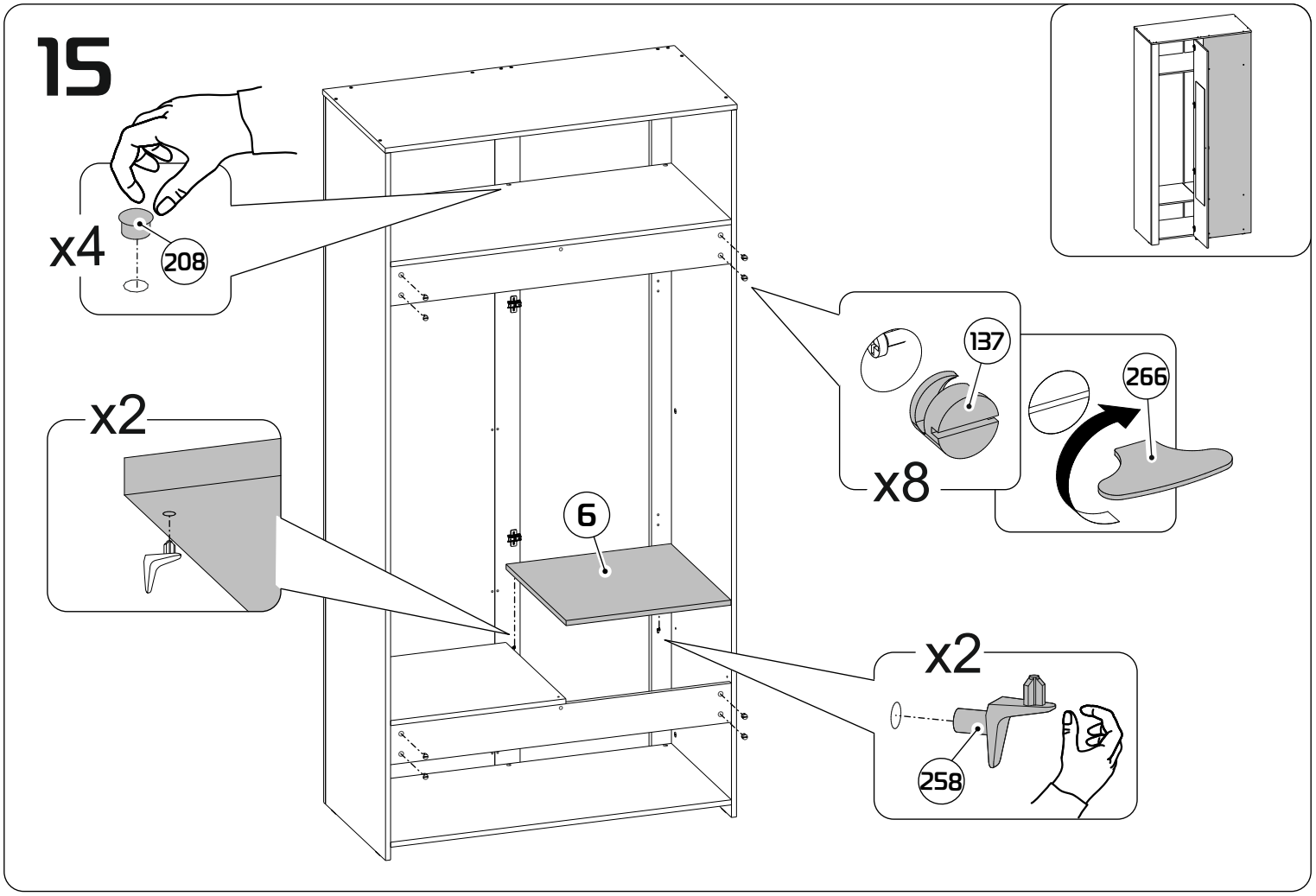
15
x4
208
x2
6
137
266
x8
x2
258

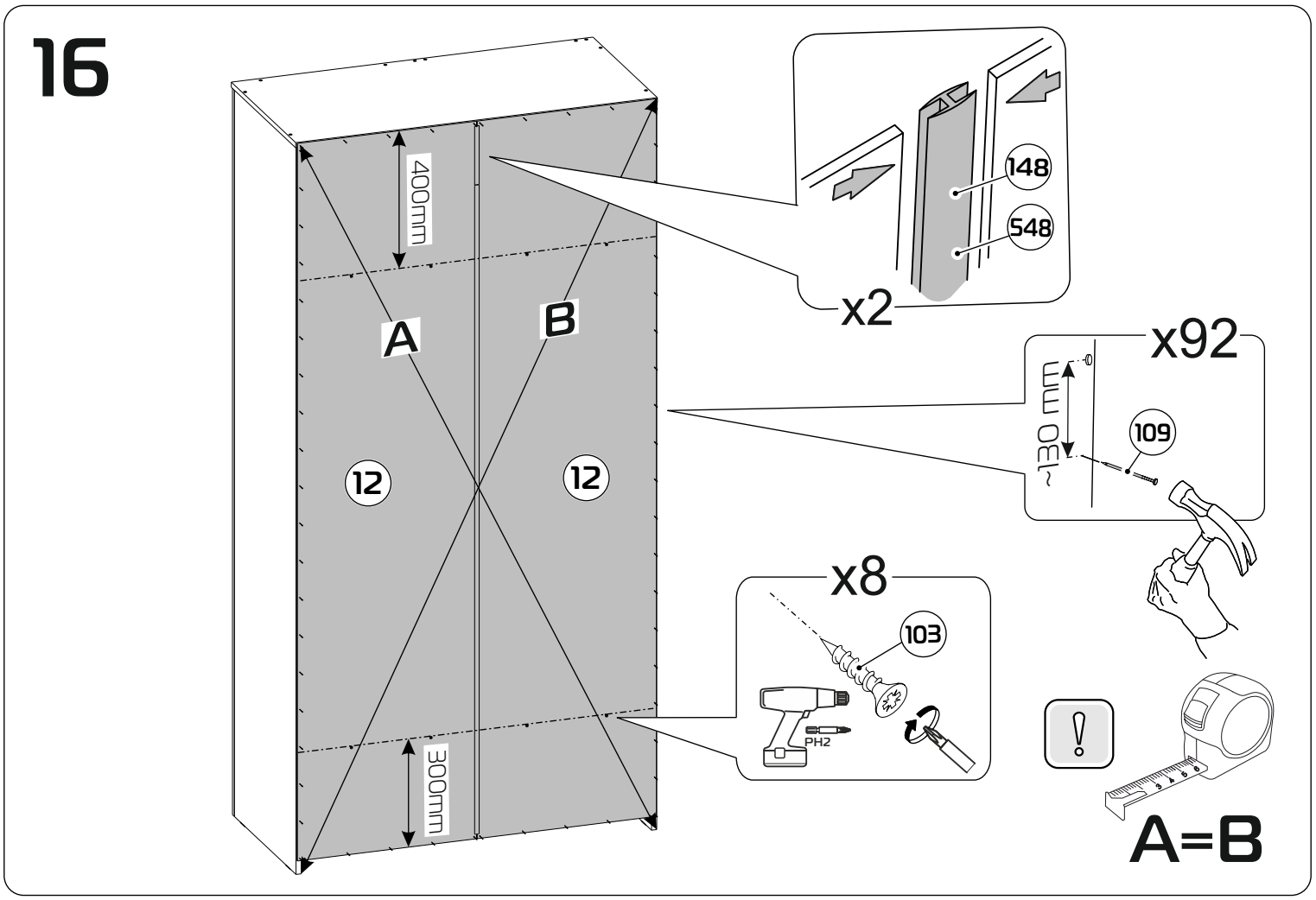
16
400mm
A
B
12
12
300mm
148
548
x2
x92
130 mm
109
x8
103
PH2
!
A=B

17

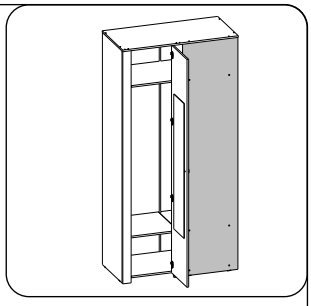

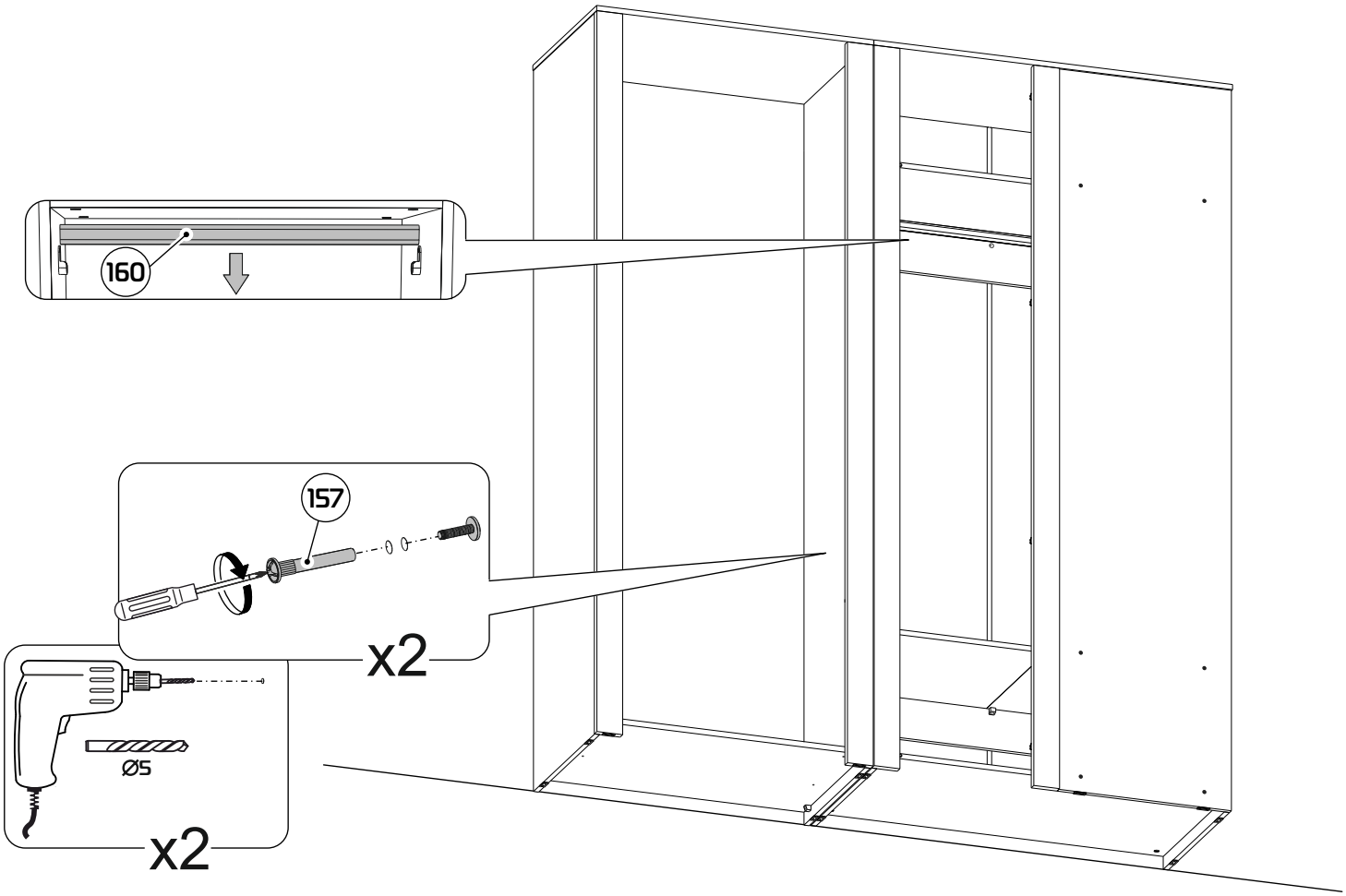

18

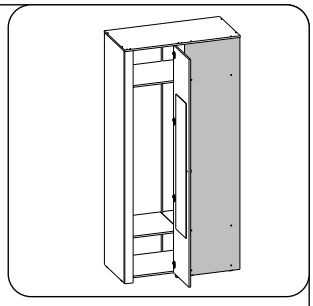

8
x4
103
264
PH2

19

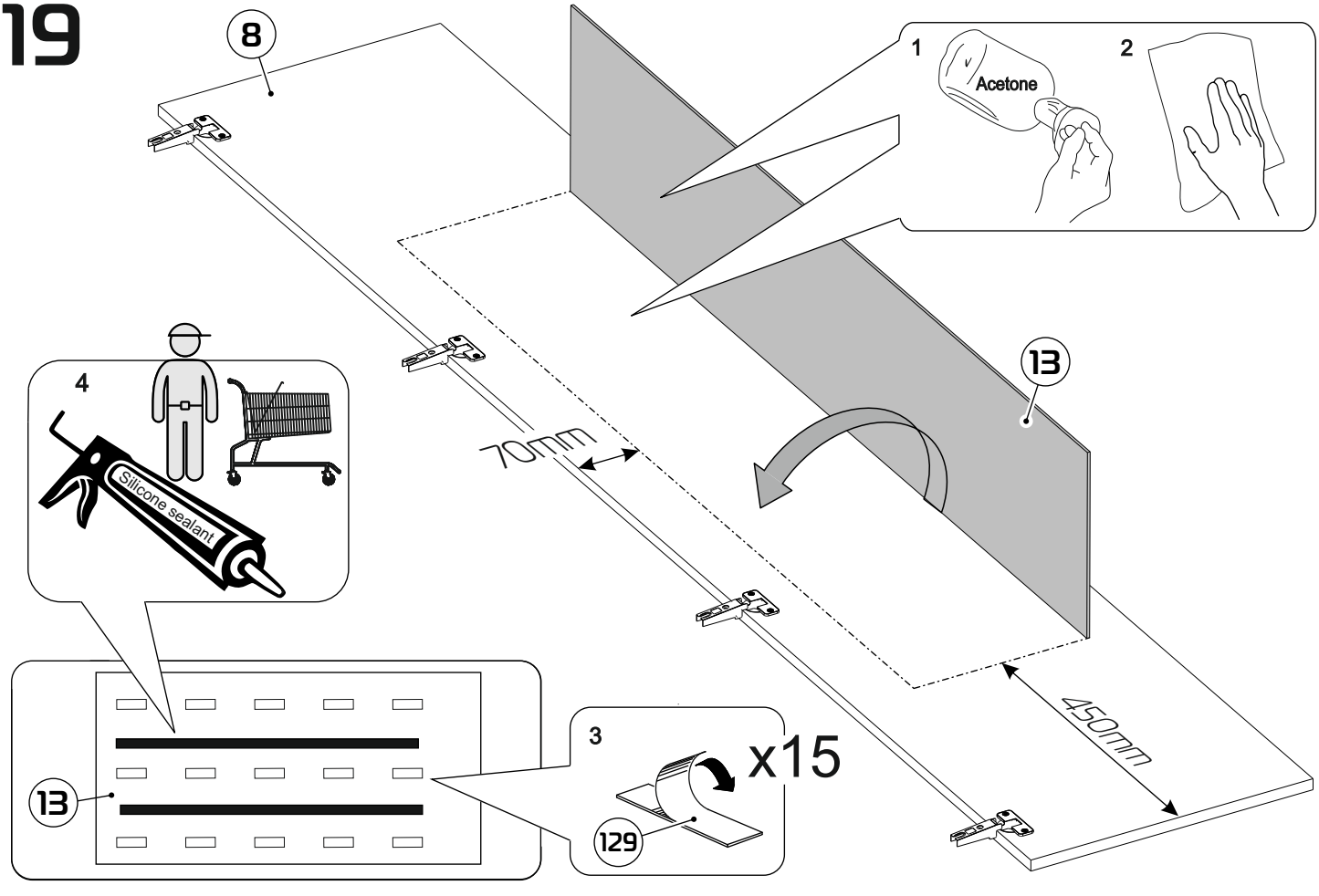
8
1
Acetone
2
13
70mm
4
Silicone sealant
450mm
3
x15
129
13

20

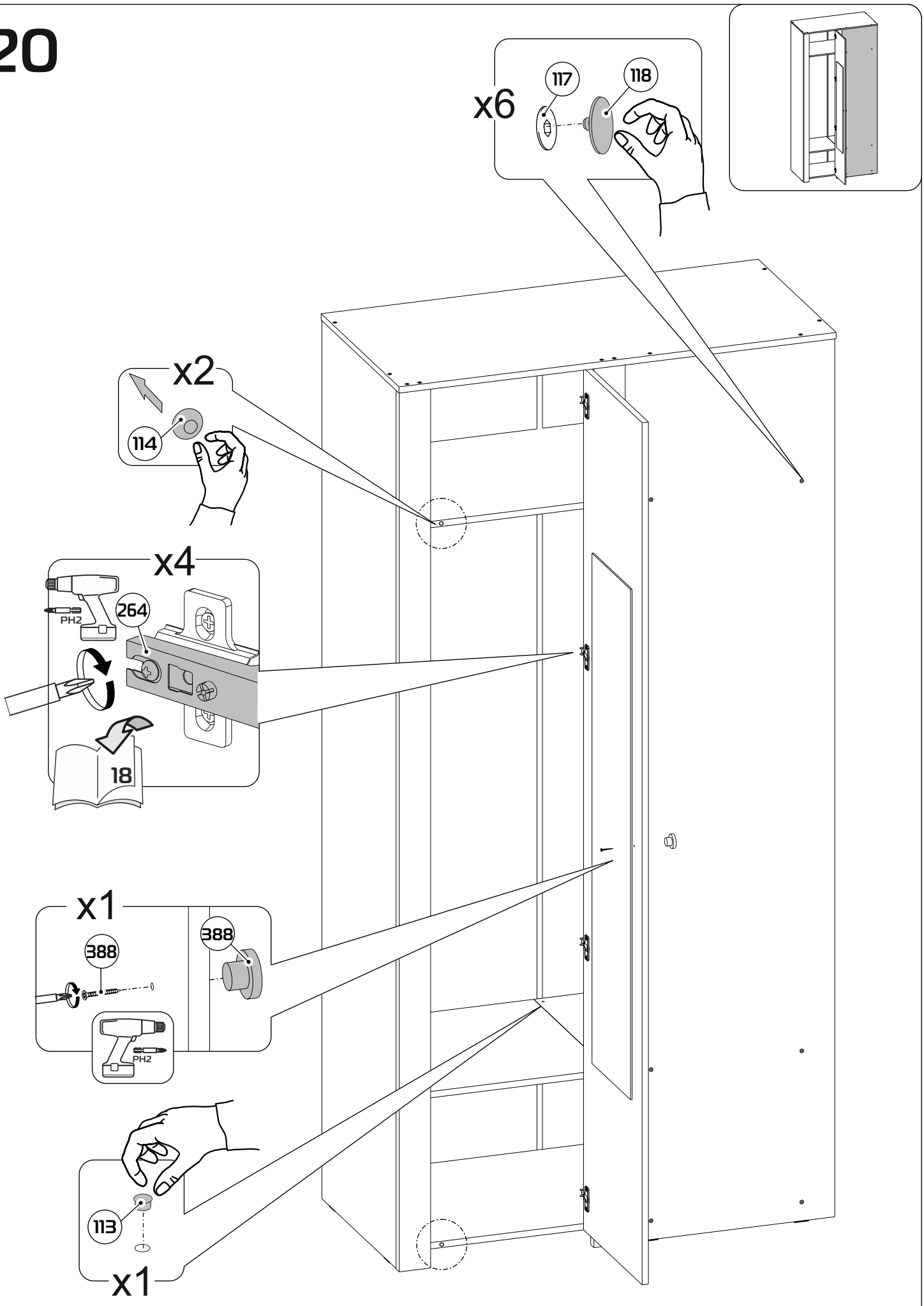

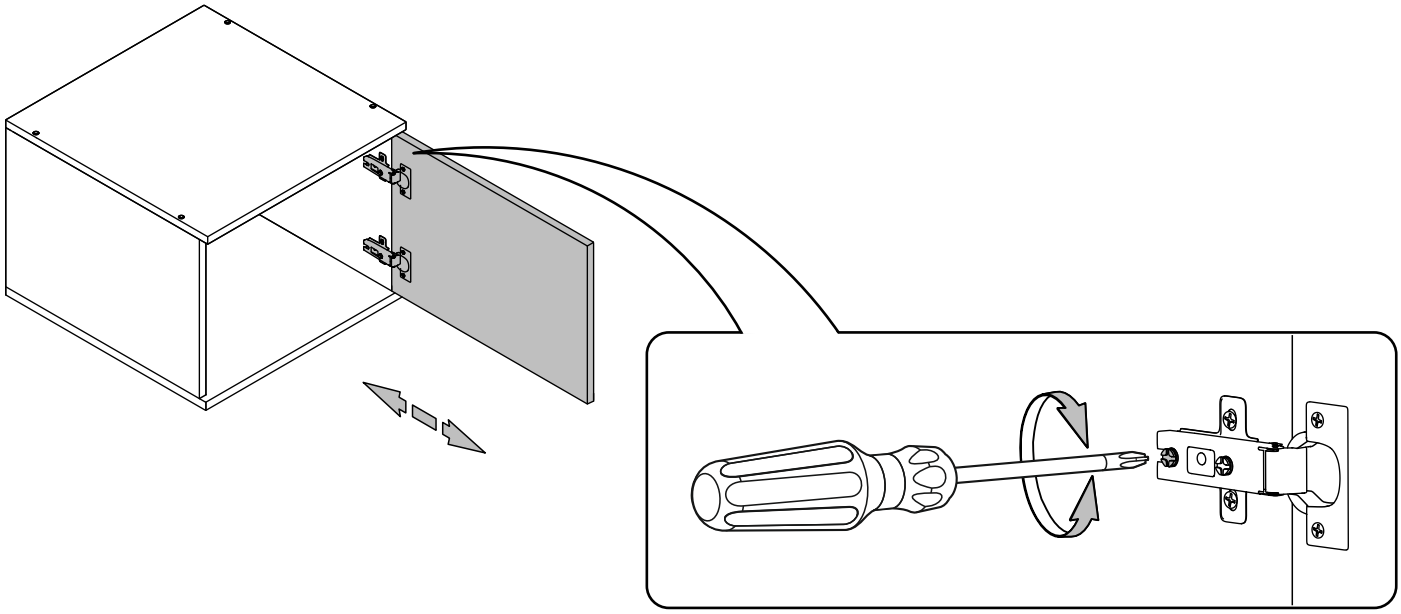

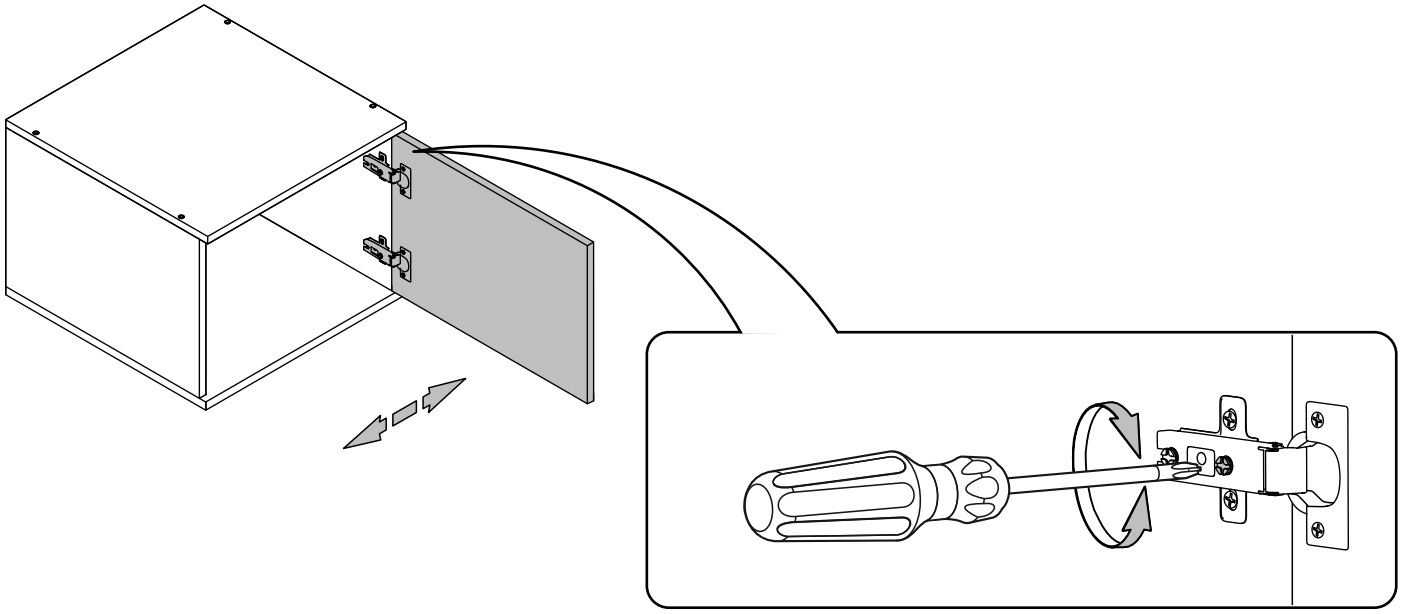

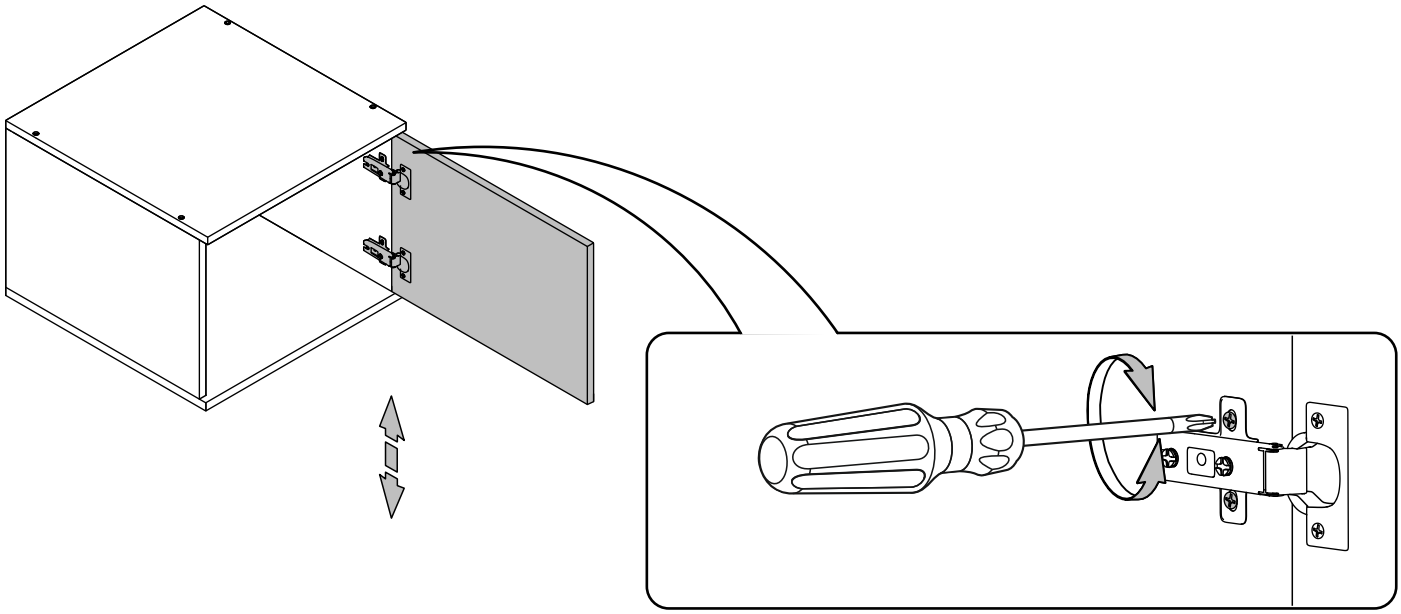

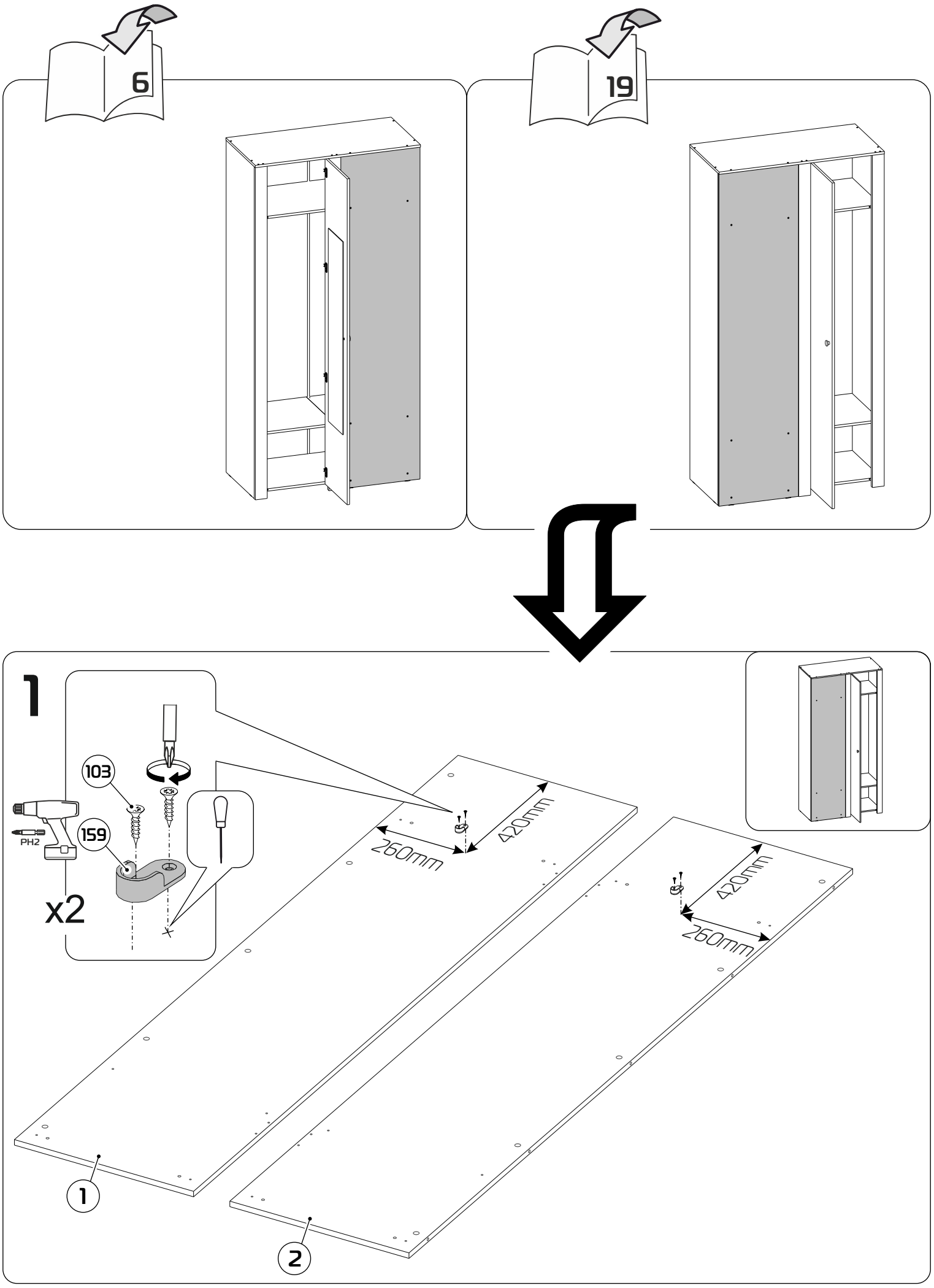
6
19
1
103
159
PH2
x2
260mm
420mm
420mm
260mm
1
2

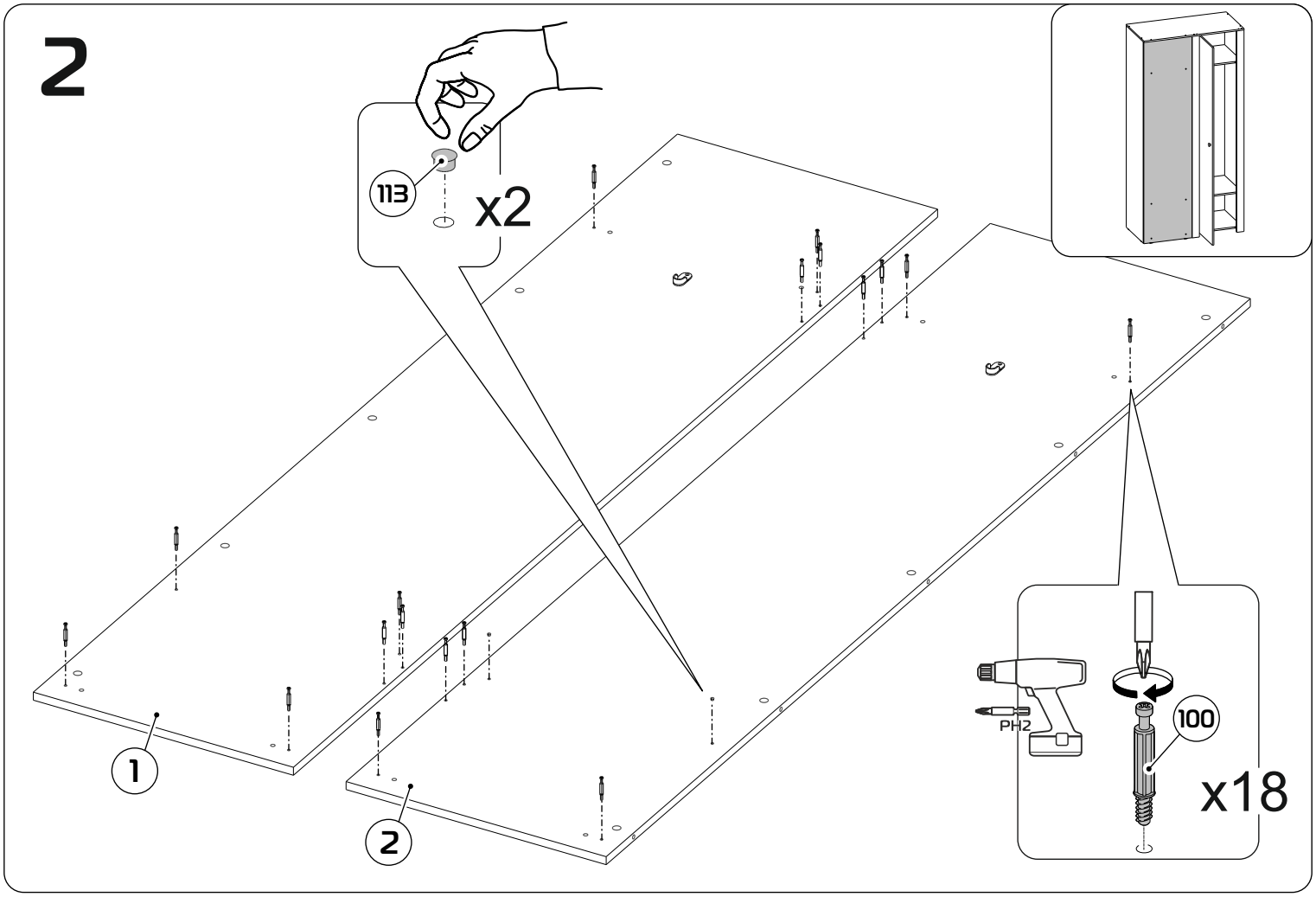
2
113
x2
1
2
PH2
100
x18

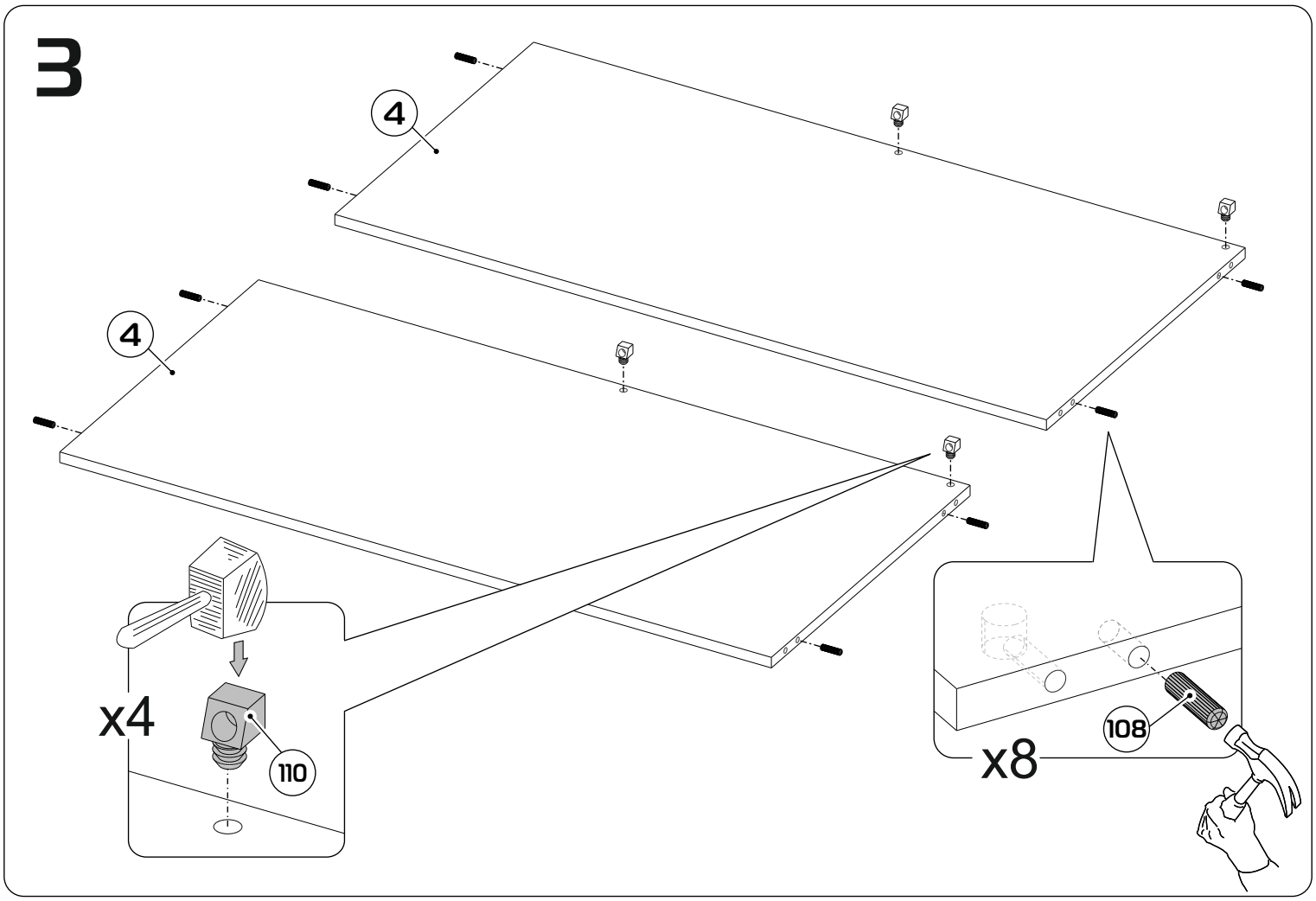
3
4
4
x4
110
108
x8

4

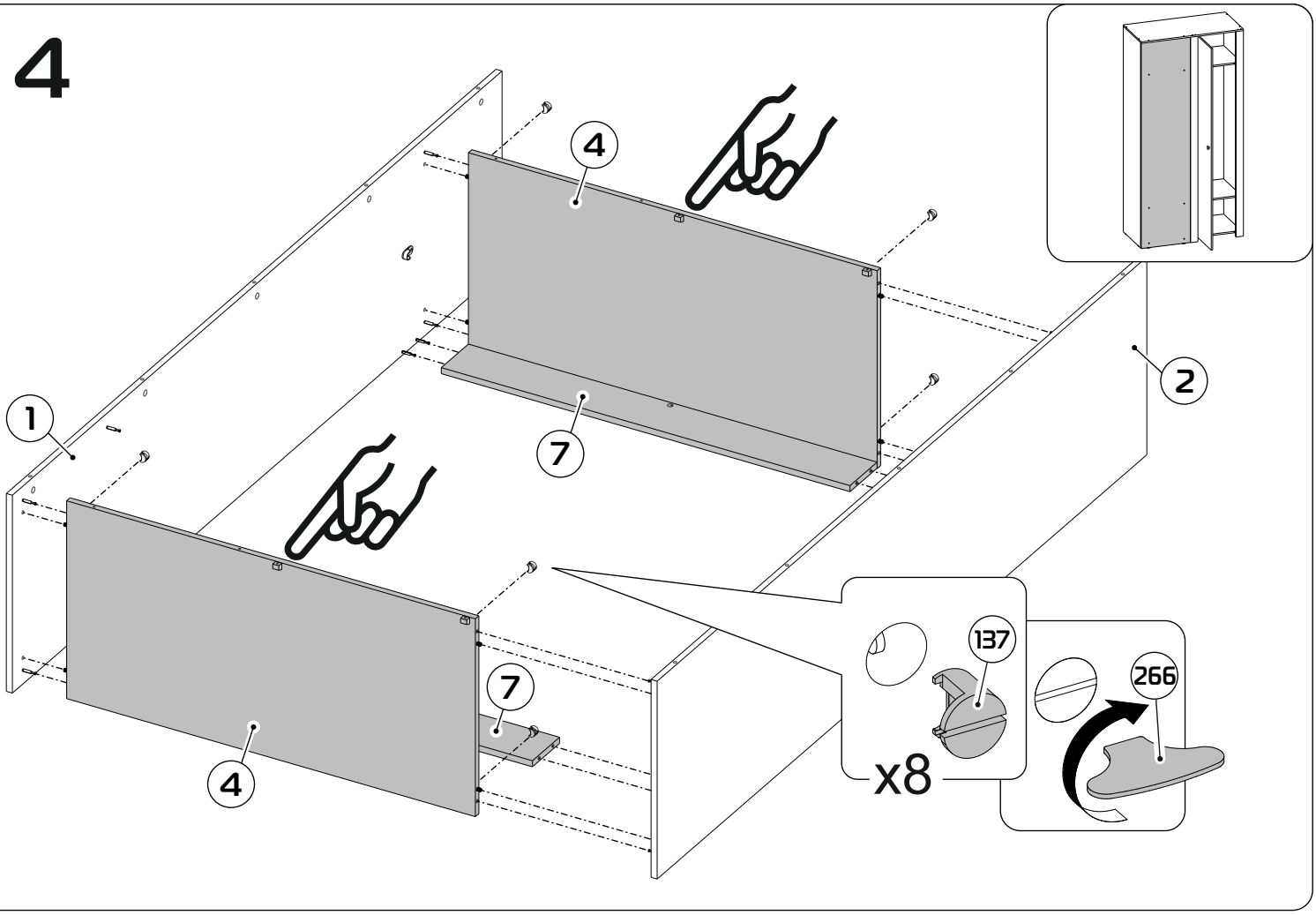

5

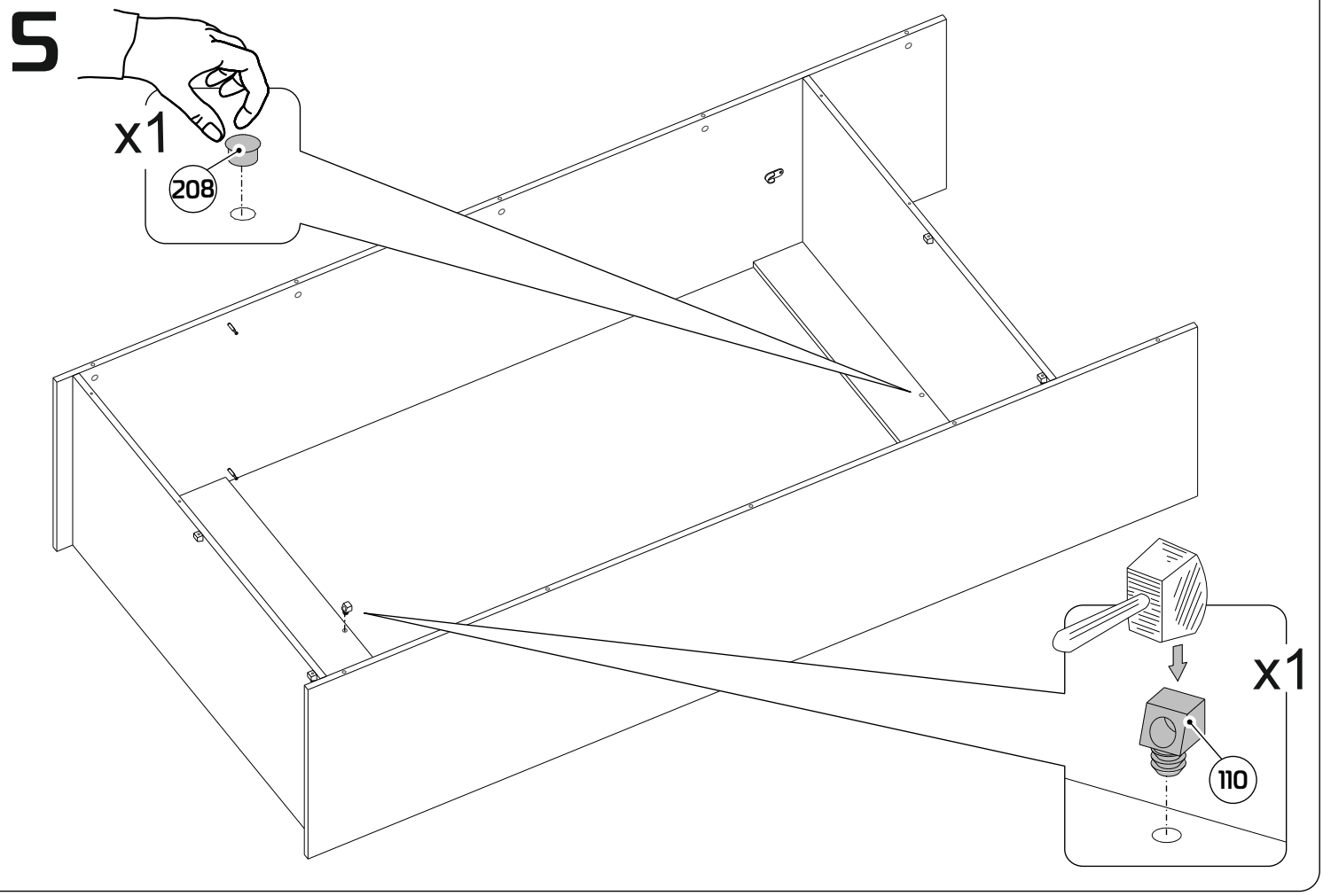

6

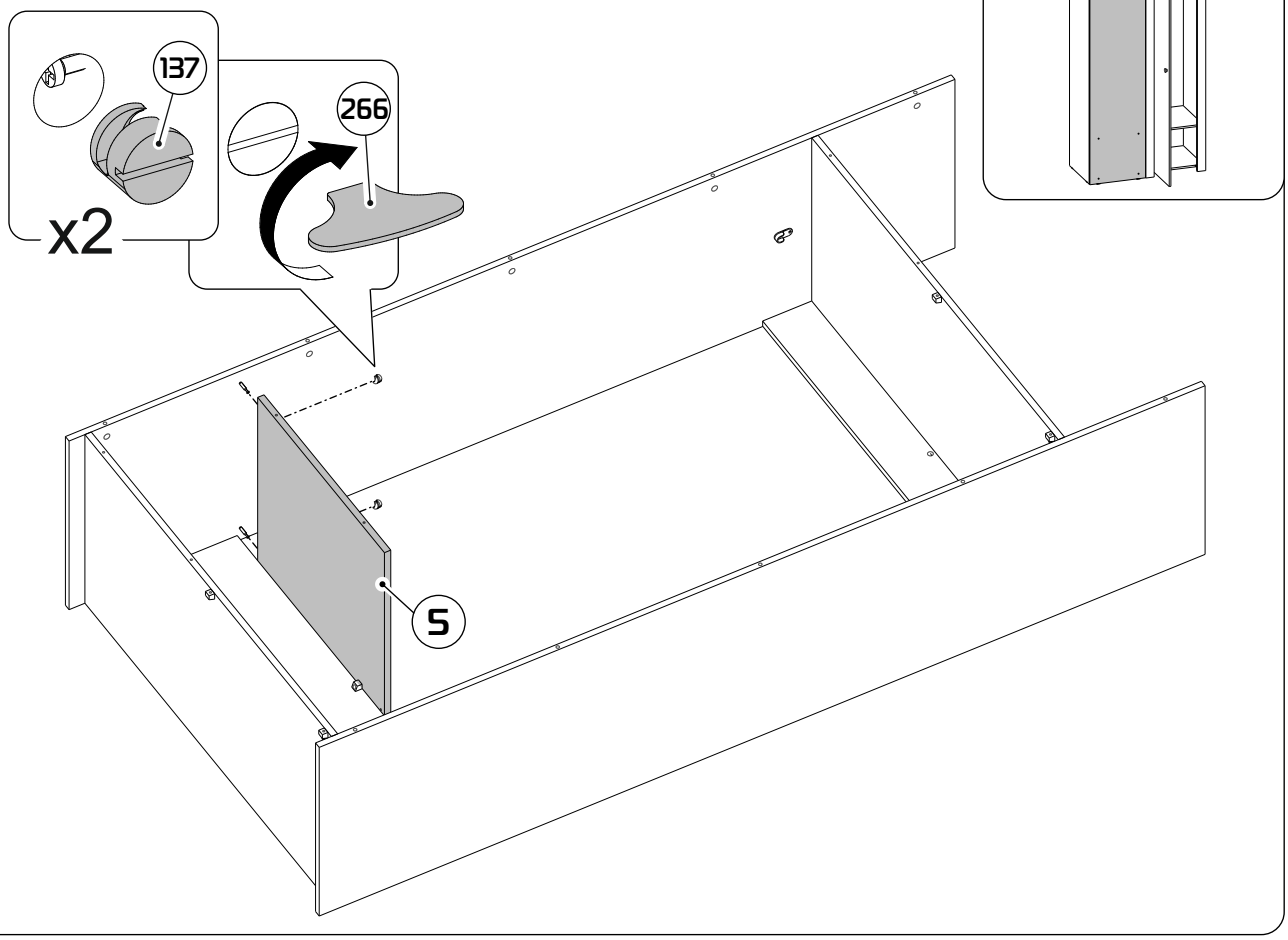

7

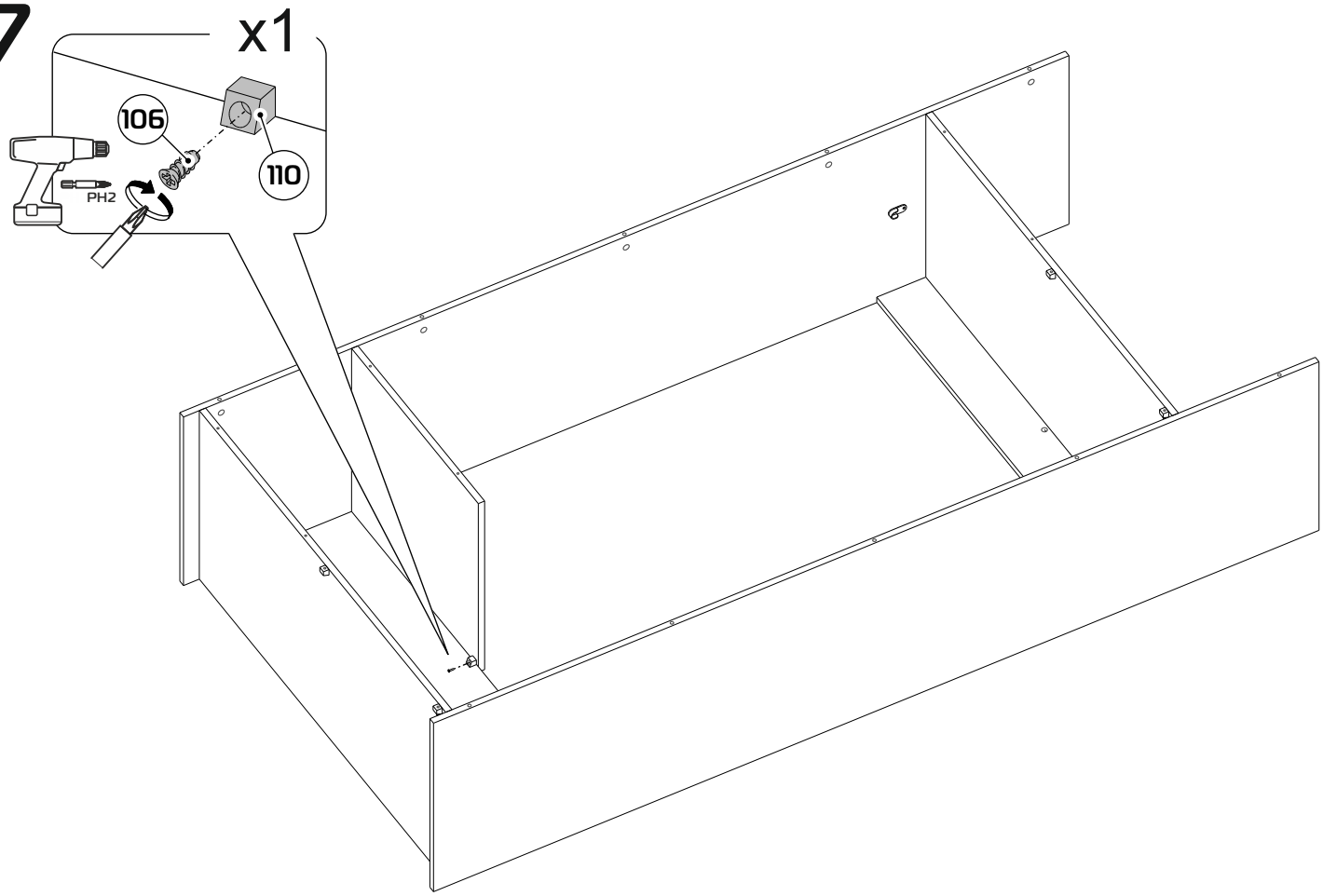

8

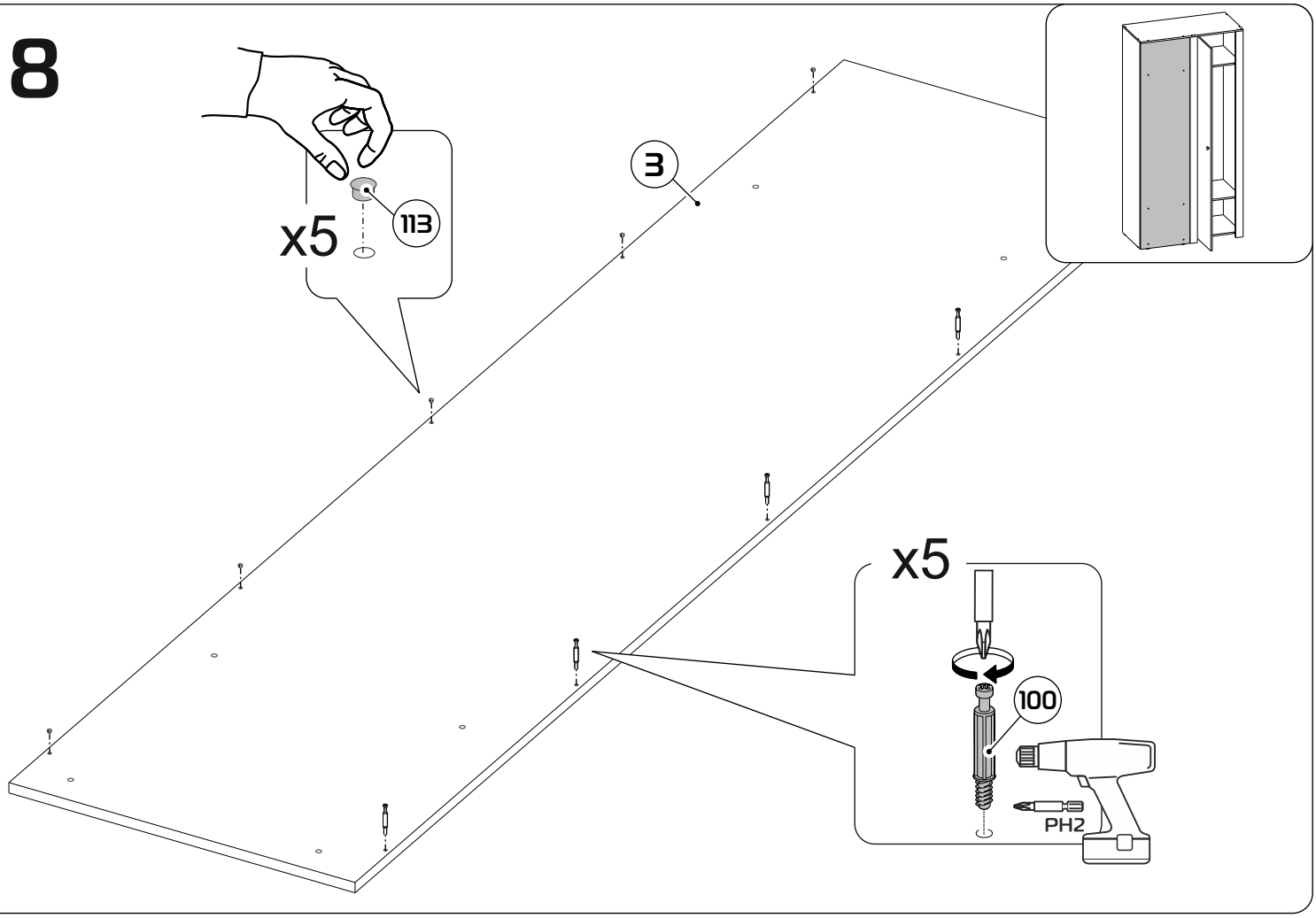

9

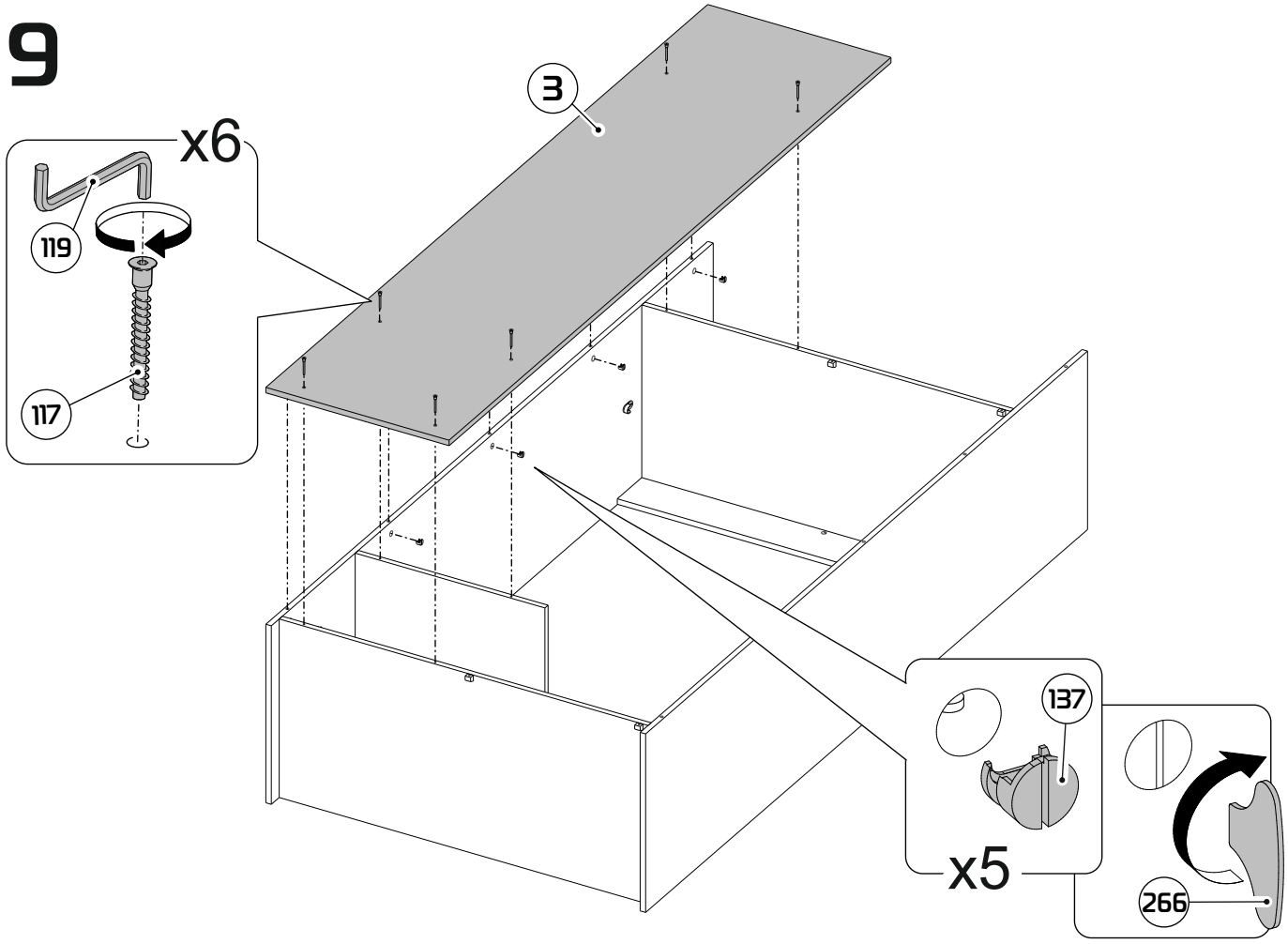

10

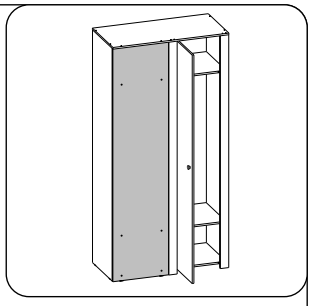

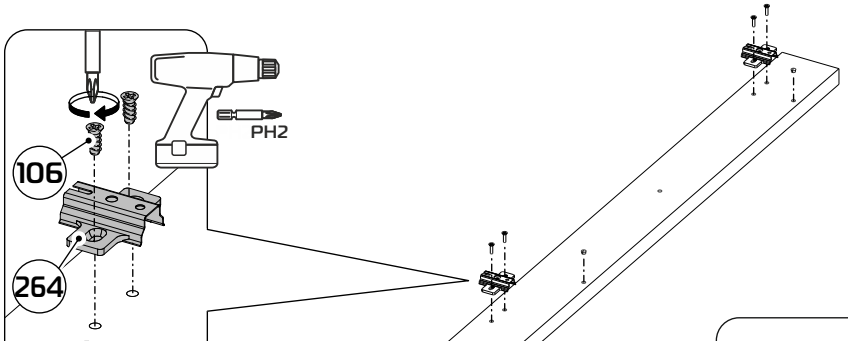

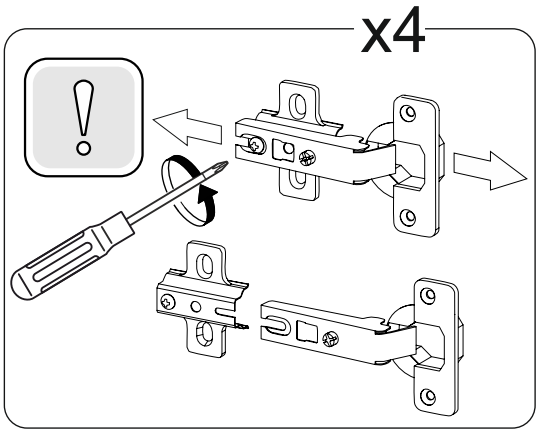

11

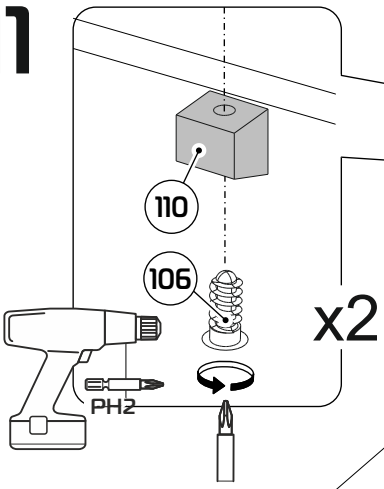

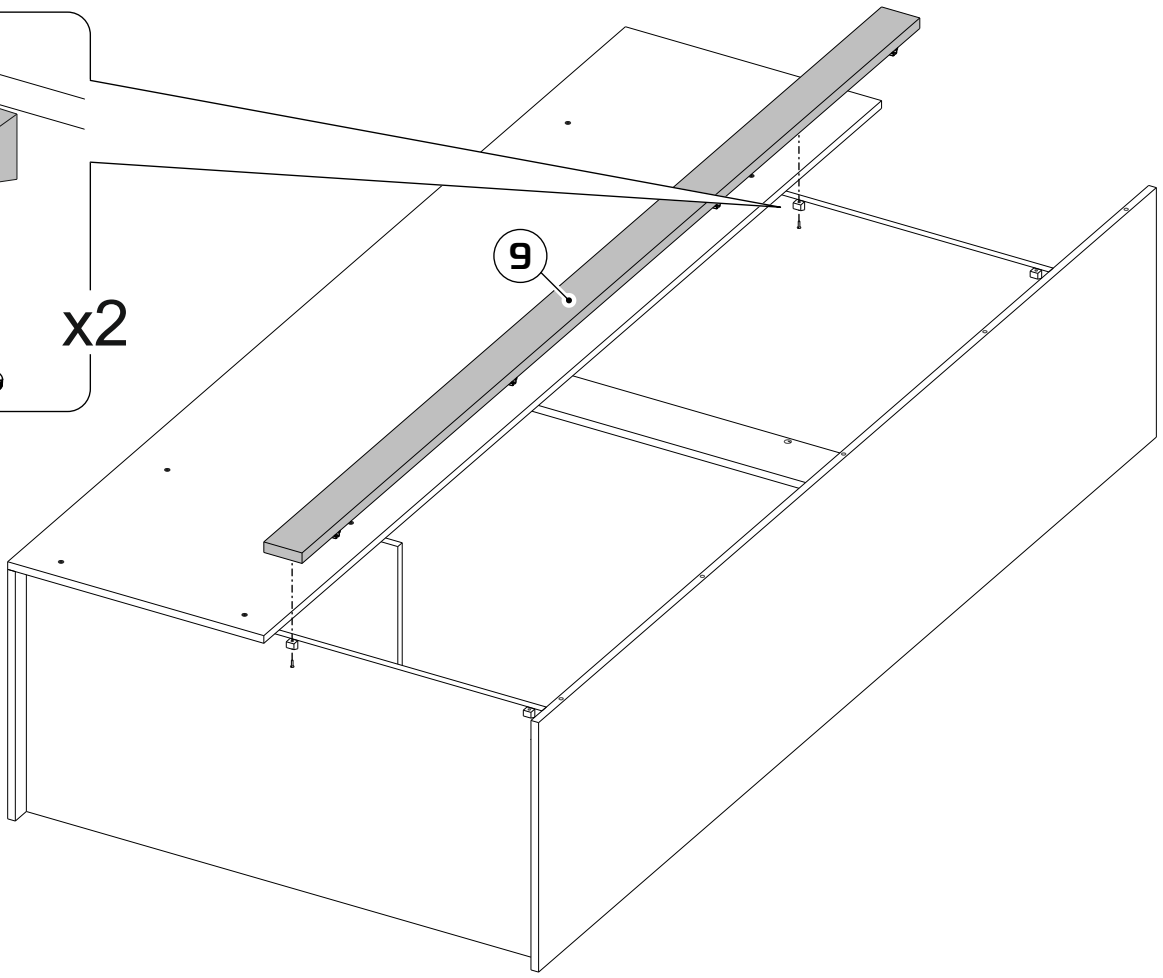

12

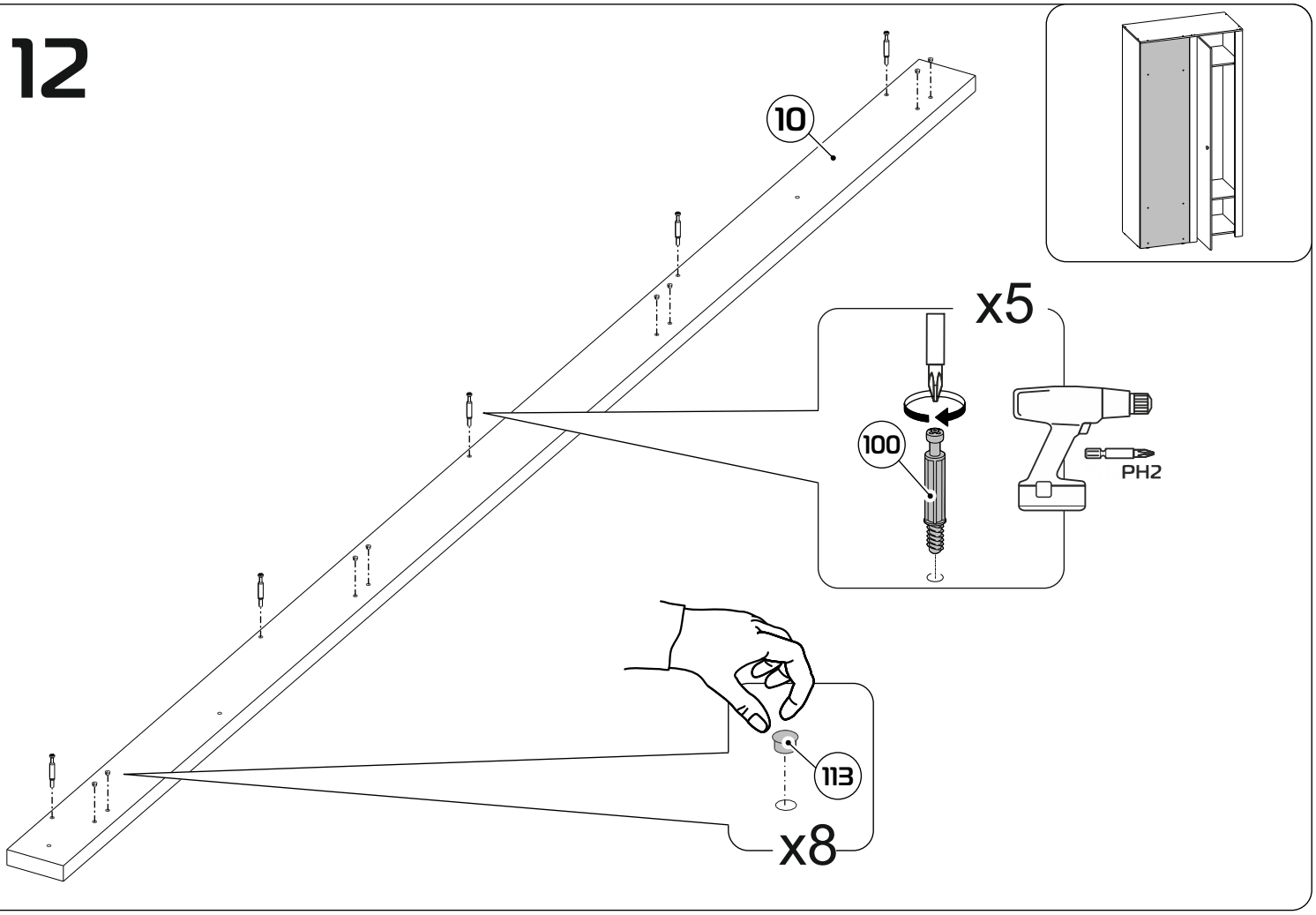

13

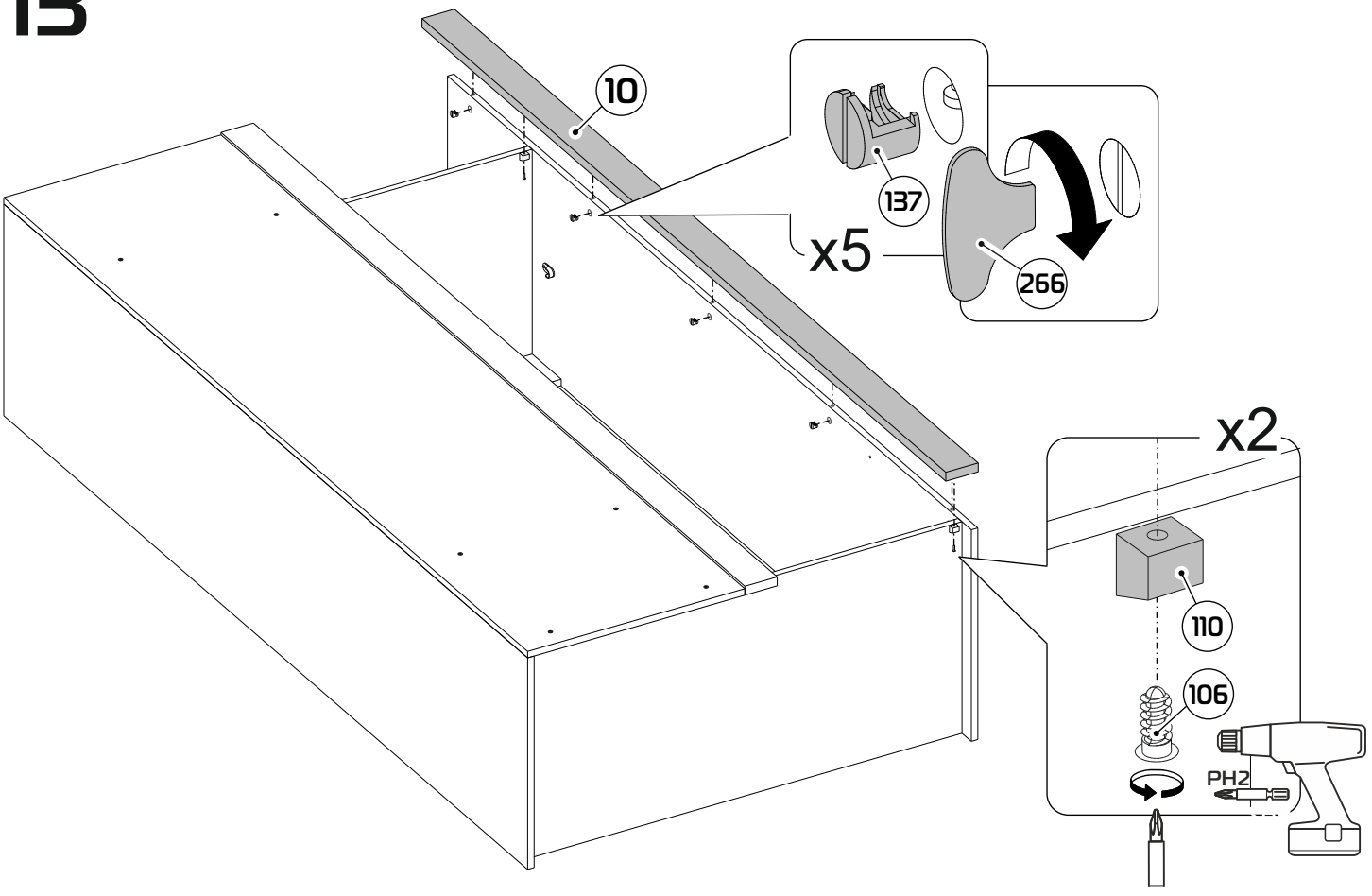

14

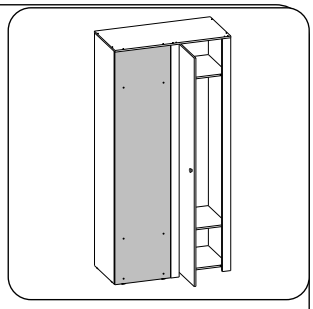

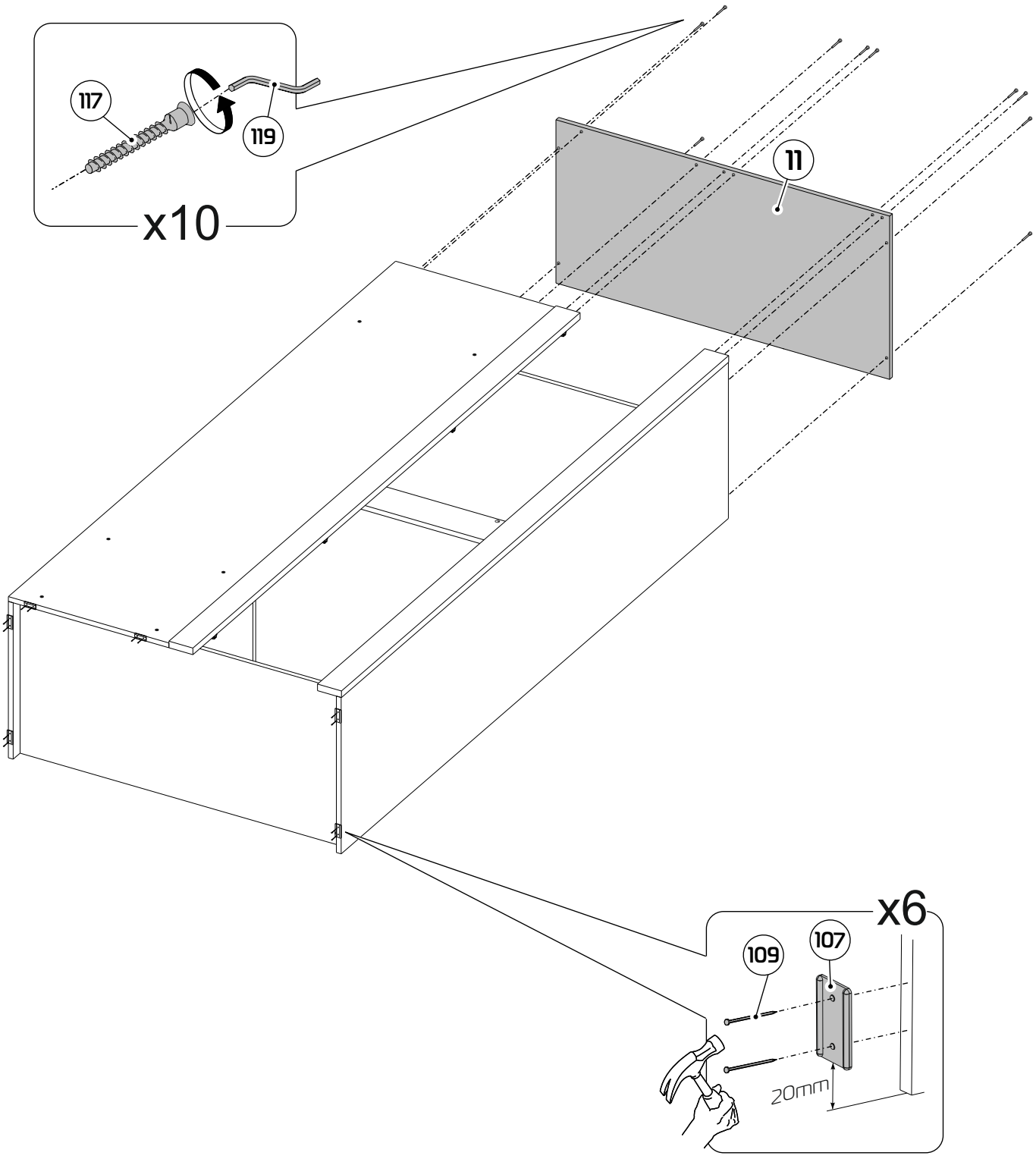

15

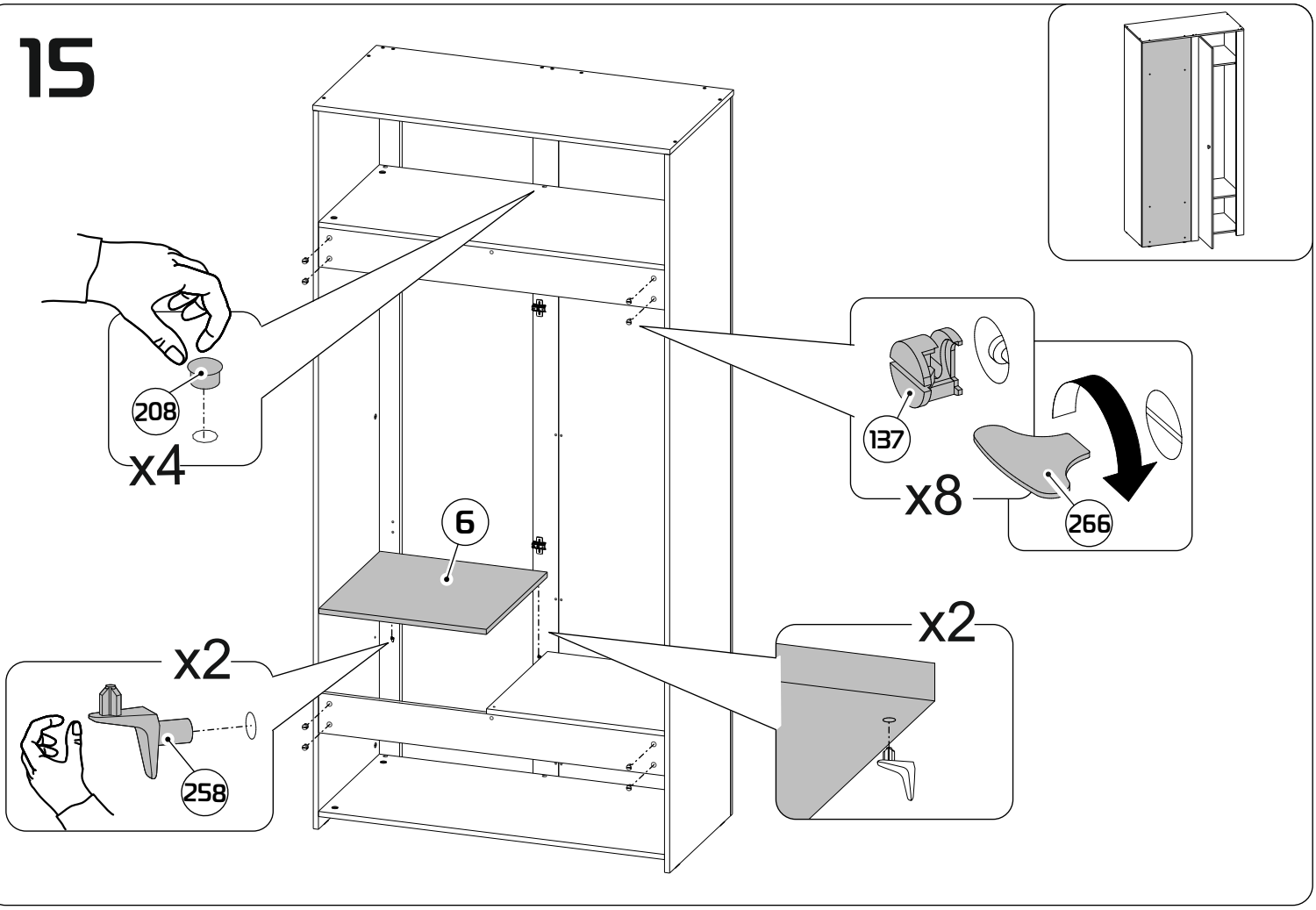
208
x4
137
x8
266
6
x2
258
x2

16

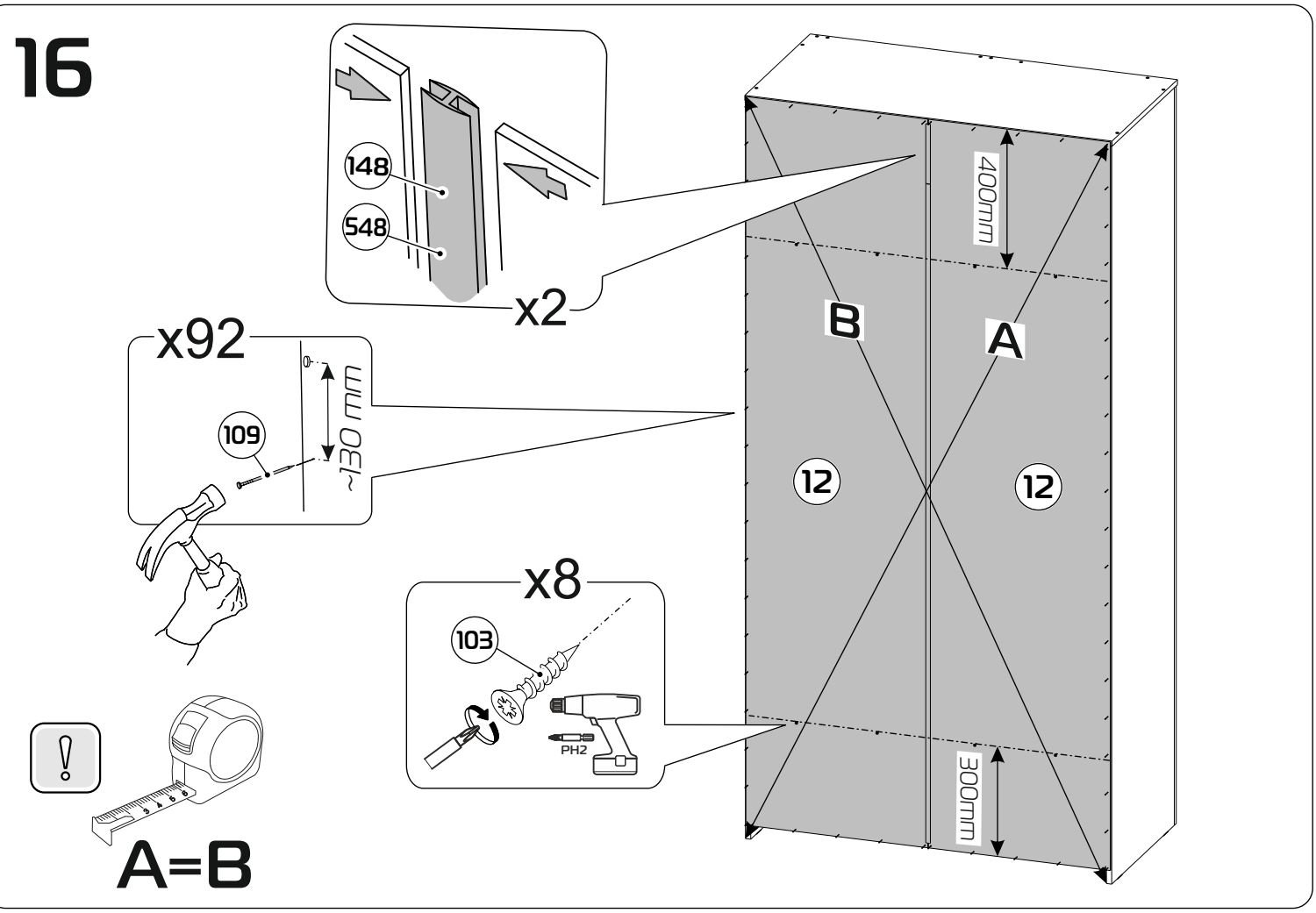
148
548
x2
400mm
B
A
x92
109
~130 mm
12
12
x8
103
PH2
300mm
A=B

17

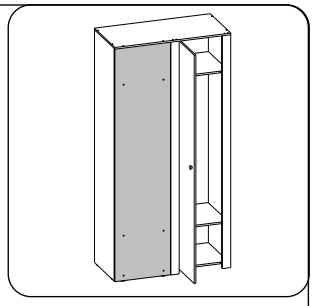

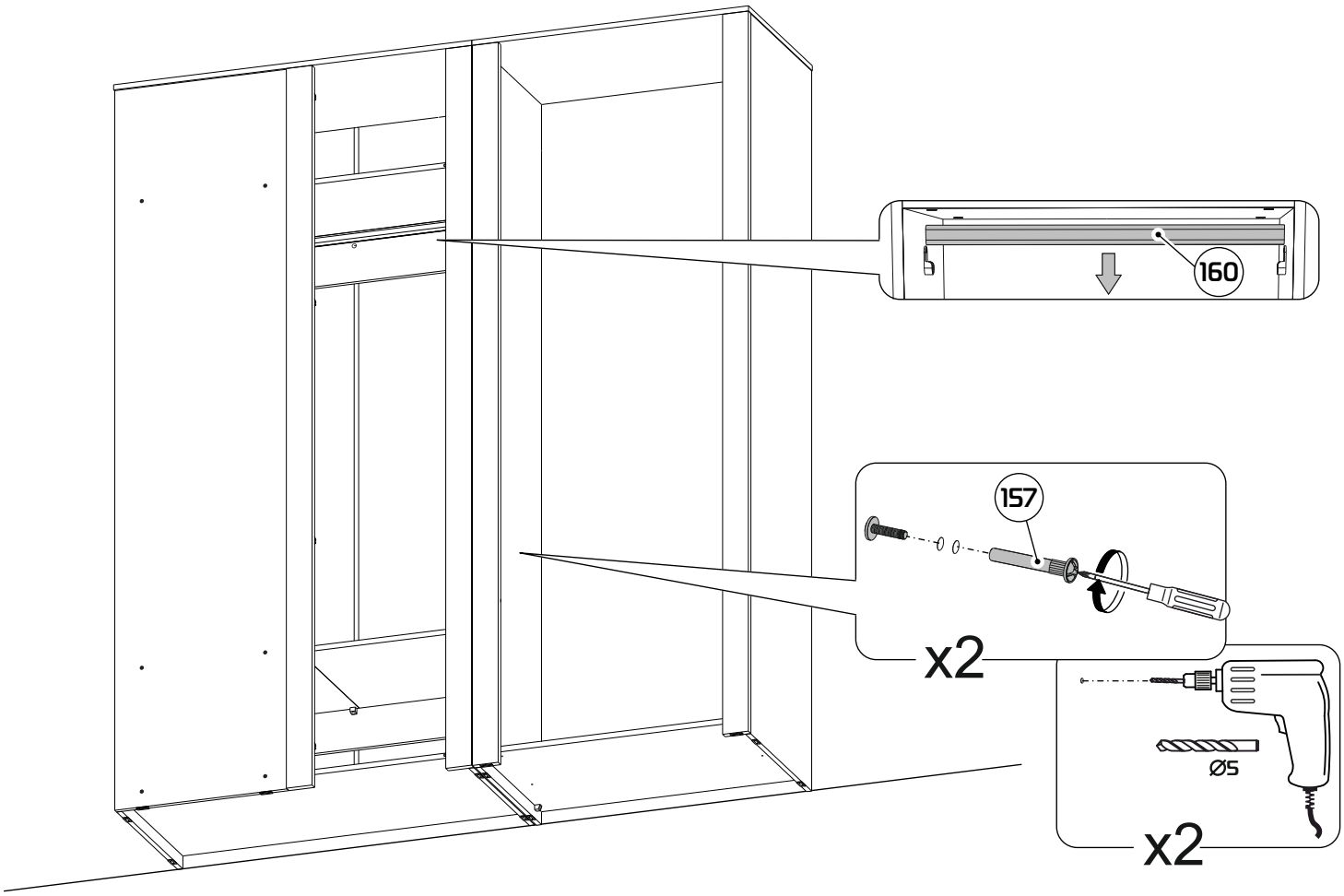

18

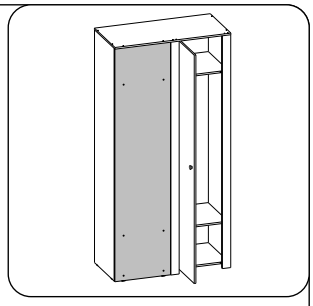

8
x4
103
264
PH2

19

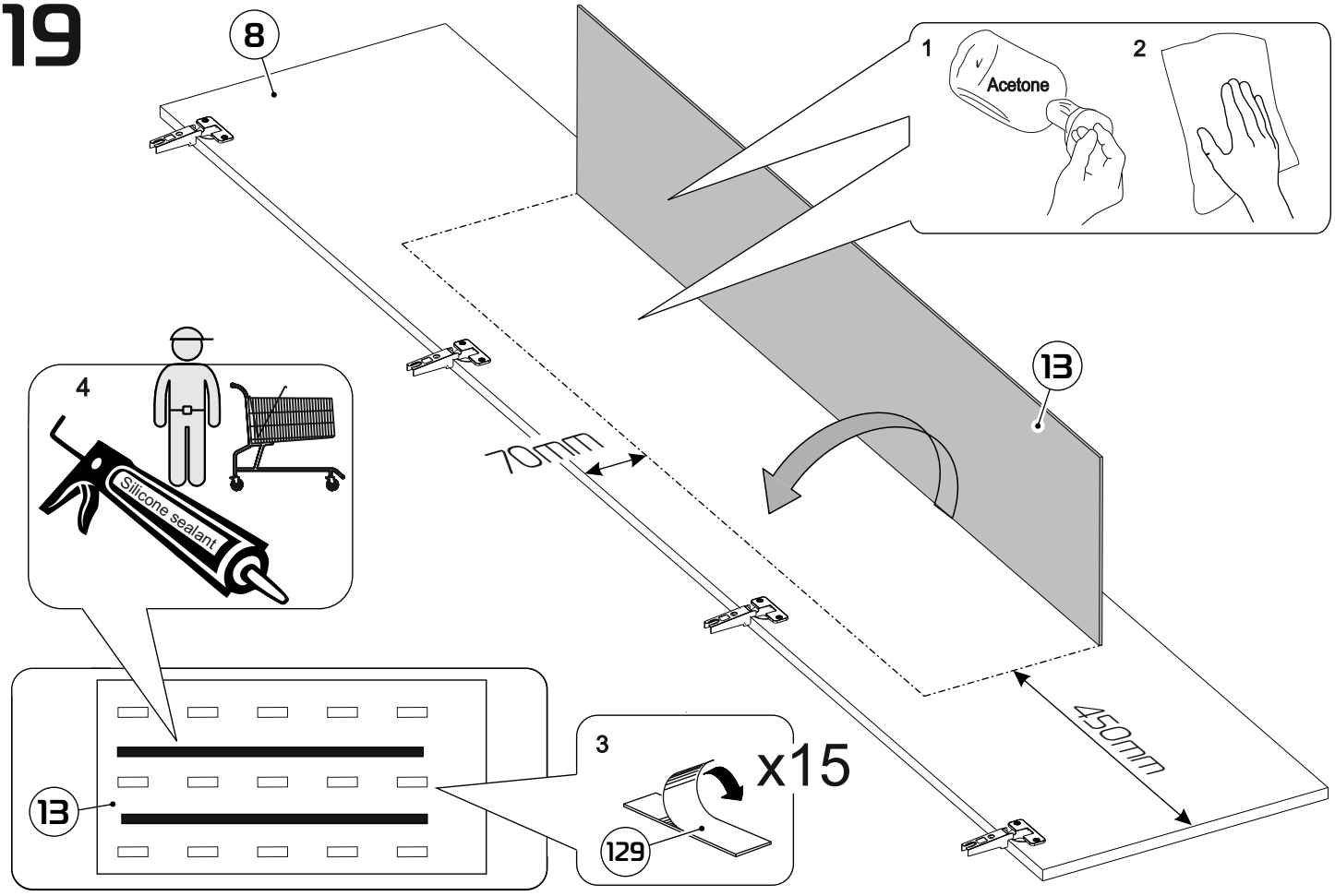
8
1
Acetone
2
13
70mm
4
Silicone sealant
450mm
3
x15
129
13

20

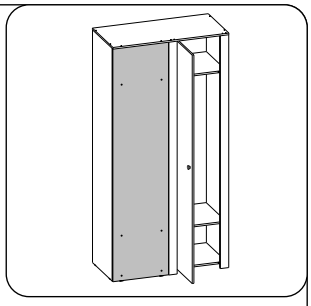

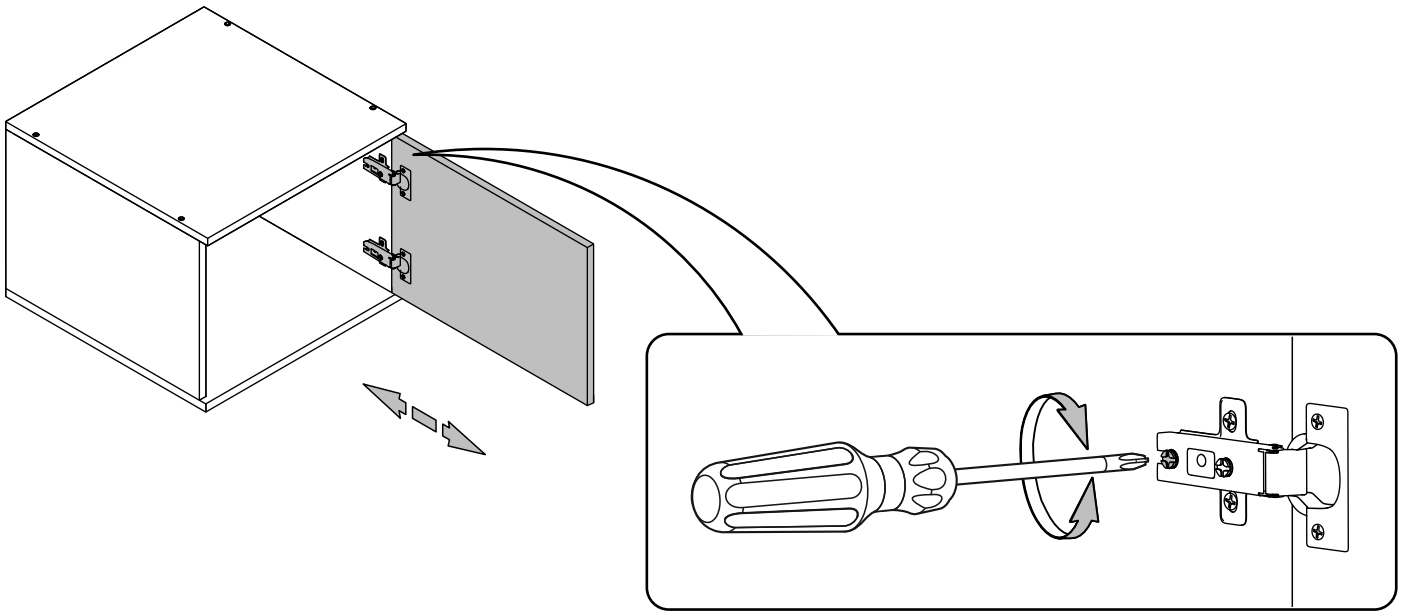

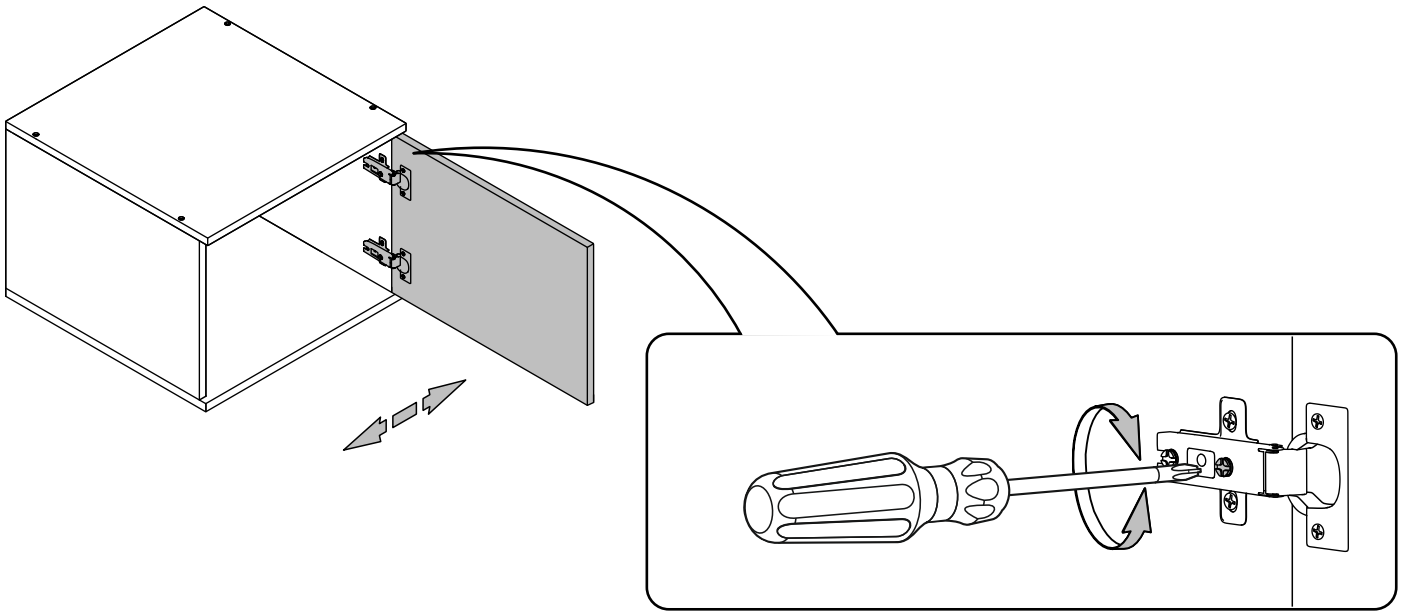

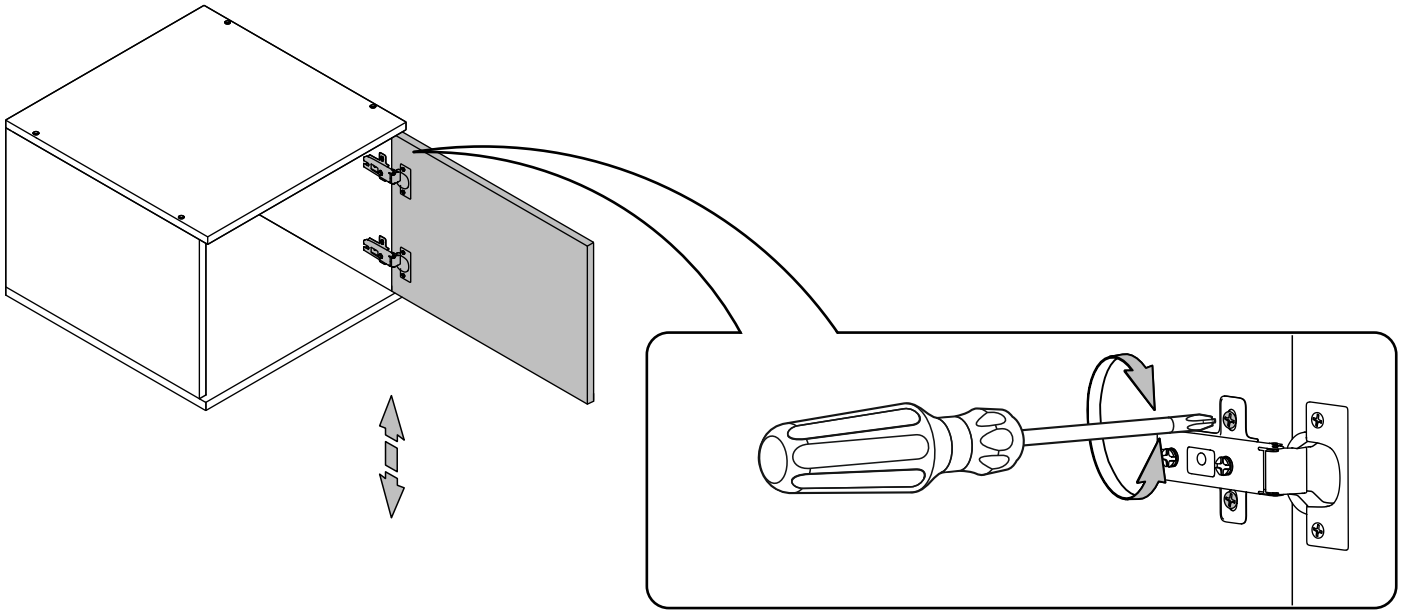

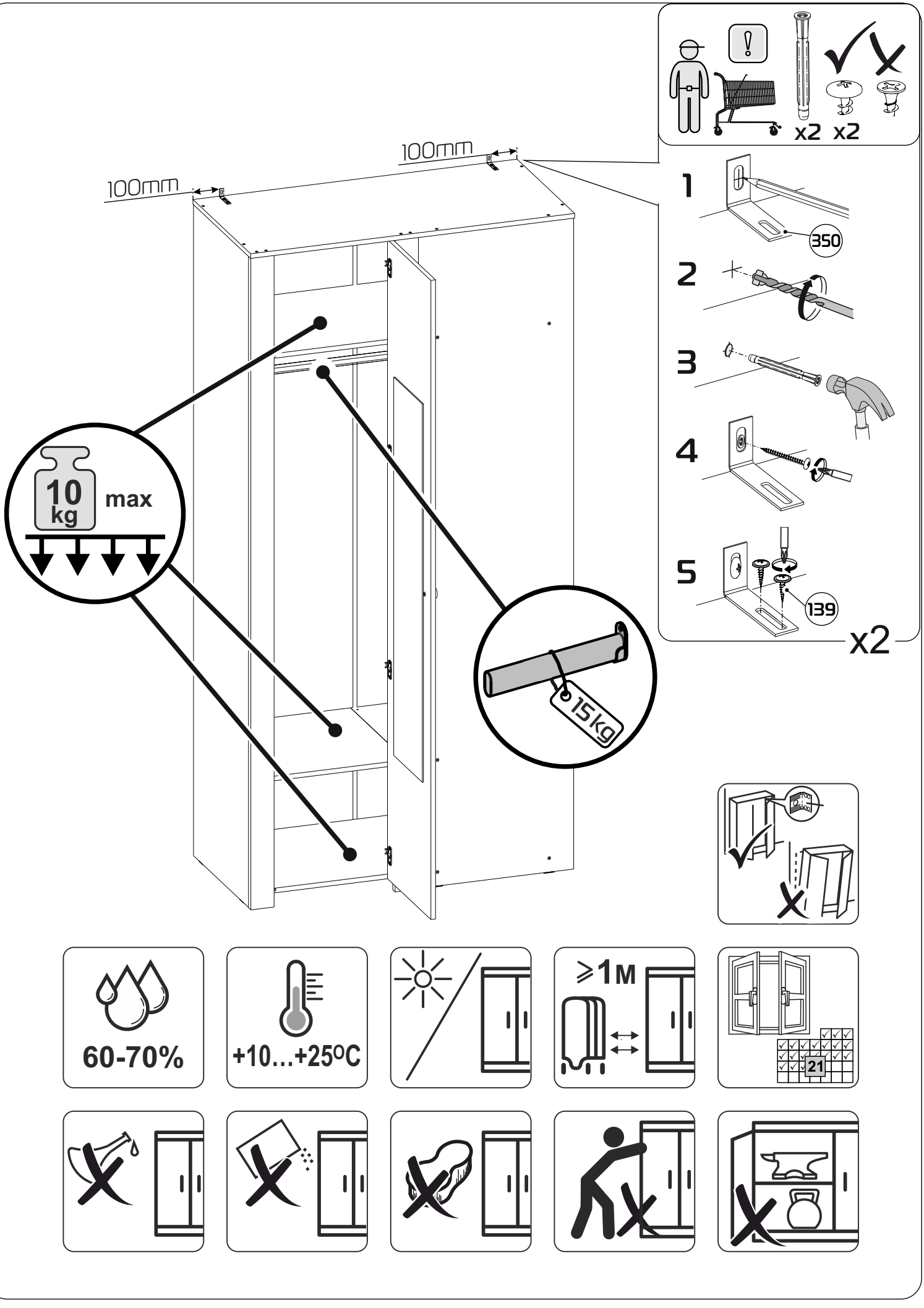
x2 x2
100mm
100mm
1
350
2
3
4
5
139
x2
10 kg max
15 kg
60-70%
+10...+25°C
≥1M
21