МАРВЭЛ
MARVEL

РЕГУЛИРОВКА ПЕТЕЛЬ

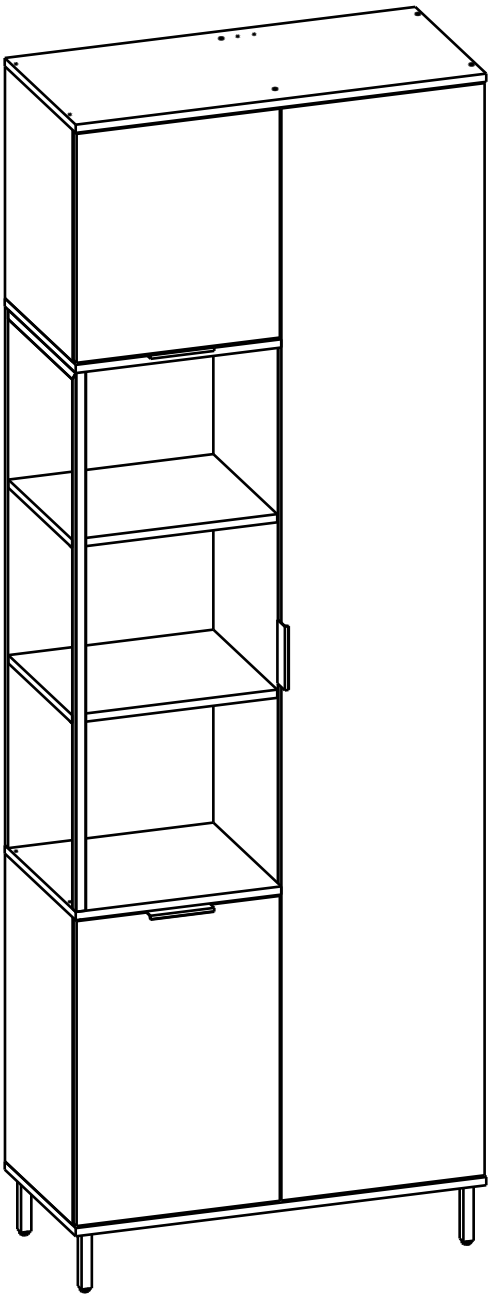

ВНИМАНИЕ !!!

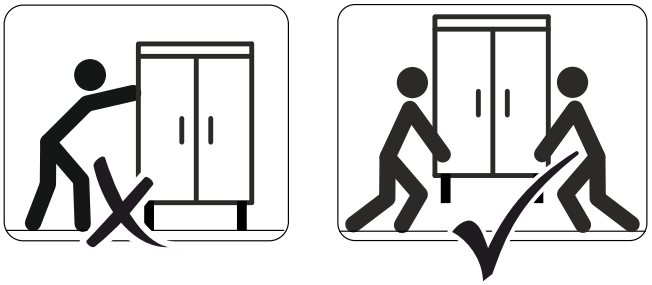

Во избежание повреждения опор
не допускается передвижение изделия по полу.

mobi-mebel.ru

13.22

Внимание!
Важная информация. Внимательно изучите её перед эксплуатацией изделия.
- Используйте изделие только по прямому назначению.
- Сборку изделия производите только в полном соответствии с прилагаемой инструкцией.
- Изделие может опрокинуться и нанести тяжёлые телесные повреждения. Прикрепите его к стене. Для крепления к стене используйте крепёж, подходящий для материала стен Вашего дома. Если Вы не уверены какой тип крепления подходит для материала стен, обратитесь к специалисту или в специализированный магазин.
- При эксплуатации дверей и выдвижных ящиков не прилагайте чрезмерных усилий.
- Рекомендуется ремонт механизмов трансформации доверить квалифицированным специалистам.
- Будьте осторожны при обращении с деталями из стекла. Избегайте ударных нагрузок. Из-за поврежденных краев и царапин на поверхности, стекло может внезапно треснуть и (или) разбиться.

Требования по эксплуатации изделия и меры предосторожности

Срок, в течение которого мебель сохраняет красоту и исправность, в значительной степени зависит от условий её хранения и эксплуатации. Придерживаясь некоторых простых практических советов, Вы сможете поддерживать в наилучшем состоянии все элементы Вашей мебели.

Свет
Не допускайте прямого воздействия солнечных лучей на мебель. Продолжительное прямое воздействие света на некоторые участки может вызвать изменение их цветовых характеристик по сравнению с другими участками, которые меньше подвергались воздействию.

Температура
Высокие значения тепла или холода, а также внезапные перепады температуры могут серьезно повредить мебель или её части. Мебель не должна располагаться ближе одного метра от источников тепла, нагревательных приборов. Рекомендуемая температура воздуха для хранения и эксплуатации
от +10 до +25 °С. Не допускайте попадания на мебель горячих предметов (утюги, посуда с кипятком и пр.), а также продолжительного воздействия вызывающих нагревание излучений (свет мощных ламп, микроволновые излучатели и т. п.).

Влажность
Рекомендуемая относительная влажность местонахождения мебели 60 - 70%. Не следует поддерживать в течение продолжительного времени условия крайней влажности и (или) сухости, а тем более их периодической смены. С течением времени такие условия могут повлиять на целостность мебели и её части. Если такие условия были созданы, рекомендуется часто проветривать помещения и по мере возможности пользоваться осушителями или увлажнителями для нормализации влажности.
Не размещайте мебель вблизи влажных и сырых стен, предметов.

Агрессивные среды и абразивные материалы
Ни в коем случае не допускайте воздействие на мебель агрессивных жидкостей (кислот, щелочей, растворителей и т.п.), содержащих такие жидкости продуктов и их паров. Подобные вещества и их соединения являются химически активными, реакция с ними может повлечь негативные последствия для Вас и Вашего имущества. Также стоит помнить, что некоторые специфические моющие (чистящие) составы (средства) могут содержать высокую концентрацию агрессивных химических веществ и (или) абразивные составы. Применение подобных моющих (чистящих) составов (средств) недопустимо.

Запах
От новой мебели может исходить естественный запах материалов, из которых она изготовлена. Запах может сохраняться в течении 3 недель с момента сборки. Для снижения интенсивности запаха рекомендуется:
- для мягкой мебели – пропылесосить изделие и проветрить помещение.
- для корпусной мебели – протирать тканью, смоченной мягким моющим средством, вытирать чистой сухой тканью и проветривать помещение, предварительно открывая все дверцы и ящики изделия.

Данные действия необходимо повторять 3-4 раза в день.

Уход за мебелью
Всегда содержите поверхности мебели в полной сухости. При необходимости, протирайте поверхности мебели сухой мягкой тканью (фланель, сукно, войлок и т.п.). Рекомендуется очищать мебель как можно скорее после того, как она испачкалась. Если Вы оставите загрязнение на некоторое время, то заметно повышается опасность образования разводов, пятен и повреждений покрытия мебели или её частей. В случае стойких загрязнений рекомендуется использовать специальные очистители. Внимательно изучайте инструкцию моющего средства: средство должно подходить под тип покрытия Вашей мебели. Недопустимо применение моющих средств, содержащих абразивные вещества. Недопустимо применение соды, стиральных порошков и прочих средств, не предназначенных для ухода за мебелью. Уход за поверхностями должен осуществляться специализированными моющими средствами.
Для устранения пыли с поверхностей мягких частей мебели используйте пылесос со специальными насадками для чистки мебели. Не размещайте и не перемещайте на поверхностях мебели предметы, имеющие острые углы, кромки, выступающие острые детали.

Эксплуатация
Нагрузка на мебель и её части (полки, ящики, сидения и пр.) не должна превышать установленных производителем норм, указанных в конце инструкции по сборке.
Не рекомендуется вставать на мебель, прыгать, подвергать повышенным динамическим нагрузкам.
Рекомендуется периодически проверять плотность резьбовых соединений крепления механизмов трансформации и подтягивать их при необходимости.
При появлении скрипов в механизмах трансформации их следует смазывать специализированной смазкой.
При использовании механизма трансформации строго соблюдайте данную инструкцию, избегайте излишних усилий, рывков, перекосов элементов механизма.

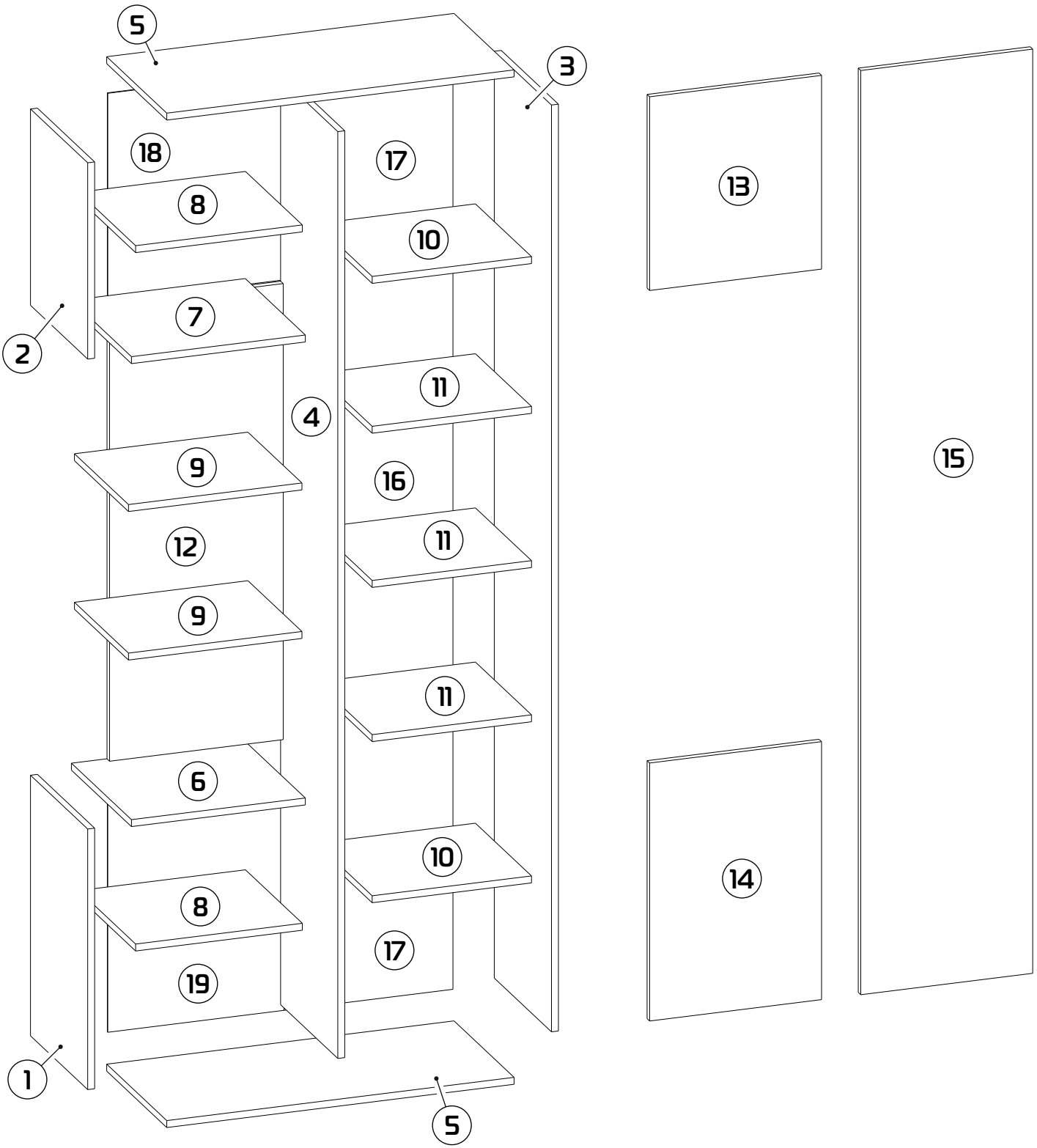

1. 600x362x16 (x1)
2. 452x362x16 (x1)
3. 2134x362x16 (x1)
4. 2134x362x16 (x1)
5. 800x380x16 (x2)
6. 400,5x380x16 (x1)
7. 400,5x380x16 (x1)
8. 384x360x16 (x2)
9. 399,5x342x16 (x2)
10. 367x355x16 (x2)
11. 367x355x16 (x3)
12. 1050x400x16 (x1)
13. 396x446x16 (x1)
14. 396x594x16 (x1)
15. 2128x396x16 (x1)
16. 1426x389x3 (x1)
17. 368x389x3 (x2)
18. 480x406x3 (x1)
19. 628x406x3 (x1)

1 : 1,5

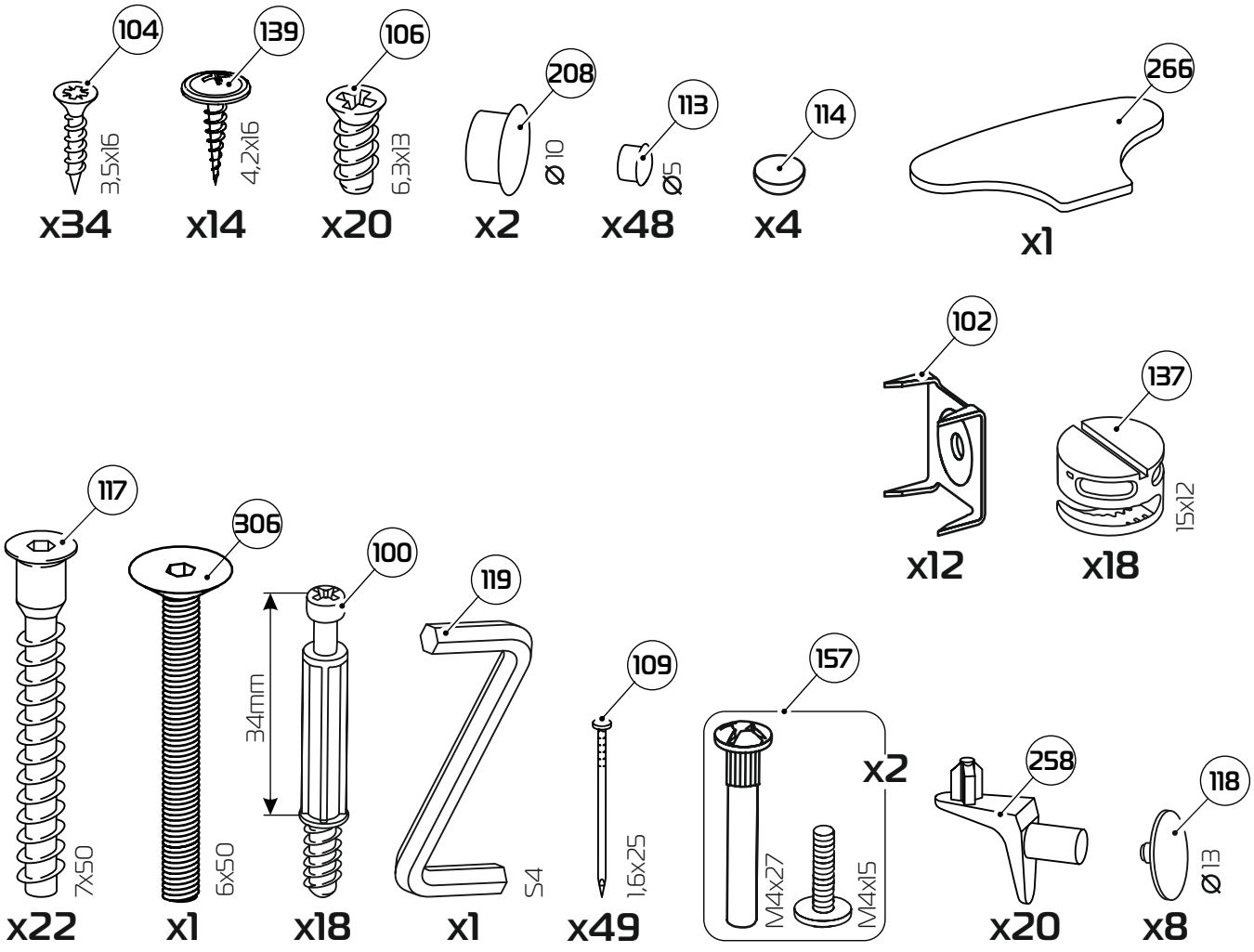
104
3,5x16
x34
139
4,2x16
x14
106
6,3x13
x20
208
Ø10
x2
113
Ø5
x48
114
x4
266
x1
102
x12
137
15x12
x18
117
7x50
x22
306
6x50
x1
100
34mm
x18
119
S4
x1
109
1,6x25
x49
157
M4x27
M4x15
x2
258
x20
118
Ø13
x8

1 : 4

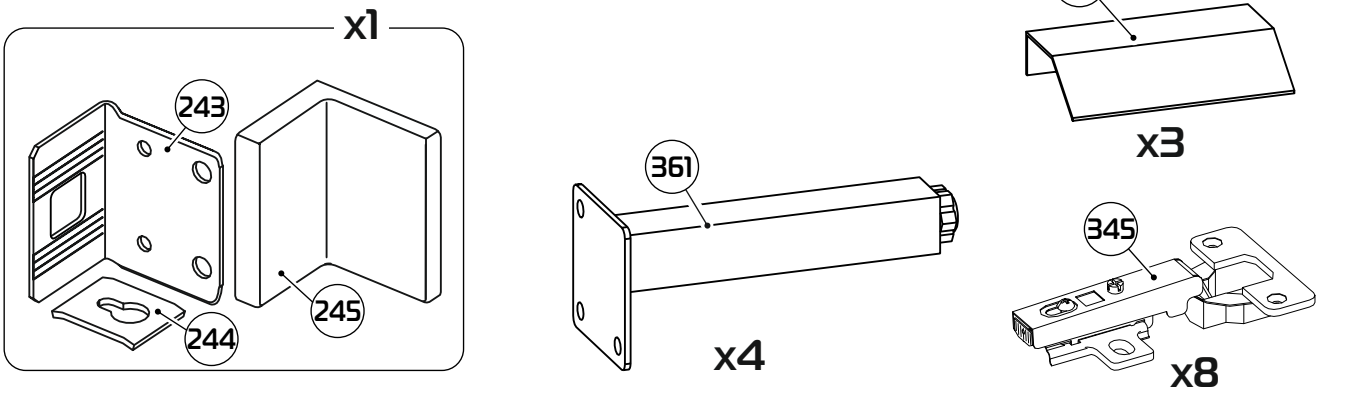
x1
243
244
245
361
x4
277
x3
345
x8

1 : 10

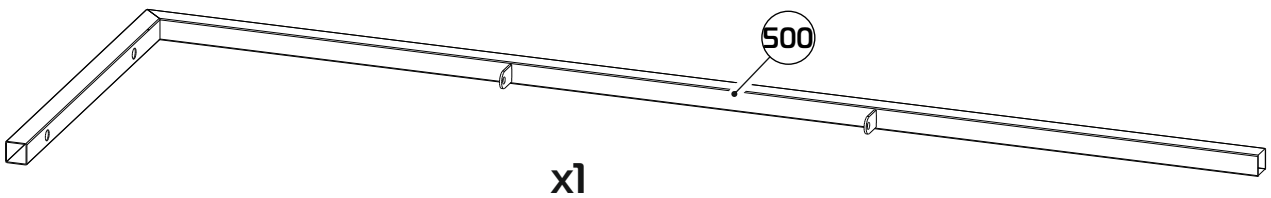
500
x1

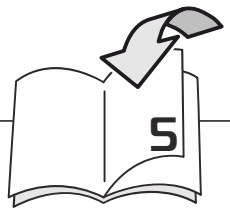

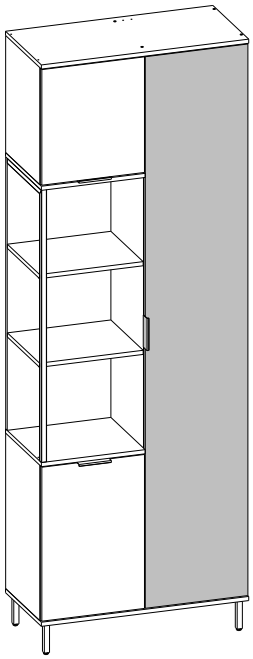



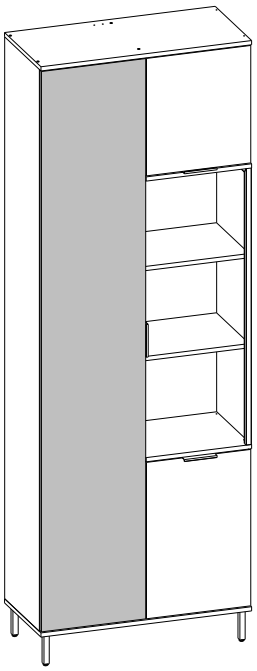

1

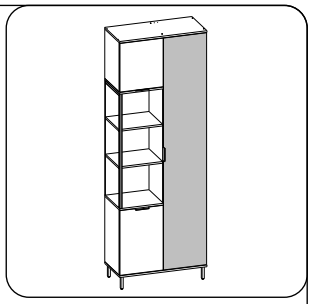

2

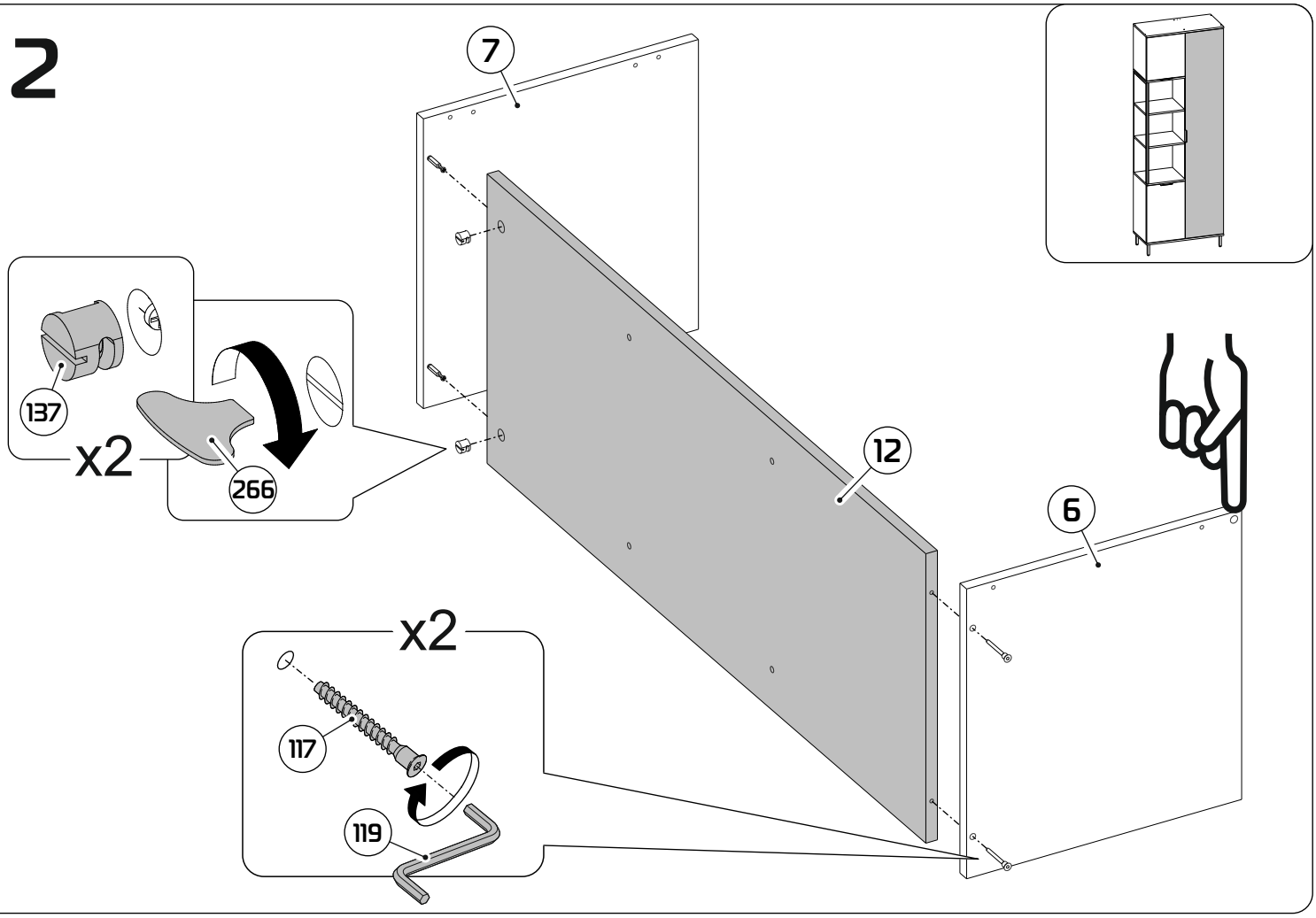

3

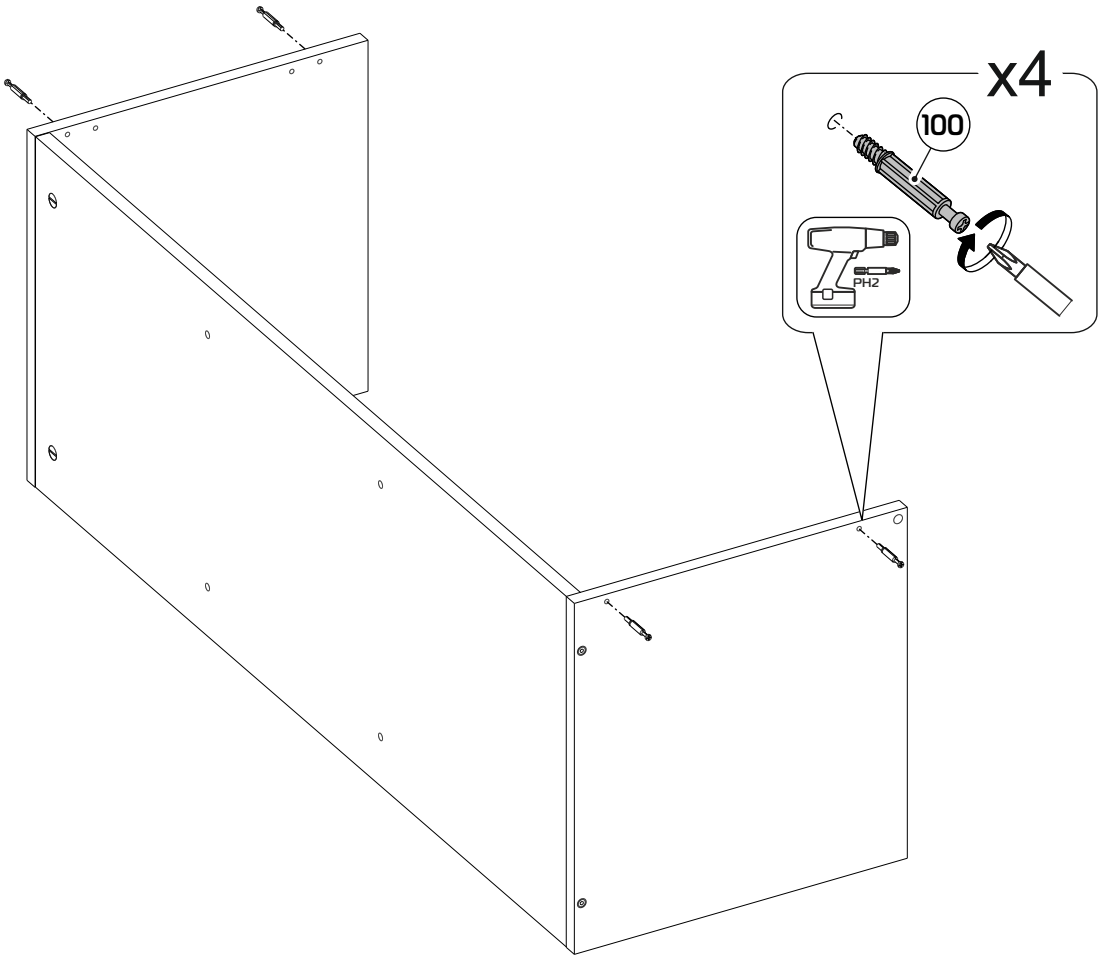

4

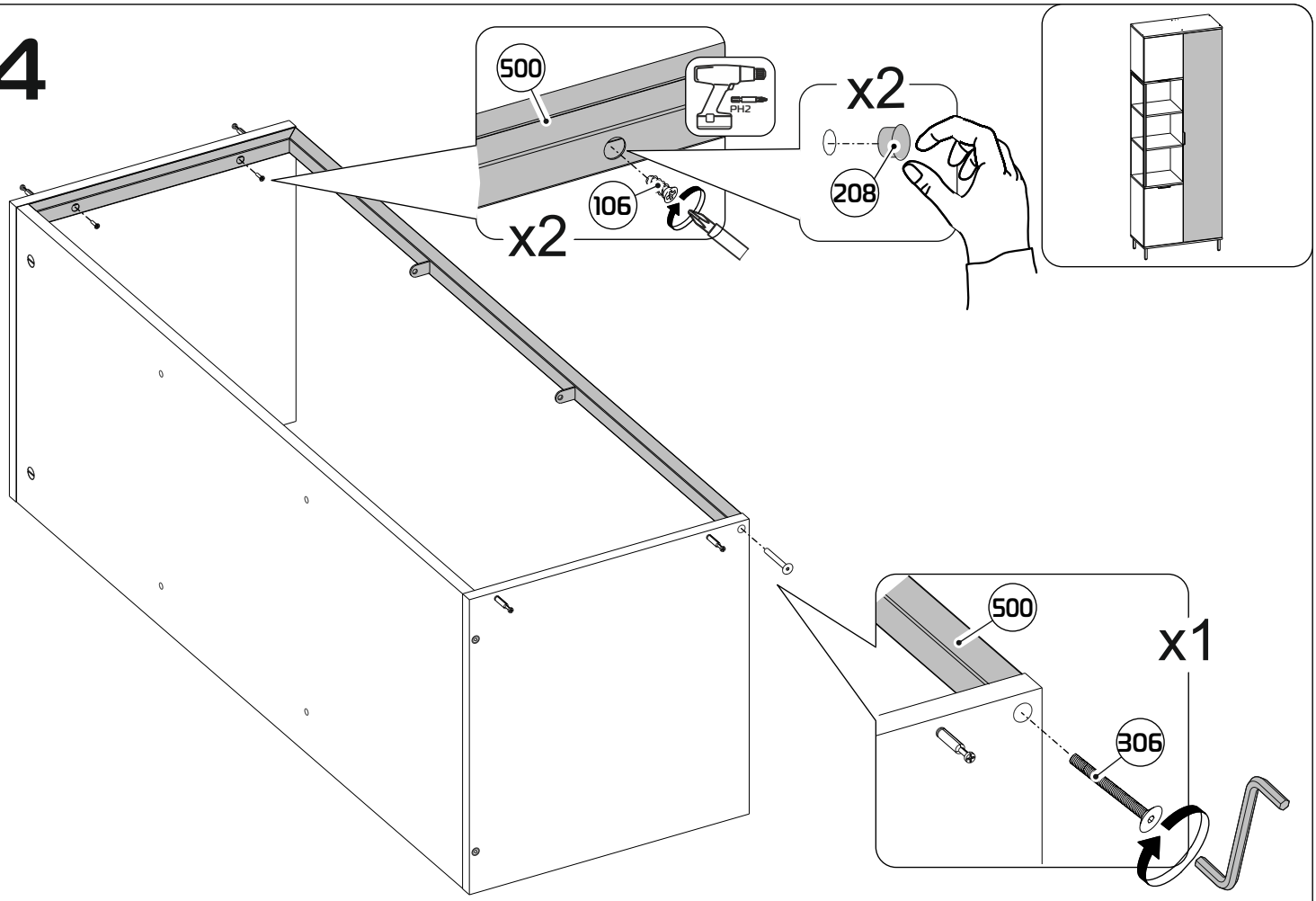

5

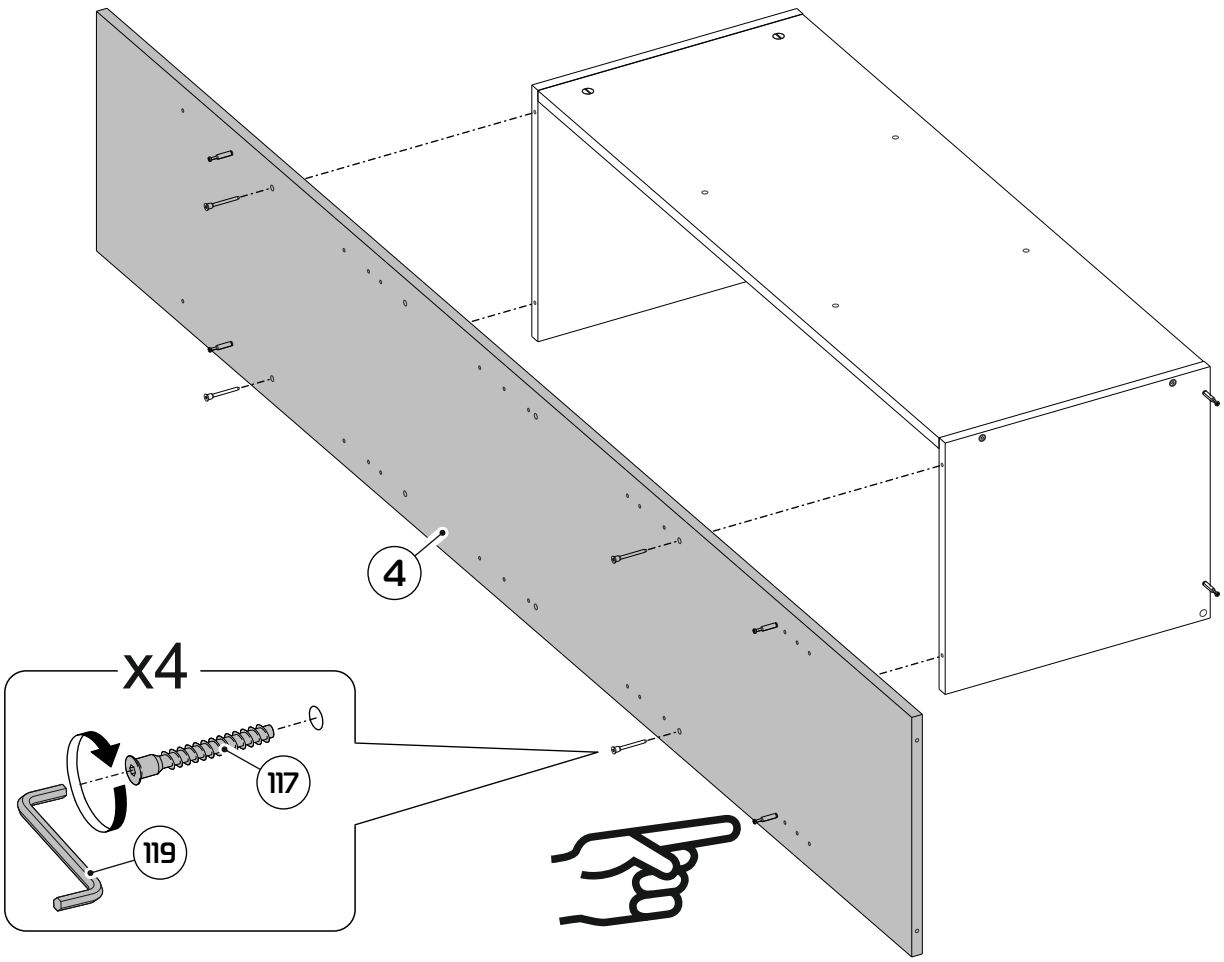

6

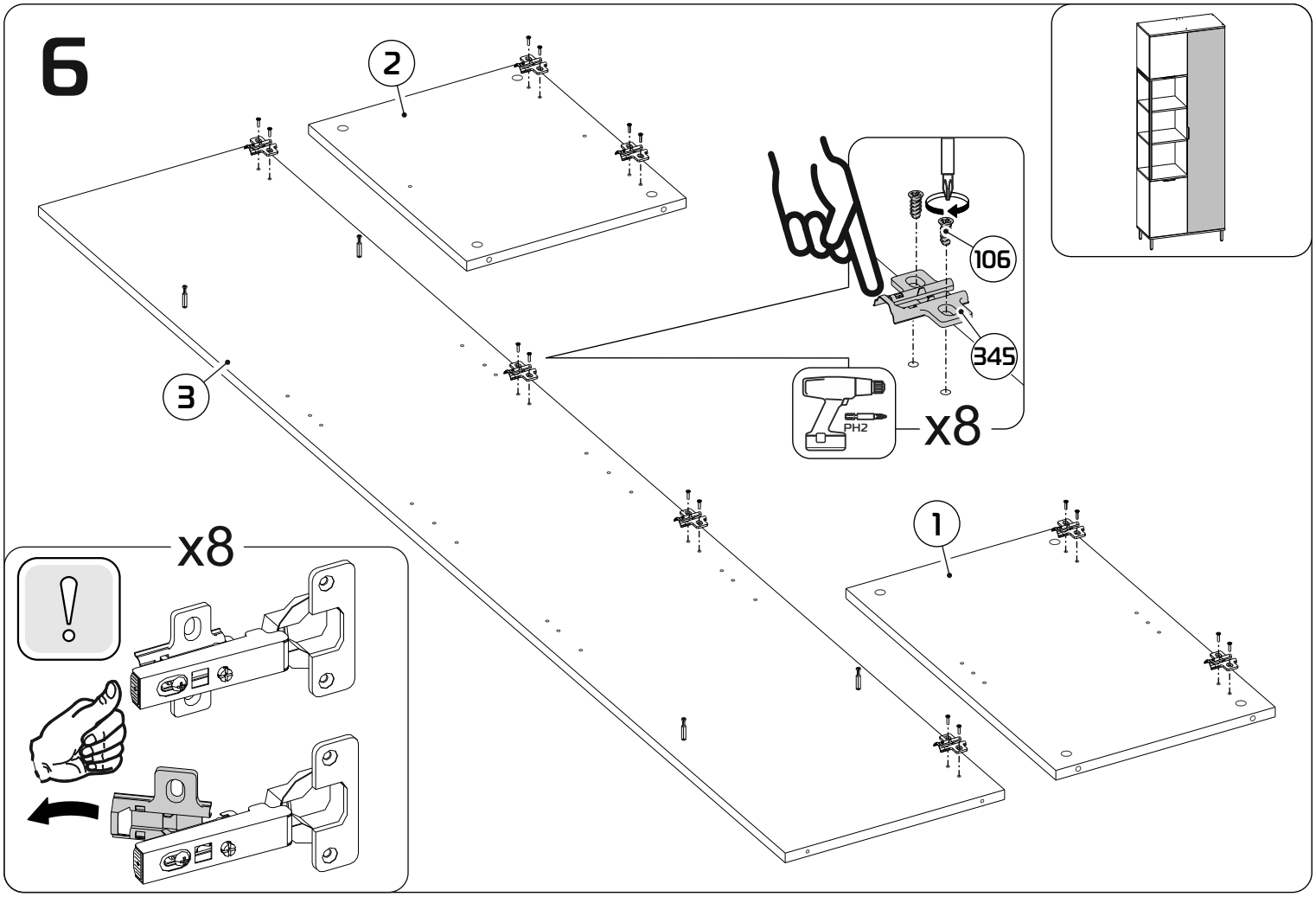

7

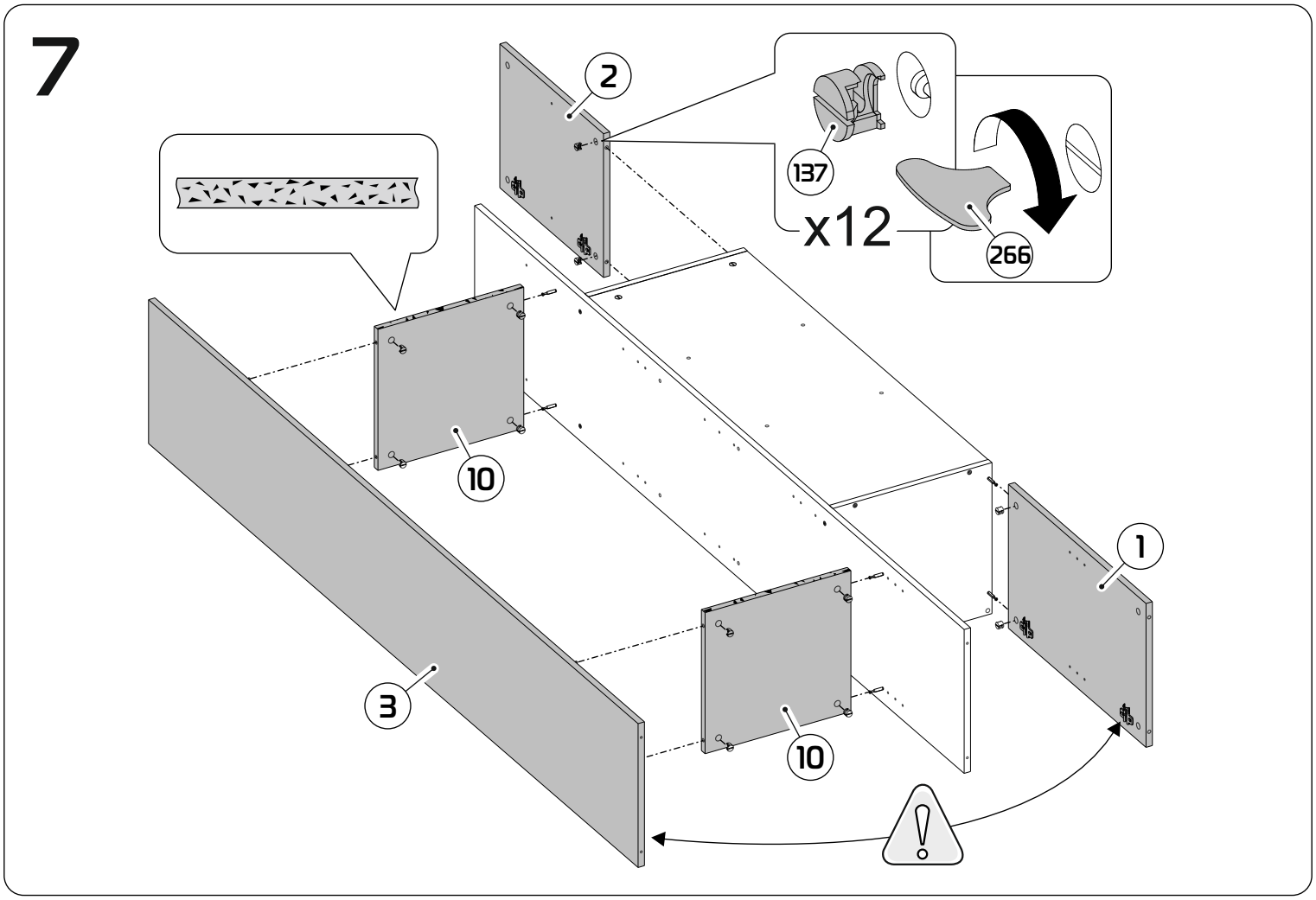

8

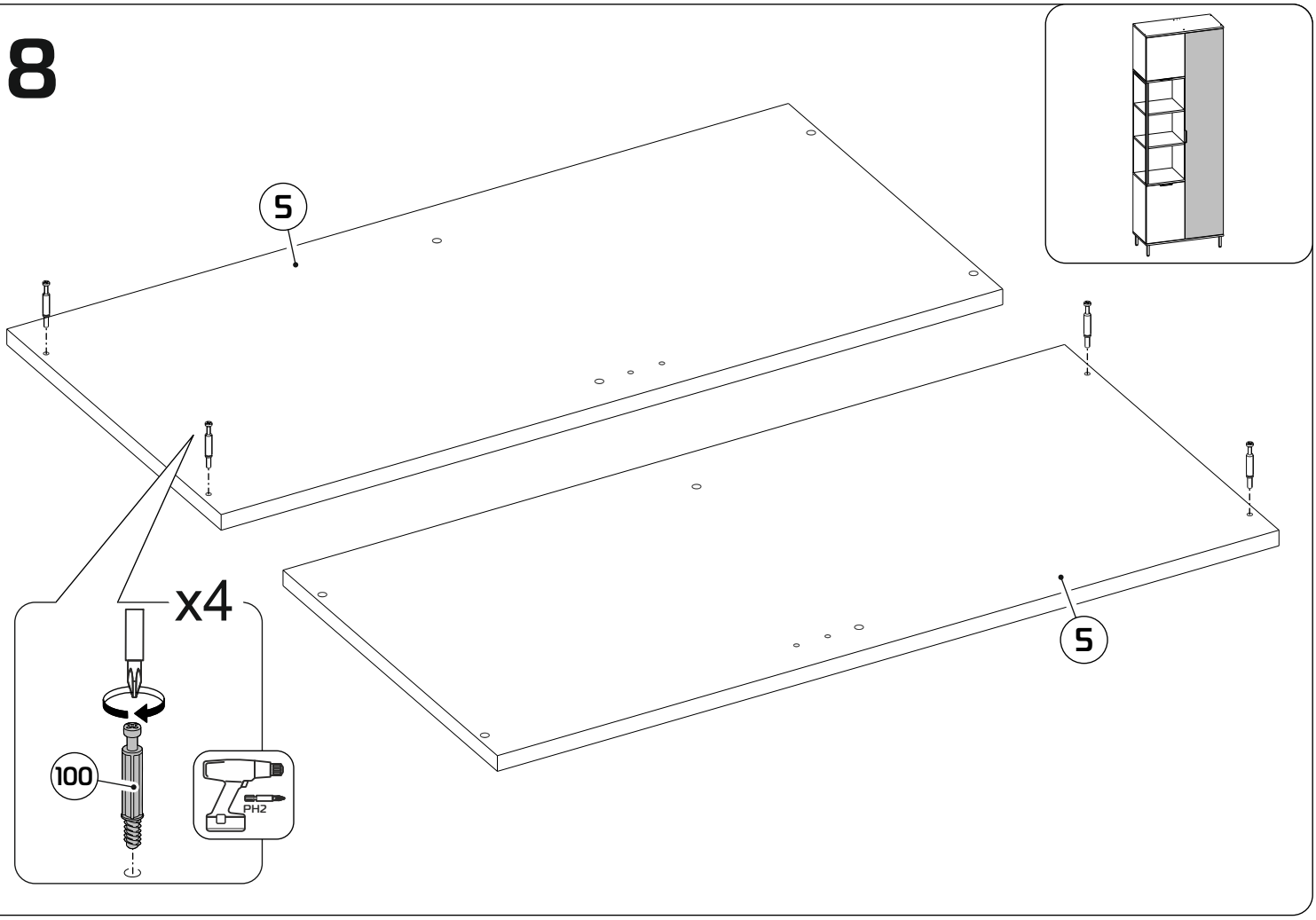

9

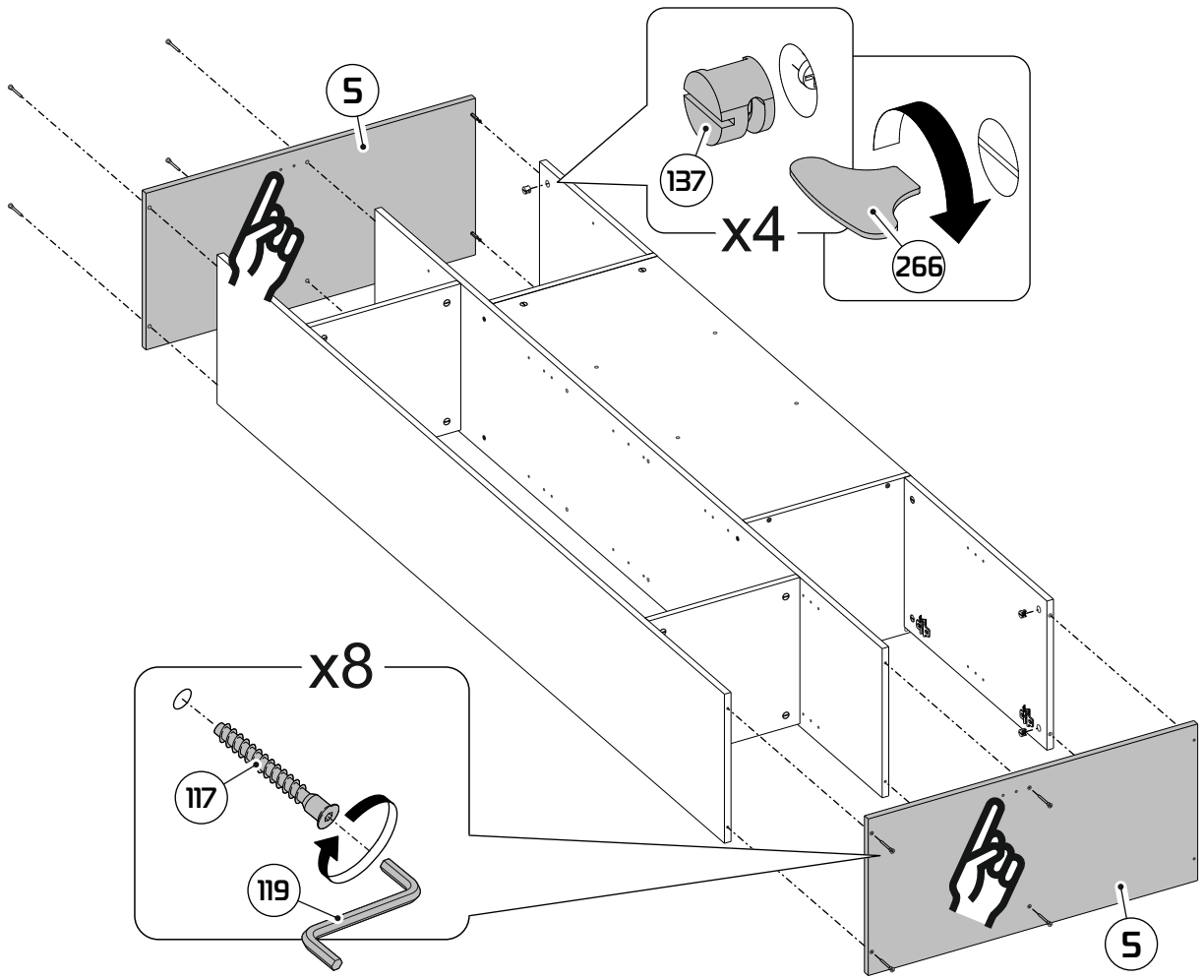

10

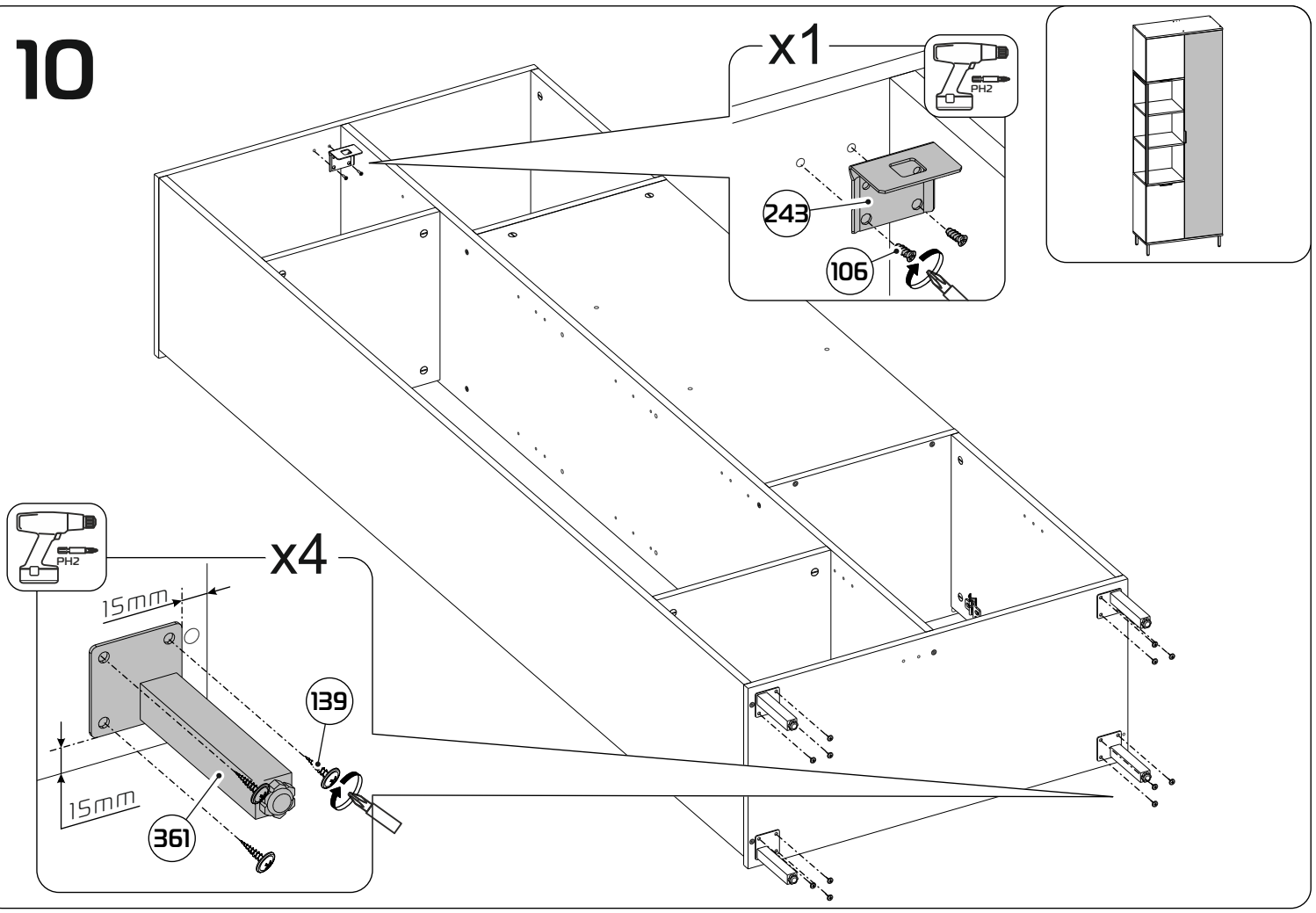
x1
PH2
243
106
x4
PH2
15mm
139
15mm
361

11

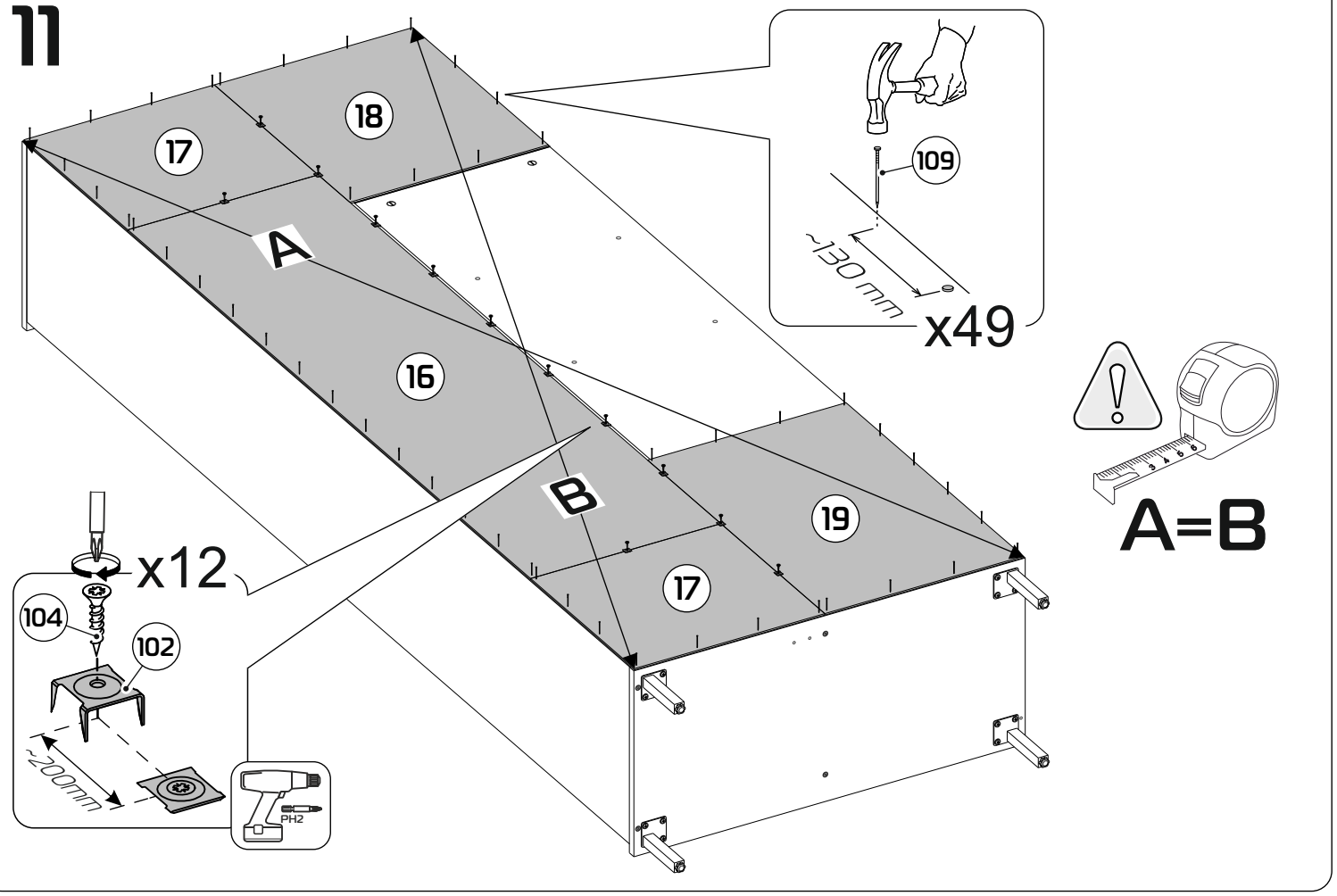
17
18
A
16
B
19
17
109
~130mm
x49
A=B
x12
104
102
~200mm
PH2

12

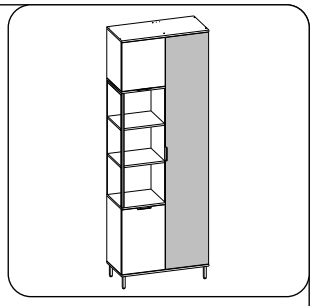

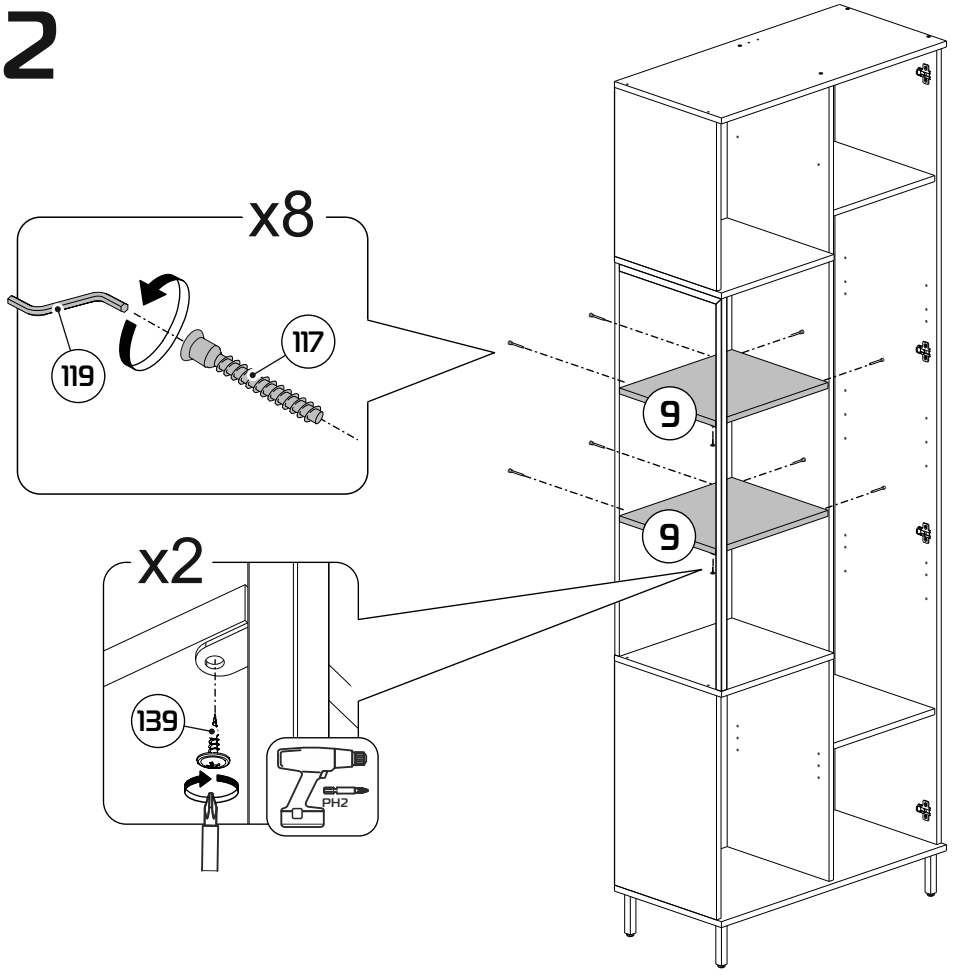

13

Для выравнивания петель необходимо использовать длинную линейку или прямую планку (прямую деталь каркаса), прижав ее плотно к прямым частям двух соседних петель параллельно кромки фасада.

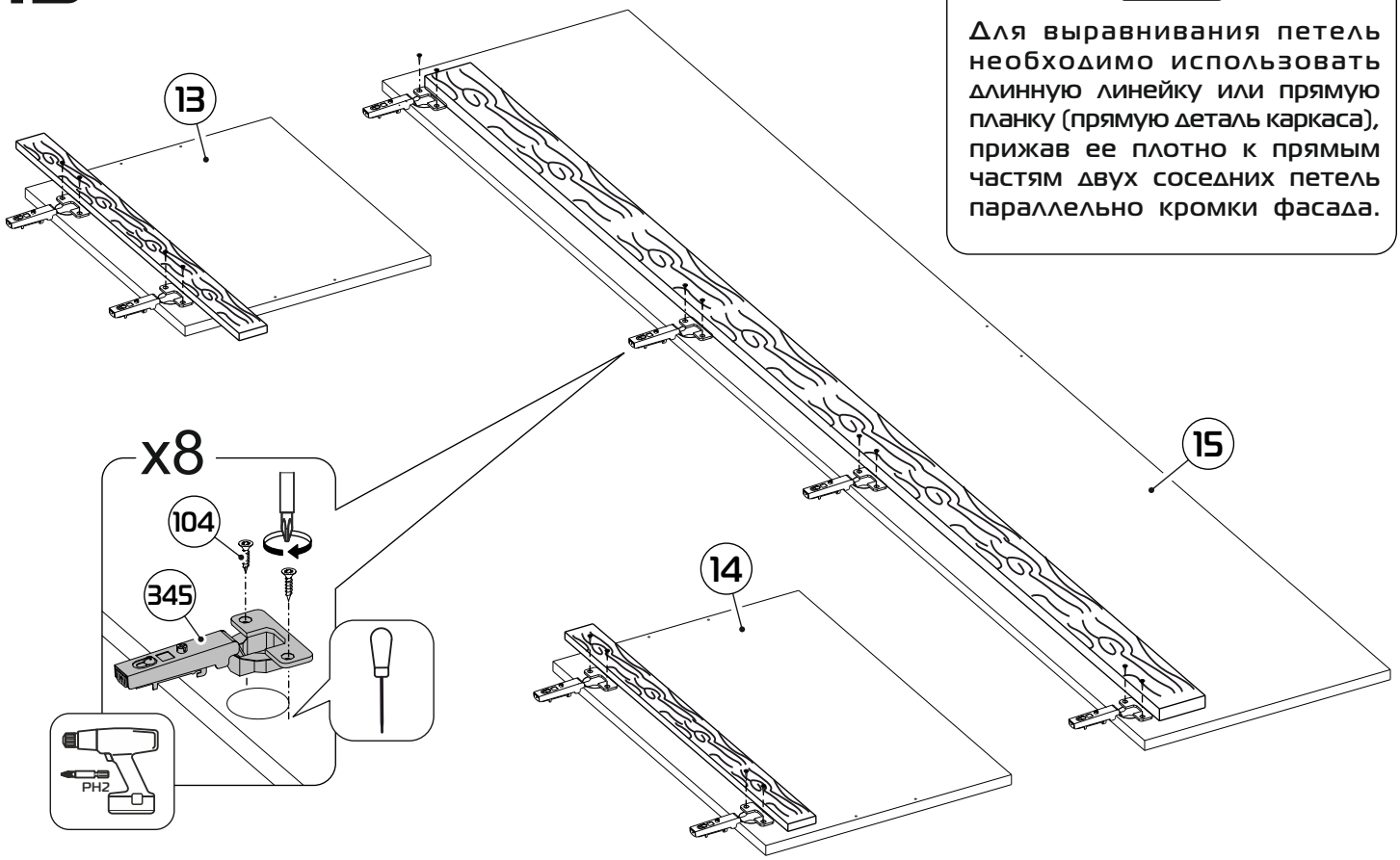

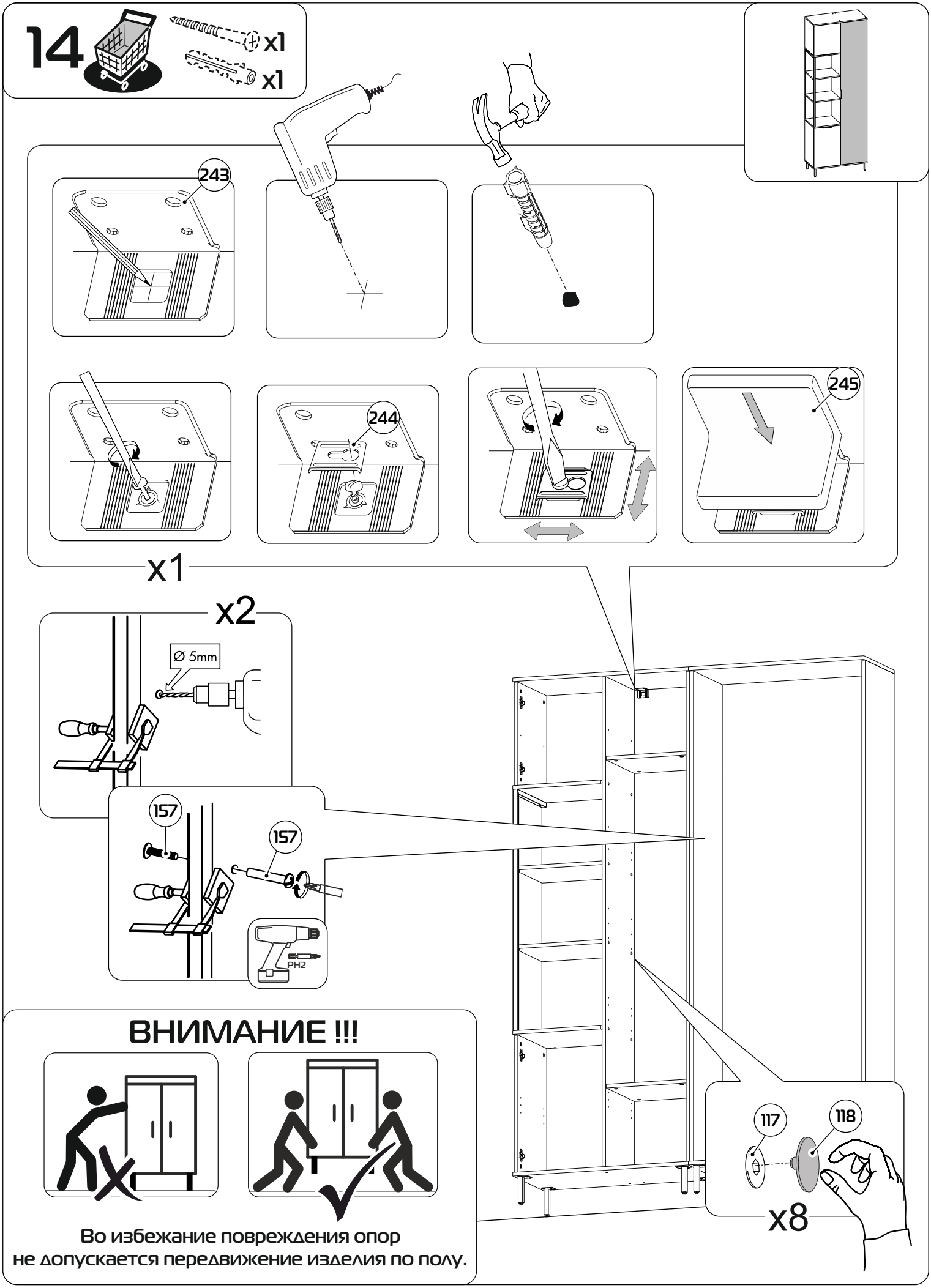
14
x1
x1
243
244
245
x1
x2
Ø 5mm
157
157
PH2
117
118
x8
ВНИМАНИЕ !!!
Во избежание повреждения опор
не допускается передвижение изделия по полу.

15

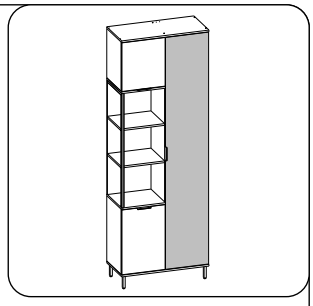

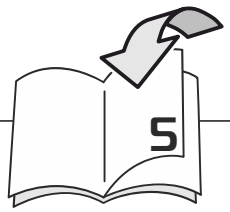

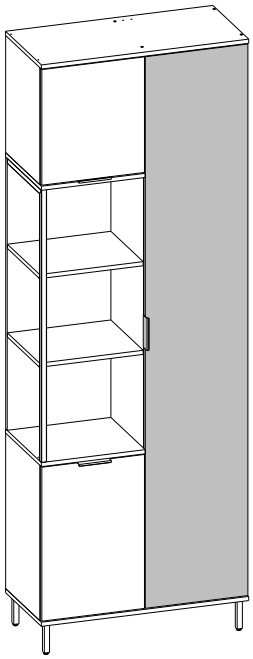



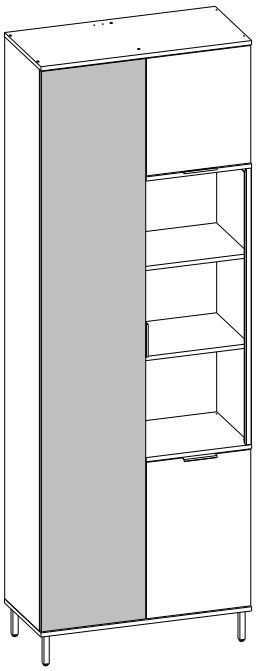

1

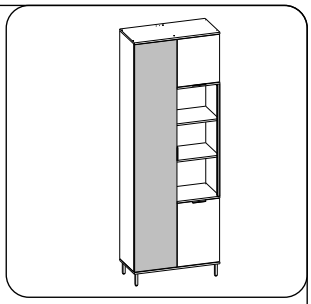

2

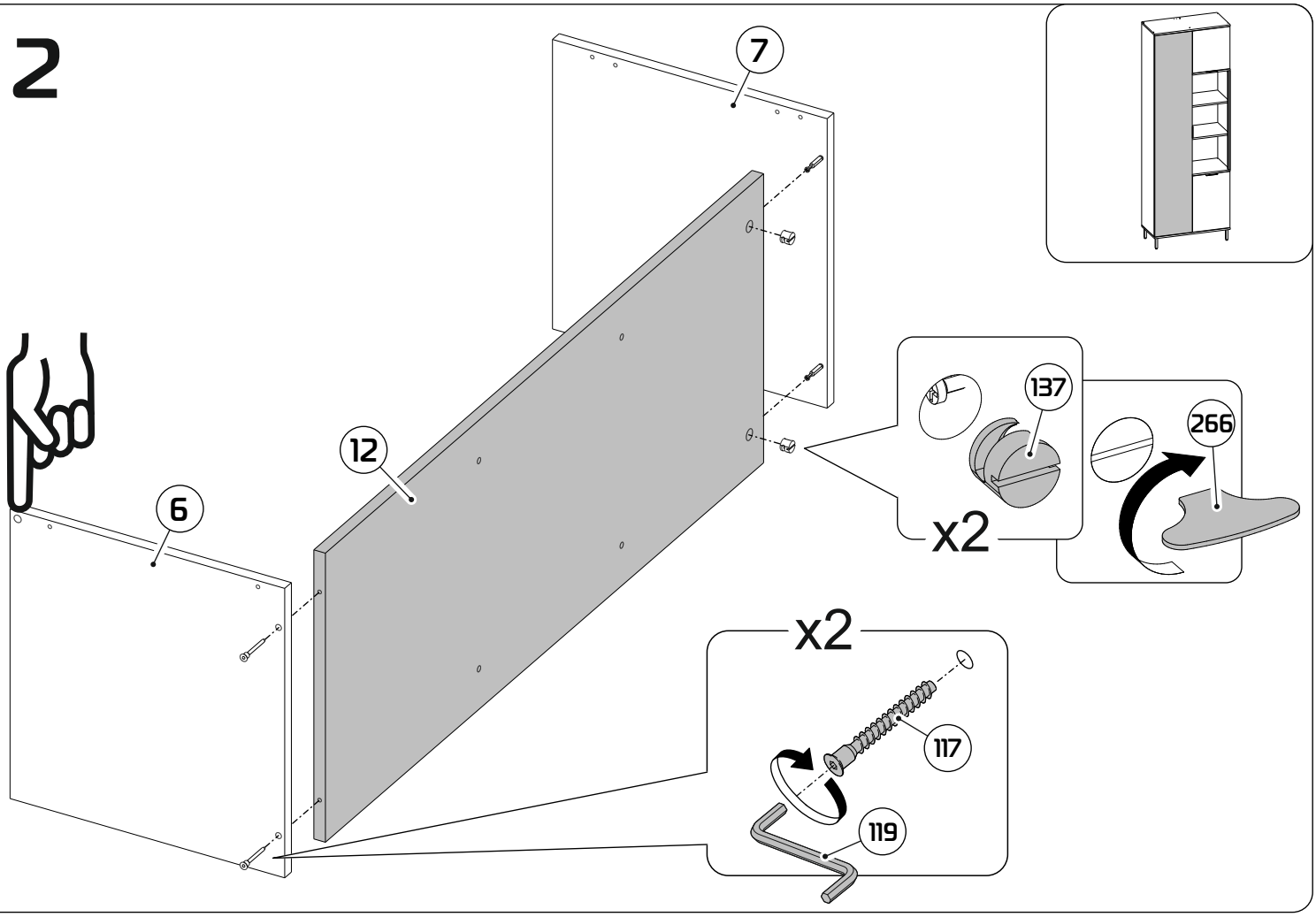

3

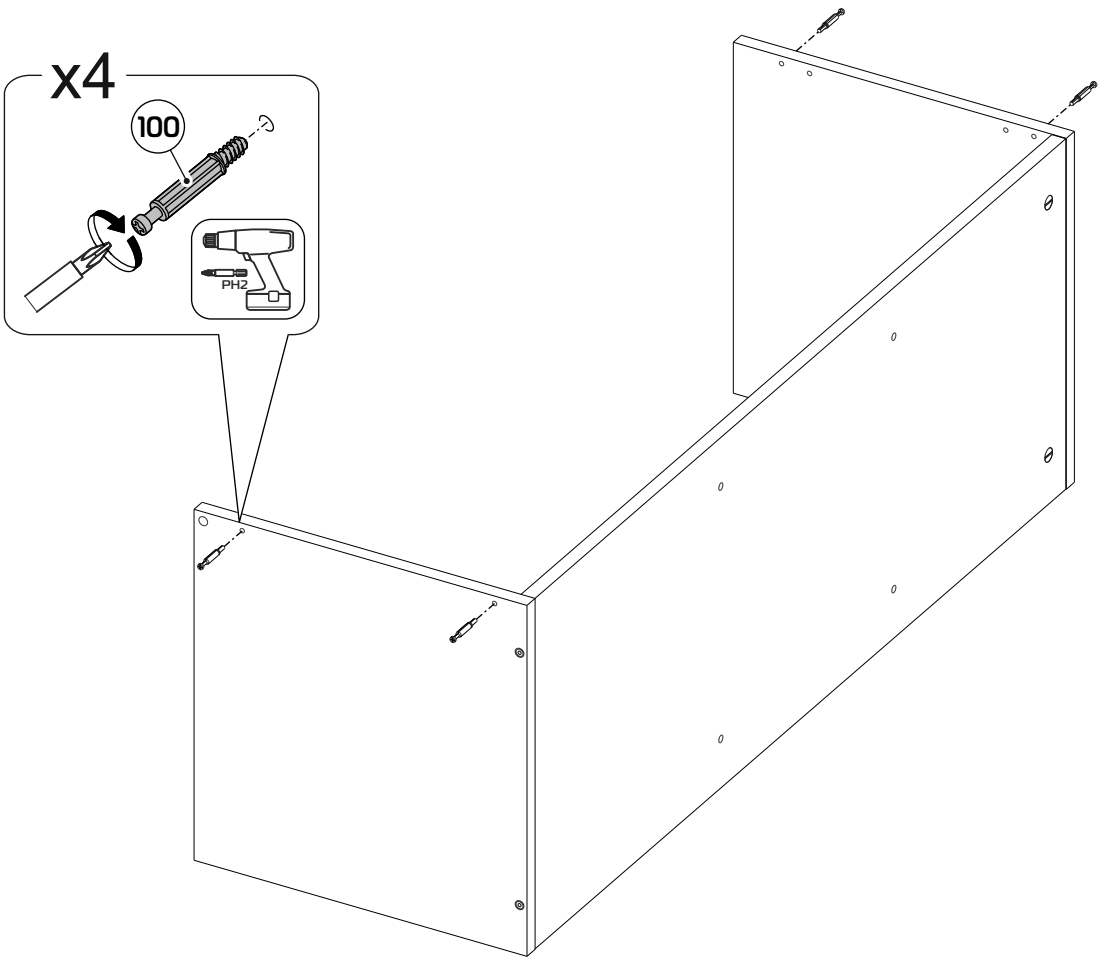

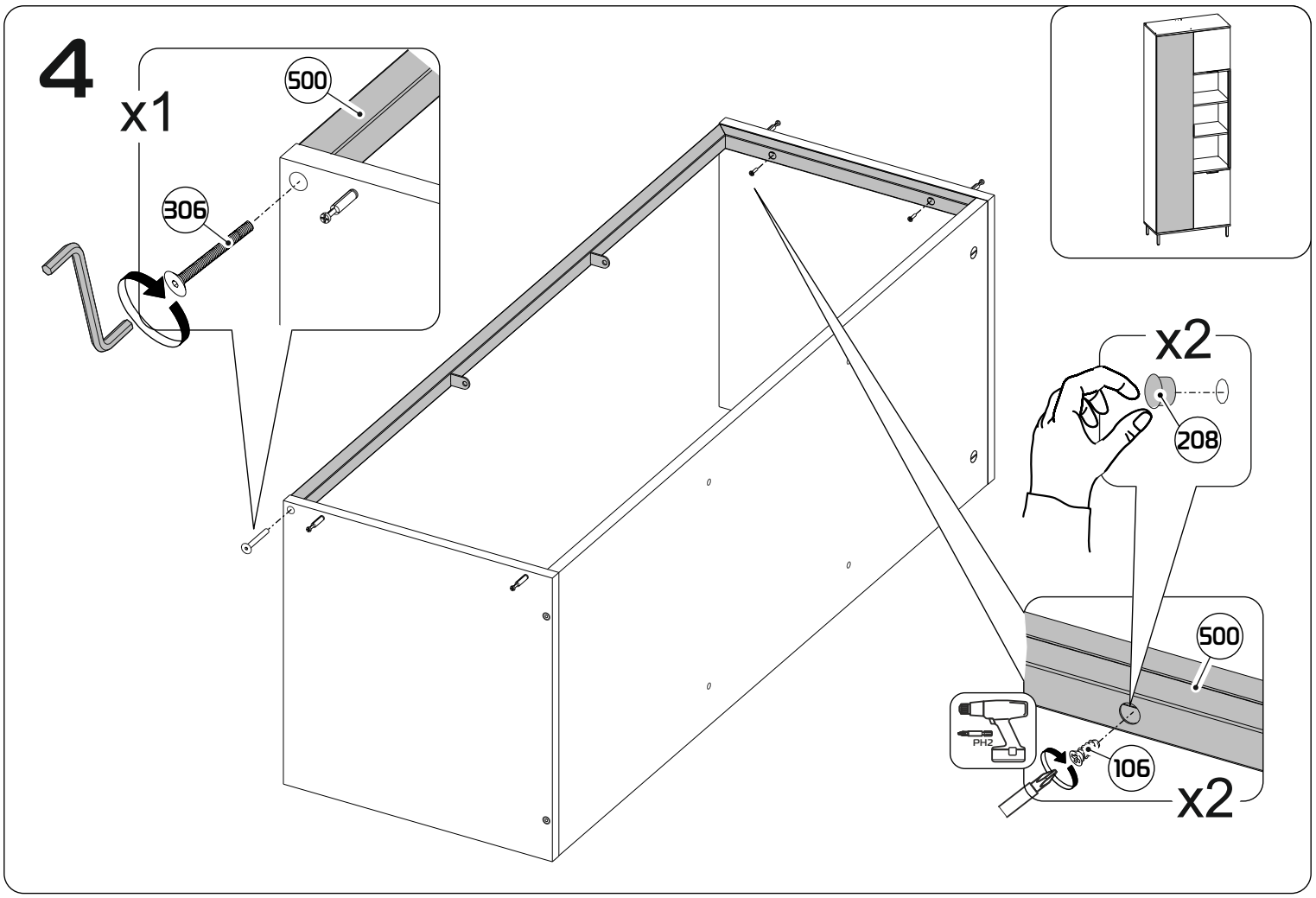
4
x1
500
306
x2
208
500
PH2
106
x2

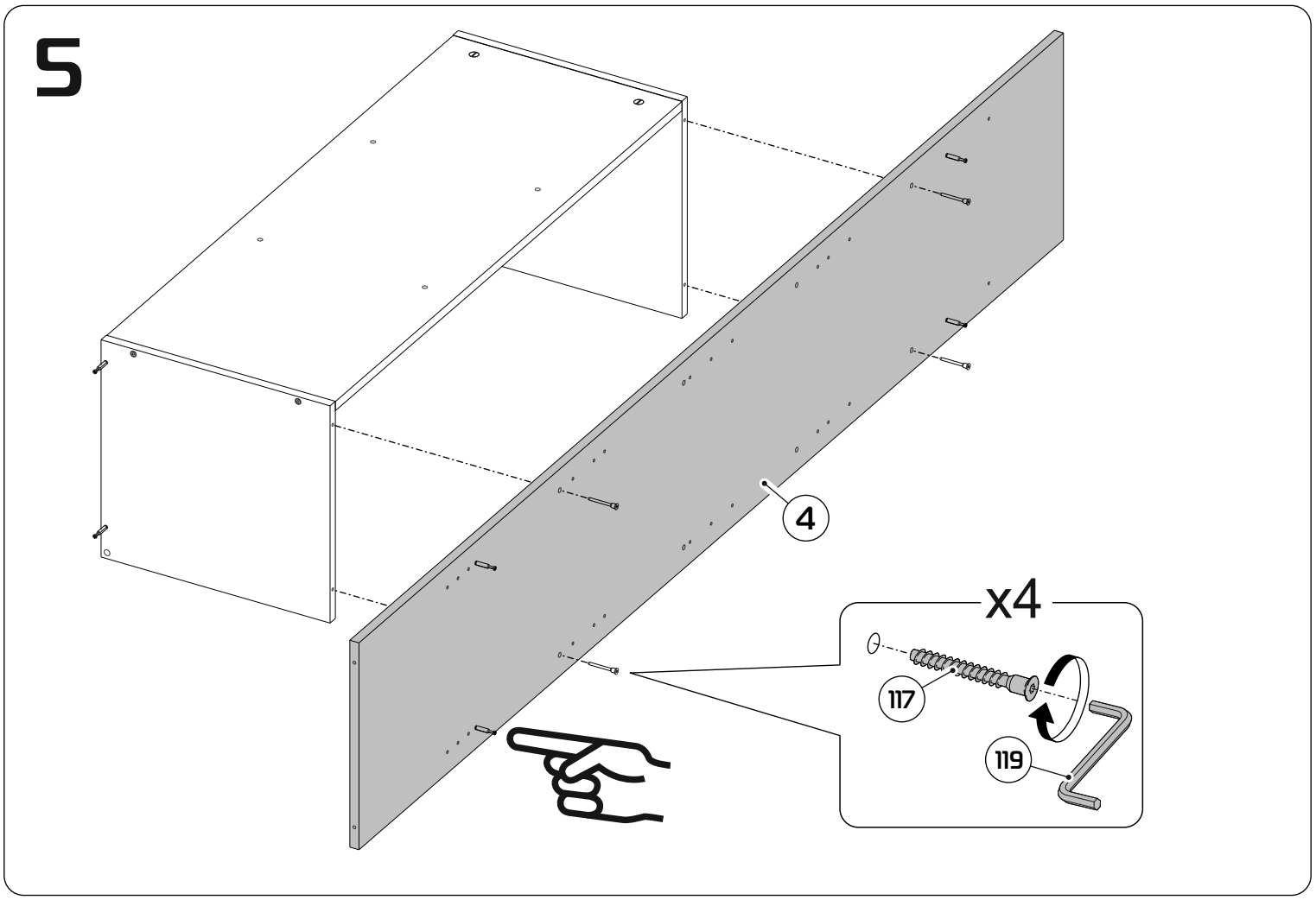
5
4
x4
117
119

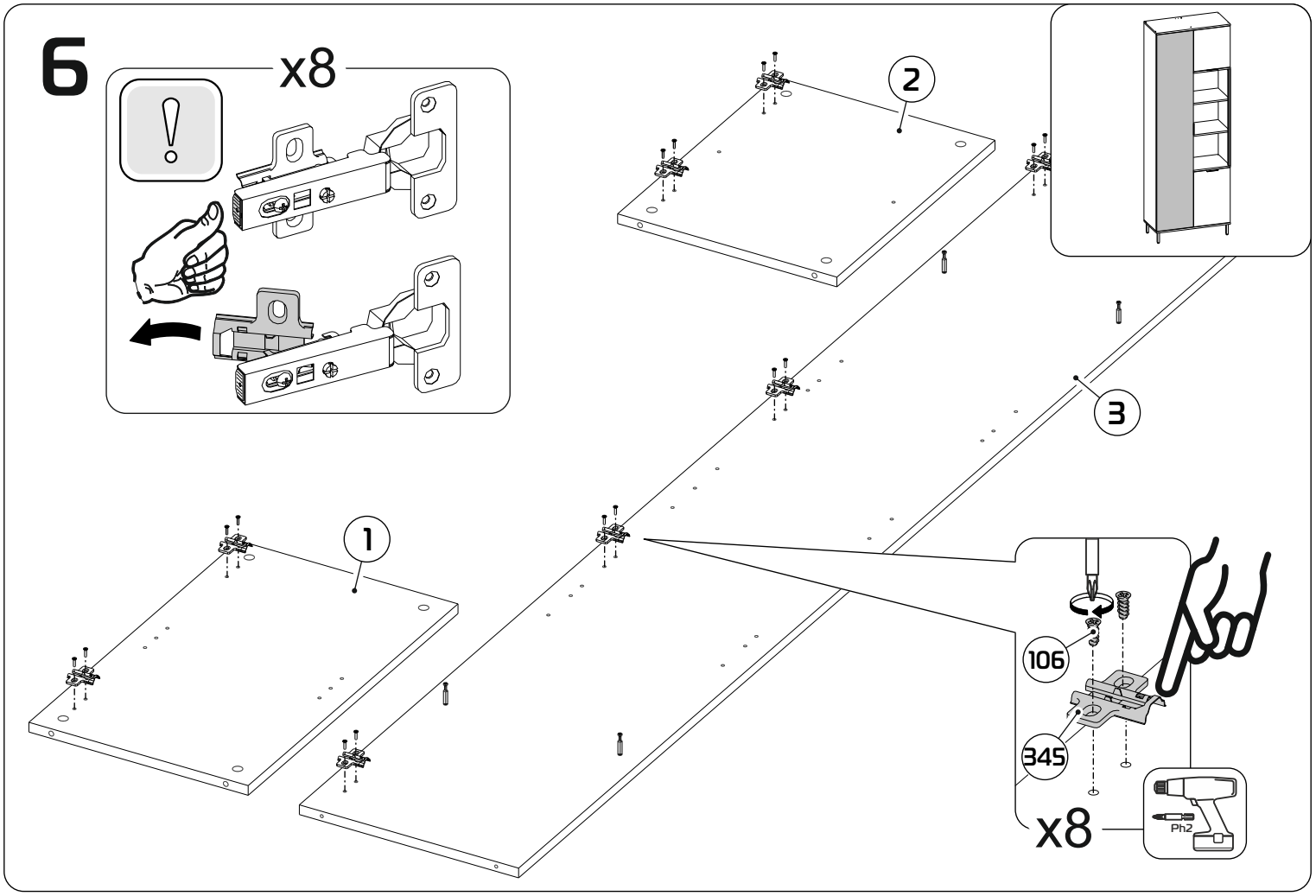
6
x8
2
3
1
106
345
x8
Ph2

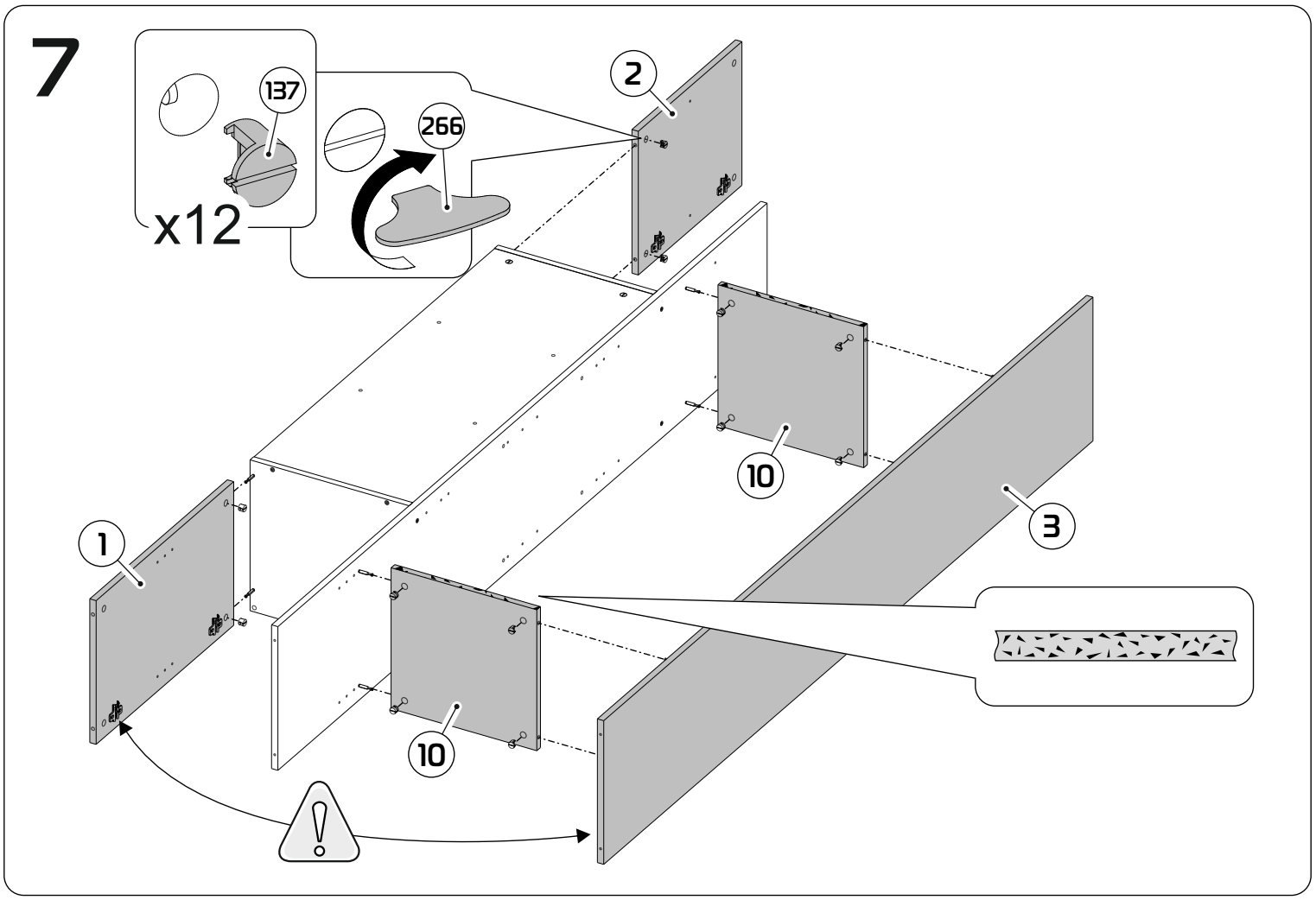
7
137
266
x12
2
10
3
1
10

8

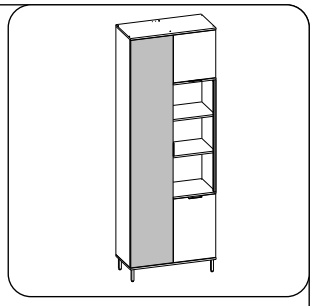

9

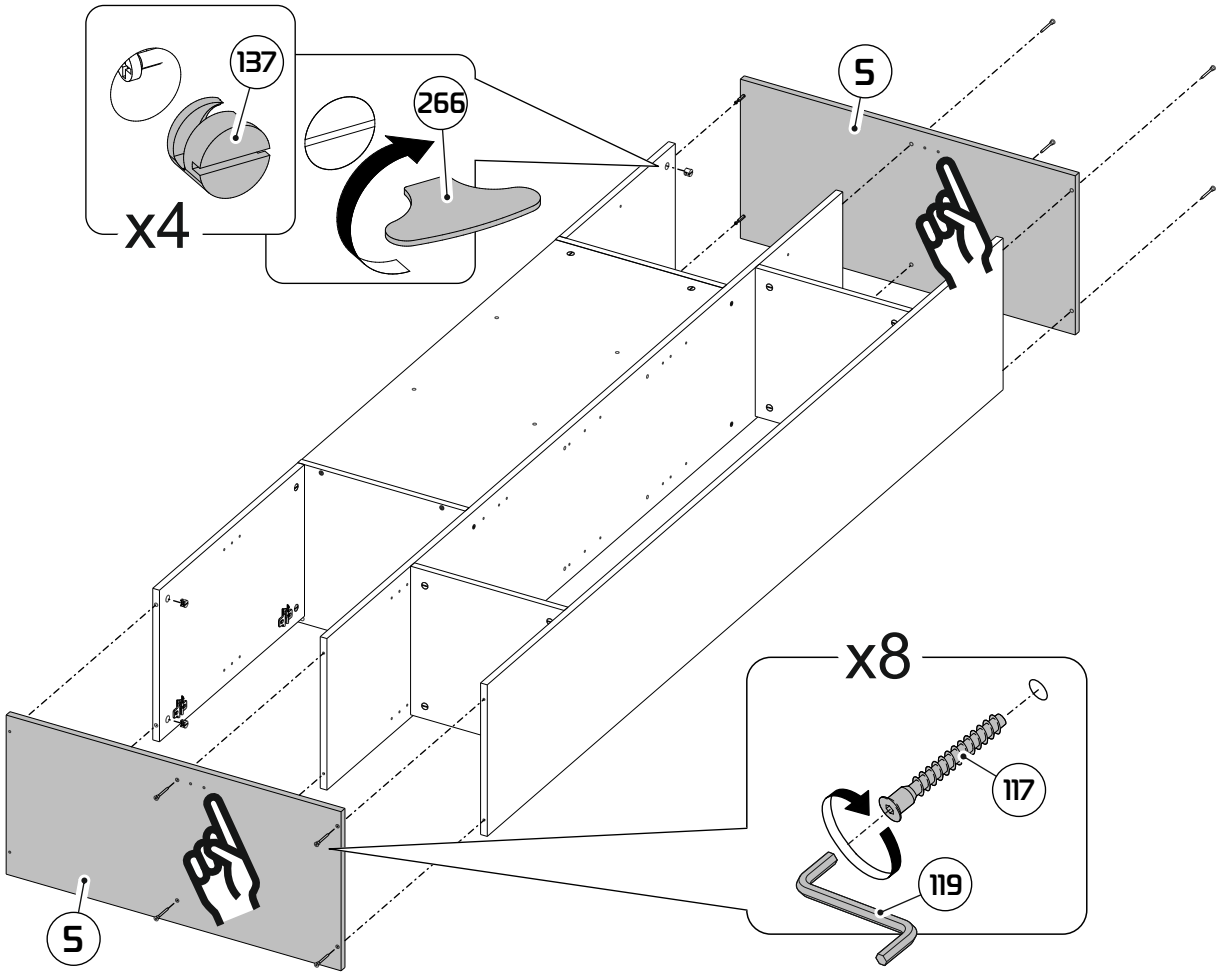

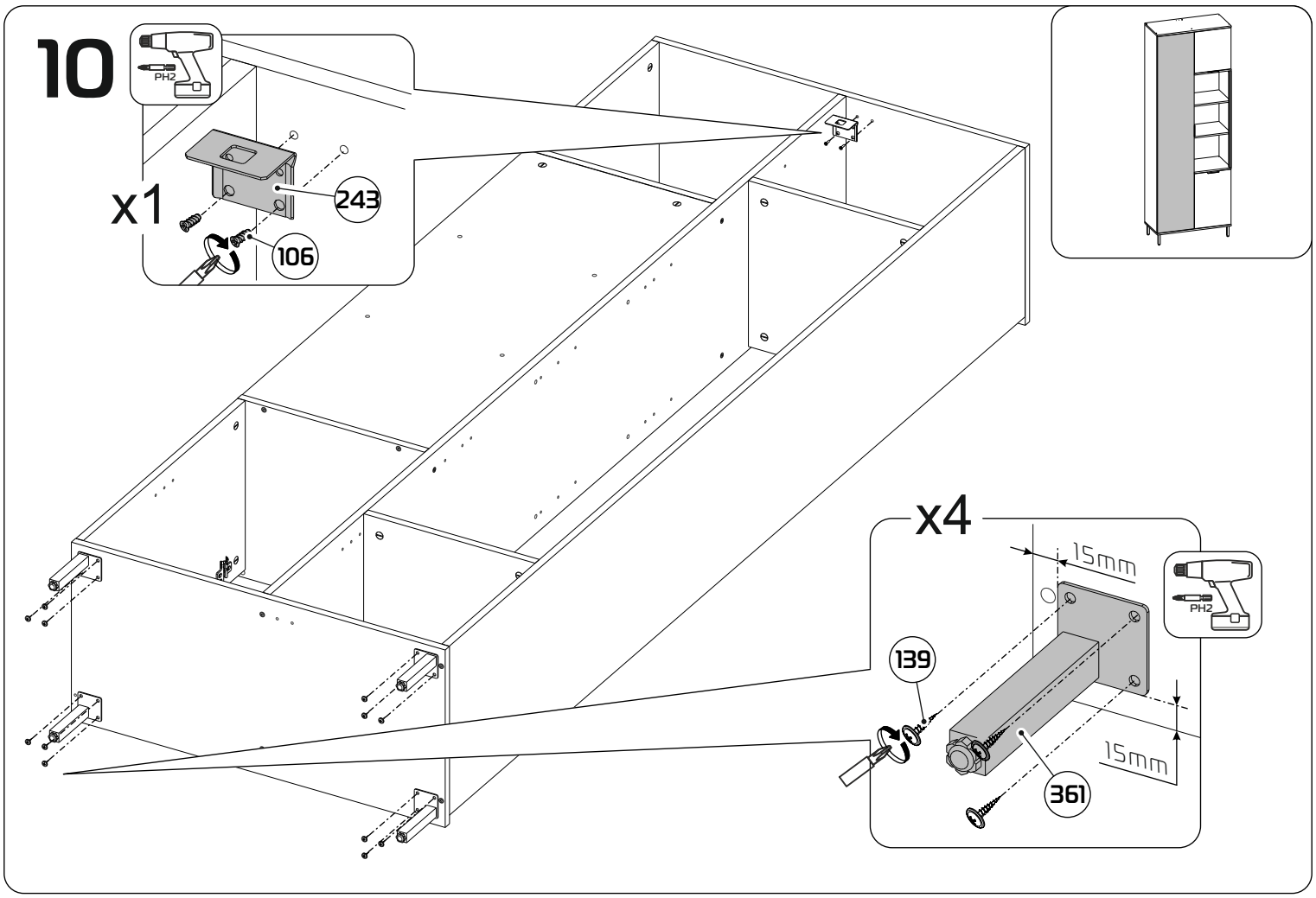
10
PH2
x1
243
106
x4
15mm
PH2
139
15mm
361

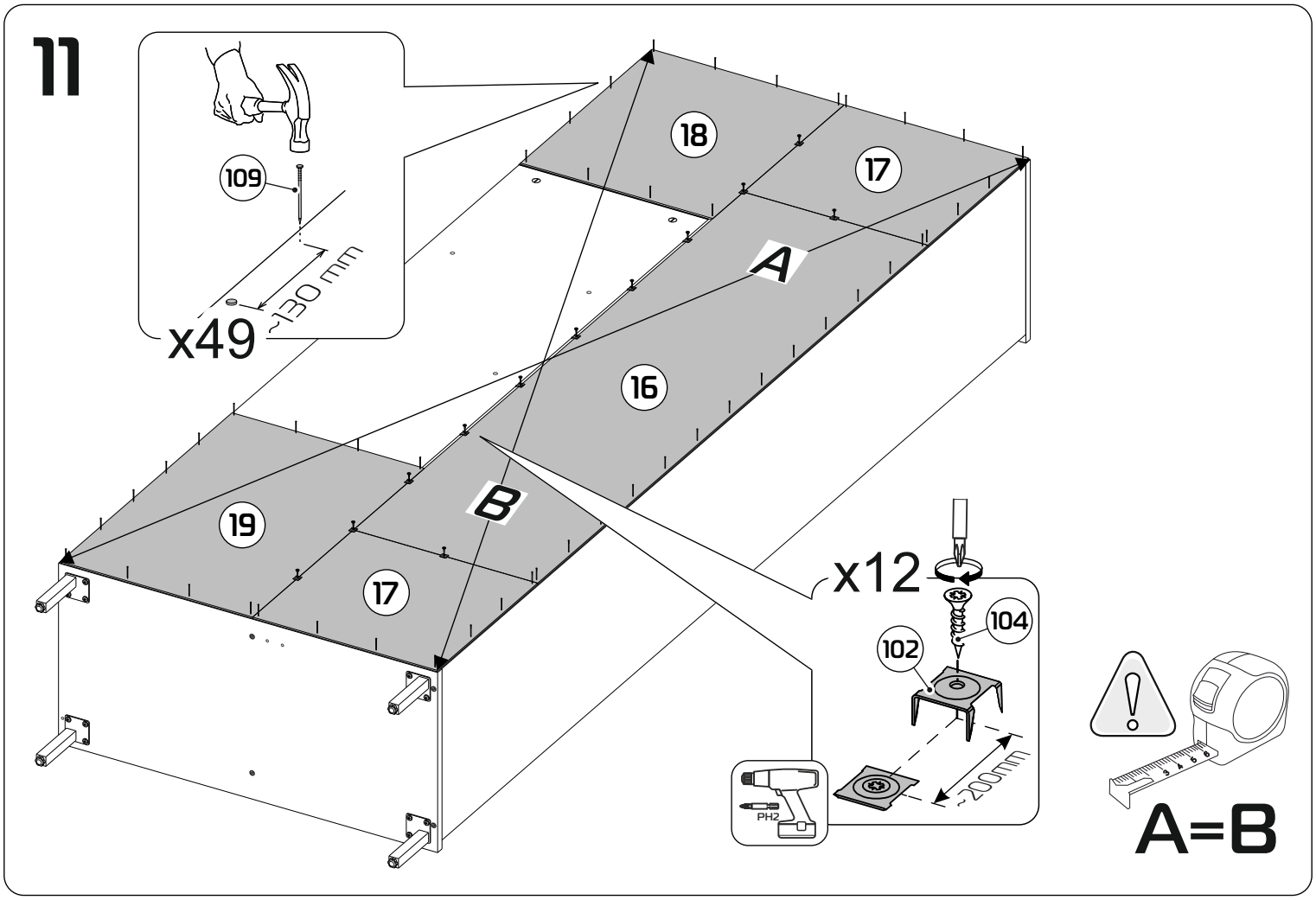
11
109
~130 mm
x49
18
17
A
16
19
B
17
x12
104
102
~200mm
PH2
A=B

12

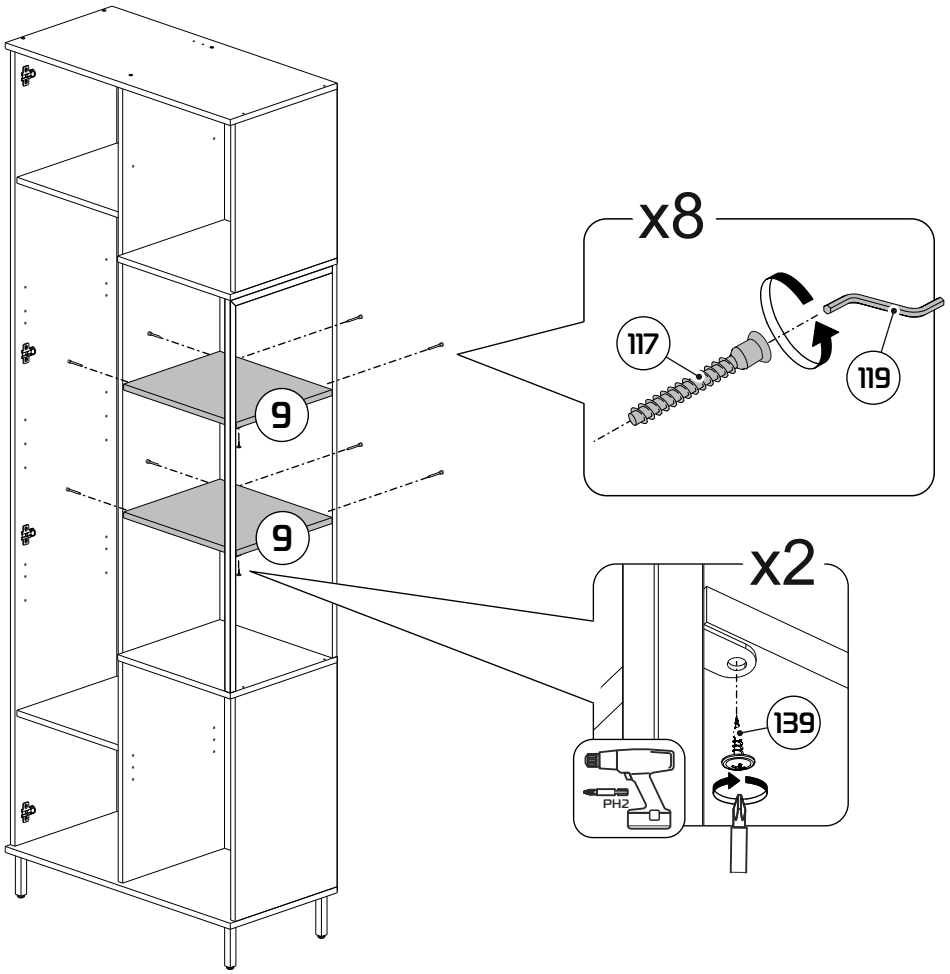

13

Для выравнивания петель необходимо использовать длинную линейку или прямую планку (прямую деталь каркаса), прижав ее плотно к прямым частям двух соседних петель параллельно кромки фасада.

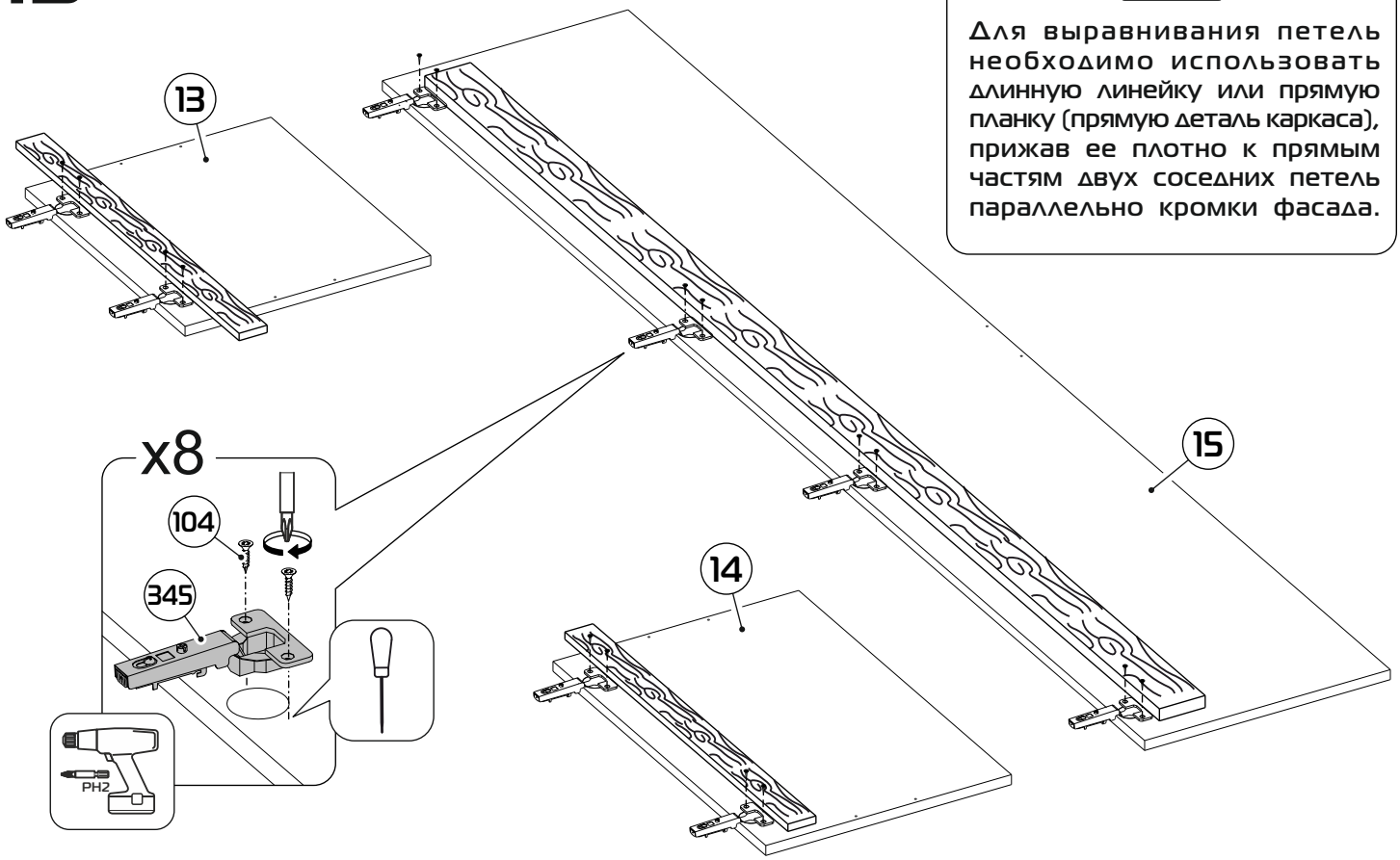

14

x1

x1

243

244

245

x1

x2

Ø 5mm

157

157

Ph2

118

117

x8

ВНИМАНИЕ !!!

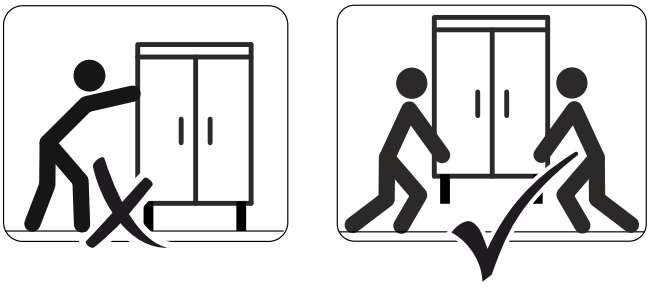

Во избежание повреждения опор
не допускается передвижение изделия по полу.

15

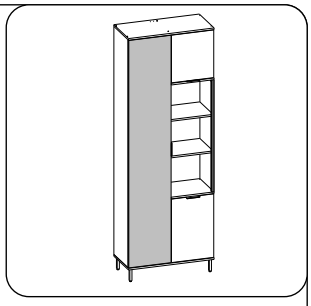

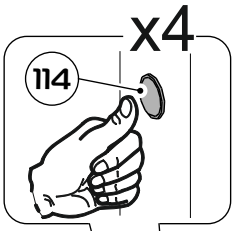

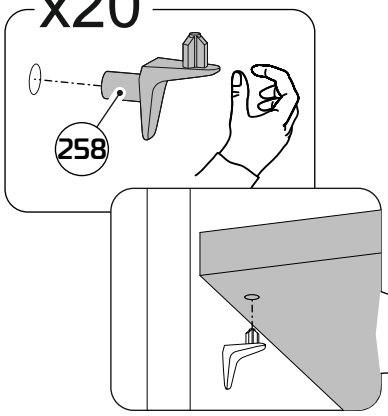

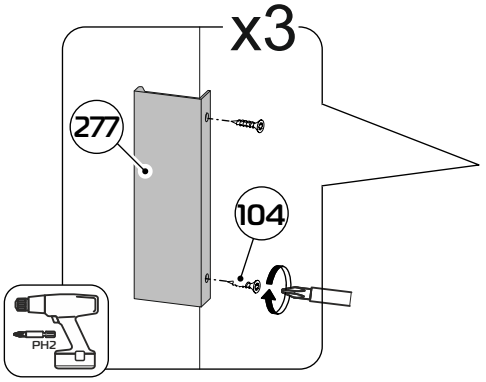

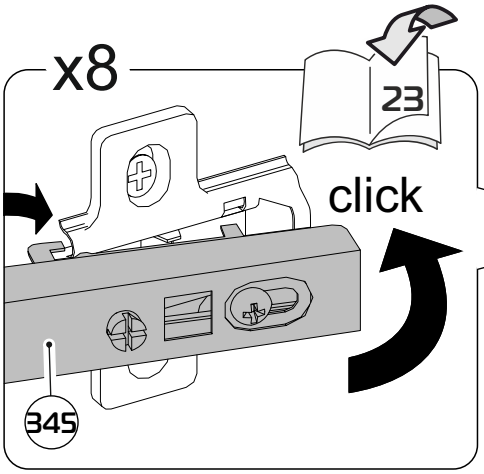

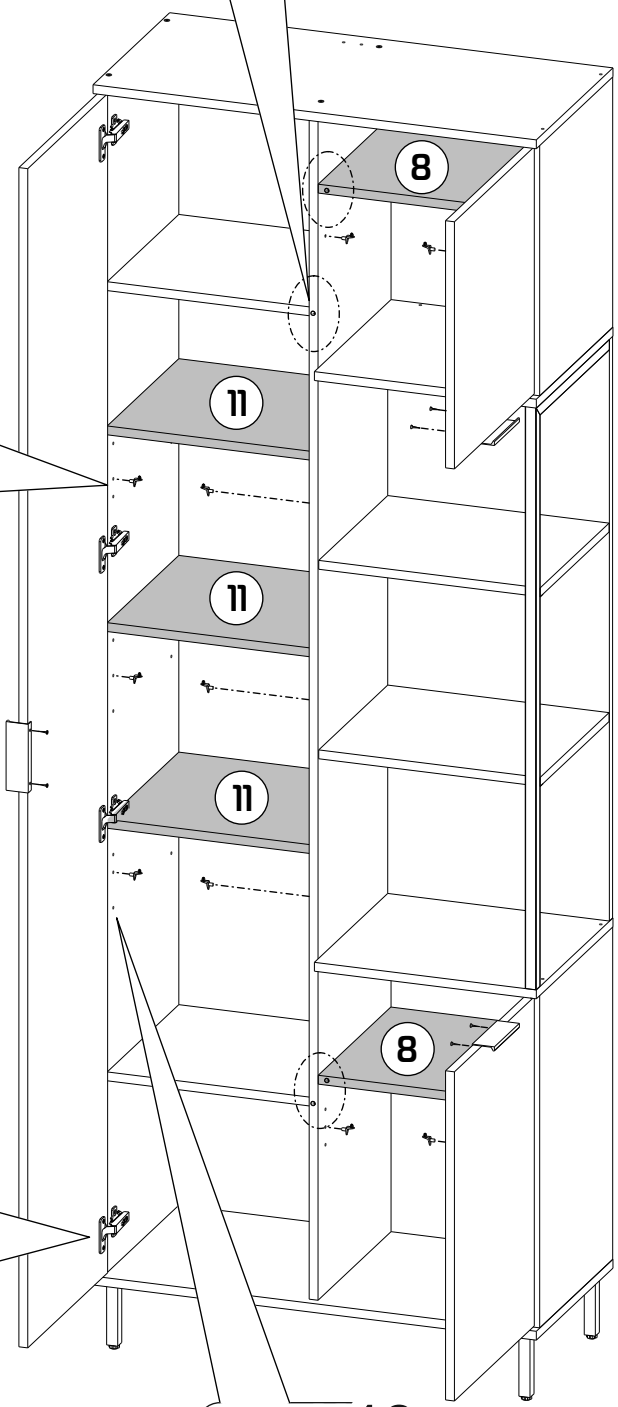

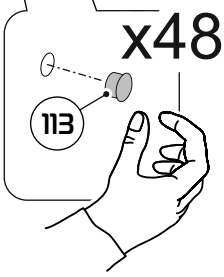

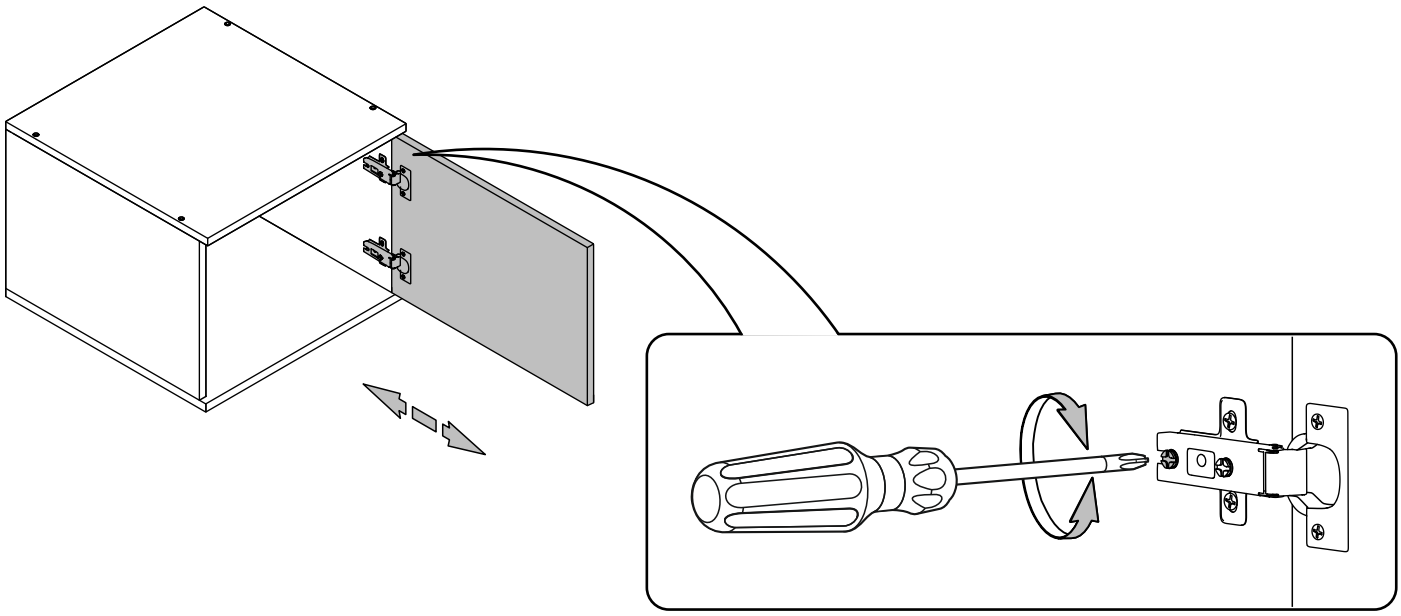

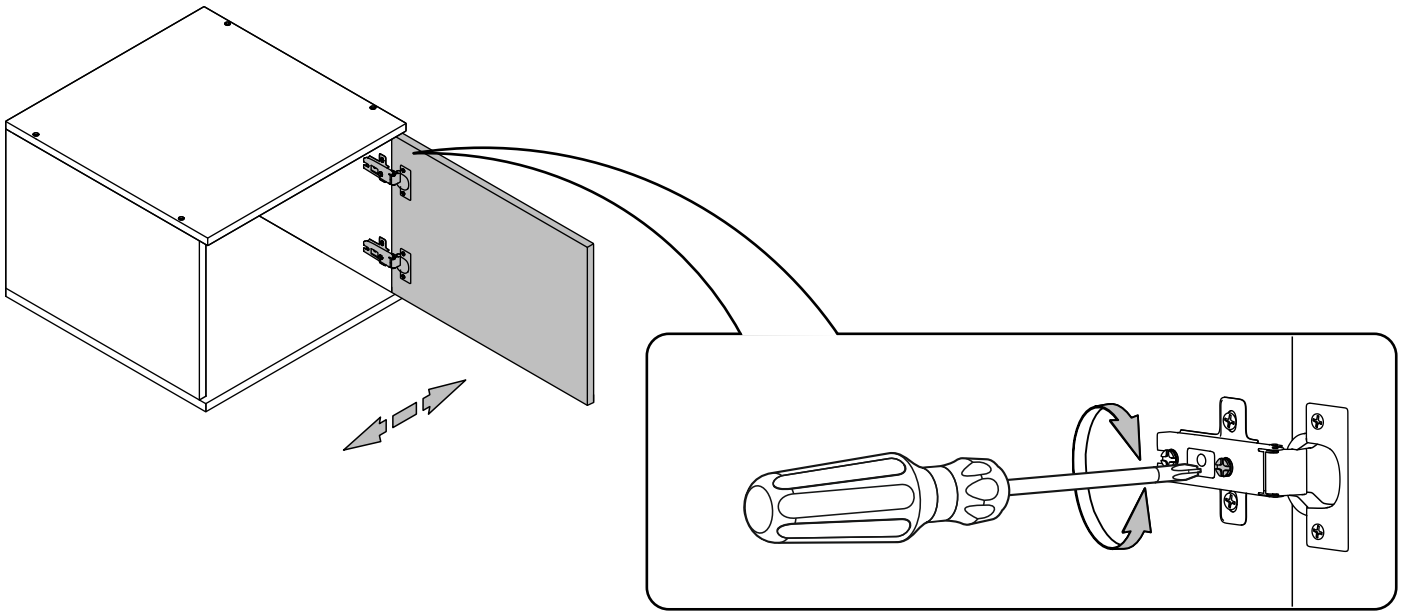

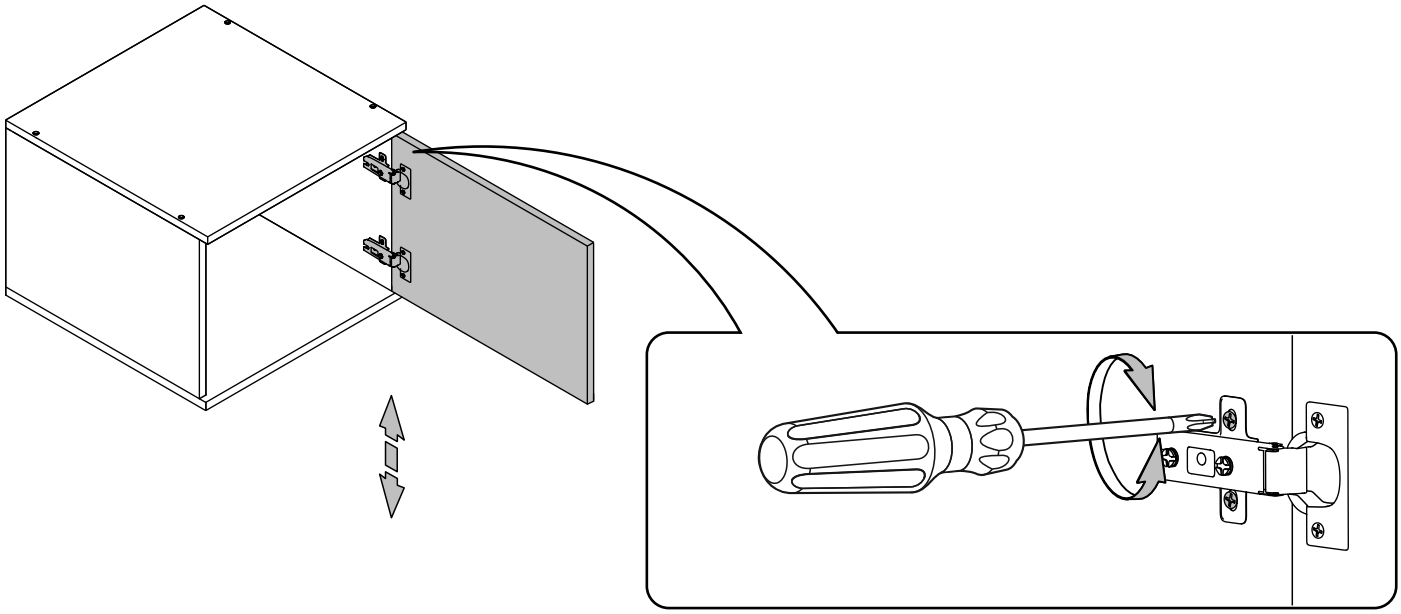

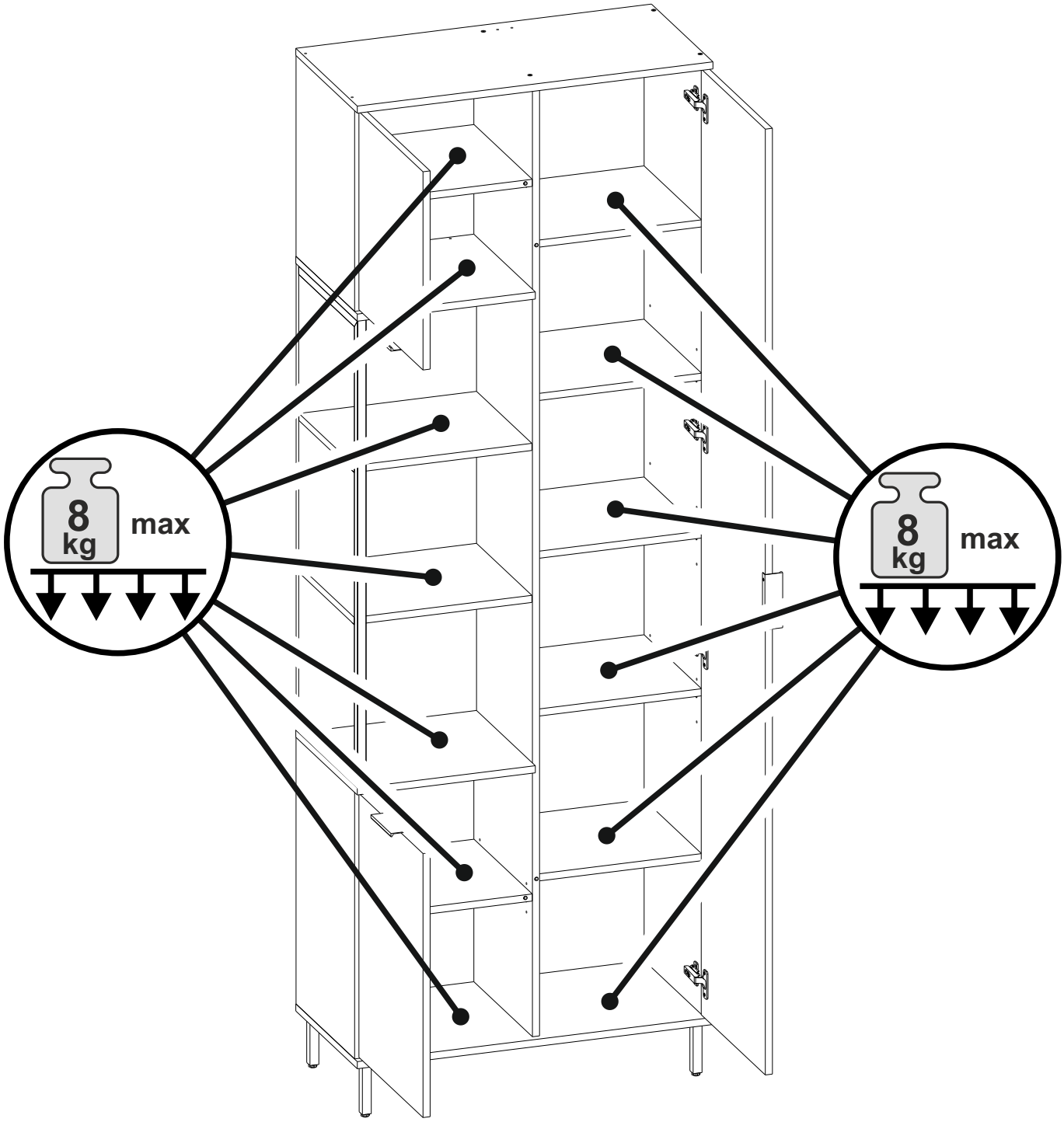
8
kg
max
8
kg
max

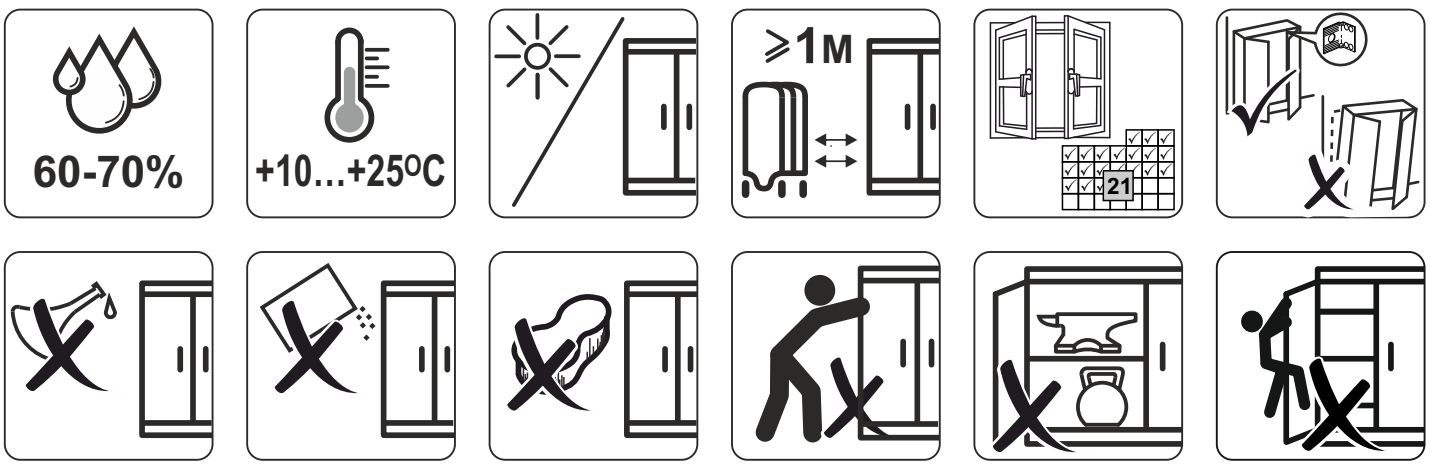
60-70%
+10...+25ºC
⩾1м
21