ООО “Нижегородмебель и К”

Правила эксплуатации и ухода за мебелью:

1.Во избежание перекоса мебель рекомендуется устанавливать на ровные поверхности.
Эксплуатировать и хранить в сухих, проветриваемых помещениях при температуре не ниже 10 градусов.
2. Не следует устанавливать мебель близко к сырым, холодным стенам.
мебель должна быть защищена от прямого попадания солнечных лучей, не должна размещаться вблизи отопительных приборов. Если расстояние между боковой поверхностью нагревательного прибора и изделием мебели меньше 50 мм, рекомендуется использовать прокладку из теплоизоляционного материала.
3.В Случае загрязнения поверхностей, облицованных синтетическим материалом,пропитанных термореактивными полимерами, рекомендуется протирать их мягкой влажной тканью, затем сухой.
4.В Мебели, имеющей крепление болтами, винтами шурупами, при ослаблении соединений необходимо переодически подтягивать их.
5.Поверхности Деталей мебели оберегать от попадания влаги, щелочей, ацетона,спирта и т.д., а так же от механических повреждений. На поверхность мебели не следует ставить горячие предметы.

ВНИМАНИЕ! Предприятие-изготовитель не несет ответственности за дефекты,возникшие в результате нарушения покупателем правил эксплуатации и ухода за мебелью.

Условия транспортировки и хранения.

Мебель транспортируют всеми видами транспорта в крытых транспортных средствах, а так же в контейнерах.
В пределах одного населенного пункта мебель допускается перевозить открытым автотранспортом при условии предохранения ее от повреждения, загрязнения и атмосферных осадков.
При транспортировании изделий в местах соприкосновений их друг с другом,с кузовом транспортных средств и увязочными материалами должны быть мягкие прокладки, предохраняющие от механических повреждений.
Погрузочно-разгрузочные работы при транспортировании мебельных пакетов должны осуществляться так, чтобы в результате данных работ мебельные пакеты не получили механических повреждений. Допускается перевозка мебели транспортом заказчика. В данном случае предприятие за сохранность изделия в период транспортирования ответственности не несет.
Изделия мебели должны храниться в крытых помещениях при температуре не ниже +2 градуса и относительной влажности воздуха от 45-70%.

Гарантии изготовителя

Мебель соответствует требованиям настоящего стандарта при соблюдении условий транспортирования эксплуатации и хранения.
Гарантийный срок эксплуатации изделий для общественных помещений - 12 мес, для бытовых - 18 мес.
Гарантийный срок при розничной продаже через торговую сеть исчисляется со дня продажи мебели.
Гарантии распространяются на мебель, изготовленную ООО “Нижегородмебель и К”.
Требуется:
1.Соблюдать правила эксплуатации мебели.
2. Не производить ремонт мебели самостоятельно без выяснения обстоятельств поломок
3. В случае обнаружения дефекта необходимо обратиться в торговую точку по месту приобретения товара.

Рекламация на изделие принимается:

- При наличии документов подтверждающих факт купли-продажи (кассовый чек, гарантийный талон)
- При отсутствии внешних механических повреждений, полученных по вине покупателя.

Срок ремонта соответствует сроку, определенному в Законе о защите прав потребителя, либо соглашением сторон.
В случае механических повреждений, полученных по вине покупателя, производиться платное обслуживание (за счет покупателя).
При несоблюдении этих правил гарантийный ремонт не производиться.
Покупатель должен внимательно изучить инструкцию по эксплуатации мебели,ознакомиться с особенностями конструкции изделия, проверить: внешний вид изделий, правильность заполнения гарантийного талона,наличие подписи продавца, дату продажи.

Маркировочный ярлык

ООО «Нижегородмебель и К» **факт.адрес:Россия , г. Нижний Новгород, ул. Новикова-Прибоя д.4,603058**
юрид. адрес:Россия , г.Нижний Новгород, пр. Гагарина, д. 111, оф. 16,603137

Мебель для сидения и лежания

Берта Кресло для отдыха

830x840x940

Дата изготовления: 03/2025

Гарантийный срок: 18 месяцев

Срок службы: 5 лет

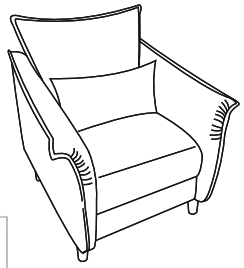

Штамп ОТК :

ТР ТС 025-2012

ГОСТ 19917-2014
ГОСТ 16371-2014

ООО“Нижегородмебель и К”

ИНСТРУКЦИЯ ПО СБОРКЕ

Берта
Кресло для отдыха

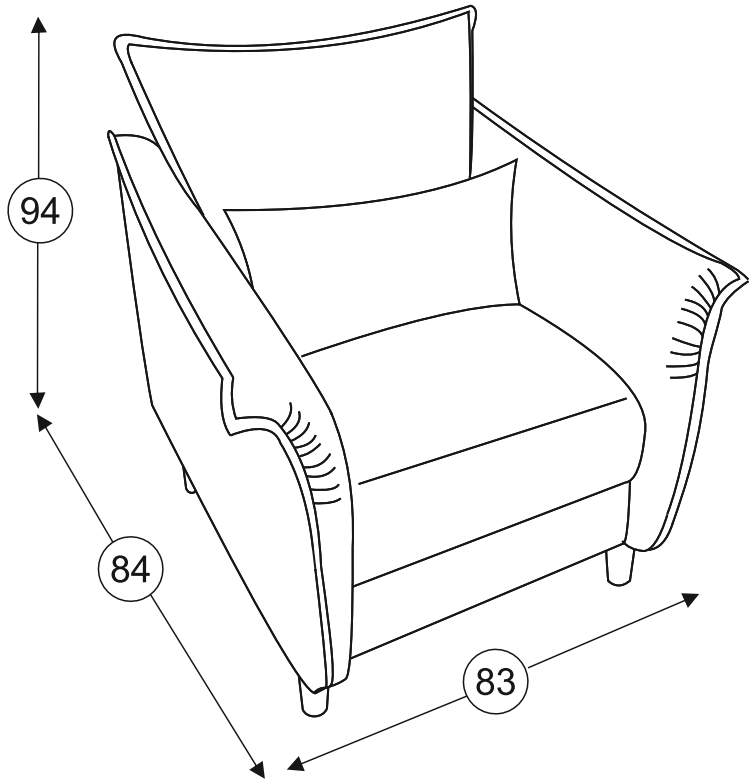

При возникновении вопросов по качеству или комплектности товара обращаться в рекламационный отдел по почте **nik@meb52.com** и по номеру телефона

8(831) 266-01-40 доб. 232, доб. 233

(необходимо приложить фото несоответствия, фото этикетки и фото паспорта на изделие)

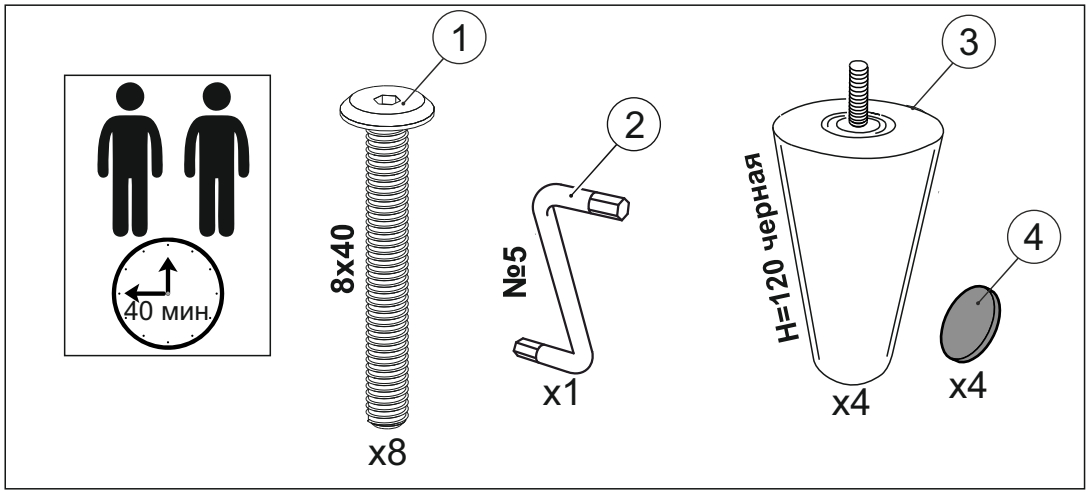
40 мин.
1
8x40
x8
2
№5
x1
3
H=120 черная
x4
4
x4

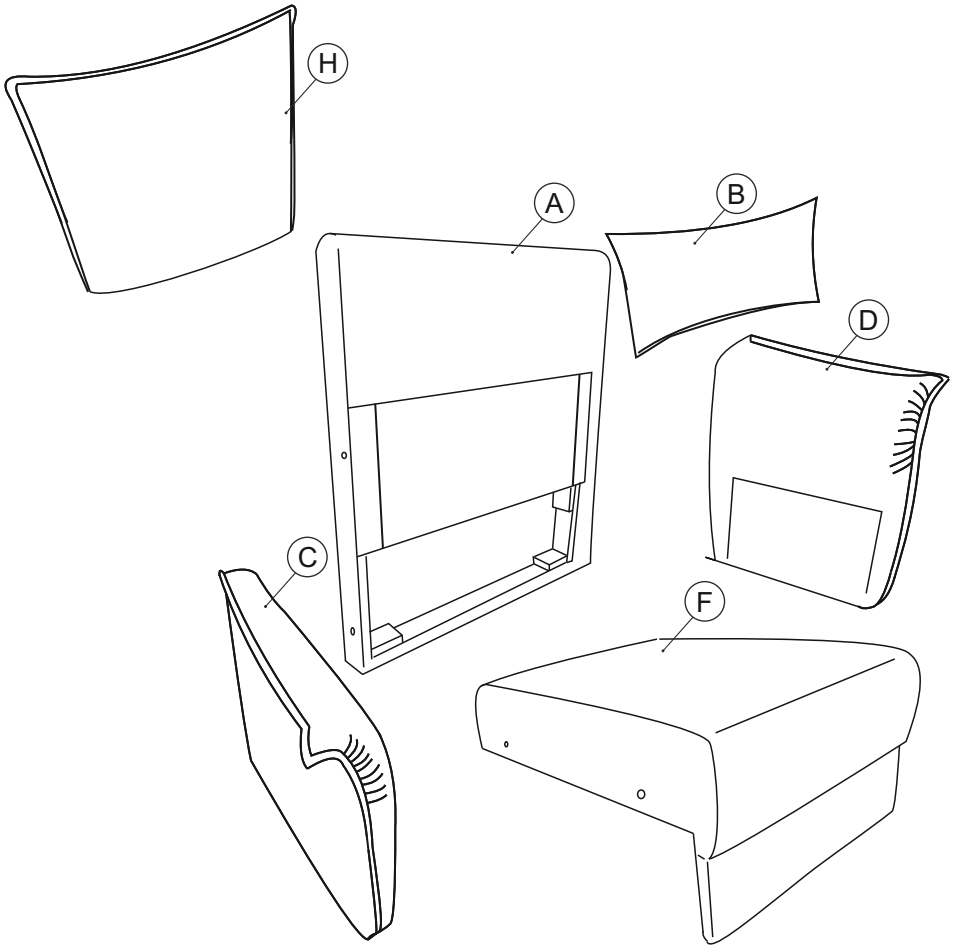
H
A
B
D
C
F


max
120
kg

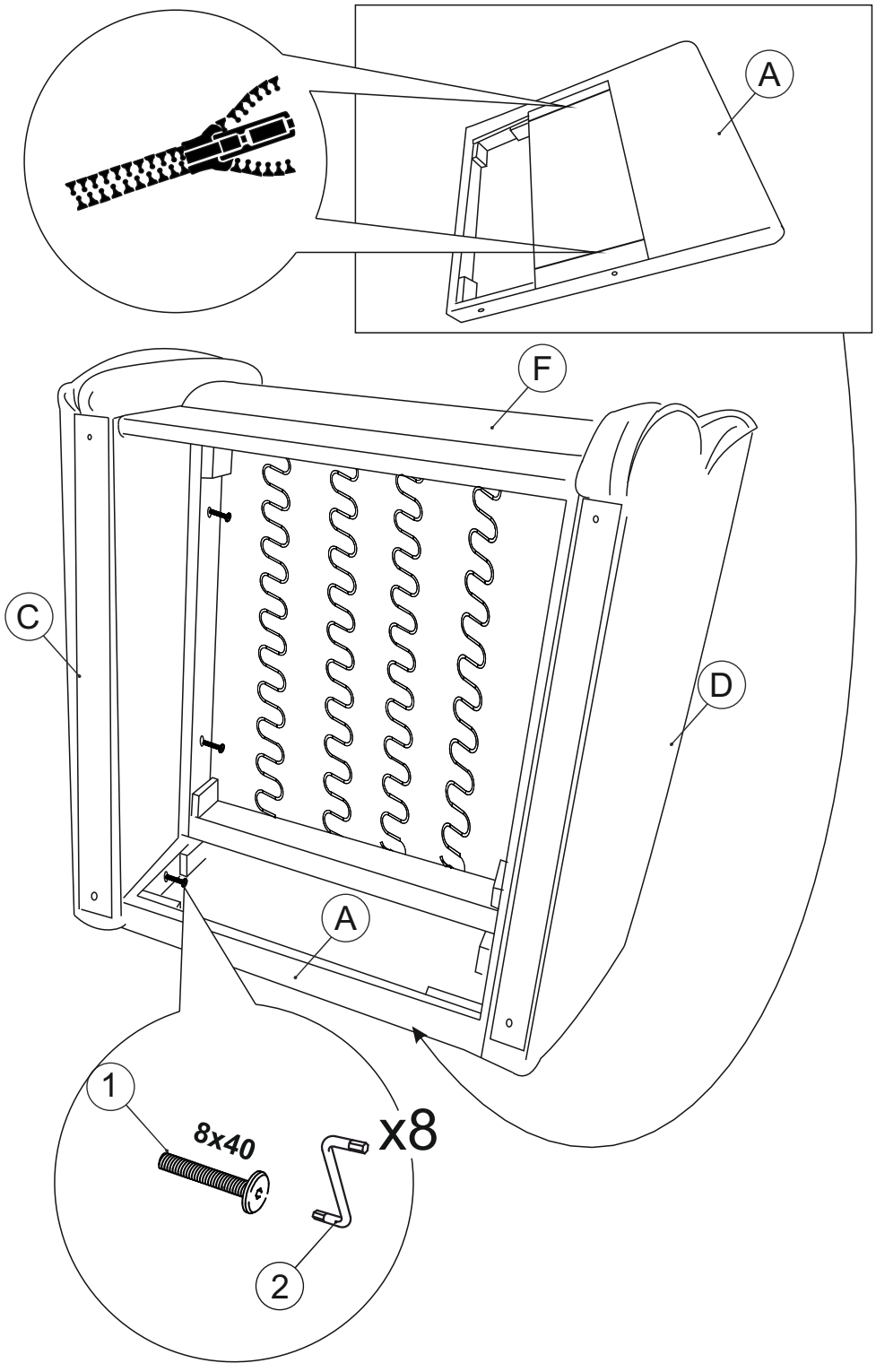
A
F
C
D
A
1
8x40
x8
2

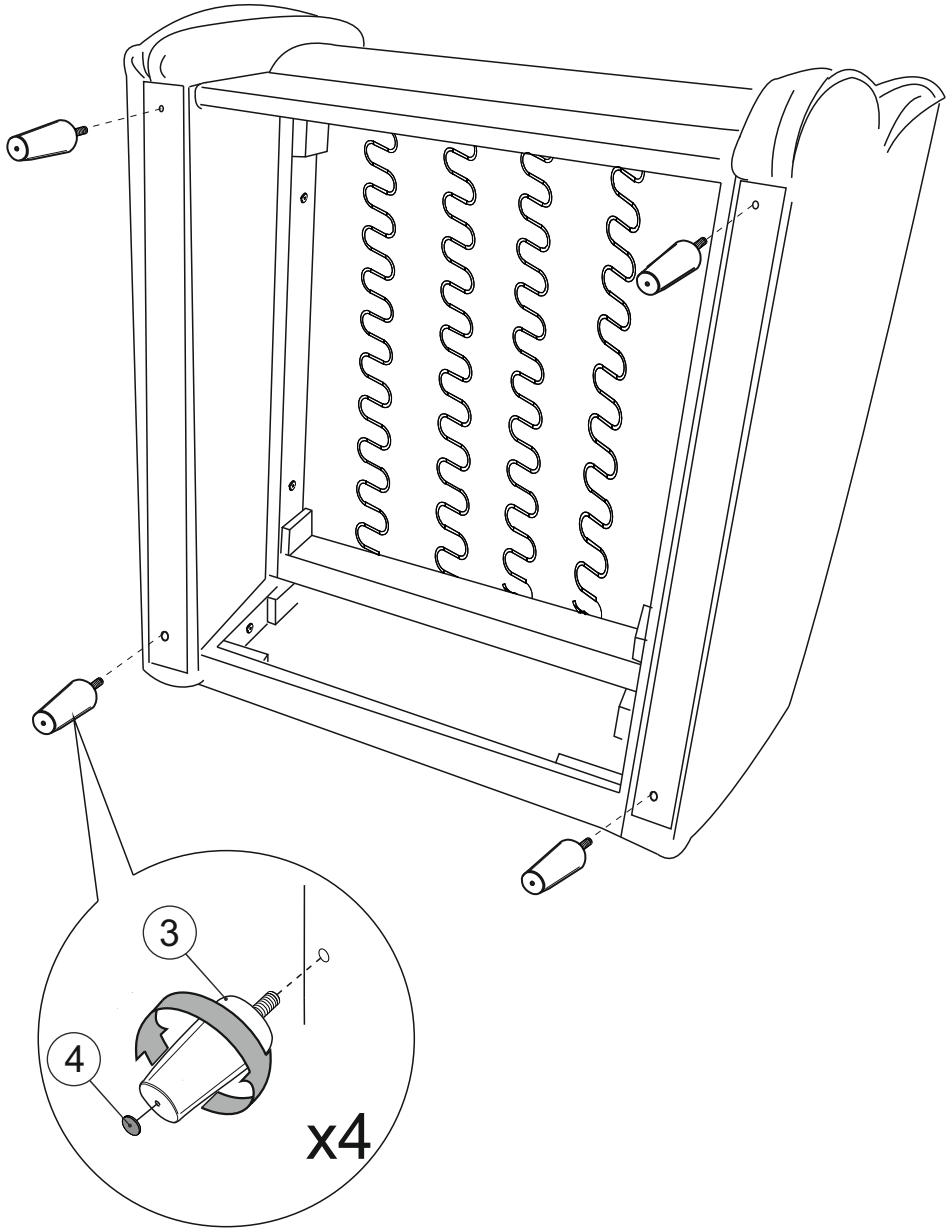
3
4
x4

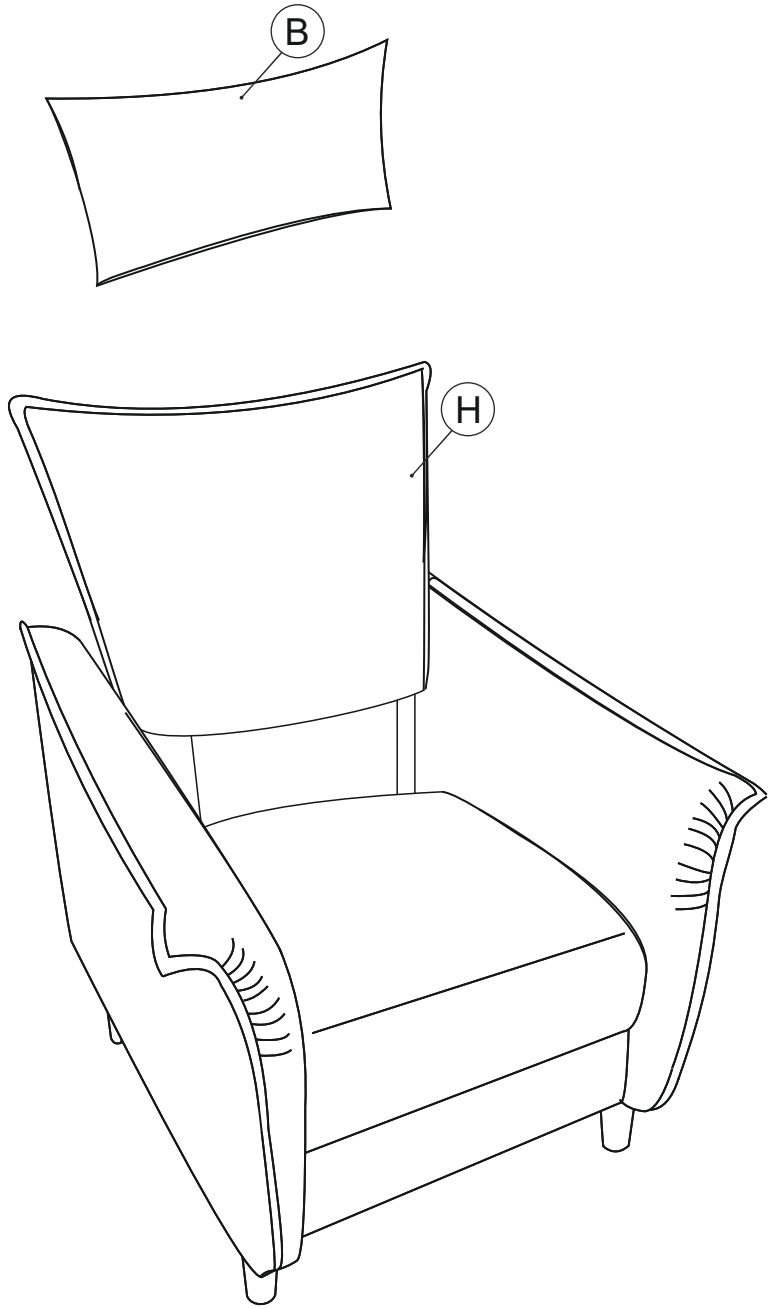
B
H