МАРИОН
MARION

РЕГУЛИРОВКА ПЕТЕЛЬ

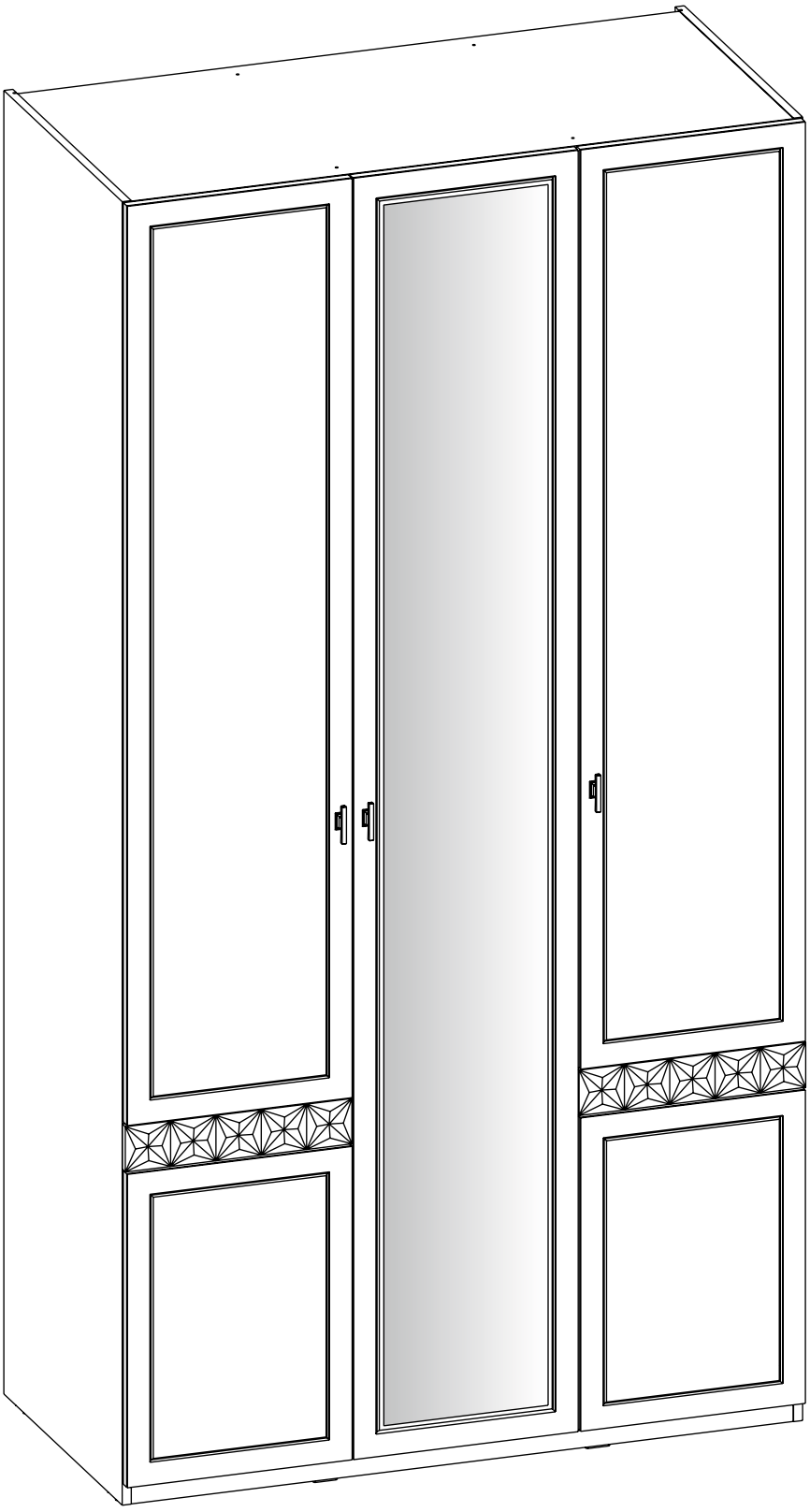

mobi-mebel.ru

16.340.03

Внимание!
Важная информация. Внимательно изучите её перед эксплуатацией изделия.
- Используйте изделие только по прямому назначению.
- Сборку изделия производите только в полном соответствии с прилагаемой инструкцией.
- Изделие может опрокинуться и нанести тяжёлые телесные повреждения. Прикрепите его к стене. Для крепления к стене используйте крепёж, подходящий для материала стен Вашего дома. Если Вы не уверены какой тип крепления подходит для материала стен, обратитесь к специалисту или в специализированный магазин.
- При эксплуатации дверей и выдвижных ящиков не прилагайте чрезмерных усилий.
- Рекомендуется ремонт механизмов трансформации доверить квалифицированным специалистам.
- Будьте осторожны при обращении с деталями из стекла. Избегайте ударных нагрузок. Из-за поврежденных краев и царапин на поверхности, стекло может внезапно треснуть и (или) разбиться.

Требования по эксплуатации изделия и меры предосторожности

Срок, в течение которого мебель сохраняет красоту и исправность, в значительной степени зависит от условий её хранения и эксплуатации. Придерживаясь некоторых простых практических советов, Вы сможете поддерживать в наилучшем состоянии все элементы Вашей мебели.

Свет
Не допускайте прямого воздействия солнечных лучей на мебель. Продолжительное прямое воздействие света на некоторые участки может вызвать изменение их цветовых характеристик по сравнению с другими участками, которые меньше подвергались воздействию.

Температура
Высокие значения тепла или холода, а также внезапные перепады температуры могут серьезно повредить мебель или её части. Мебель не должна располагаться ближе одного метра от источников тепла, нагревательных приборов. Рекомендуемая температура воздуха для хранения и эксплуатации
от +10 до +25 °С. Не допускайте попадания на мебель горячих предметов (утюги, посуда с кипятком и пр.), а также продолжительного воздействия вызывающих нагревание излучений (свет мощных ламп, микроволновые излучатели и т. п.).

Влажность
Рекомендуемая относительная влажность местонахождения мебели 60ч- 70%. Не следует поддерживать в течение продолжительного времени условия крайней влажности и (или) сухости, а тем более их периодической смены. С течением времени такие условия могут повлиять на целостность мебели и её части. Если такие условия были созданы, рекомендуется часто проветривать помещения и по мере возможности пользоваться осушителями или увлажнителями для нормализации влажности.
Не размещайте мебель вблизи влажных и сырых стен, предметов.

Агрессивные среды и абразивные материалы
Ни в коем случае не допускайте воздействие на мебель агрессивных жидкостей (кислот, щелочей, растворителей и т.п.), содержащих такие жидкости продуктов и их паров. Подобные вещества и их соединения являются химически активными, реакция с ними может повлечь негативные последствия для Вас и Вашего имущества. Также стоит помнить, что некоторые специфические моющие (чистящие) составы (средства) могут содержать высокую концентрацию агрессивных химических веществ и (или) абразивные составы. Применение подобных моющих (чистящих) составов (средств) недопустимо.

Запах
От новой мебели может исходить естественный запах материалов, из которых она изготовлена. Запах может сохраняться в течении 3 недель с момента сборки. Для снижения интенсивности запаха рекомендуется:
- для мягкой мебели – пропылесосить изделие и проветрить помещение.
- для корпусной мебели – протирать тканью, смоченной мягким моющим средством, вытирать чистой сухой тканью и проветривать помещение, предварительно открывая все дверцы и ящики изделия.

Данные действия необходимо повторять 3-4 раза в день.

Уход за мебелью
Всегда содержите поверхности мебели в полной сухости. При необходимости, протирайте поверхности мебели сухой мягкой тканью (фланель, сукно, войлок и т.п.). Рекомендуется очищать мебель как можно скорее после того, как она испачкалась. Если Вы оставите загрязнение на некоторое время, то заметно повышается опасность образования разводов, пятен и повреждений покрытия мебели или её частей. В случае стойких загрязнений рекомендуется использовать специальные очистители. Внимательно изучайте инструкцию моющего средства: средство должно подходить под тип покрытия Вашей мебели. Недопустимо применение моющих средств, содержащих абразивные вещества. Недопустимо применение соды, стиральных порошков и прочих средств, не предназначенных для ухода за мебелью. Уход за поверхностями должен осуществляться специализированными моющими средствами.
Для устранения пыли с поверхностей мягких частей мебели используйте пылесос со специальными насадками для чистки мебели. Не размещайте и не перемещайте на поверхностях мебели предметы, имеющие острые углы, кромки, выступающие острые детали.

Эксплуатация
Нагрузка на мебель и её части (полки, ящики, сидения и пр.) не должна превышать установленных производителем норм, указанных в конце инструкции по сборке.
Не рекомендуется вставать на мебель, прыгать, подвергать повышенным динамическим нагрузкам.
Рекомендуется периодически проверять плотность резьбовых соединений крепления механизмов трансформации и подтягивать их при необходимости.
При появлении скрипов в механизмах трансформации их следует смазывать специализированной смазкой.
При использовании механизма трансформации строго соблюдайте данную инструкцию, избегайте излишних усилий, рывков, перекосов элементов механизма.

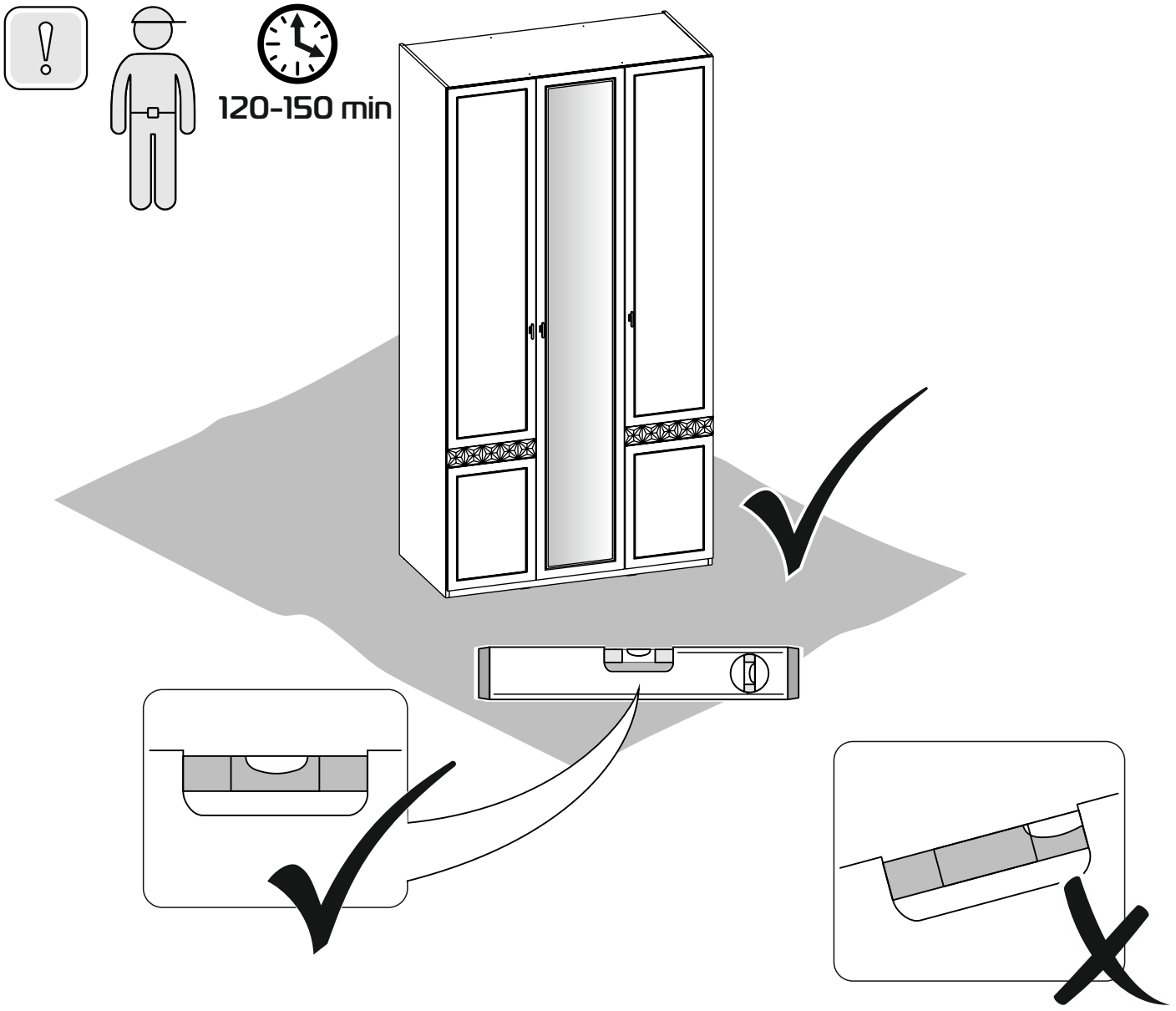
120-150 min

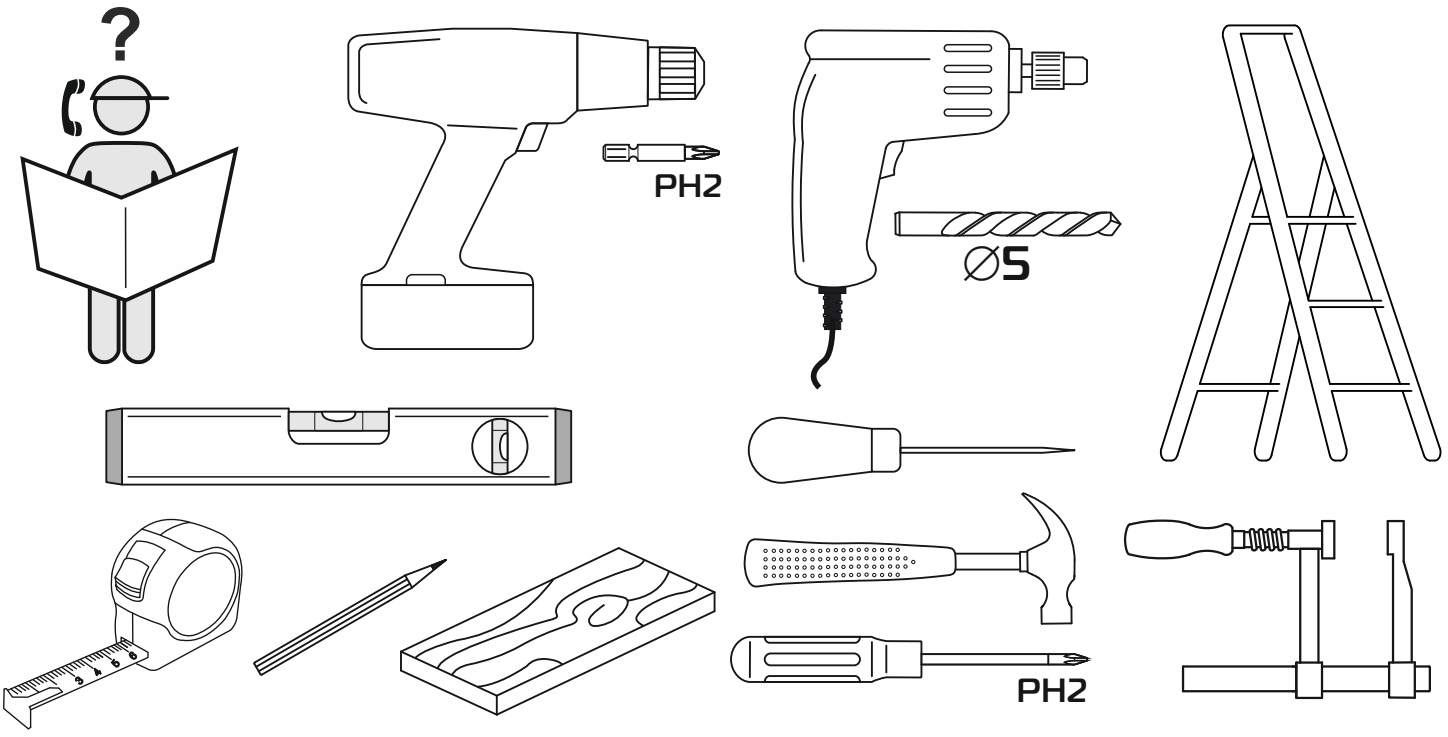
?
PH2
Ø5
PH2

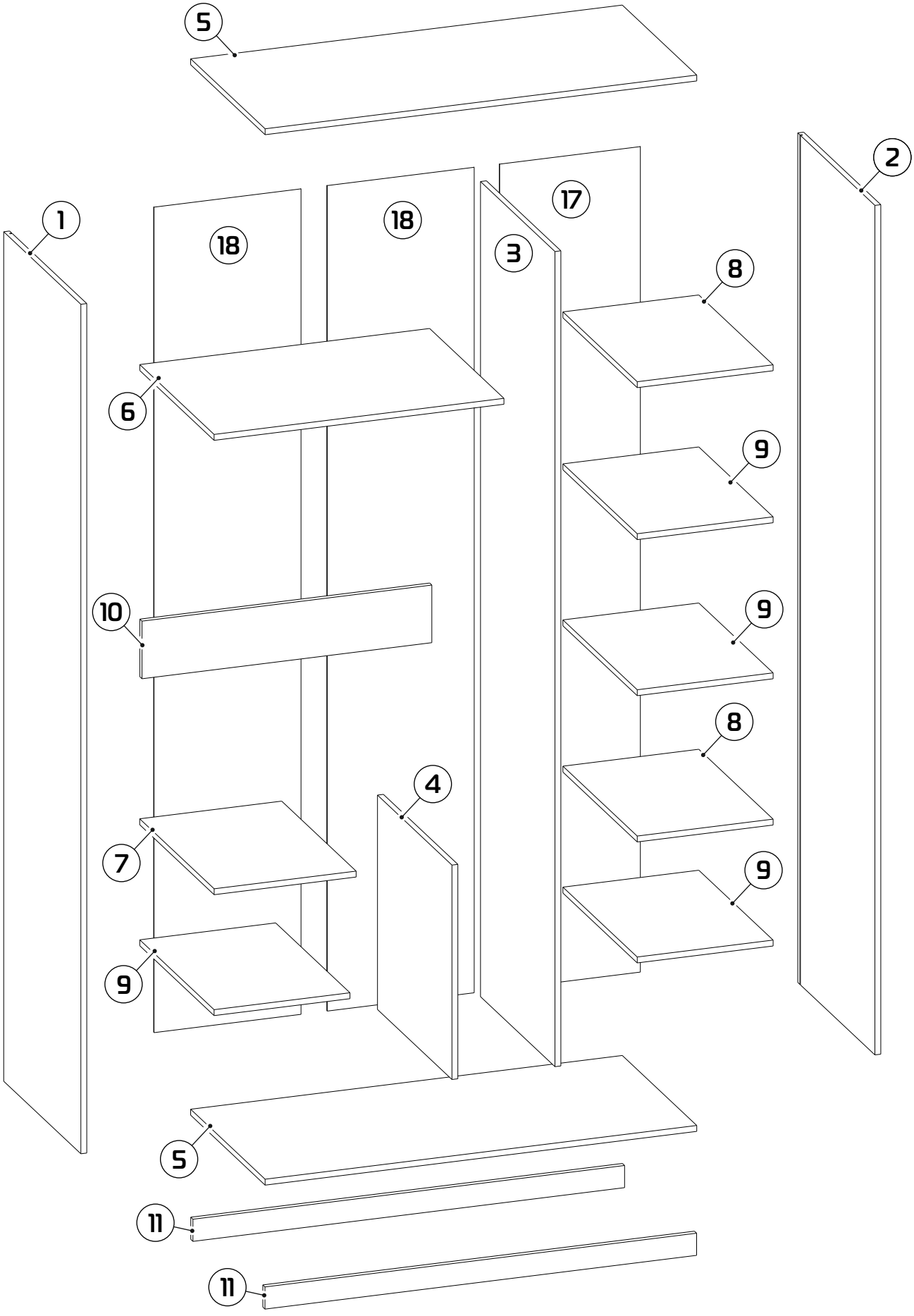
5
2
1
18
18
17
3
8
6
9
10
9
8
4
7
9
9
5
11
11

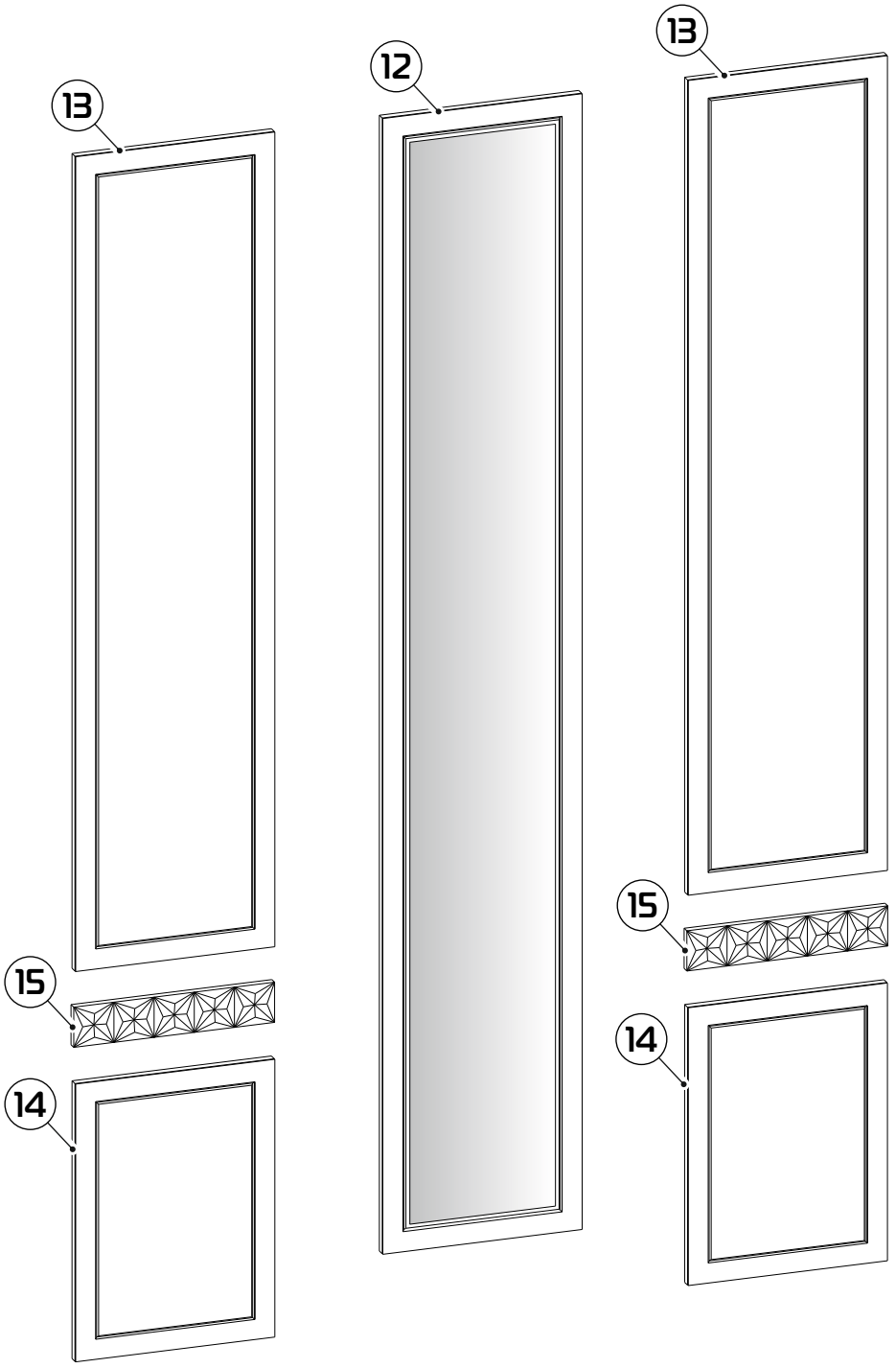

1. 2300x574x16 (x1)
2. 2300x574x16 (x1)
3. 2207x554x16 (x1)
4. 580,5x554x16 (x1)
5. 1169x554x16 (x2)
6. 785x553x16 (x1)
7. 384,5x554x16 (x1)
8. 368x553x16 (x2)
9. 368x553x16 (x4)
10. 785x156x16 (x1)
11. 1169x60x16 (x2)
12. 2261x397x20 (x1)
13. 1622x397x19 (x2)
14. 553x397x19 (x2)
15. 400x80x19 (x2)
17. 2235x381x3 (x1)
18. 2235x398x3 (x2)

1 : 1,5

Входит в комплект:
Шкаф угловой 16.339

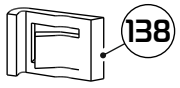

x4

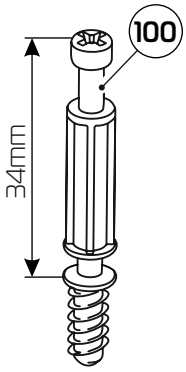

x38

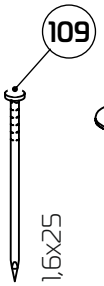

x46



x6



x10

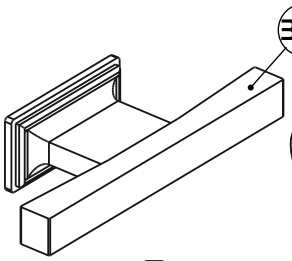

x3

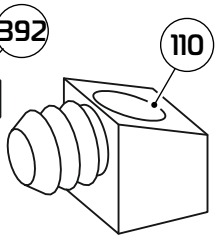

x4

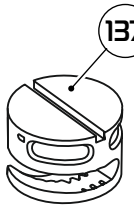

x42



x38

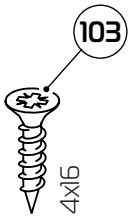

x42

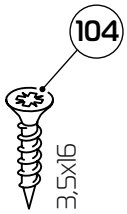

x30

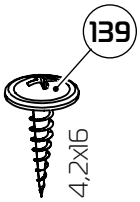

x12

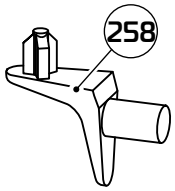

x16

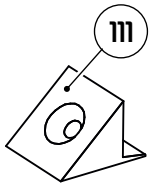

x16

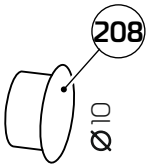

x2

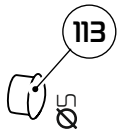

x80

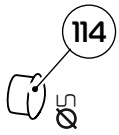

x4

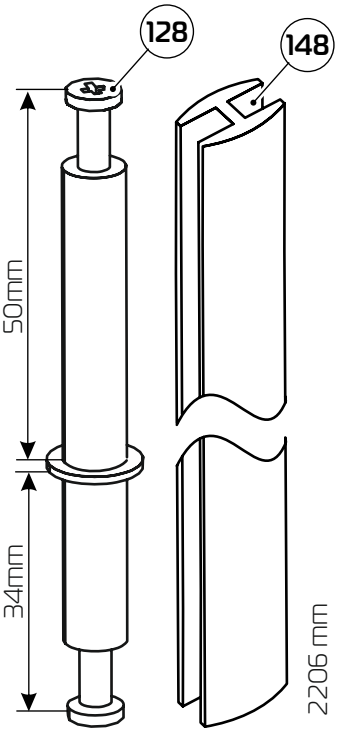

x2 x1

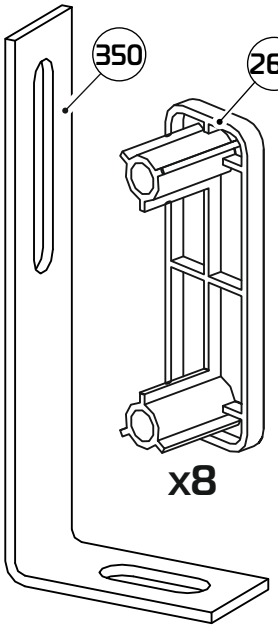

x2

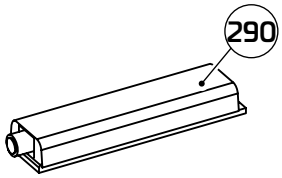

x2

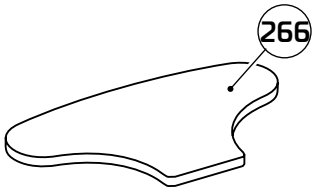

x1

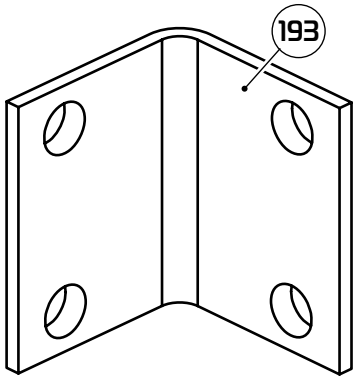

x2

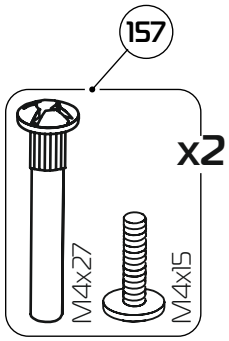

x2

1 : 4

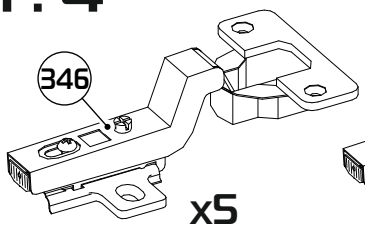

x5

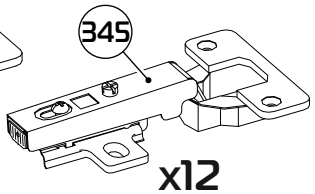

x12

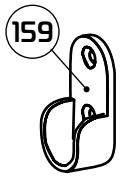

x2

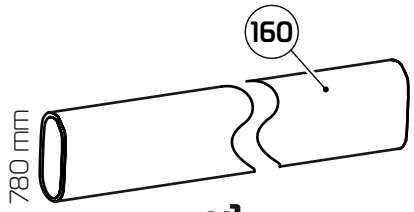

x1

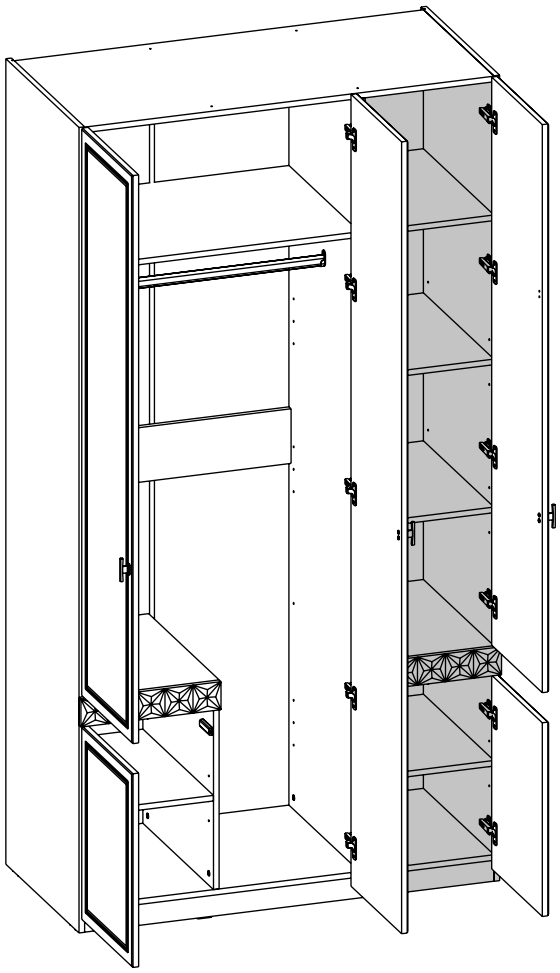

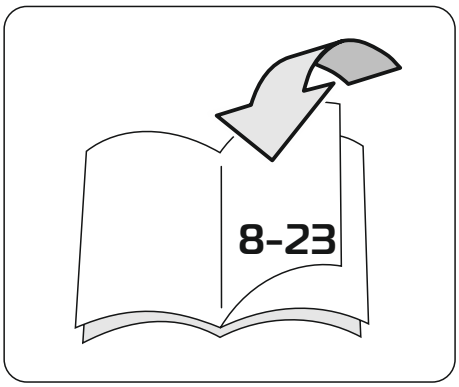
8-23

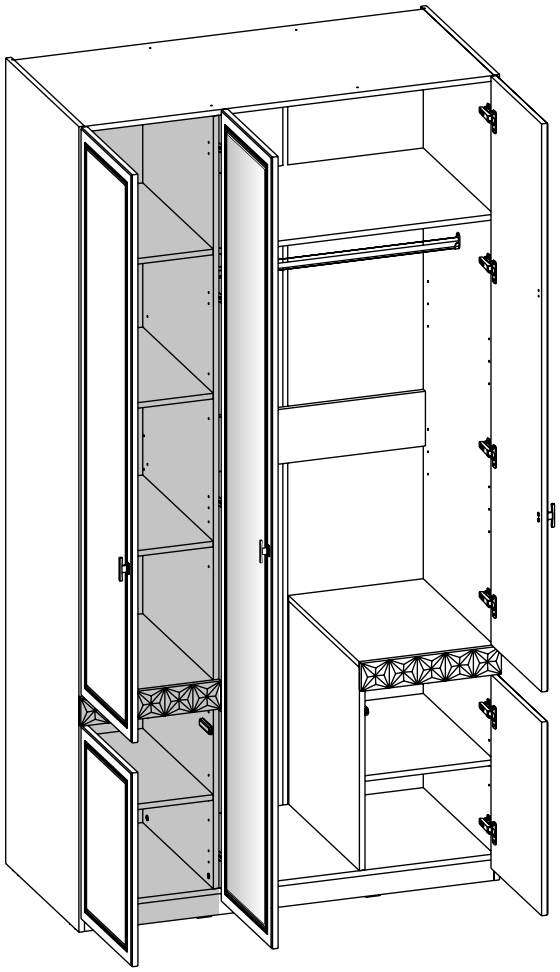

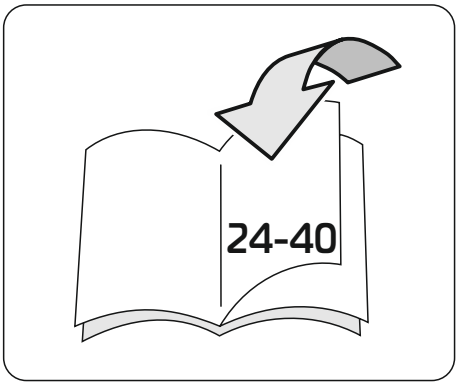
24-40

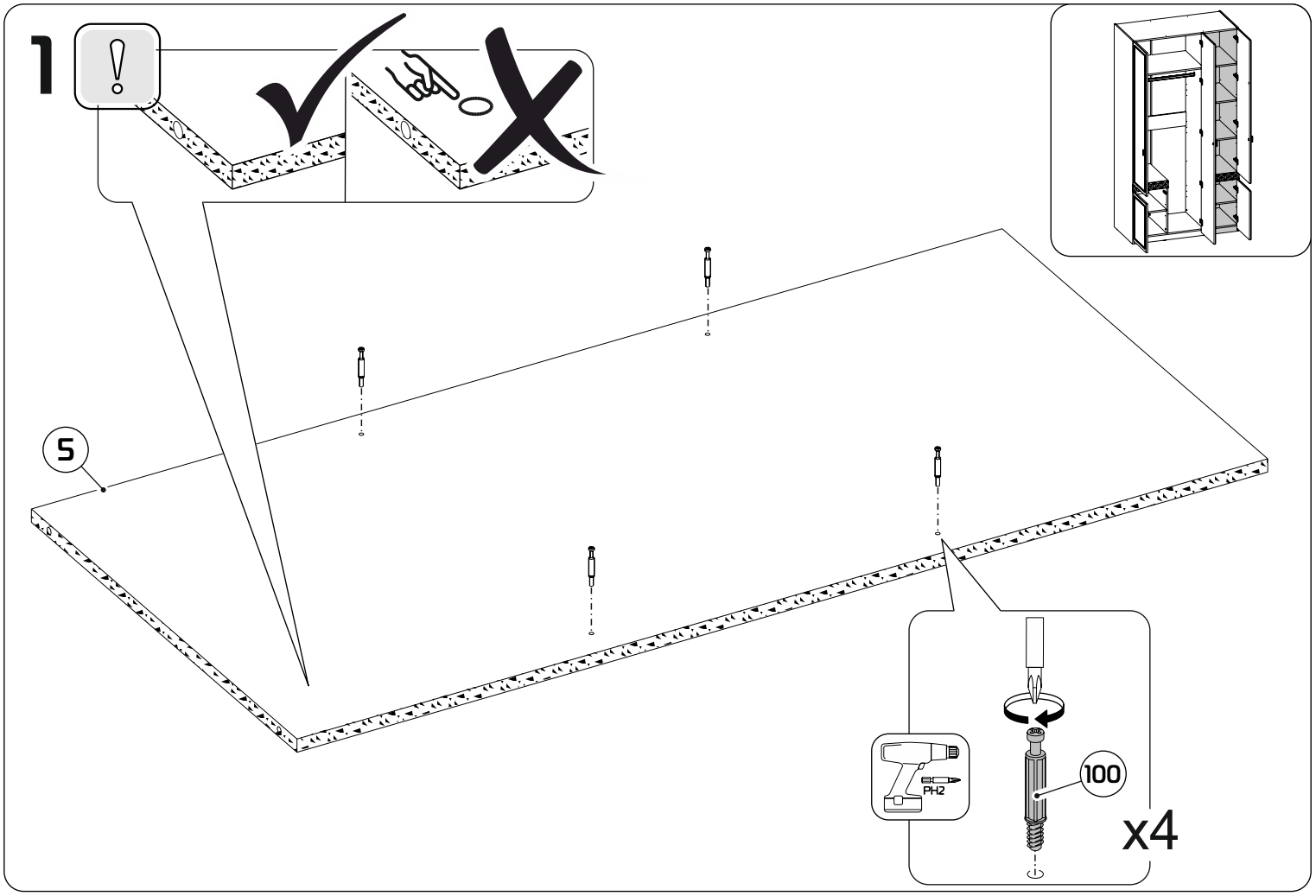
1
5
PH2
100
x4

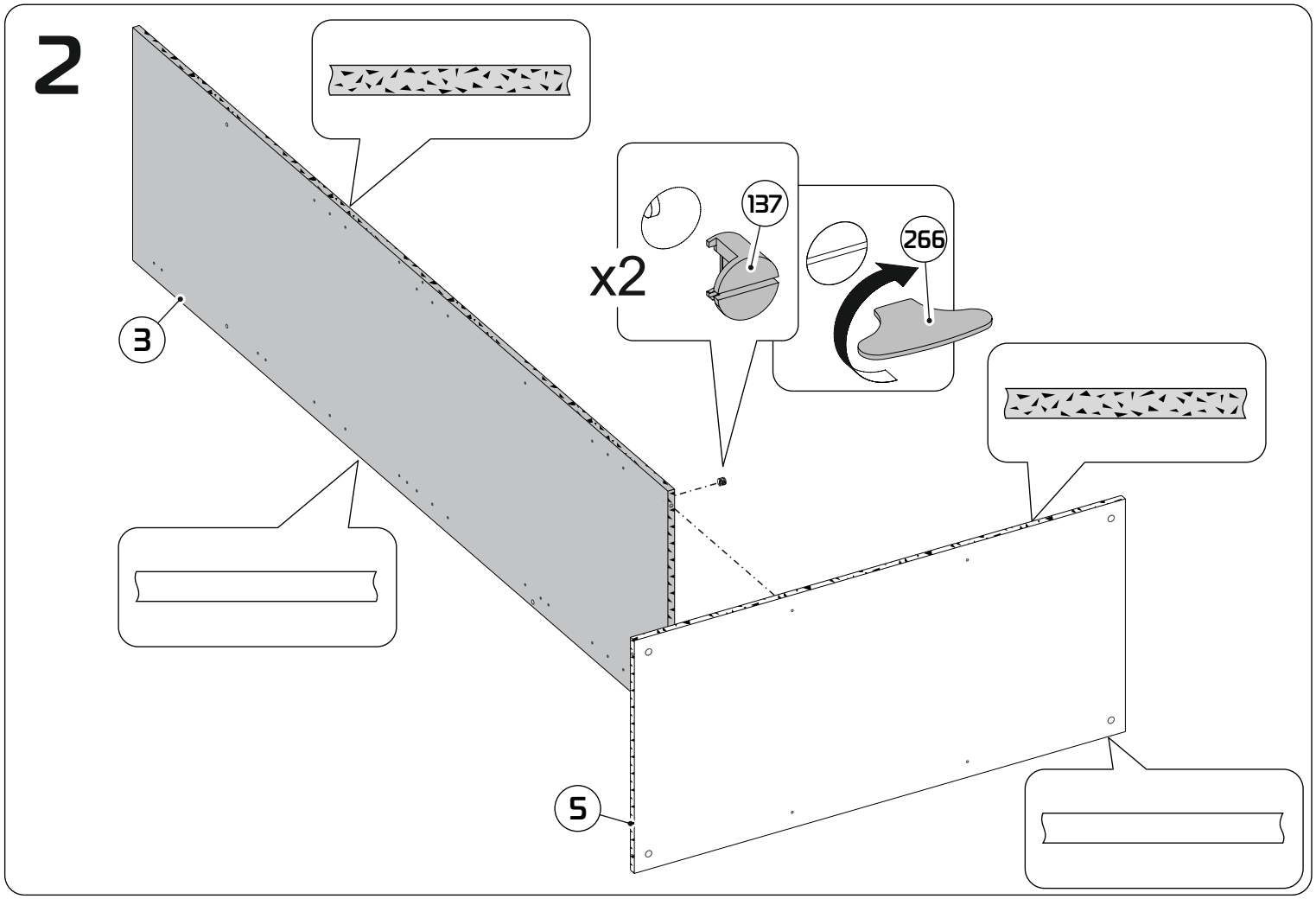
2
3
x2
137
266
5

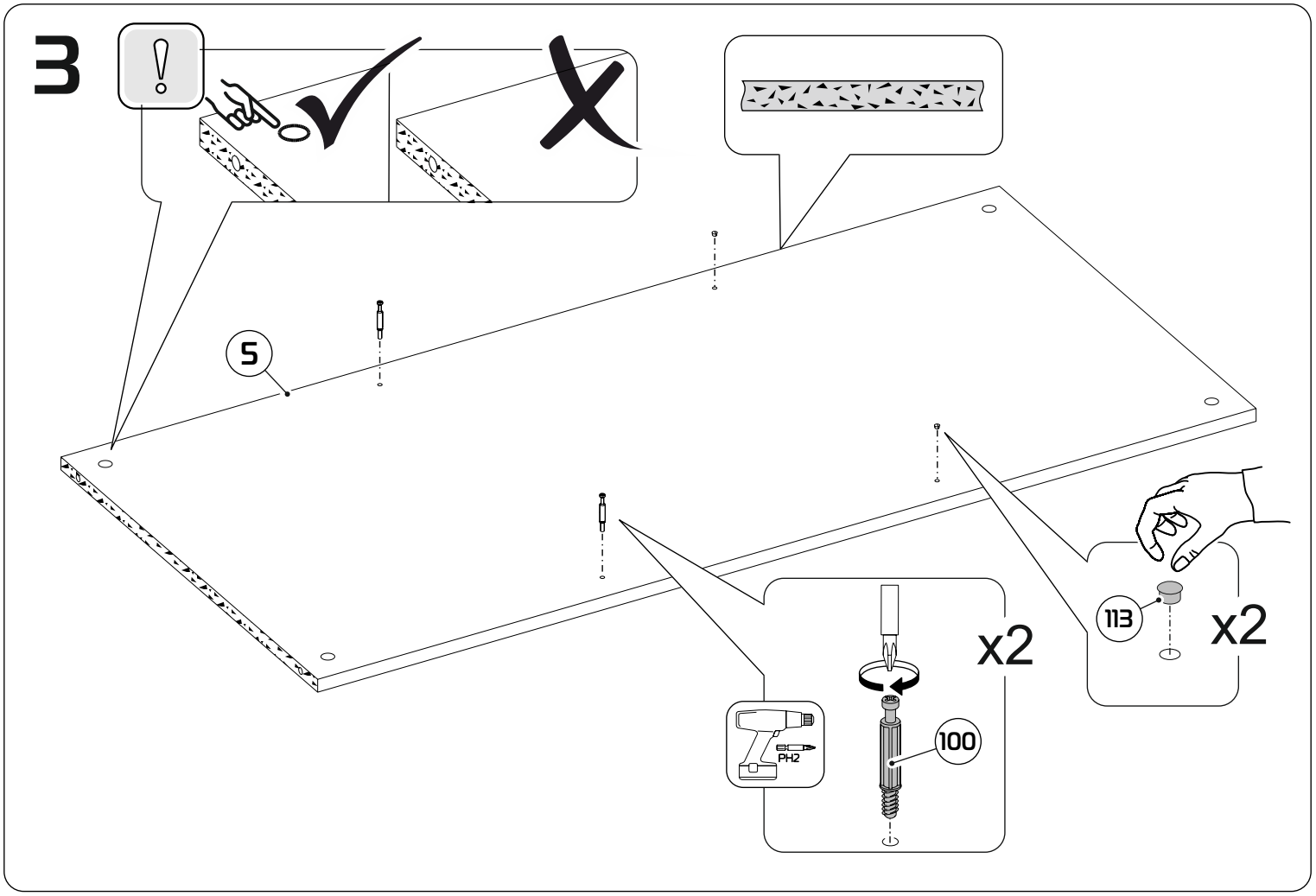
3
5
x2
PH2
100
113
x2

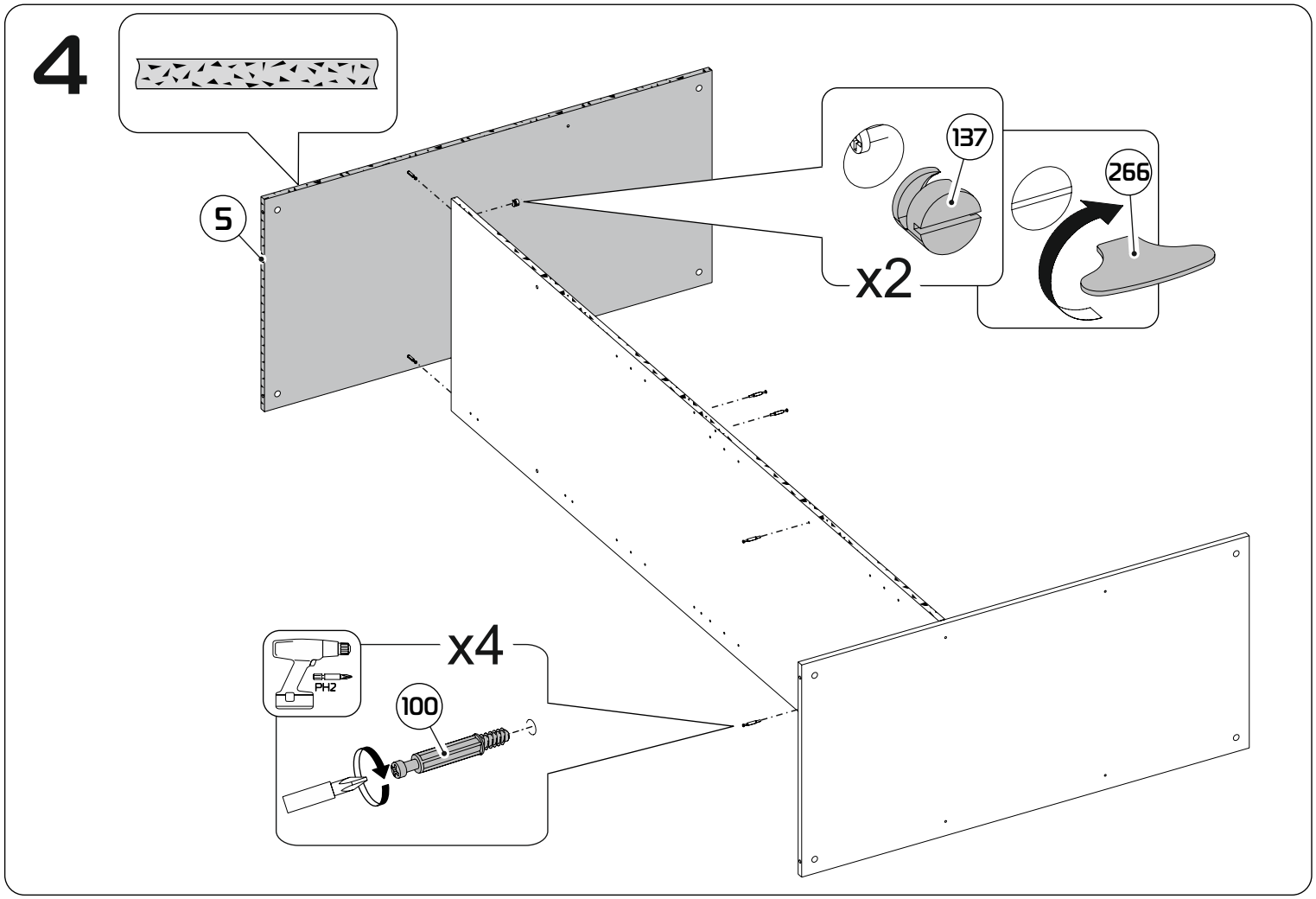
4
5
137
266
x2
x4
PH2
100

5

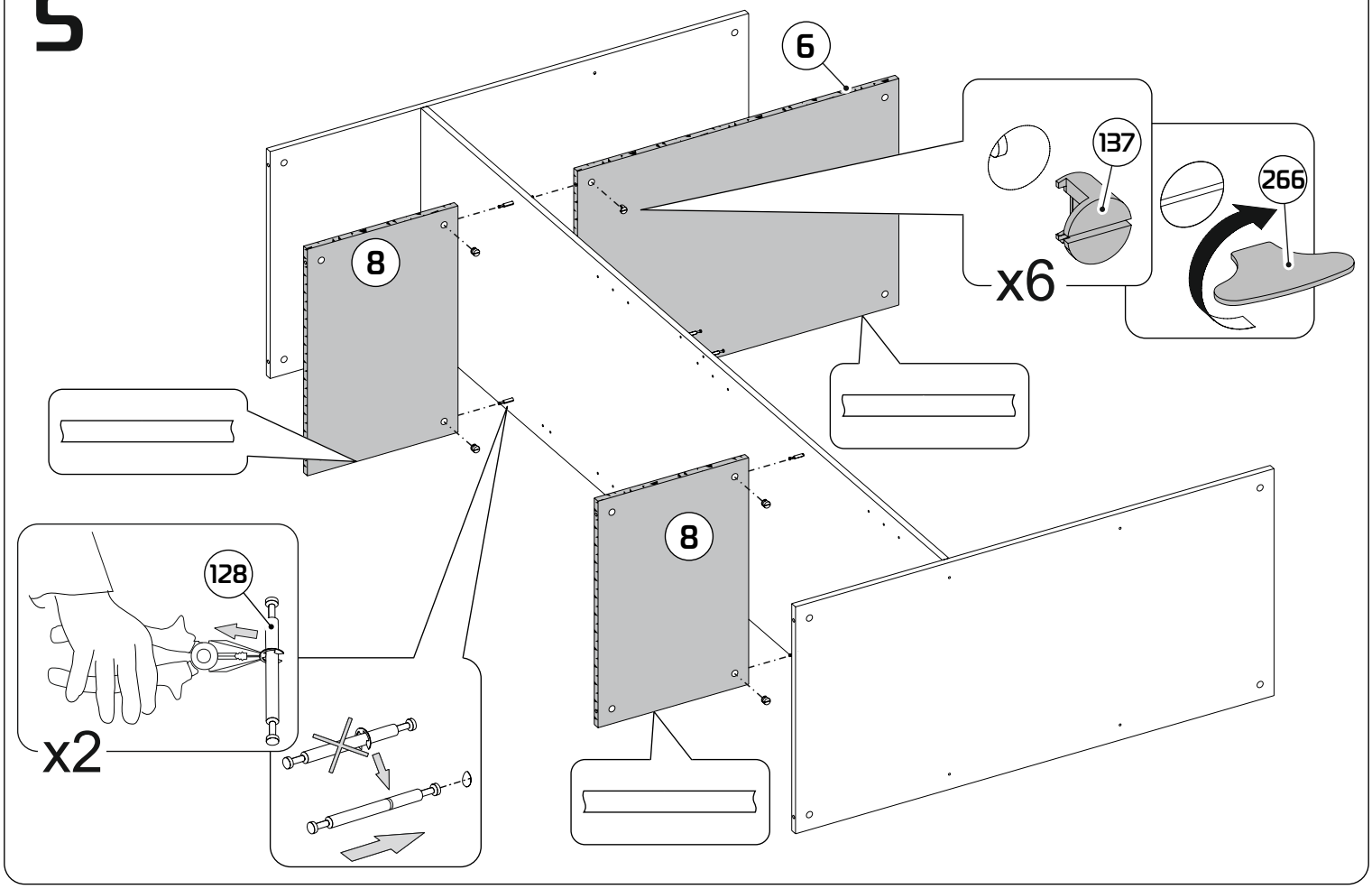

6

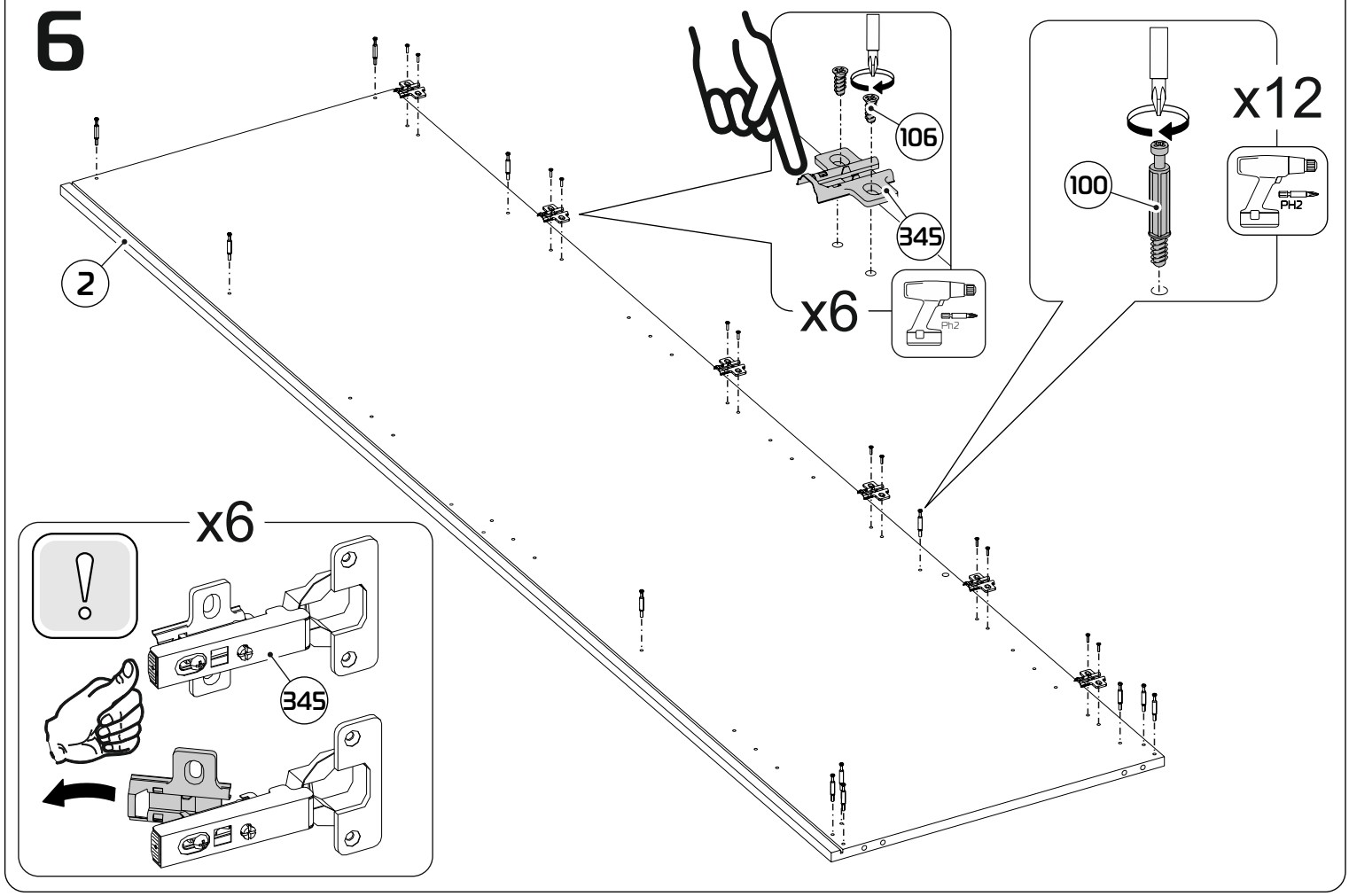

7

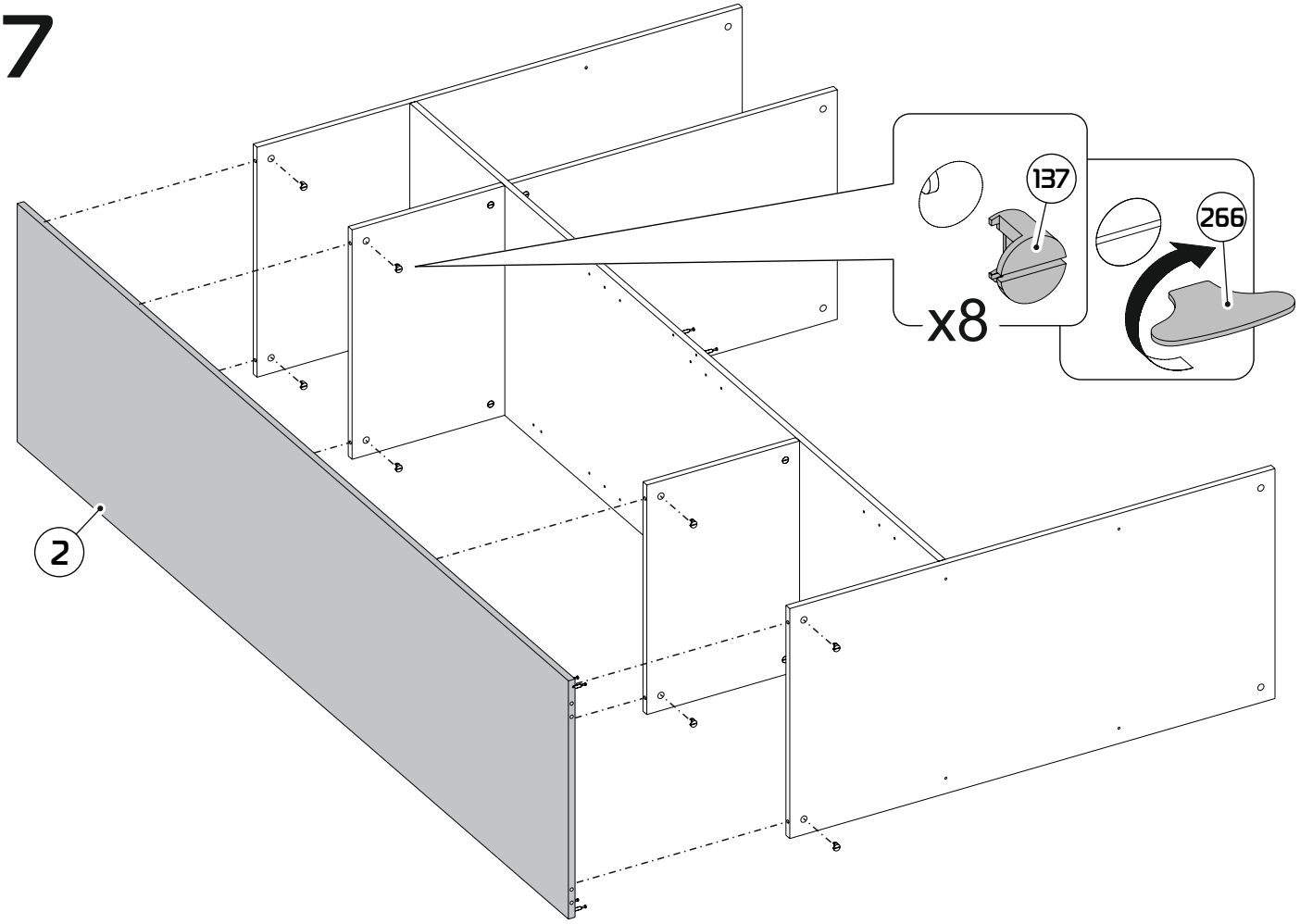

8

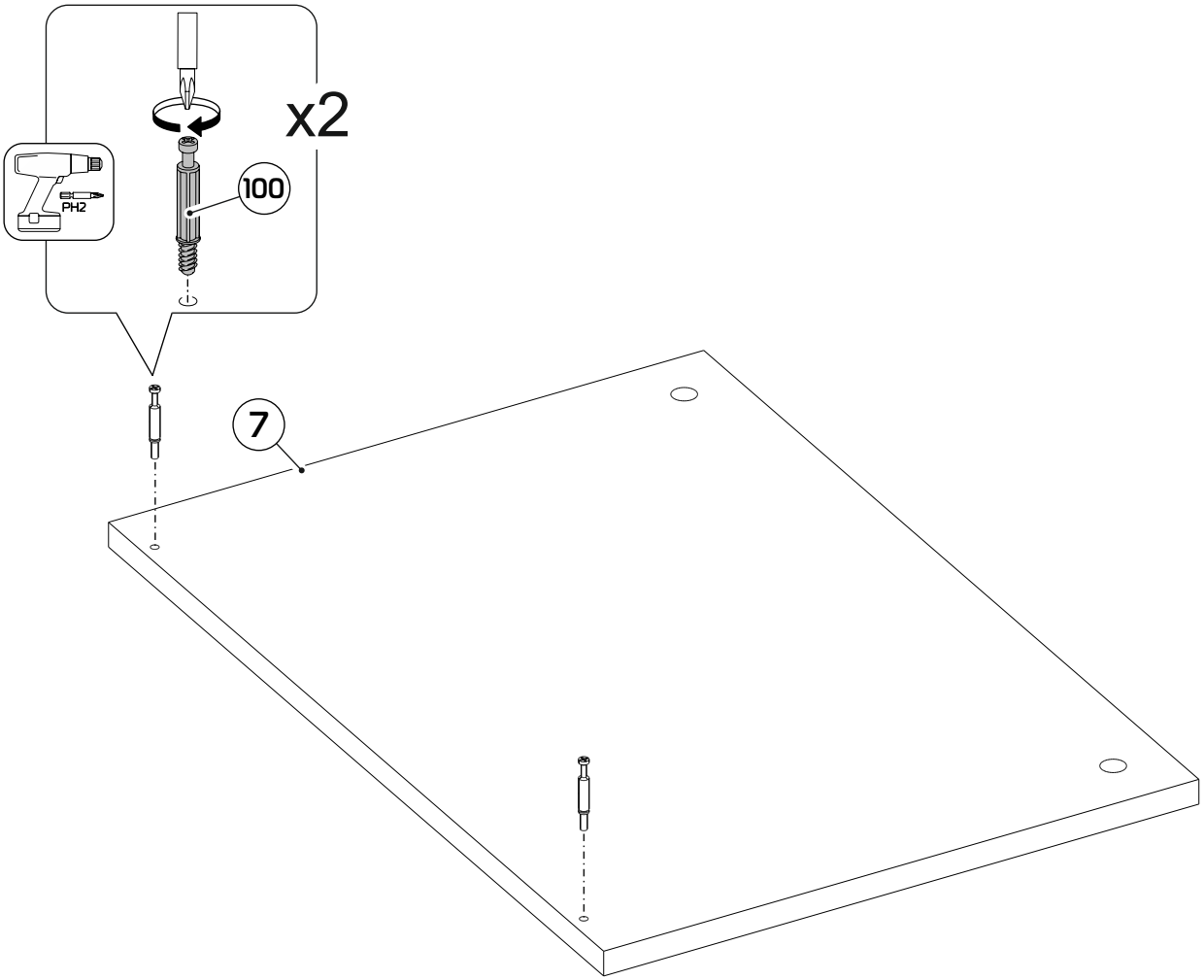

9

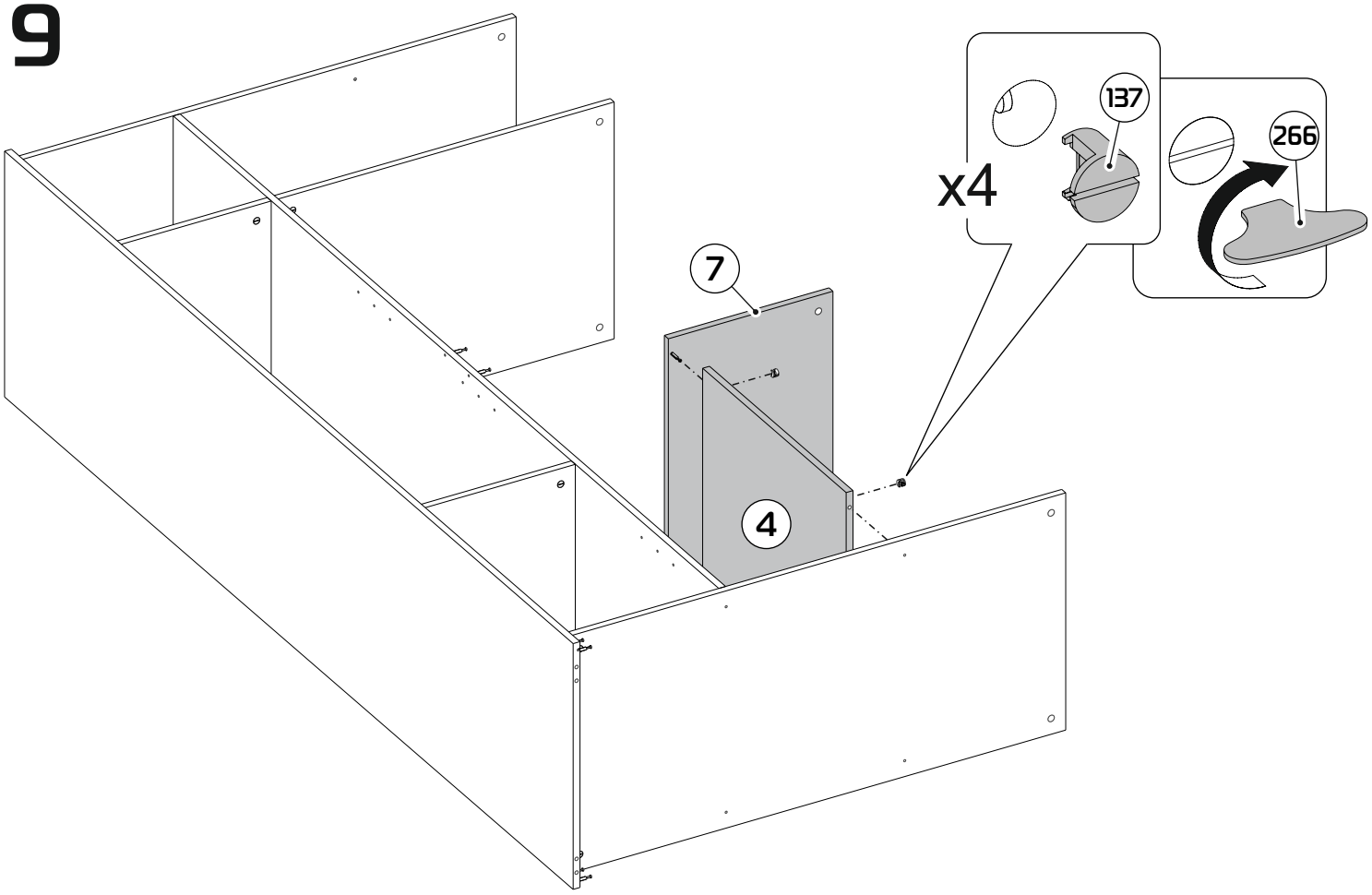

10

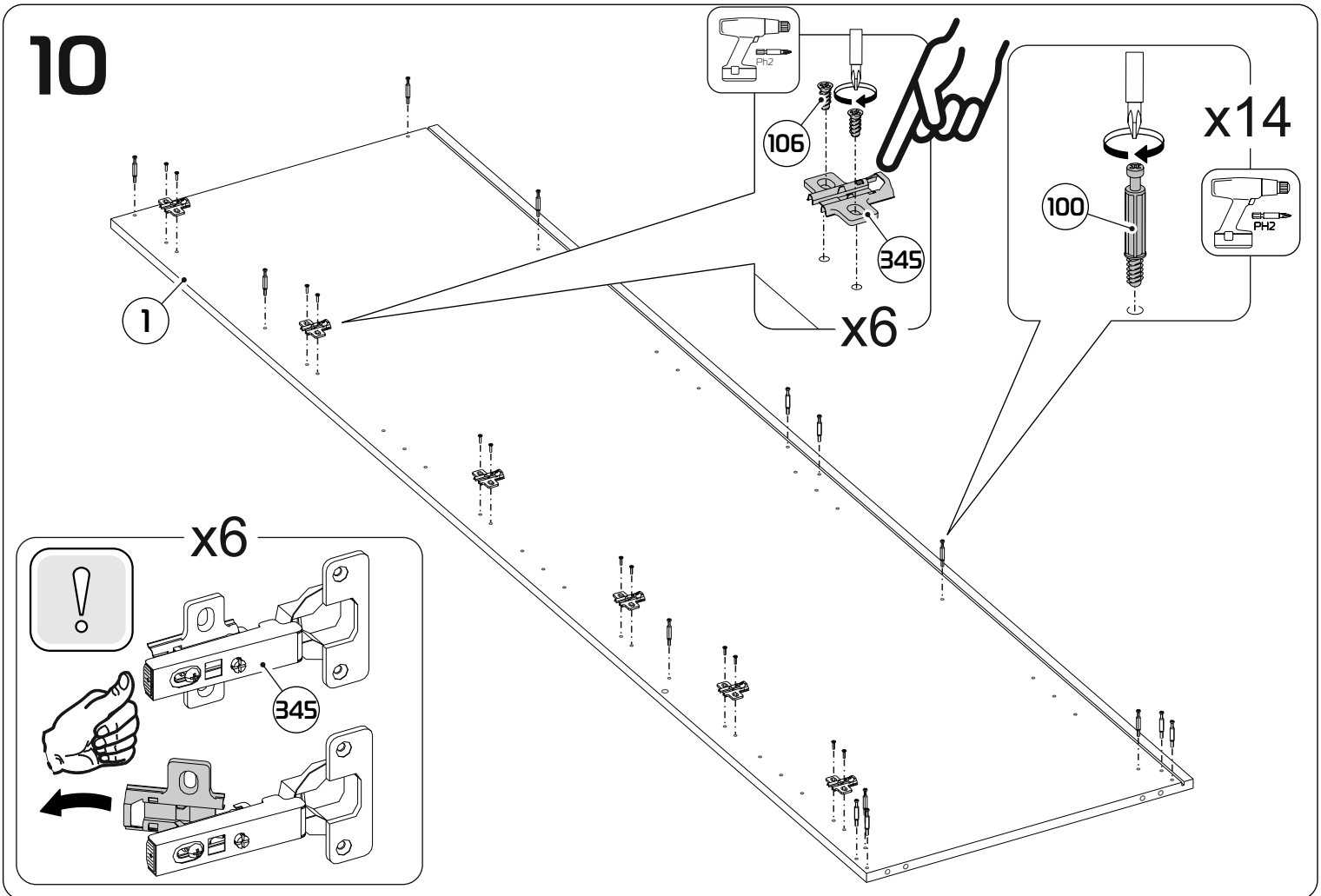

11

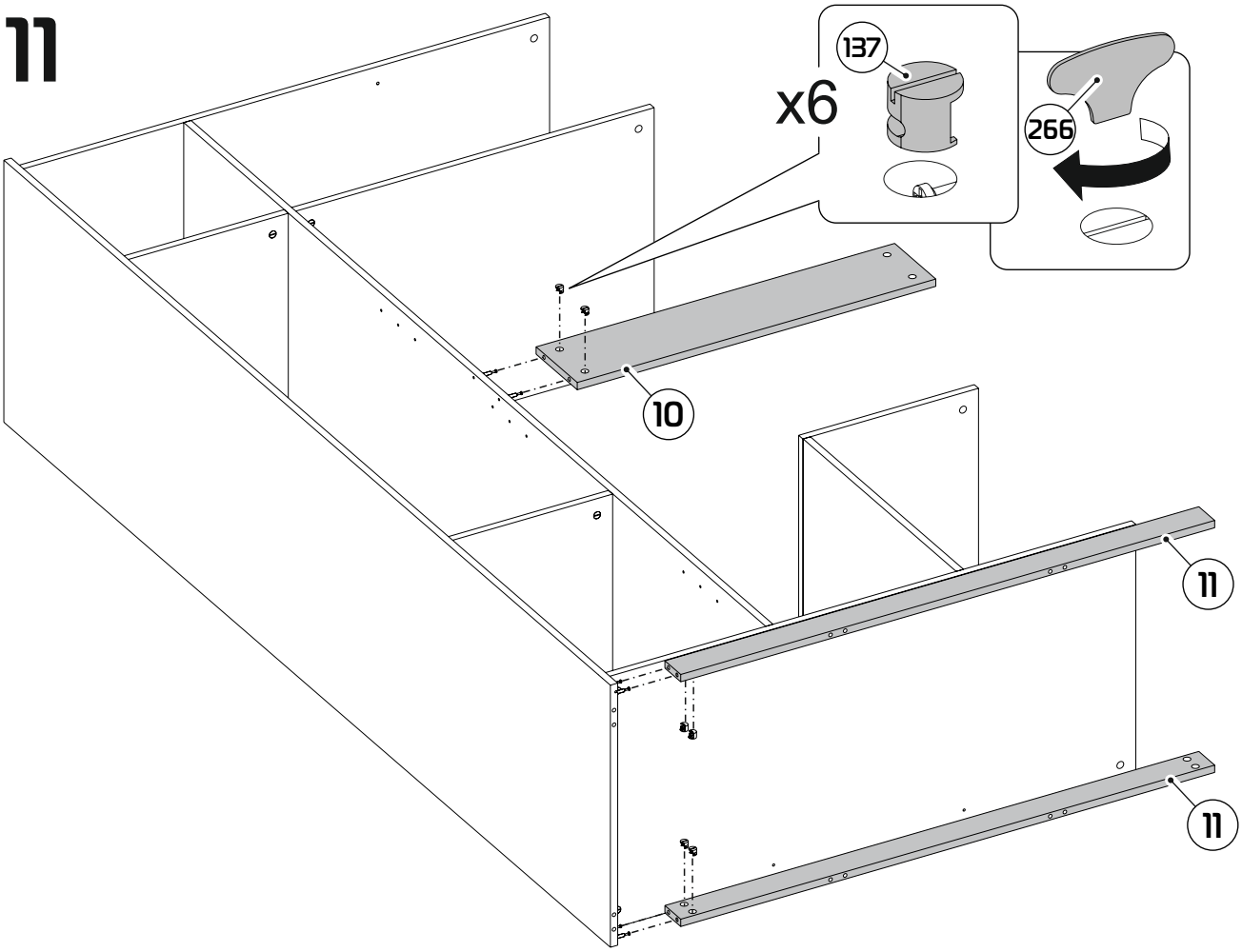

12

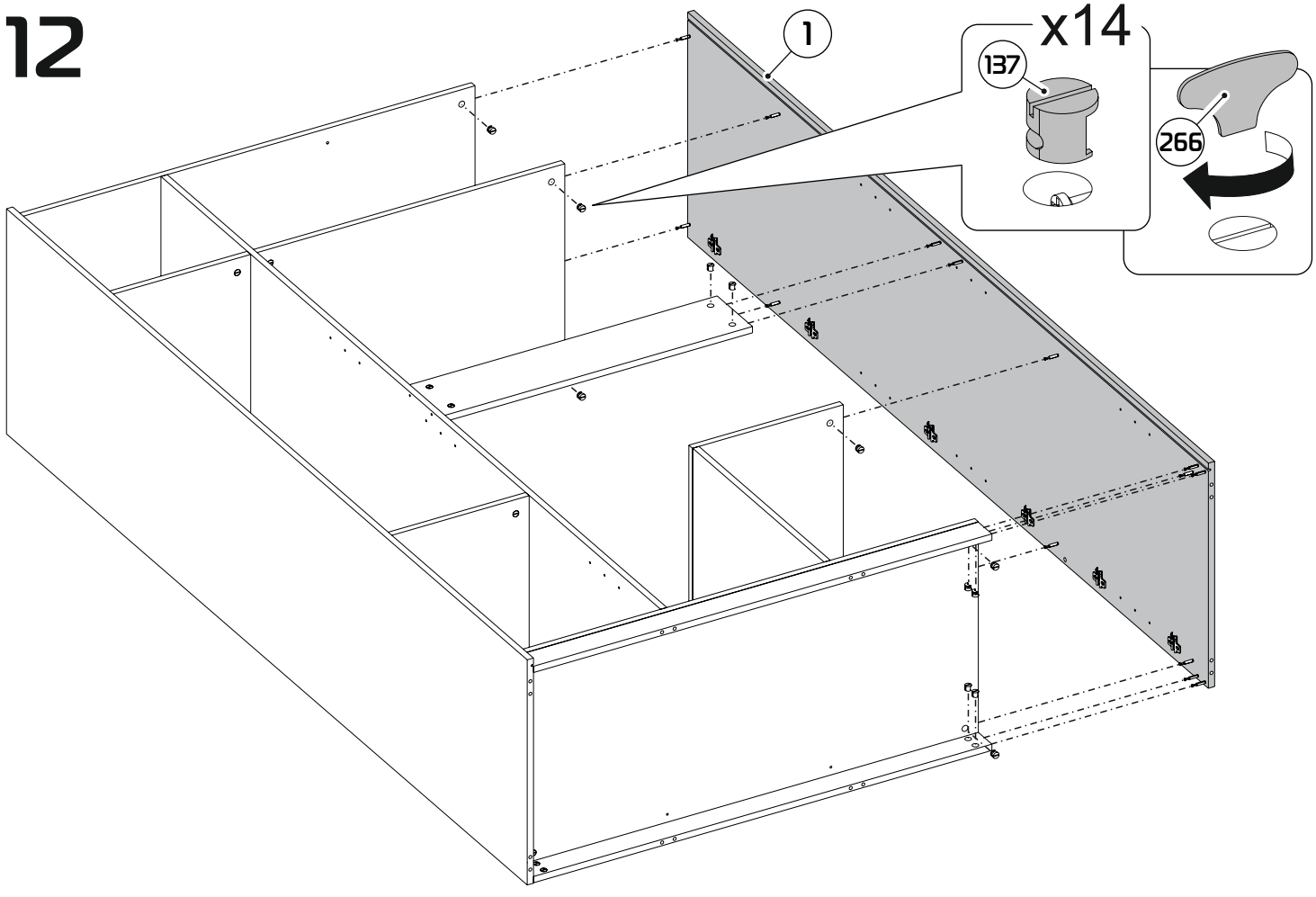

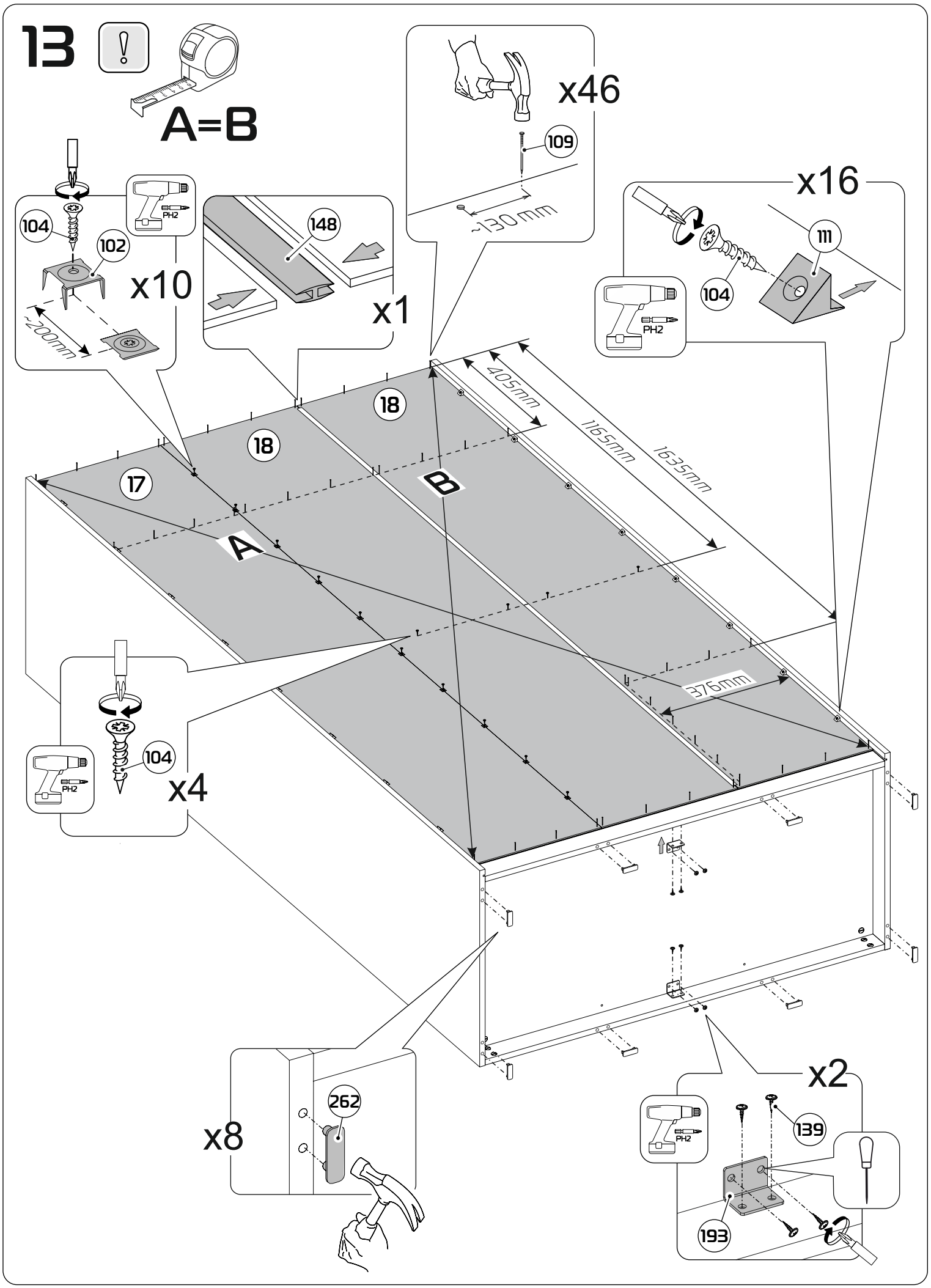
13
A=B
x46
109
~130mm
x16
111
104
PH2
104
102
x10
~200mm
148
x1
18
18
17
A
B
405mm
1165mm
1635mm
376mm
104
x4
PH2
262
x8
x2
139
193
PH2

14

Дюбели и саморезы не входят в комплектацию изделия, их необходимо приобрести самостоятельно в зависимости от материала стены.



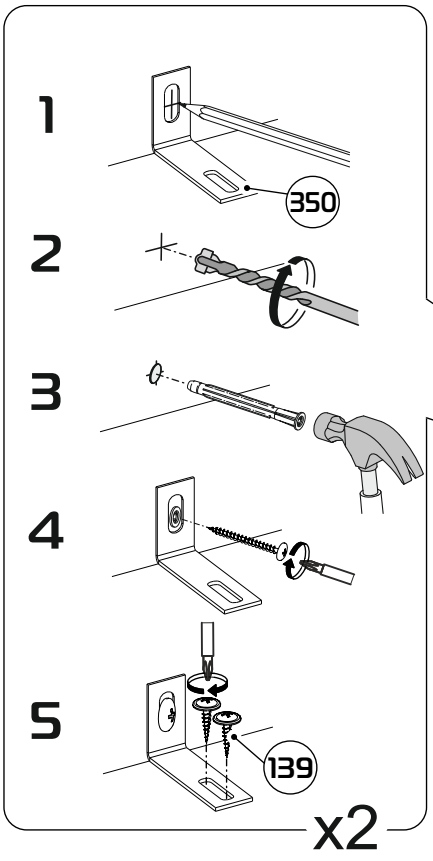

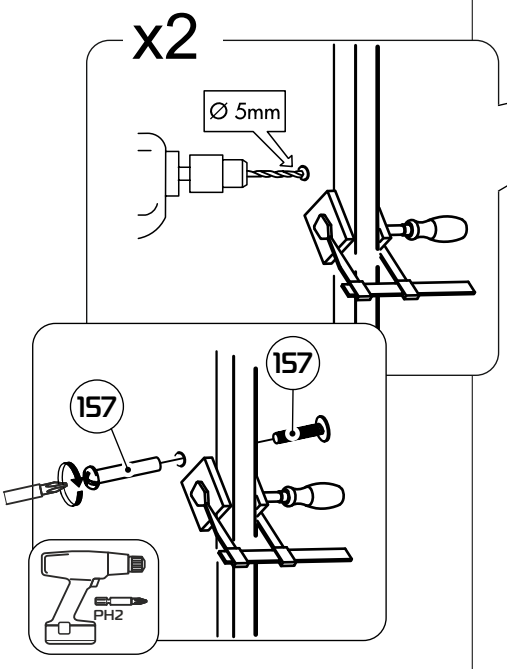

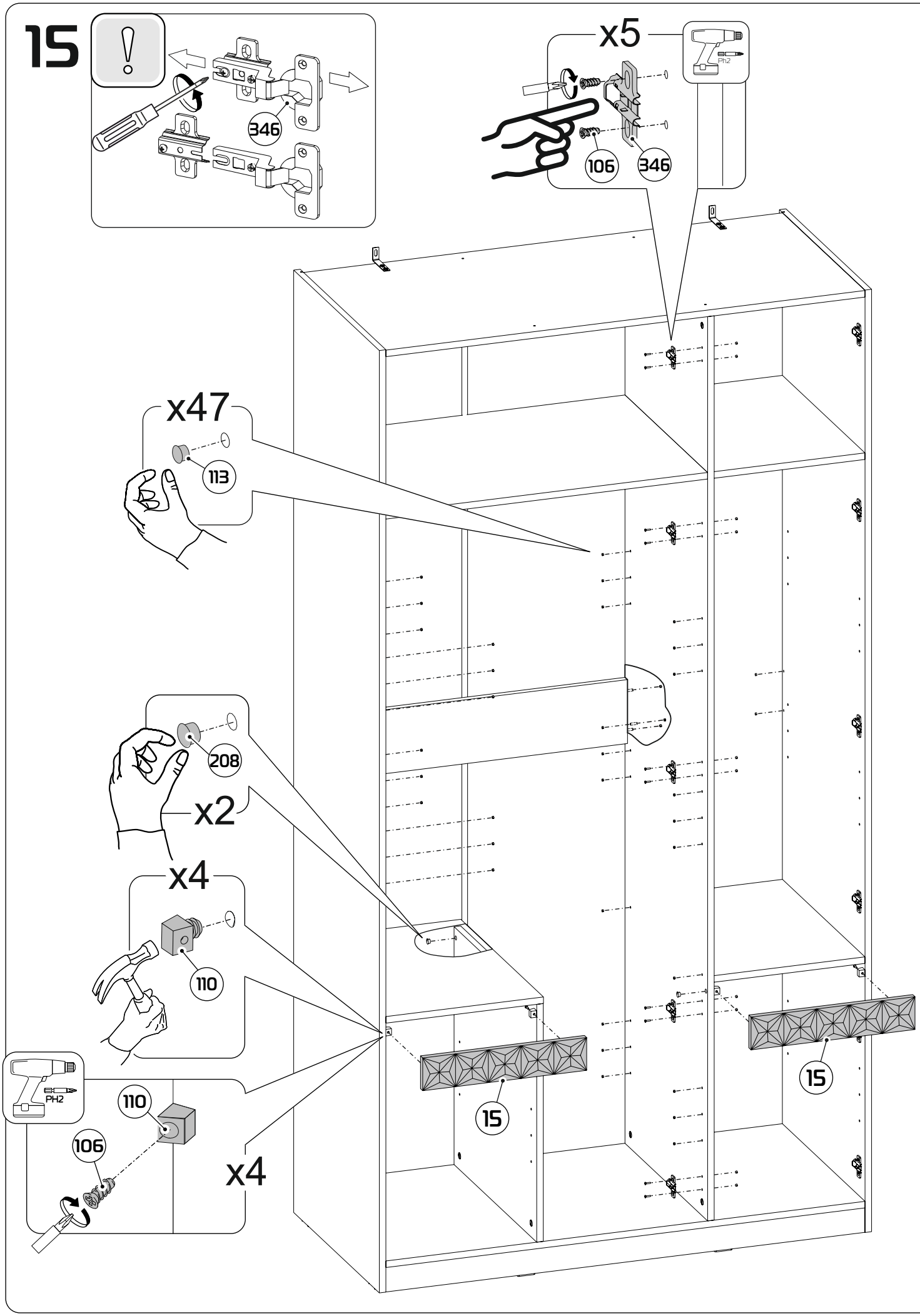
15
346
x5
PH2
106
346
x47
113
208
x2
x4
110
PH2
110
106
x4
15
15

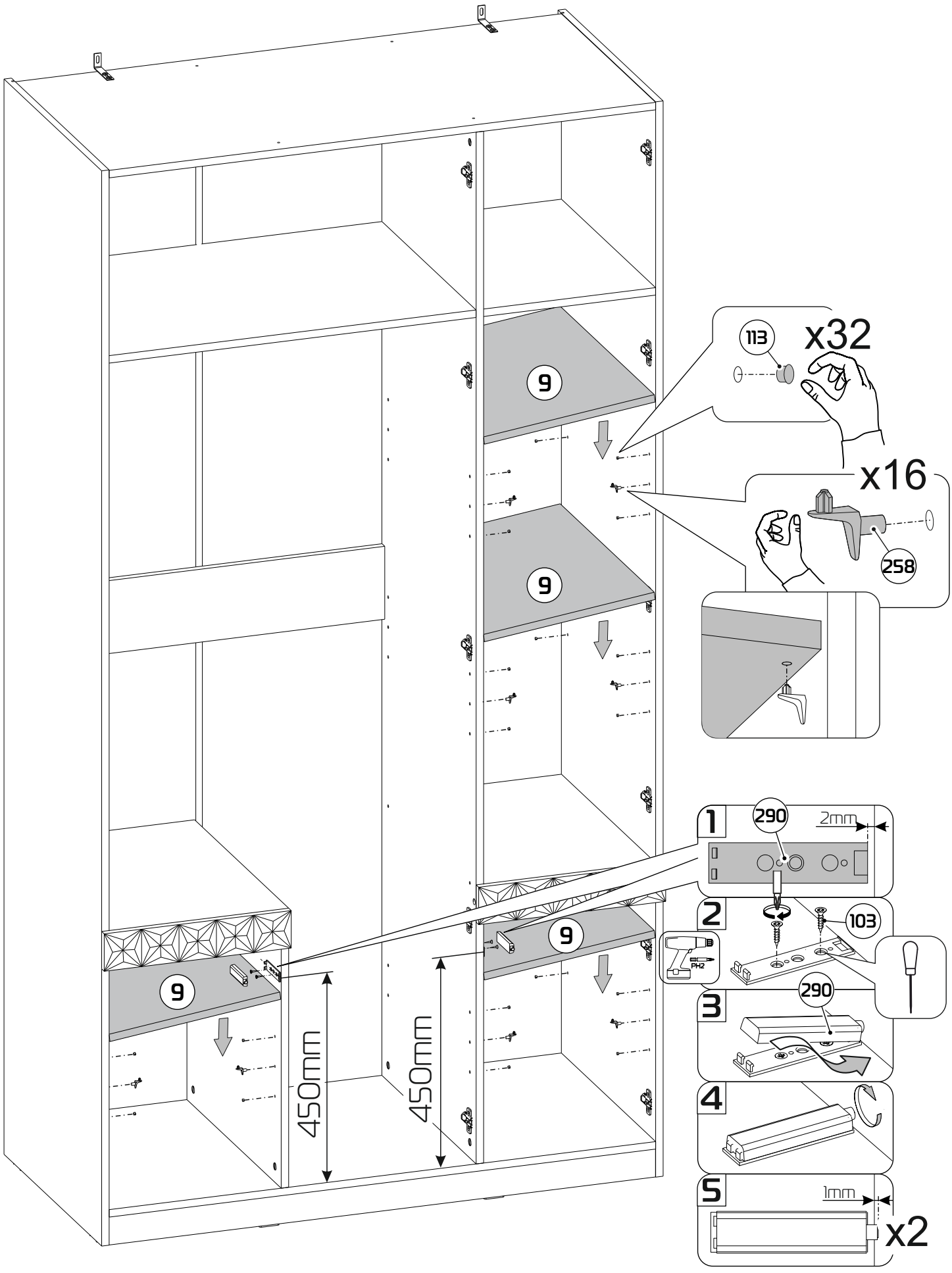
9
9
9
9
450mm
450mm
113
x32
x16
258
1
290
2mm
2
103
PH2
3
290
4
5
1mm
x2

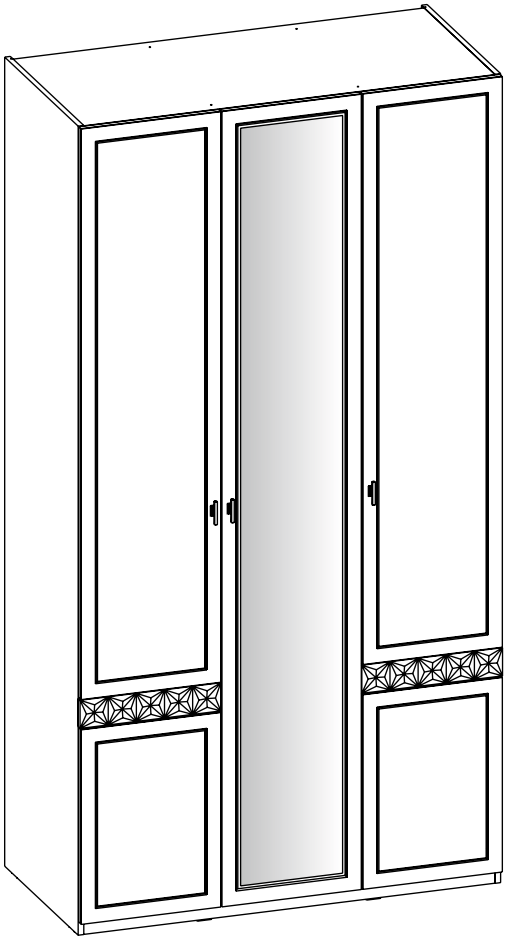

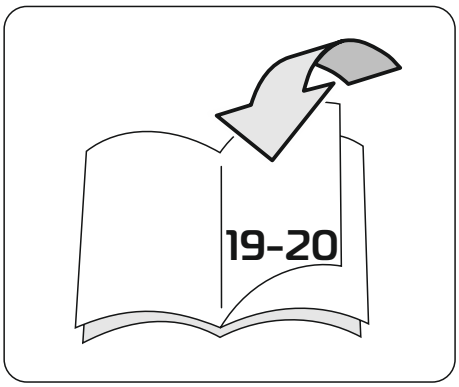
19-20

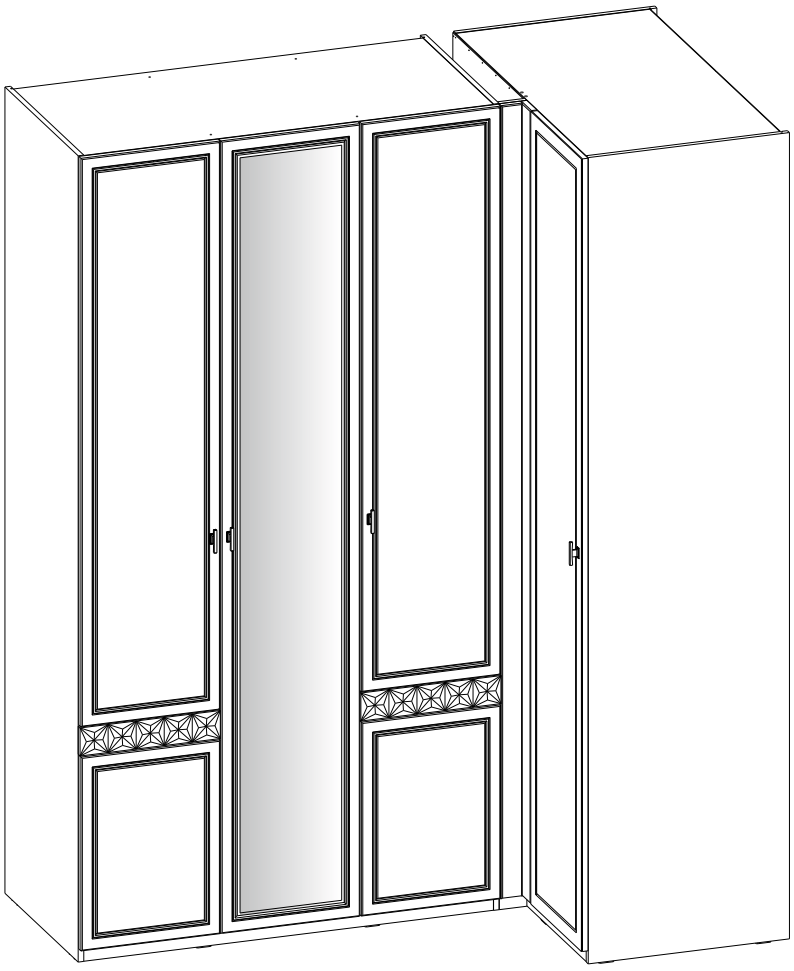

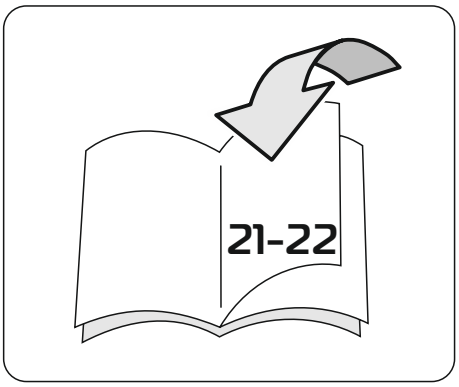
21-22

16

Для выравнивания петель необходимо использовать длинную линейку или прямую планку (прямую деталь каркаса), прижав ее плотно к прямым частям двух соседних петель параллельно кромки фасада.

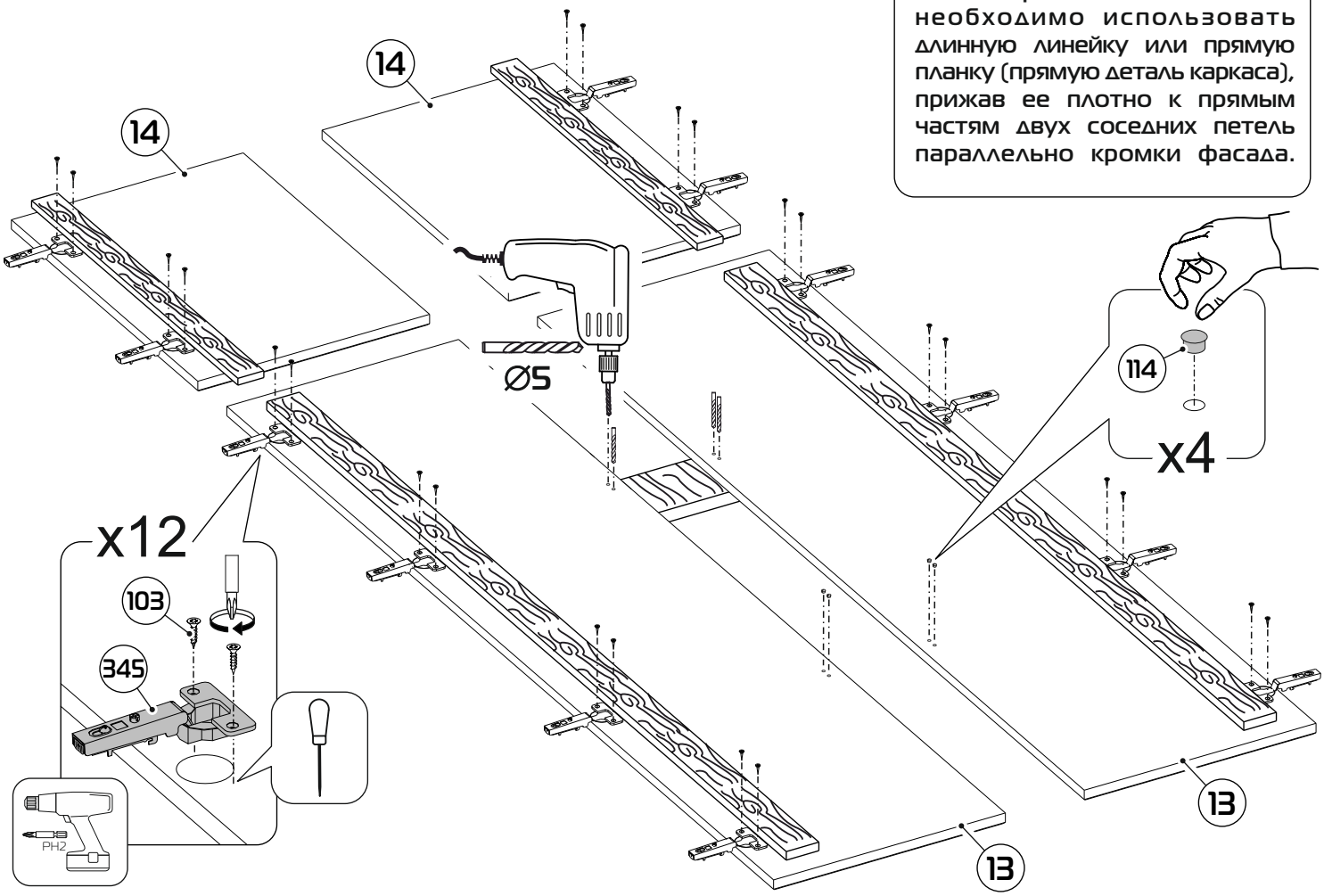

17

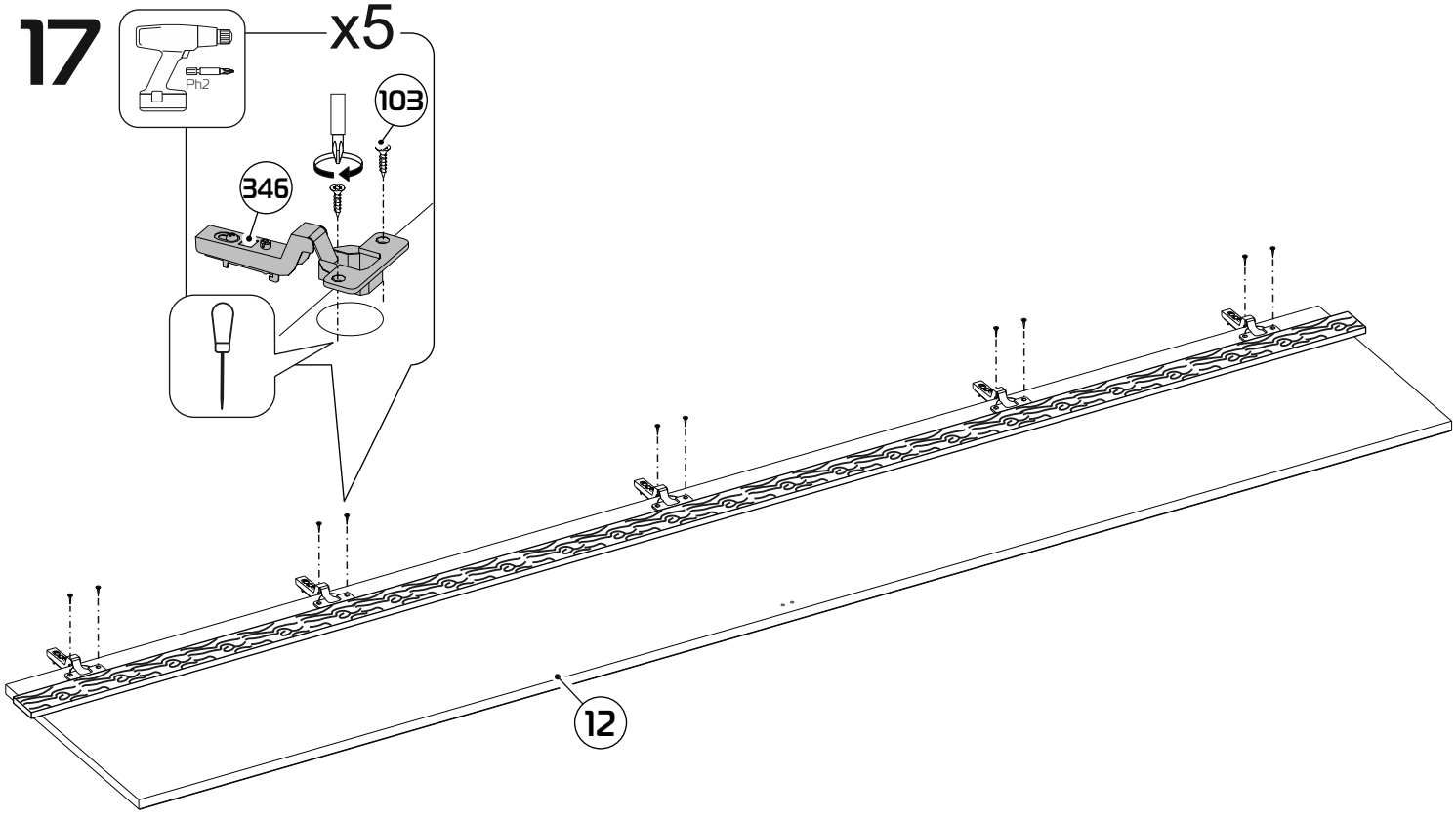

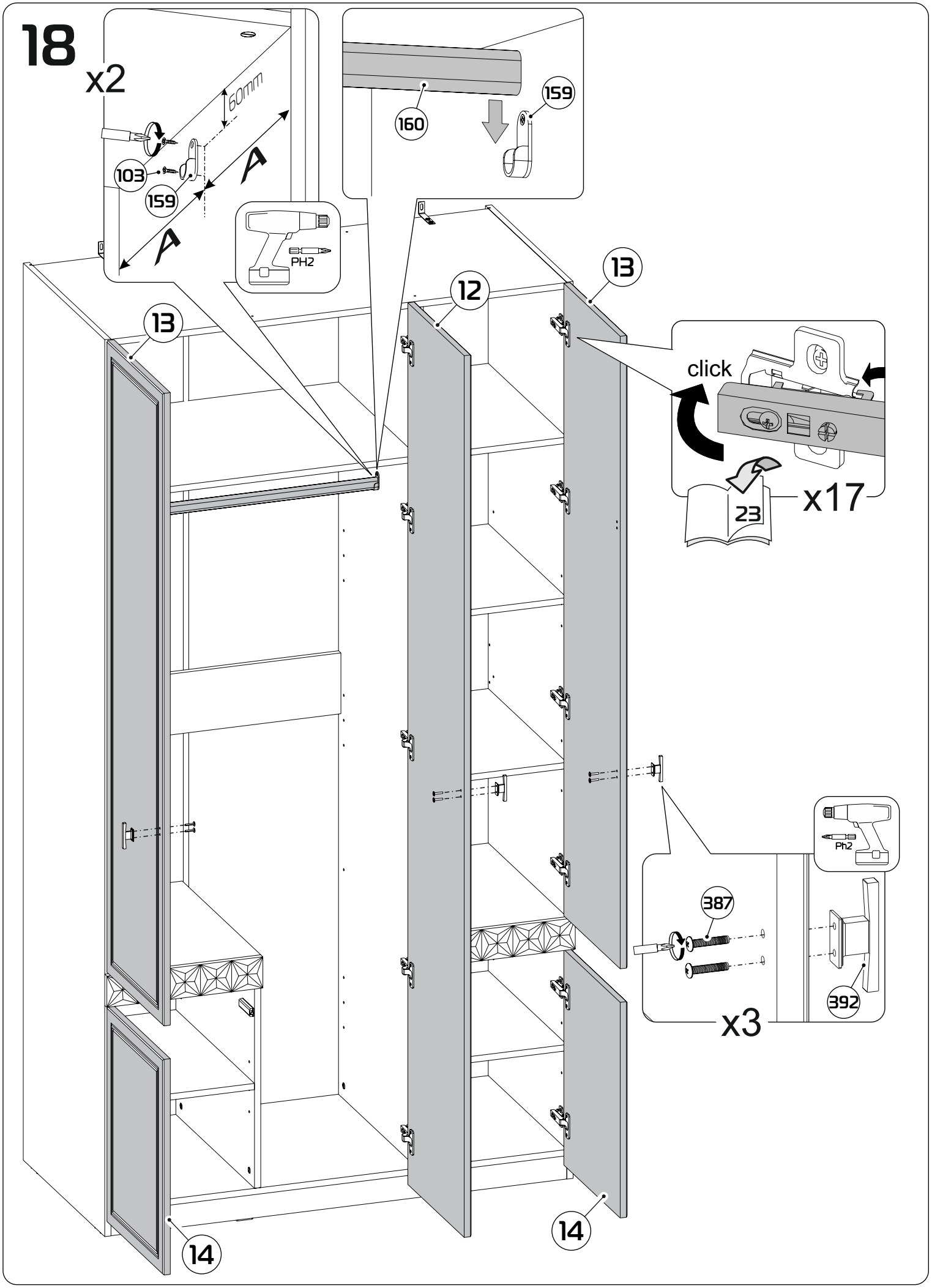
18
x2
60mm
103
159
A
A
PH2
160
159
13
12
13
click
23
x17
Ph2
387
392
x3
14
14

16

При установке рядом с угловым шкафом в петли ОДНОЙ двери обязательна установка ограничителя угла открывания во избежание столкновения фасада с угловым шкафом.

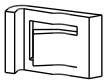

x10

Входит в комплект: Шкаф угловой 16.339

✓ ограничители для петель данного изделия - 4 шт.

✓ ограничители для петель шкафа углового - 5 шт.

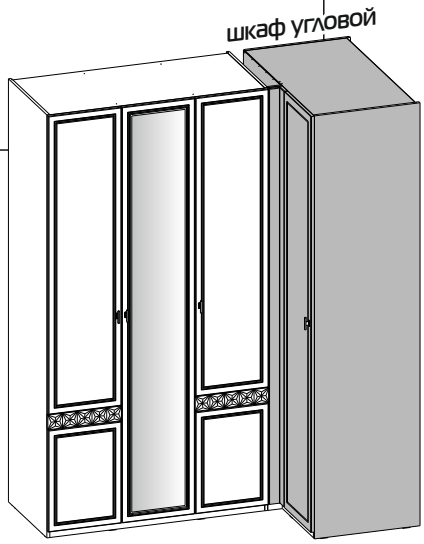

ВИДЕО УСТАНОВКИ ОГРАНИЧИТЕЛЯ

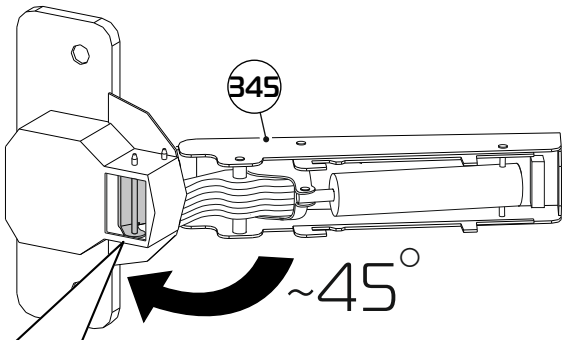

x4

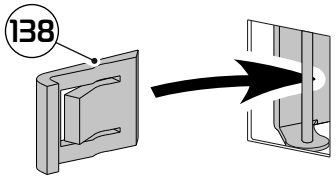

17

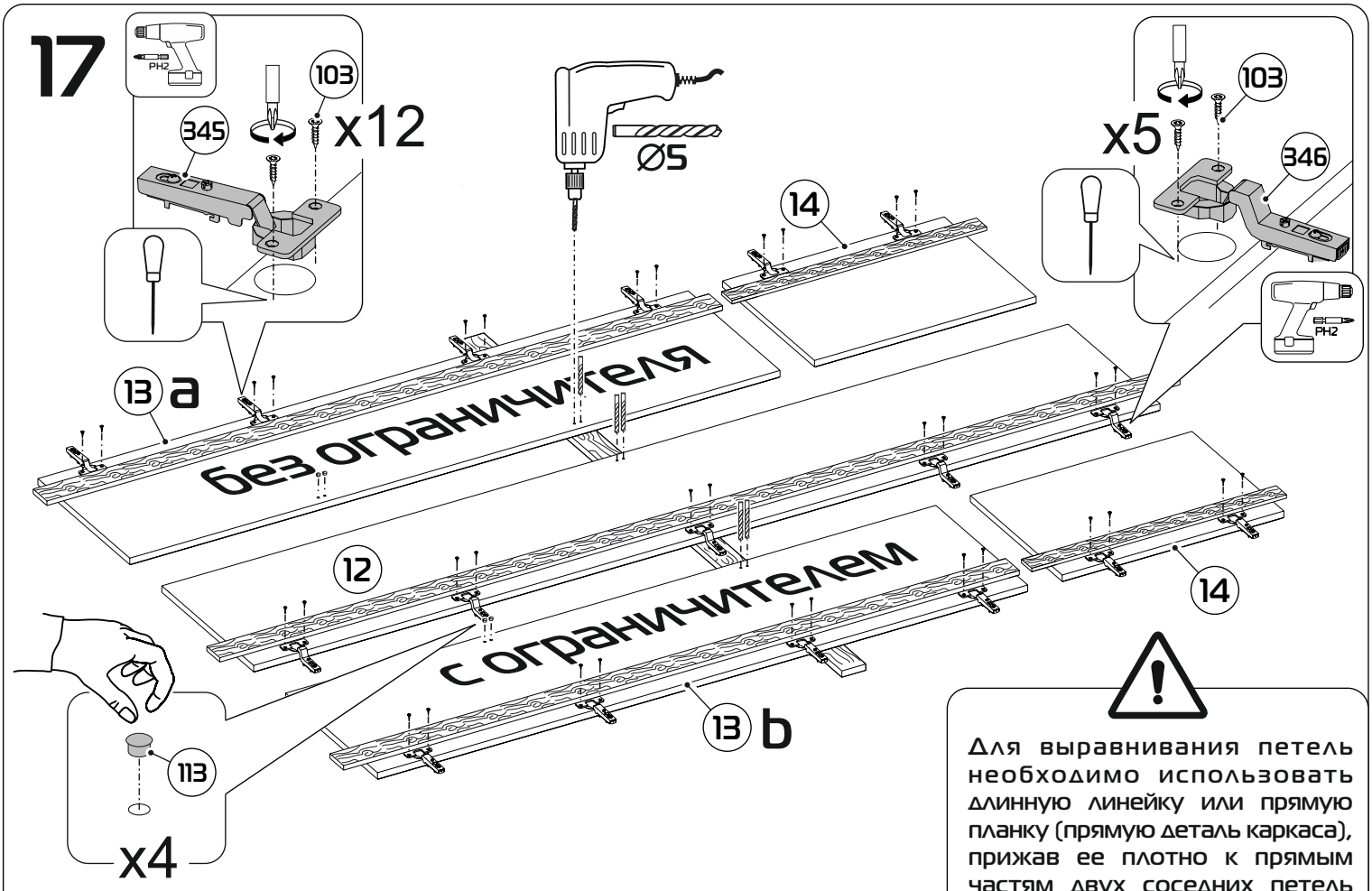

Для выравнивания петель необходимо использовать длинную линейку или прямую планку (прямую деталь каркаса), прижав ее плотно к прямым частям двух соседних петель параллельно кромки фасада.

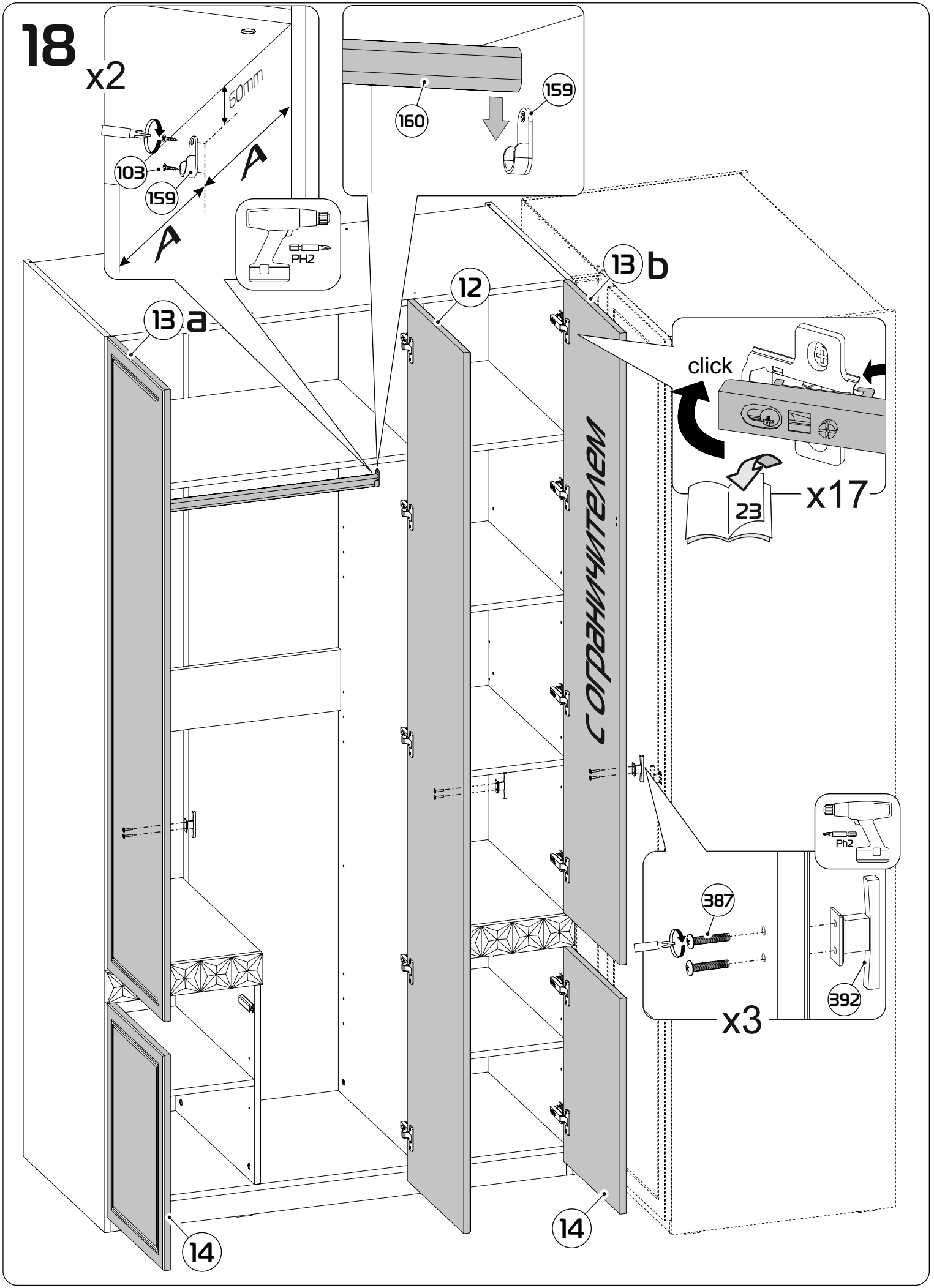
18
x2
60mm
103
159
A
A
PH2
160
159
13 b
12
13 a
click
x17
23
с ограничителем
Ph2
387
392
x3
14
14

РЕГУЛИРОВКА ПЕТЕЛЬ

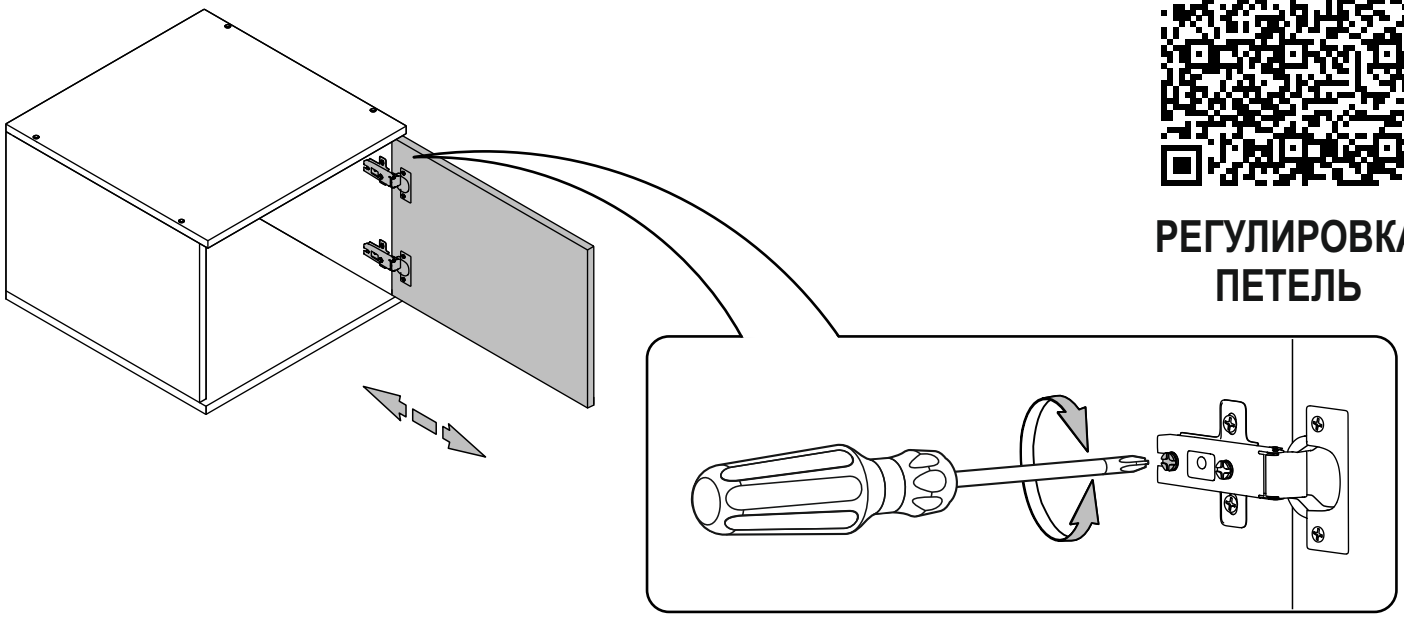

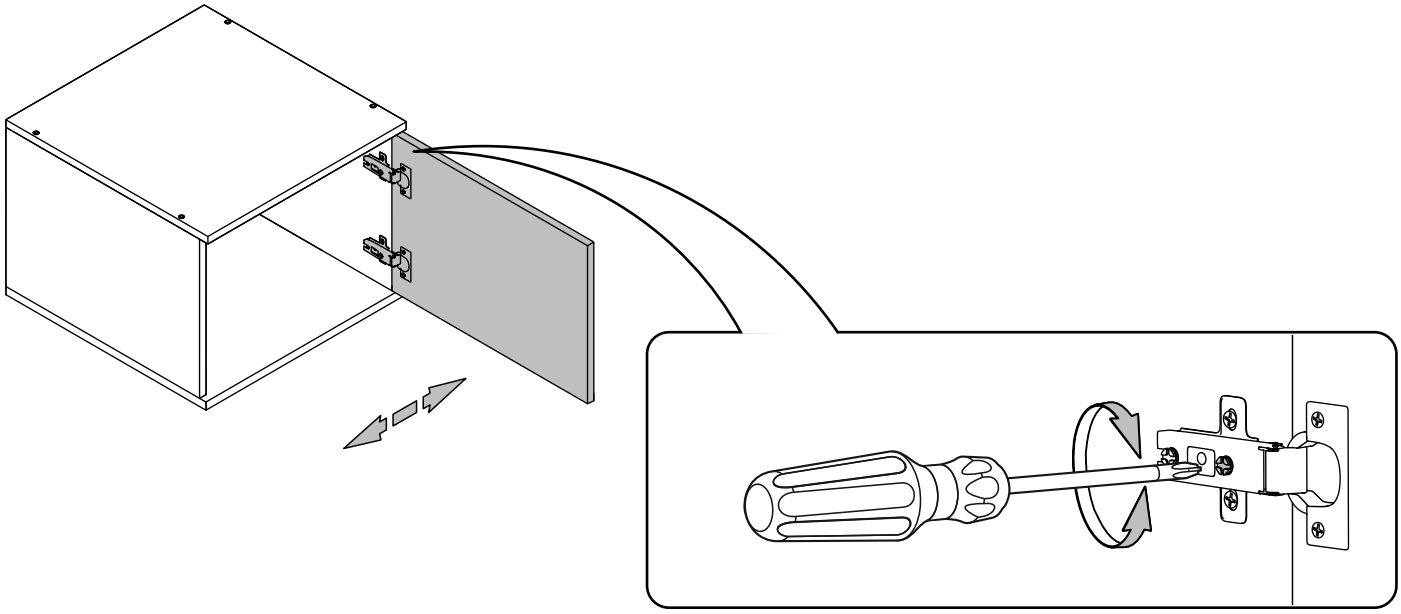

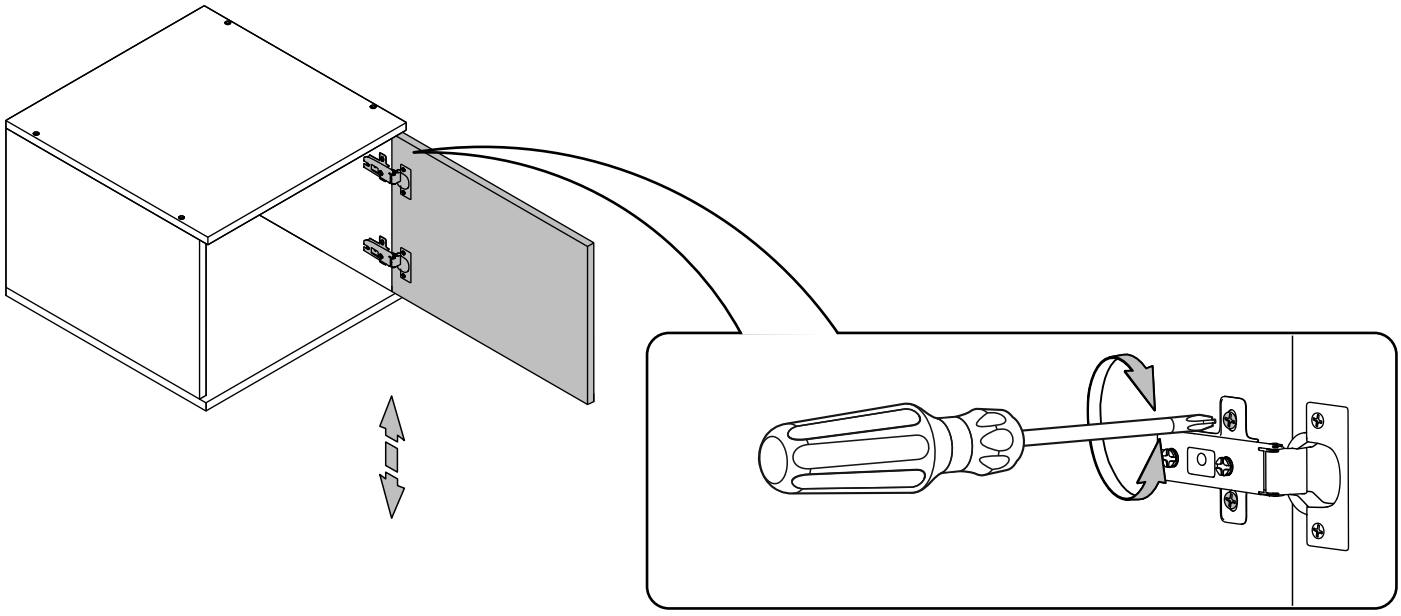

1

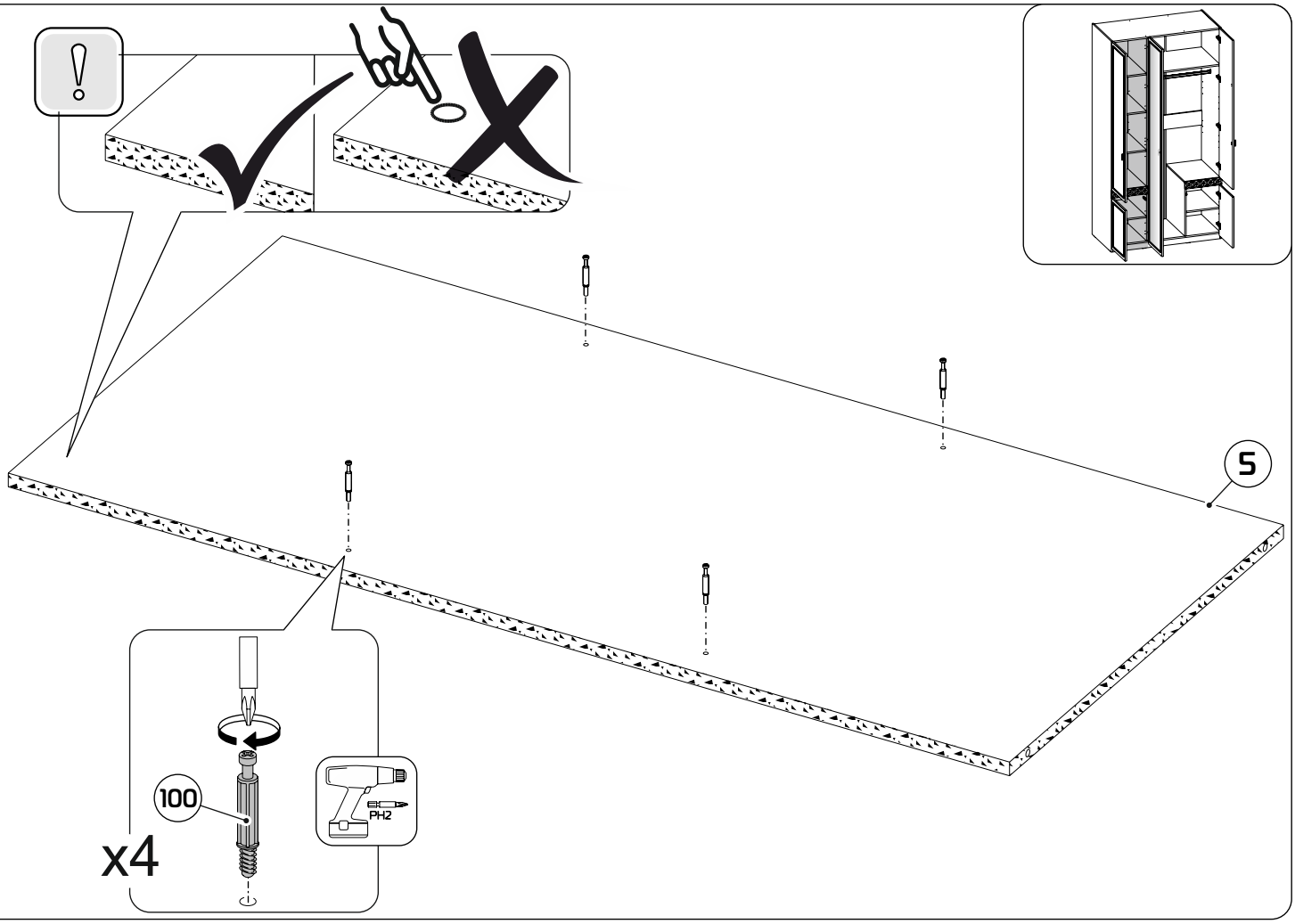

2

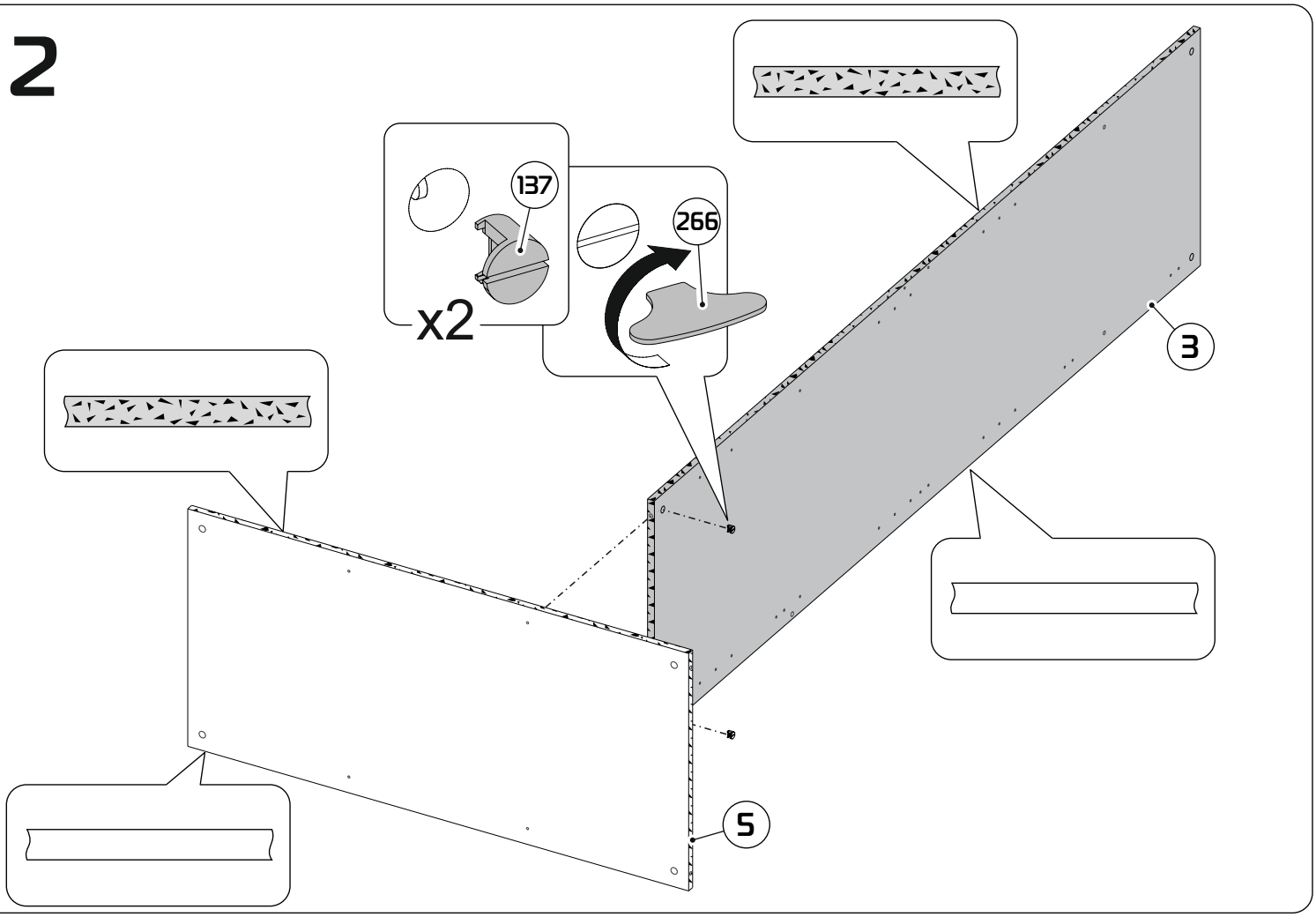

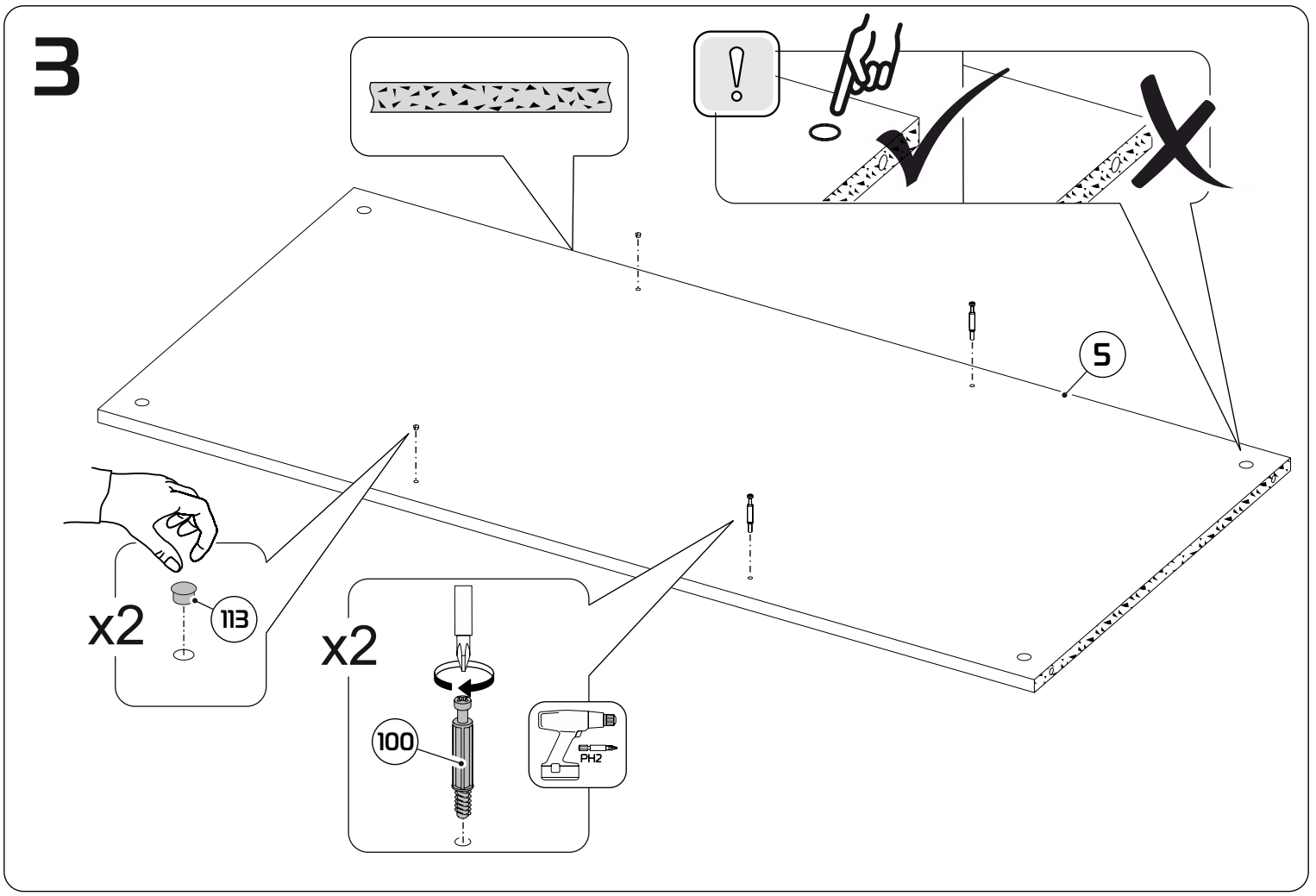
3
5
x2
113
x2
100
PH2

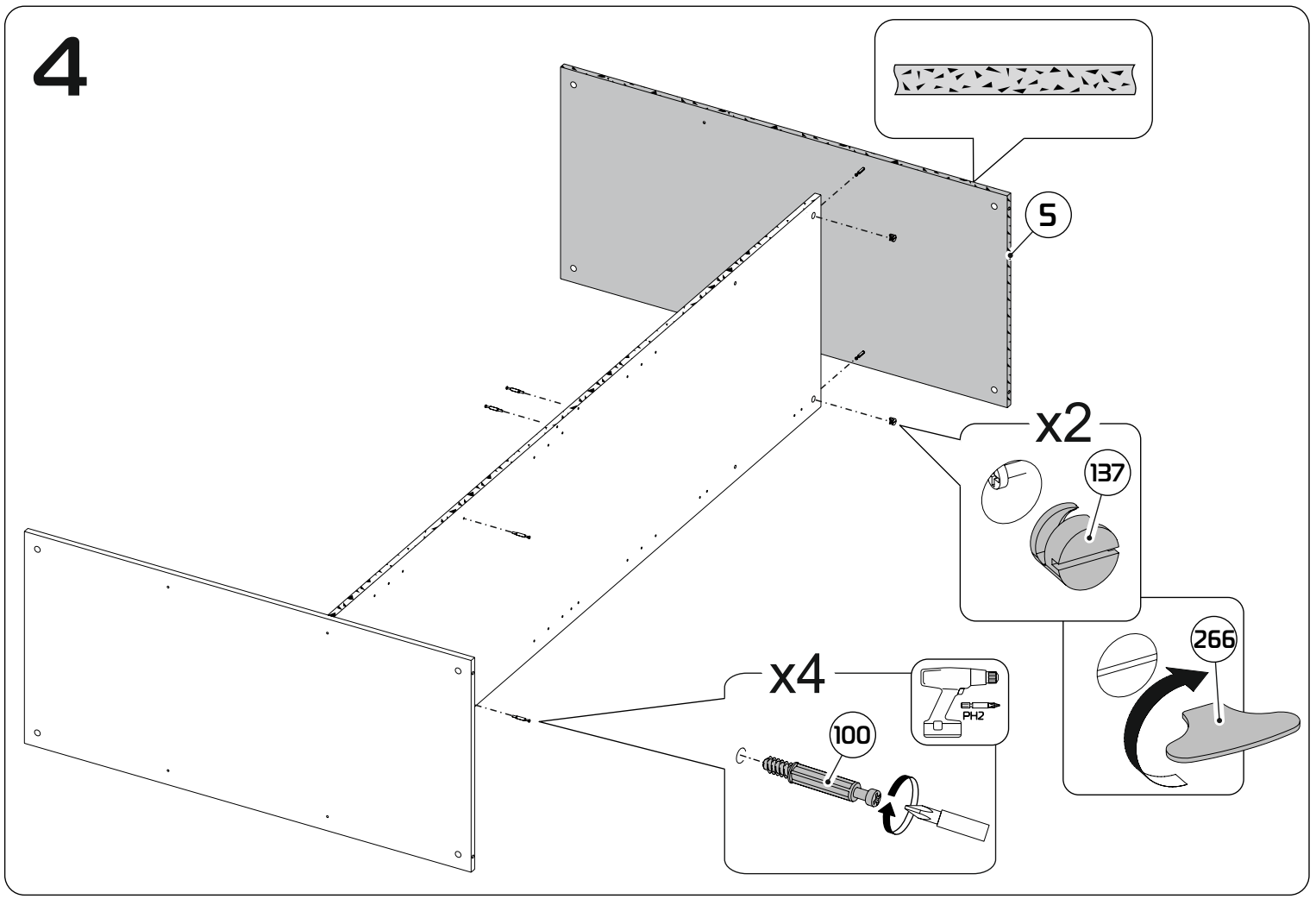
4
5
x2
137
x4
100
PH2
266

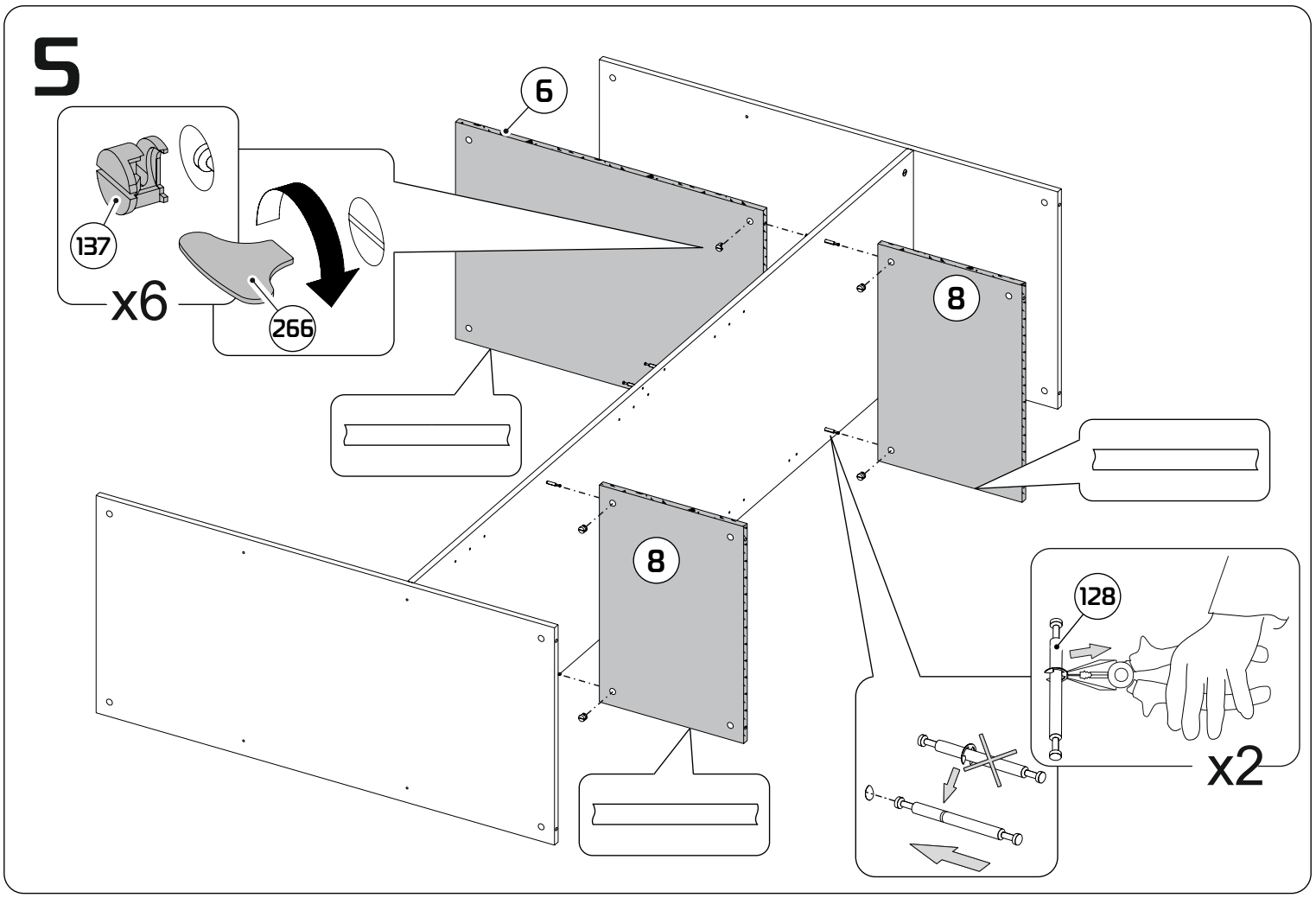
5
6
137
x6
266
8
8
128
x2

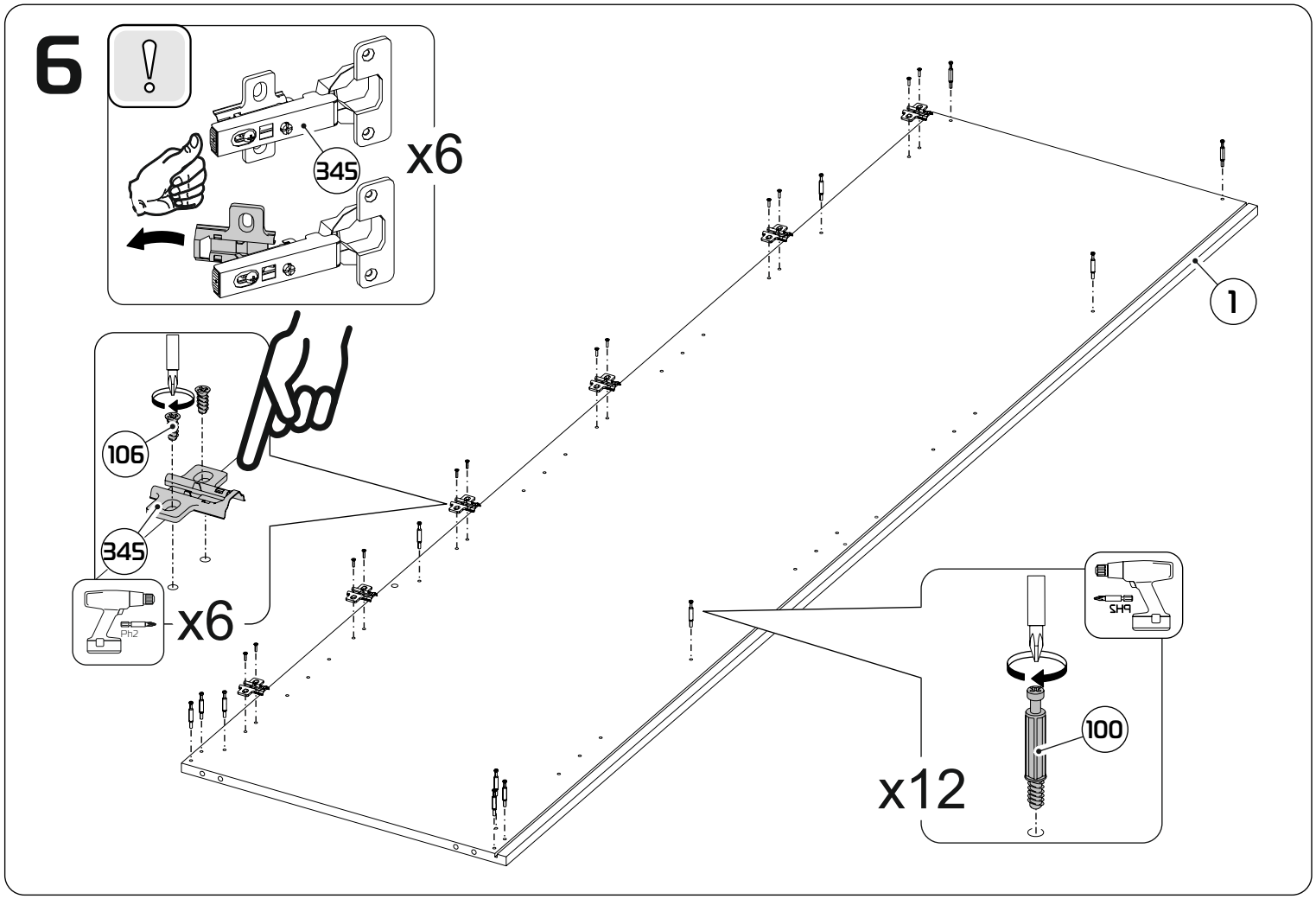
6
345
x6
1
106
345
x6
100
x12

7

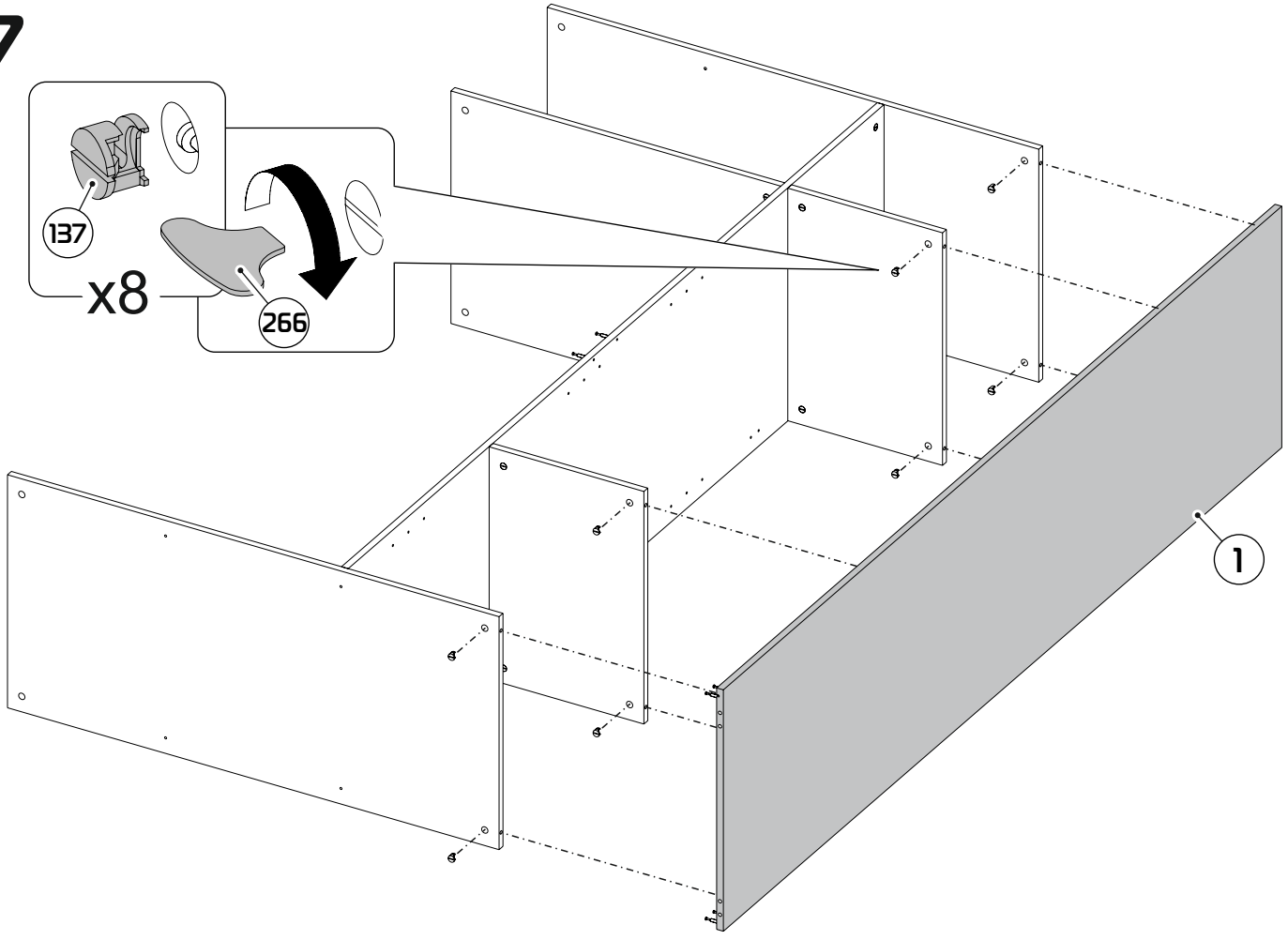

8

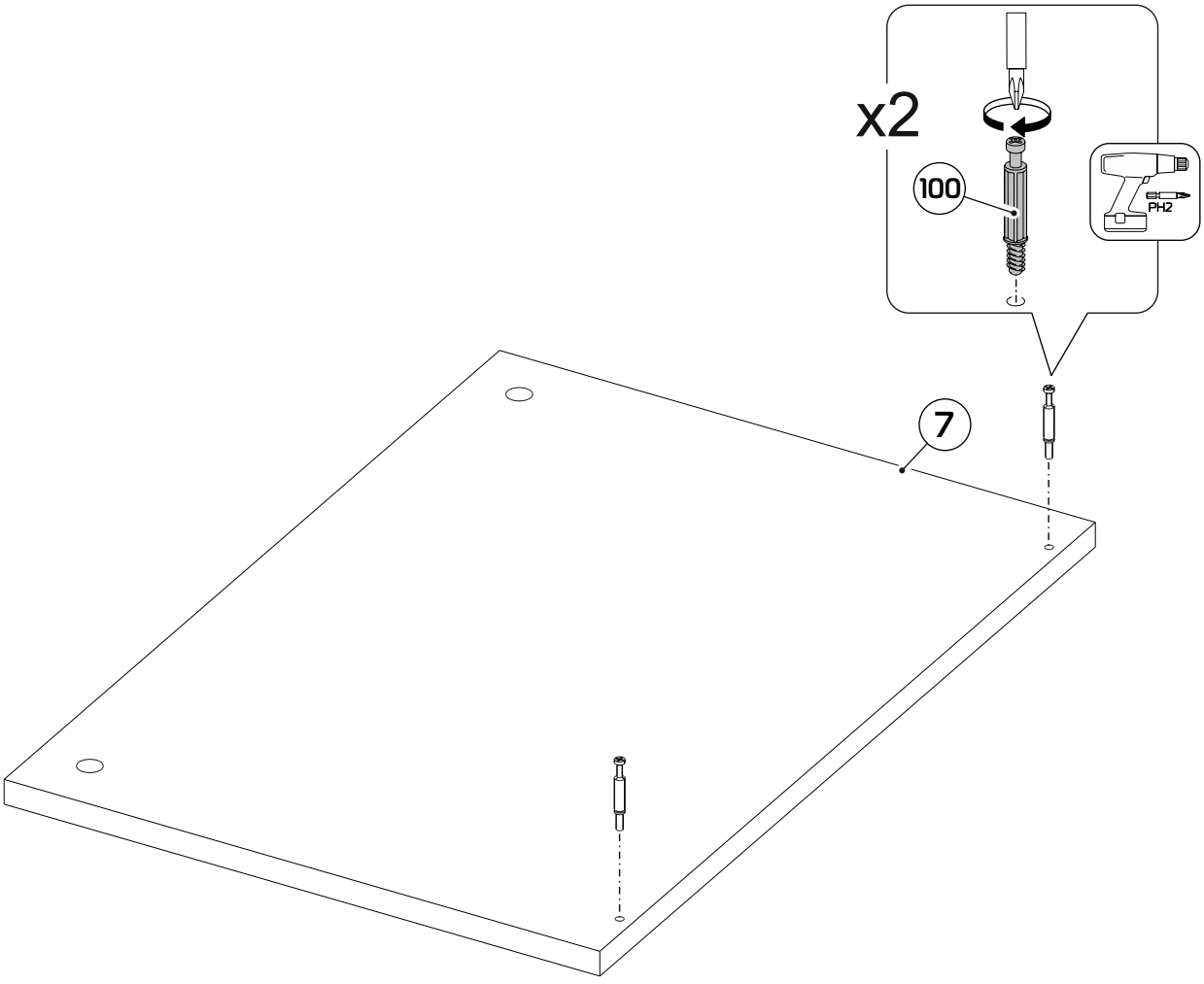

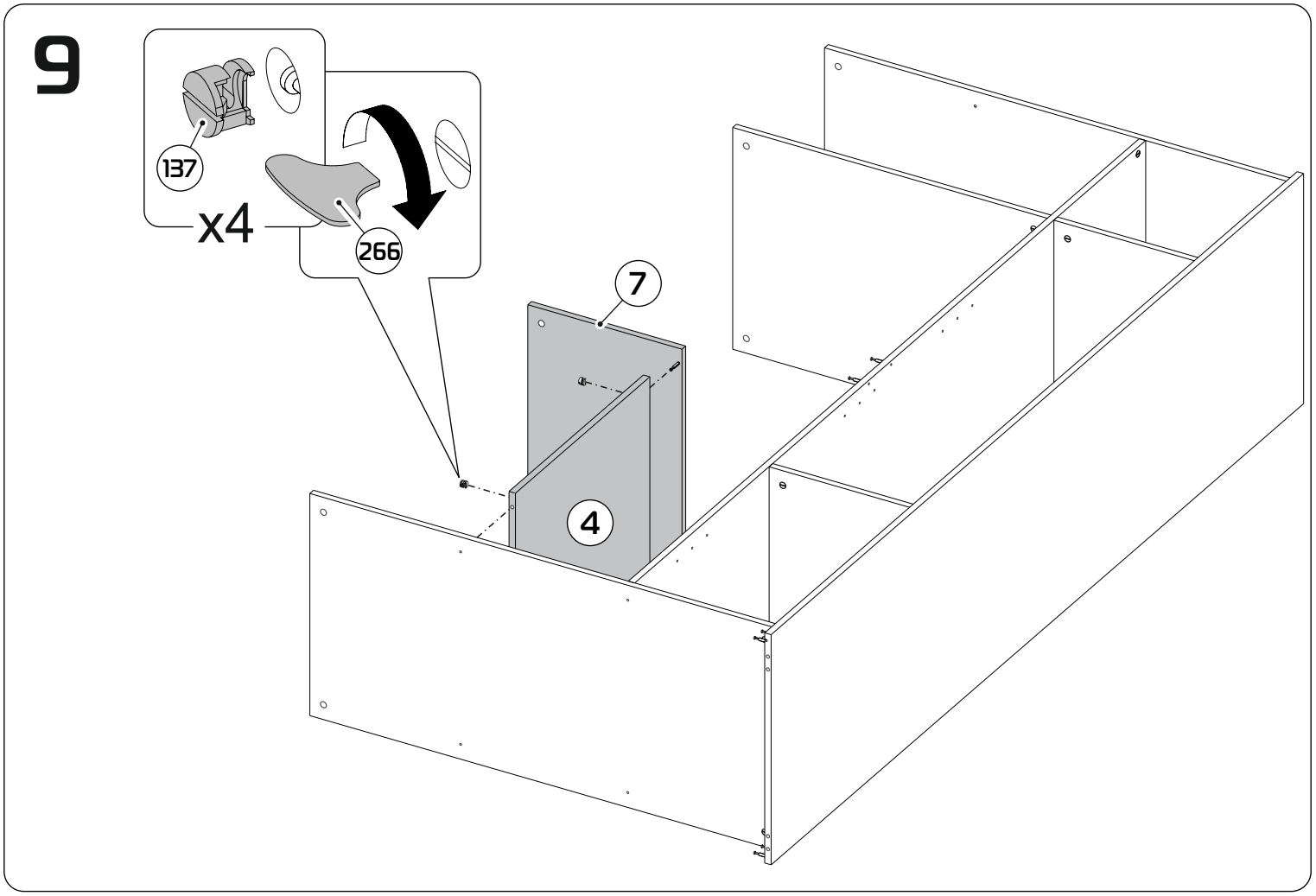
9
137
x4
266
7
4

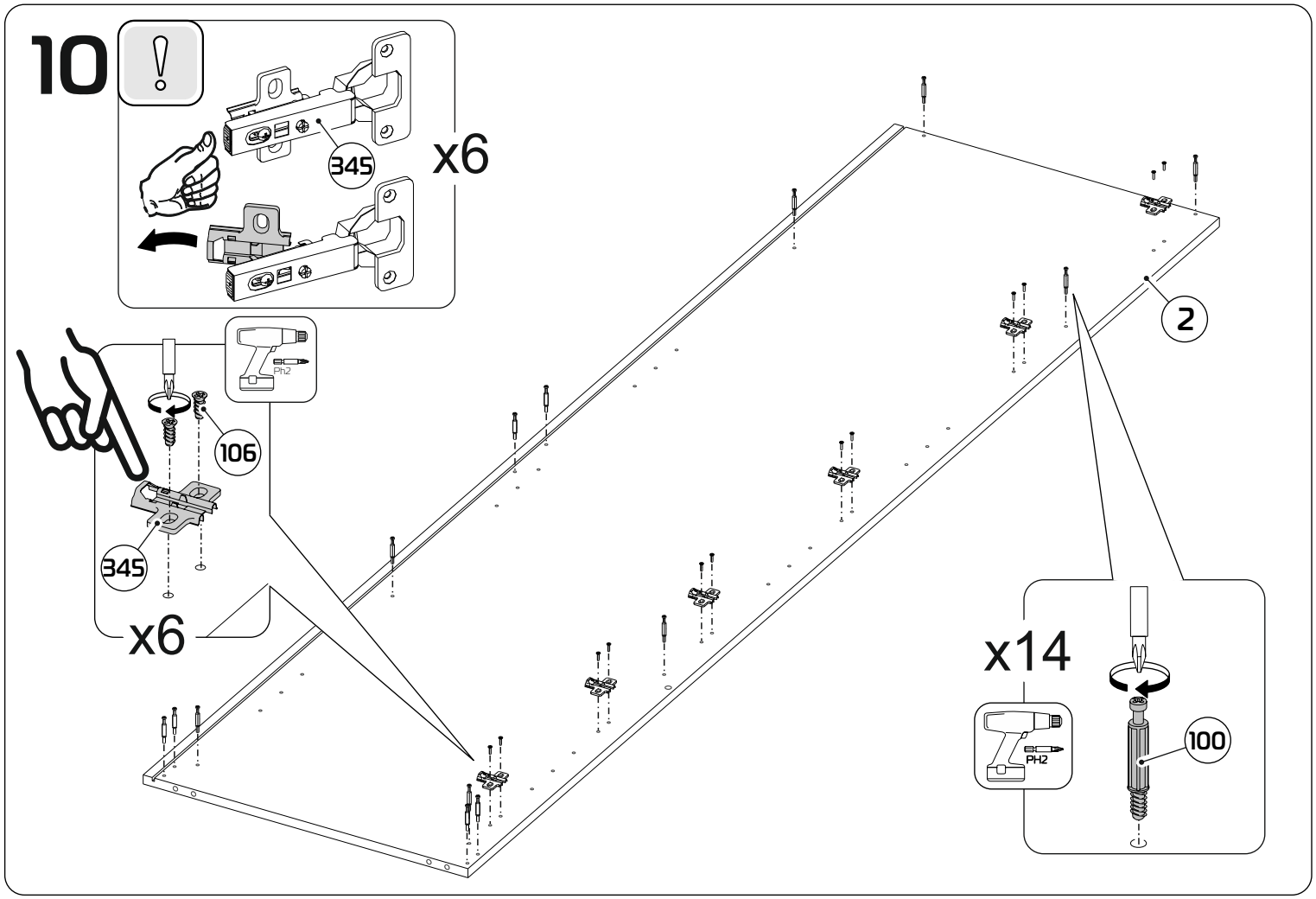
10
345
x6
Ph2
106
345
x6
2
x14
PH2
100

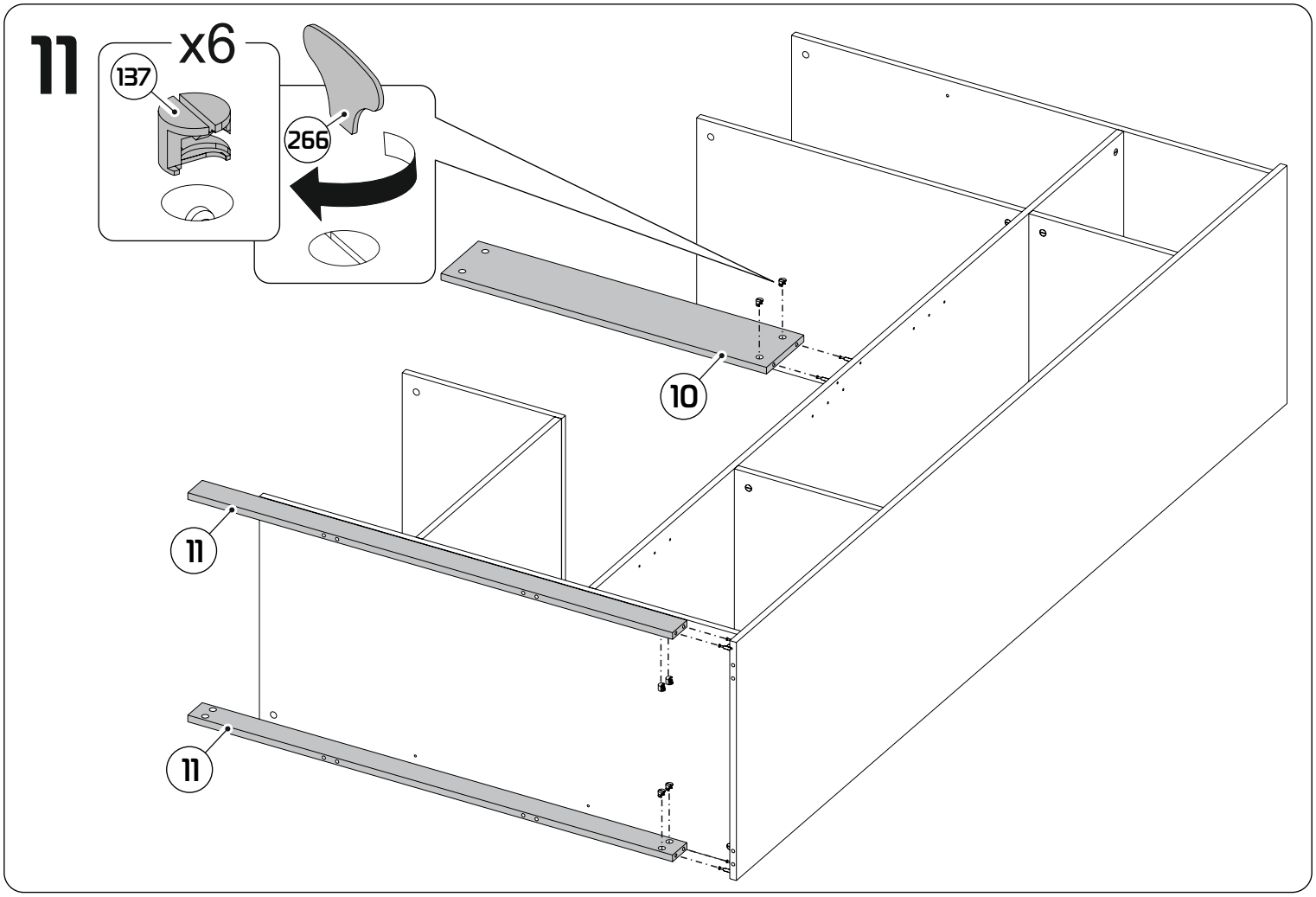
11
x6
137
266
10
11
11

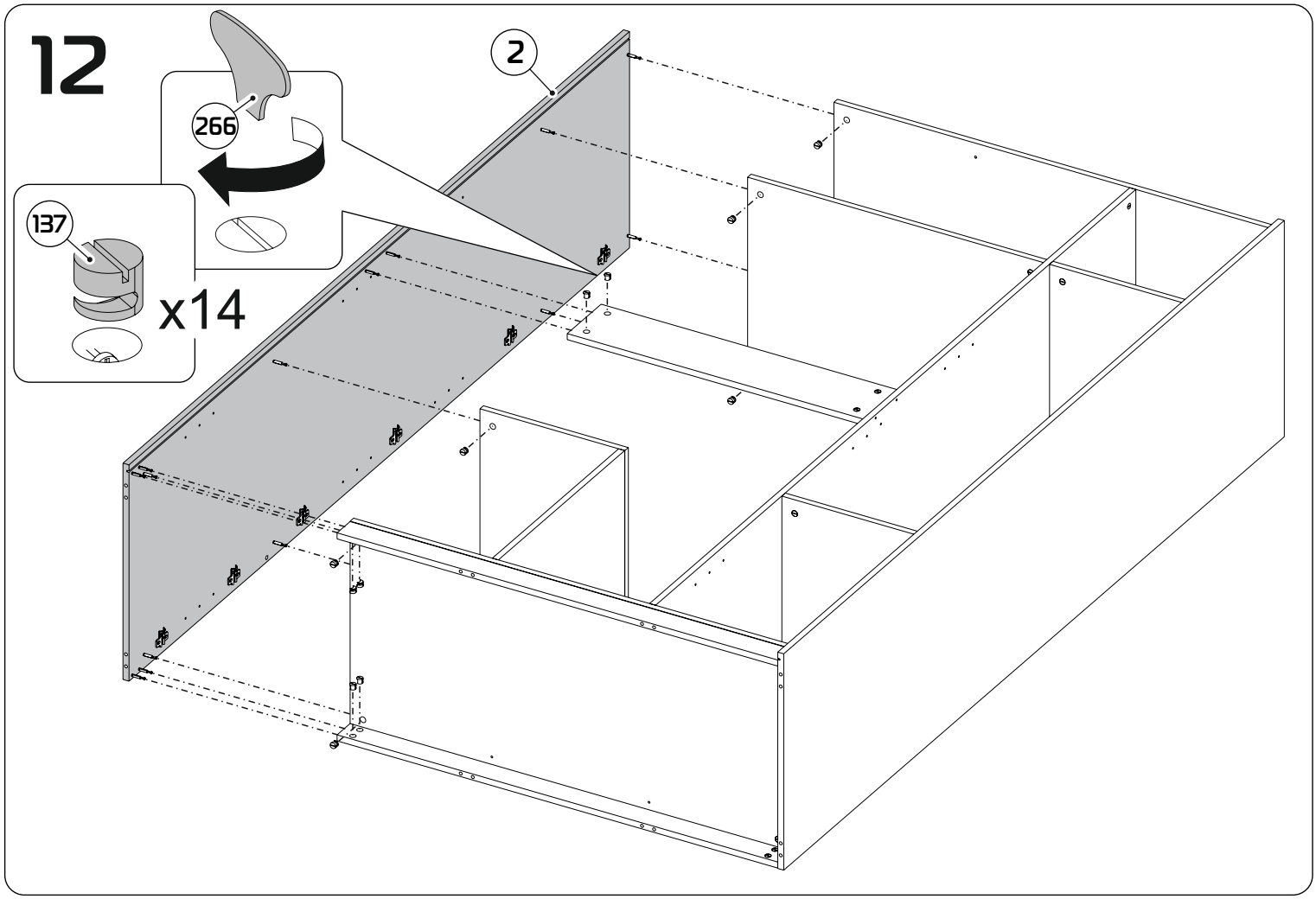
12
266
2
137
x14

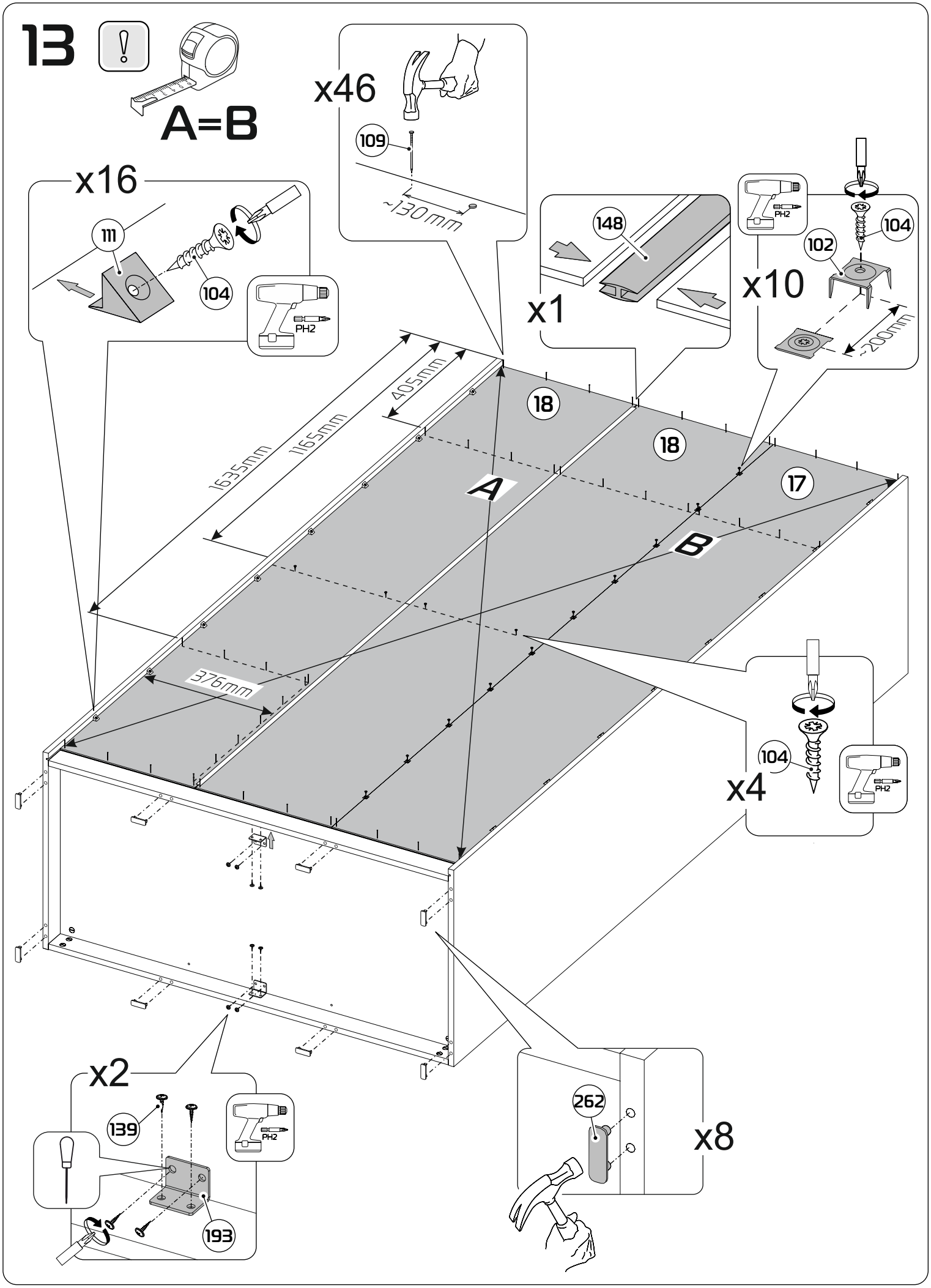
13
A=B
x46
109
~130mm
x16
111
104
PH2
148
x1
102
104
x10
~200mm
1635mm
1165mm
405mm
18
18
17
A
B
376mm
104
x4
PH2
x2
139
PH2
193
262
x8

14



Дюбели и саморезы не входят в комплектацию изделия, их необходимо приобрести самостоятельно в зависимости от материала стены.

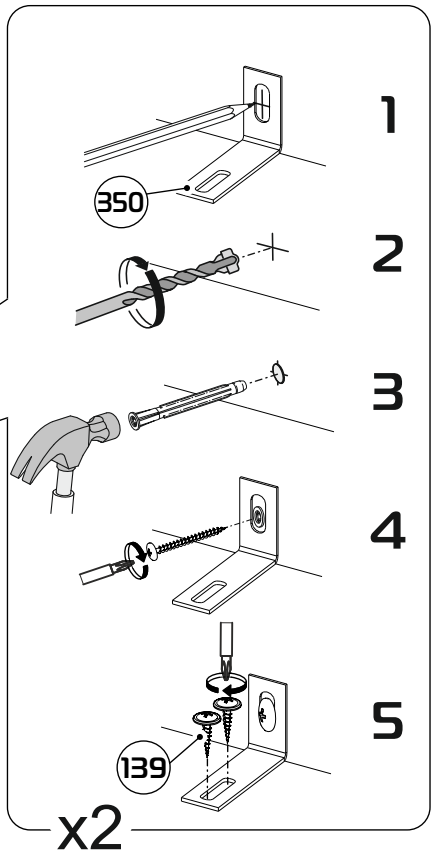

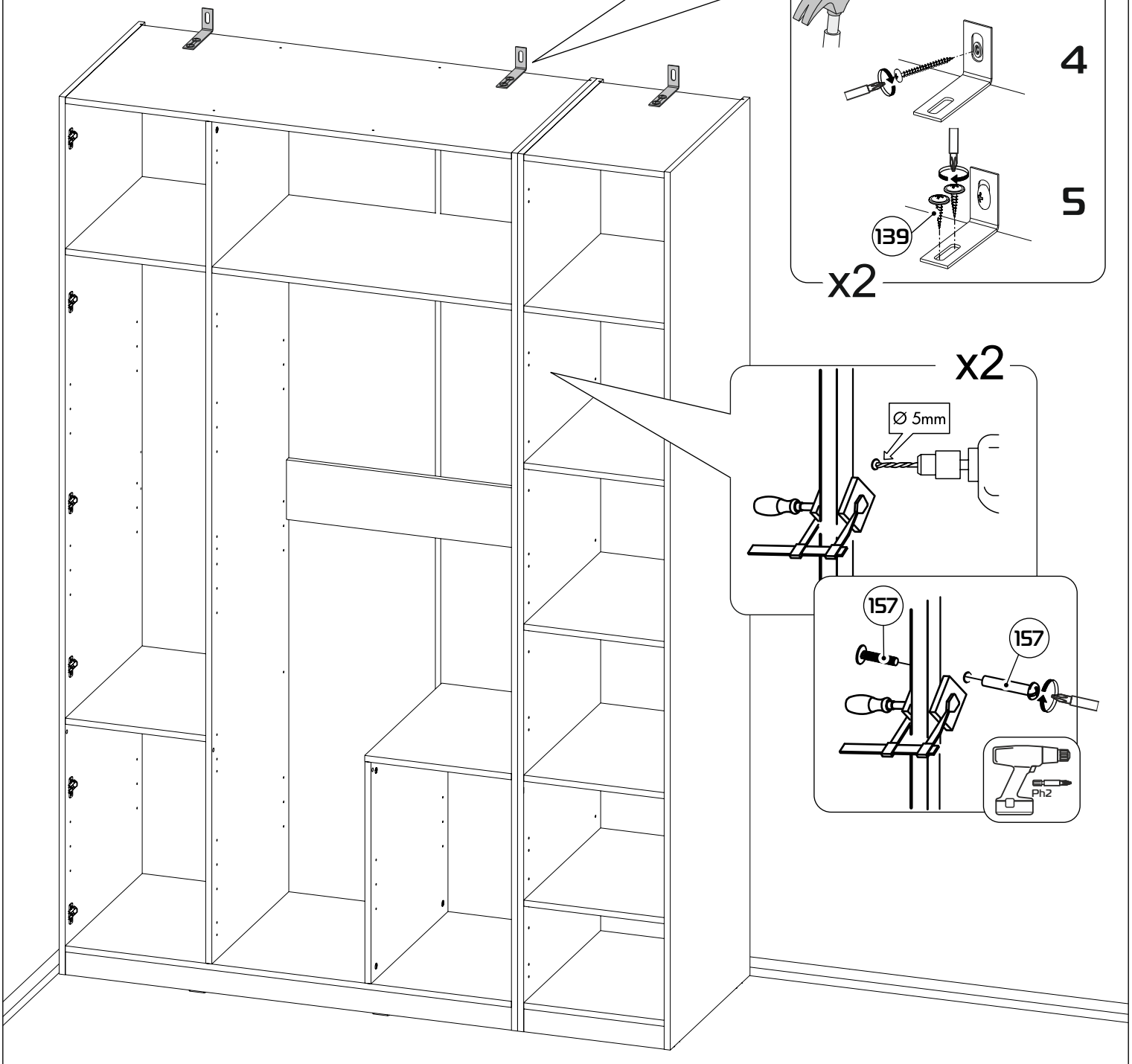

15

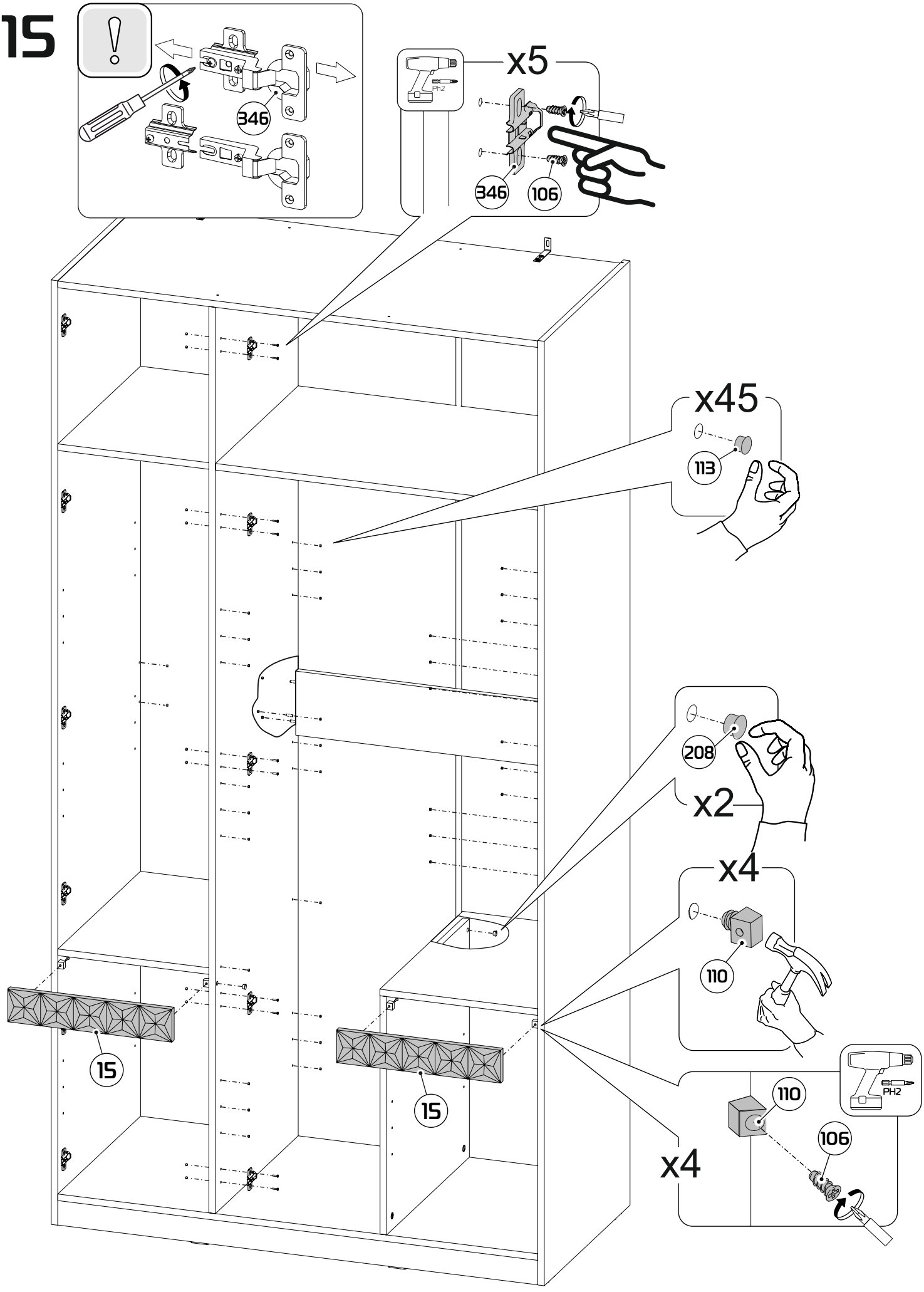

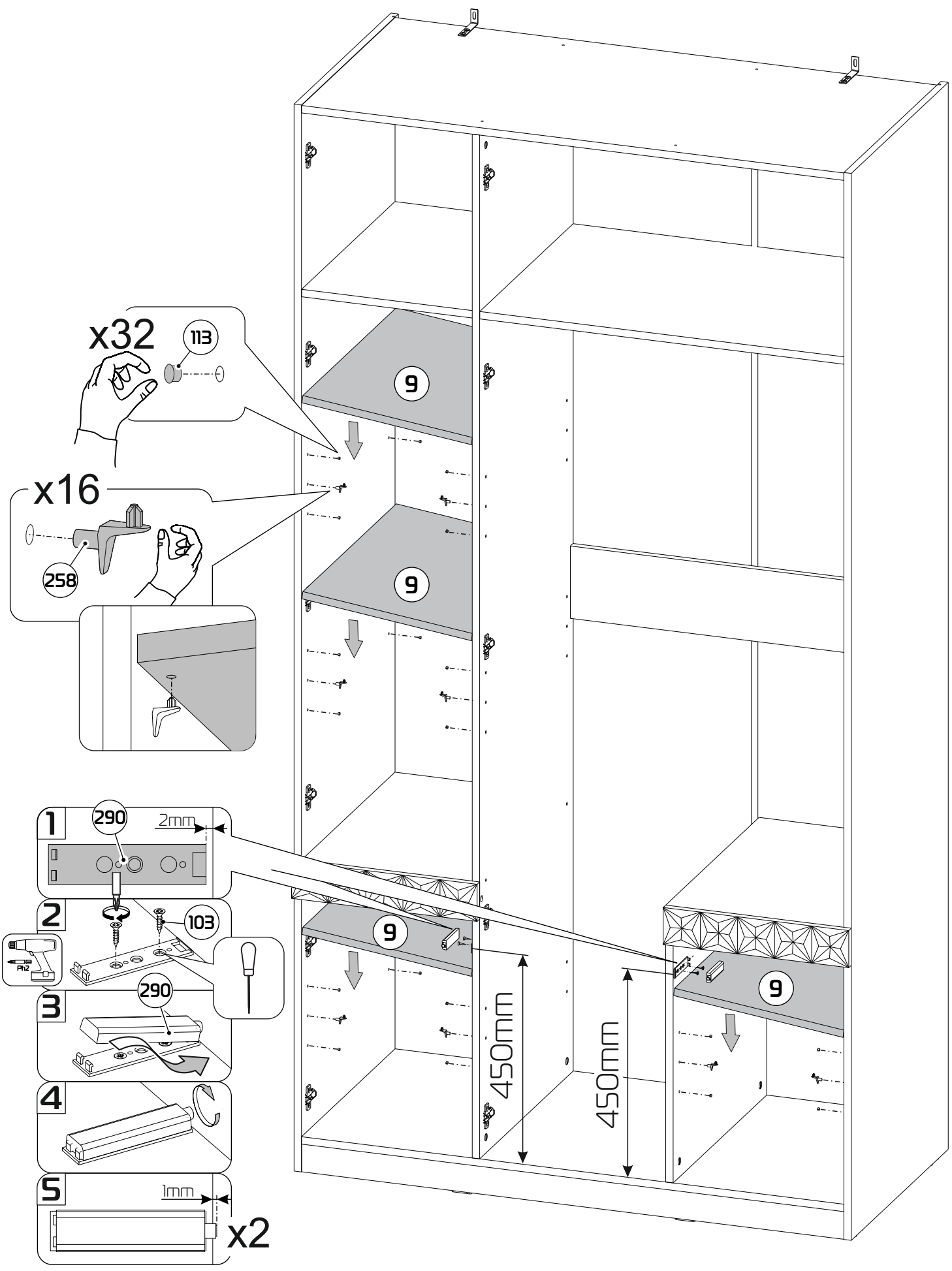
x32
113
x16
258
9
9
9
9
1
290
2mm
2
103
Ph2
3
290
4
5
1mm
x2
450mm
450mm

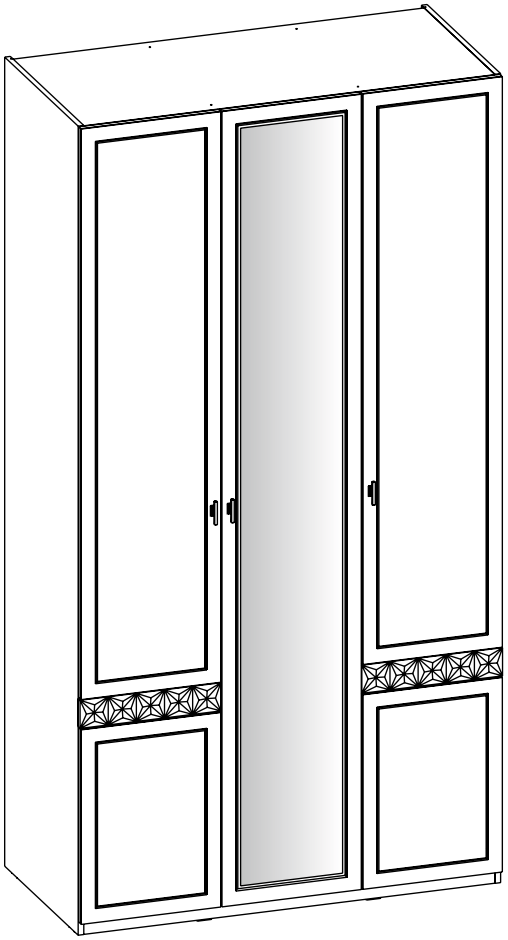

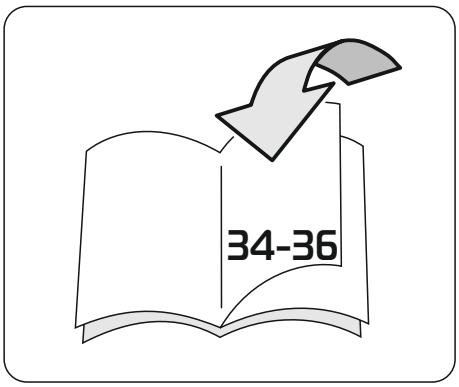
34-36

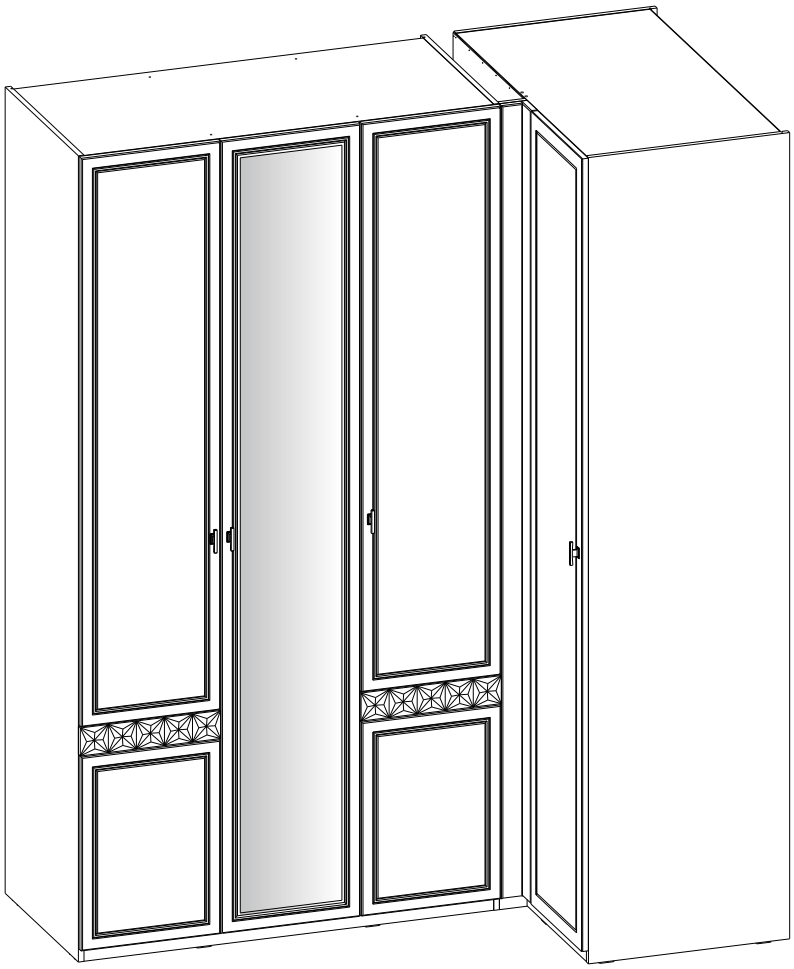

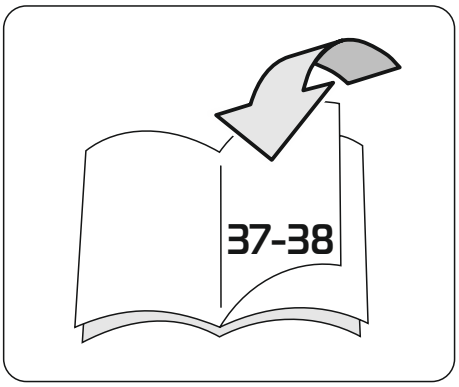
37-38

16

Для выравнивания петель необходимо использовать длинную линейку или прямую планку (прямую деталь каркаса), прижав ее плотно к прямым частям двух соседних петель параллельно кромки фасада.

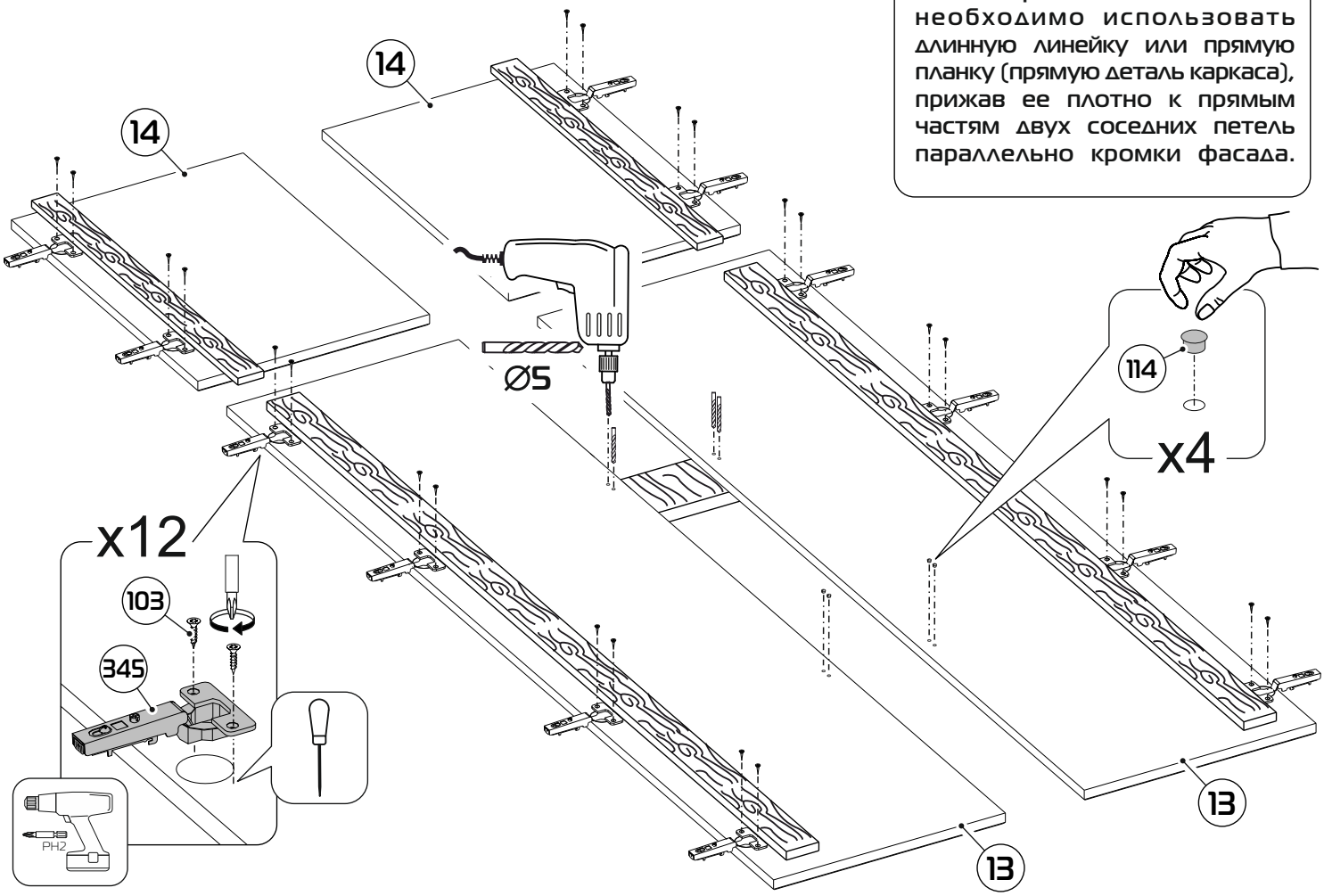

17

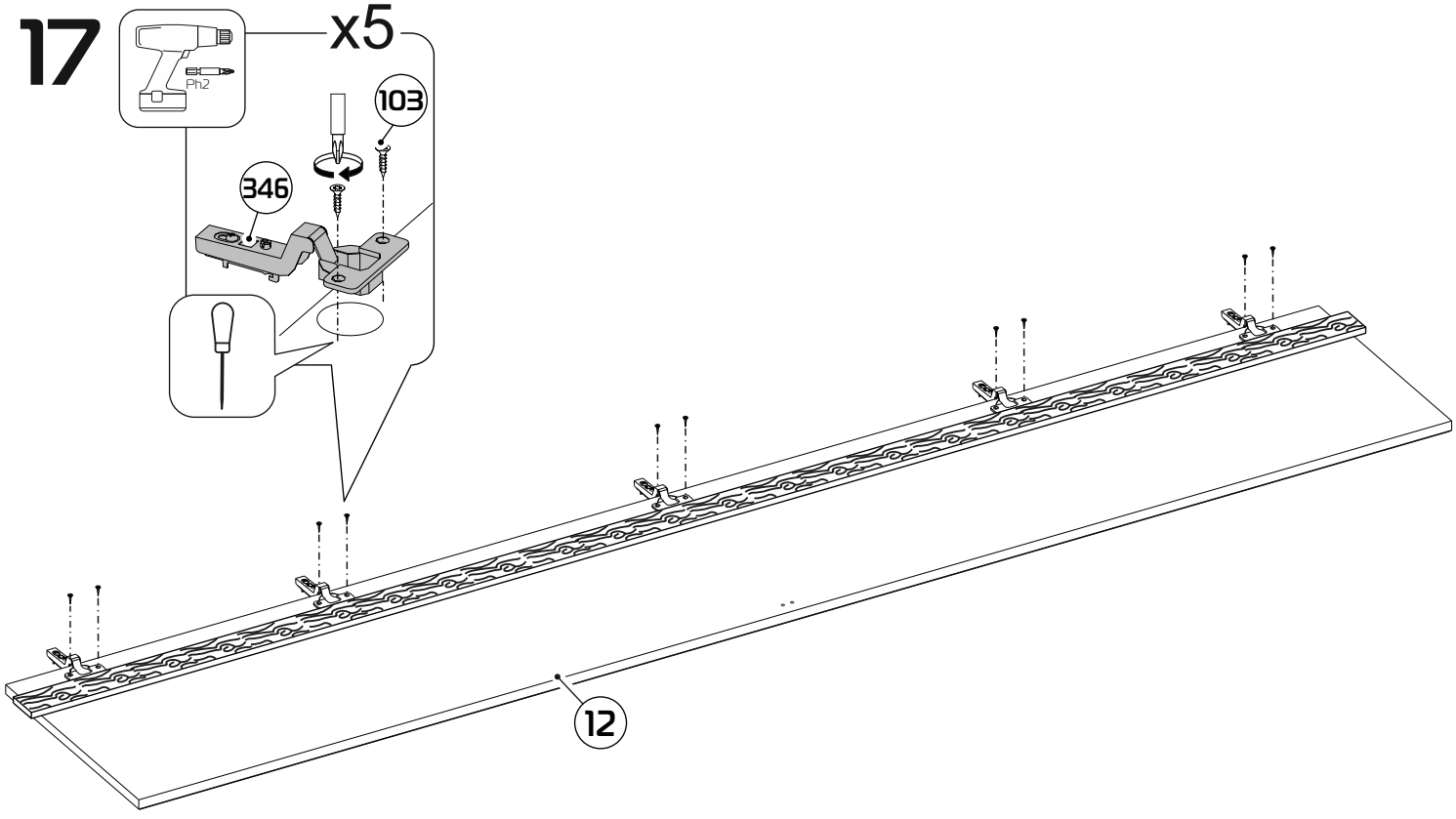

18

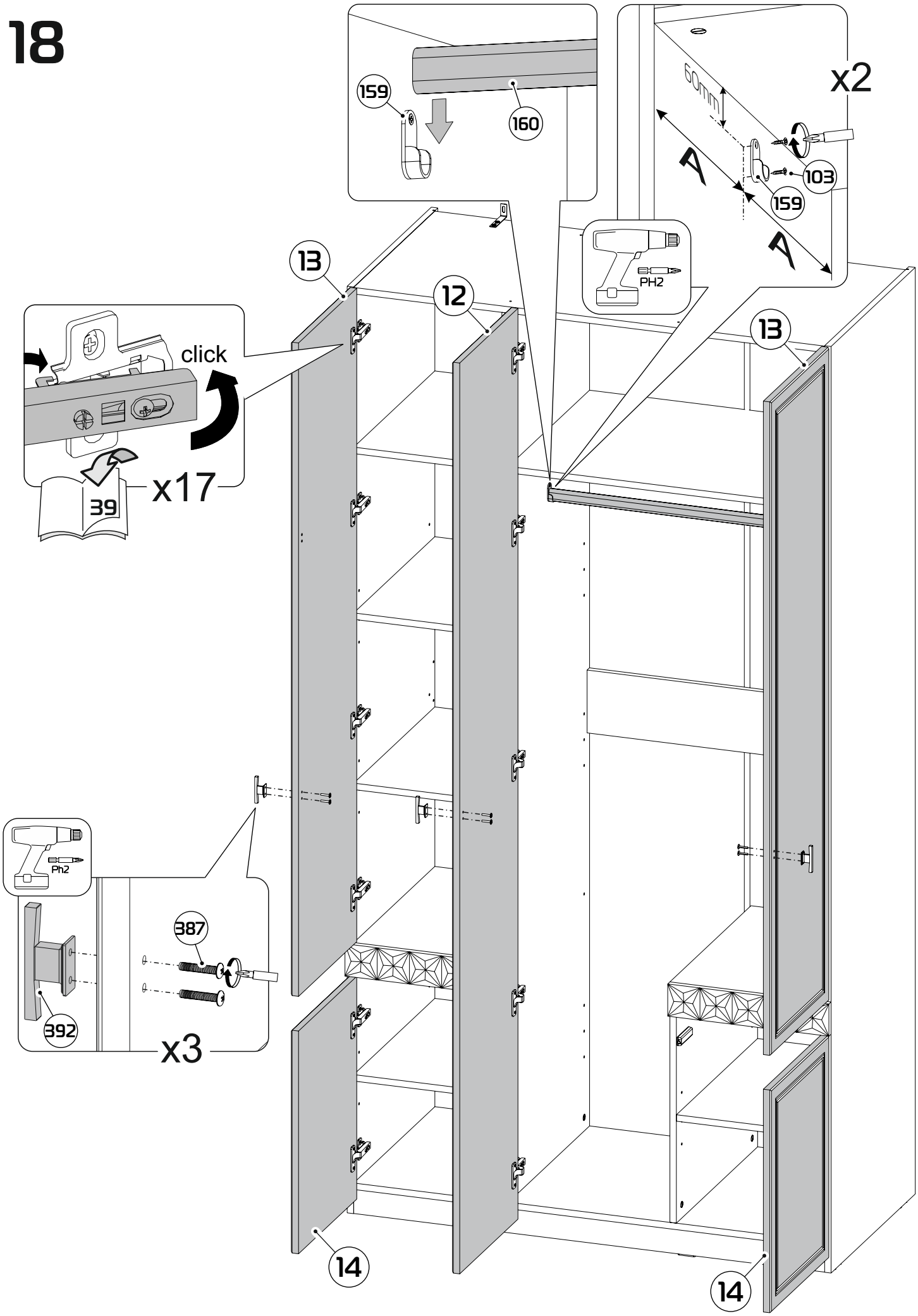
159
160
x2
60mm
103
159
PH2
13
12
13
click
39
x17
Ph2
387
392
x3
14
14

16

При установке рядом с угловым шкафом в петли ОДНОЙ двери обязательна установка ограничителя угла открывания во избежание столкновения фасада с угловым шкафом.

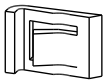

x10

Входит в комплект: Шкаф угловой 16.339

✓ ограничители для петель данного изделия - 4шт.

✓ ограничители для петель шкафа углового - 5 шт.

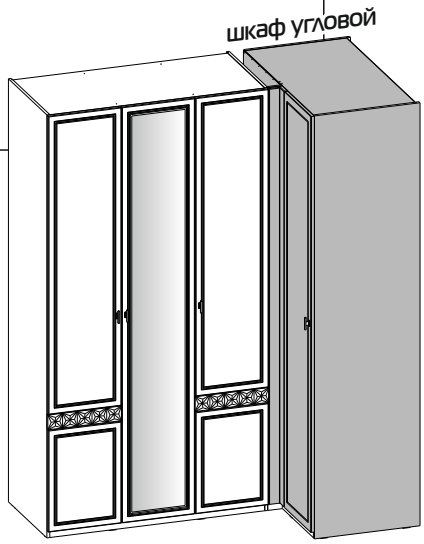

ВИДЕО УСТАНОВКИ ОГРАНИЧИТЕЛЯ

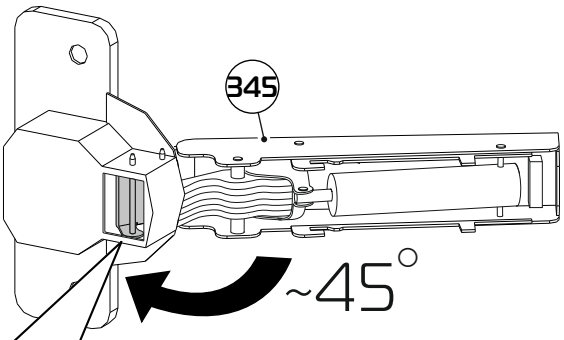

x4

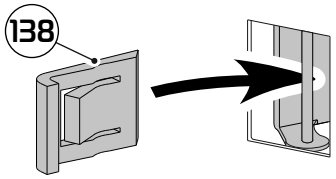

17

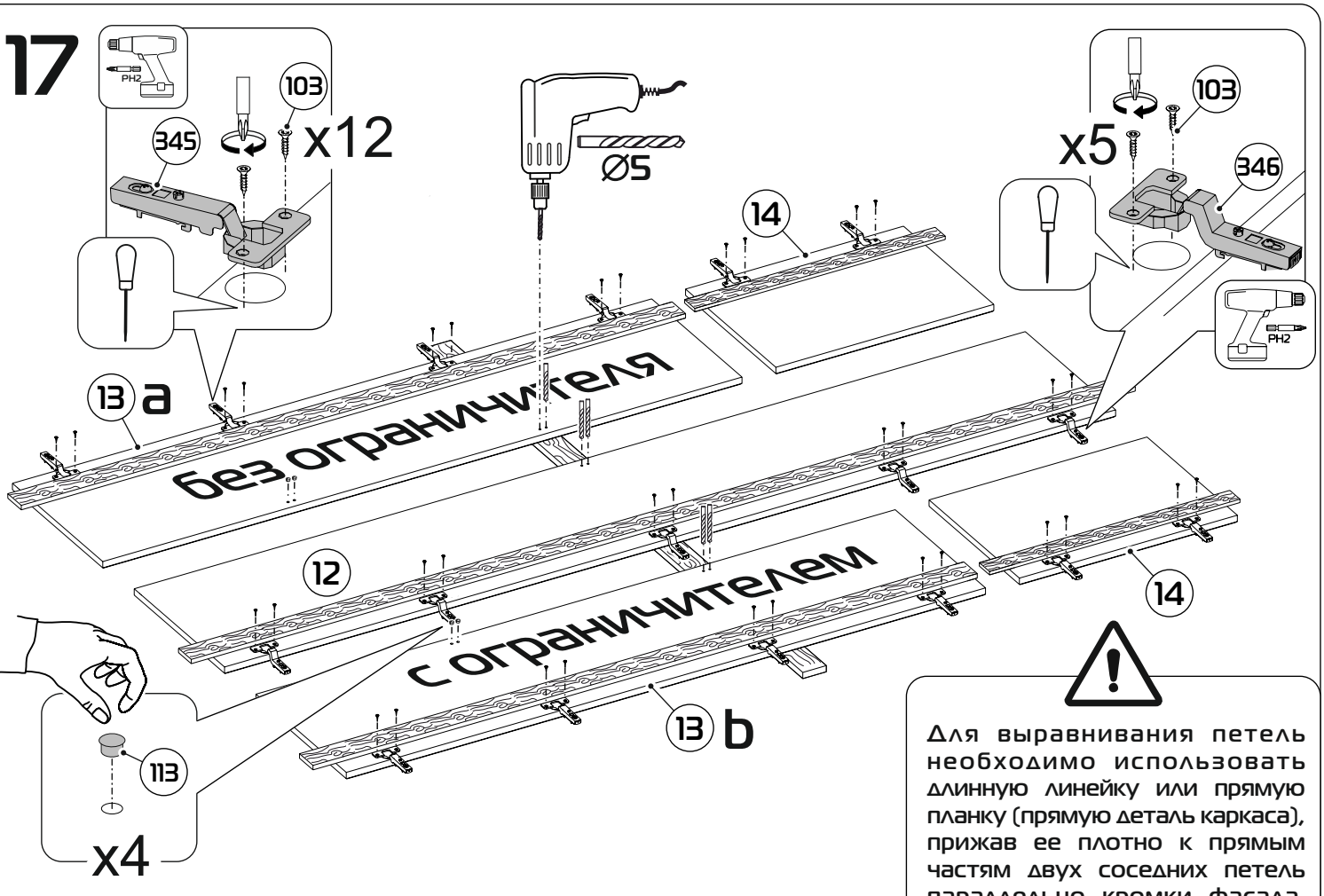

Для выравнивания петель необходимо использовать длинную линейку или прямую планку (прямую деталь каркаса), прижав ее плотно к прямым частям двух соседних петель параллельно кромки фасада.

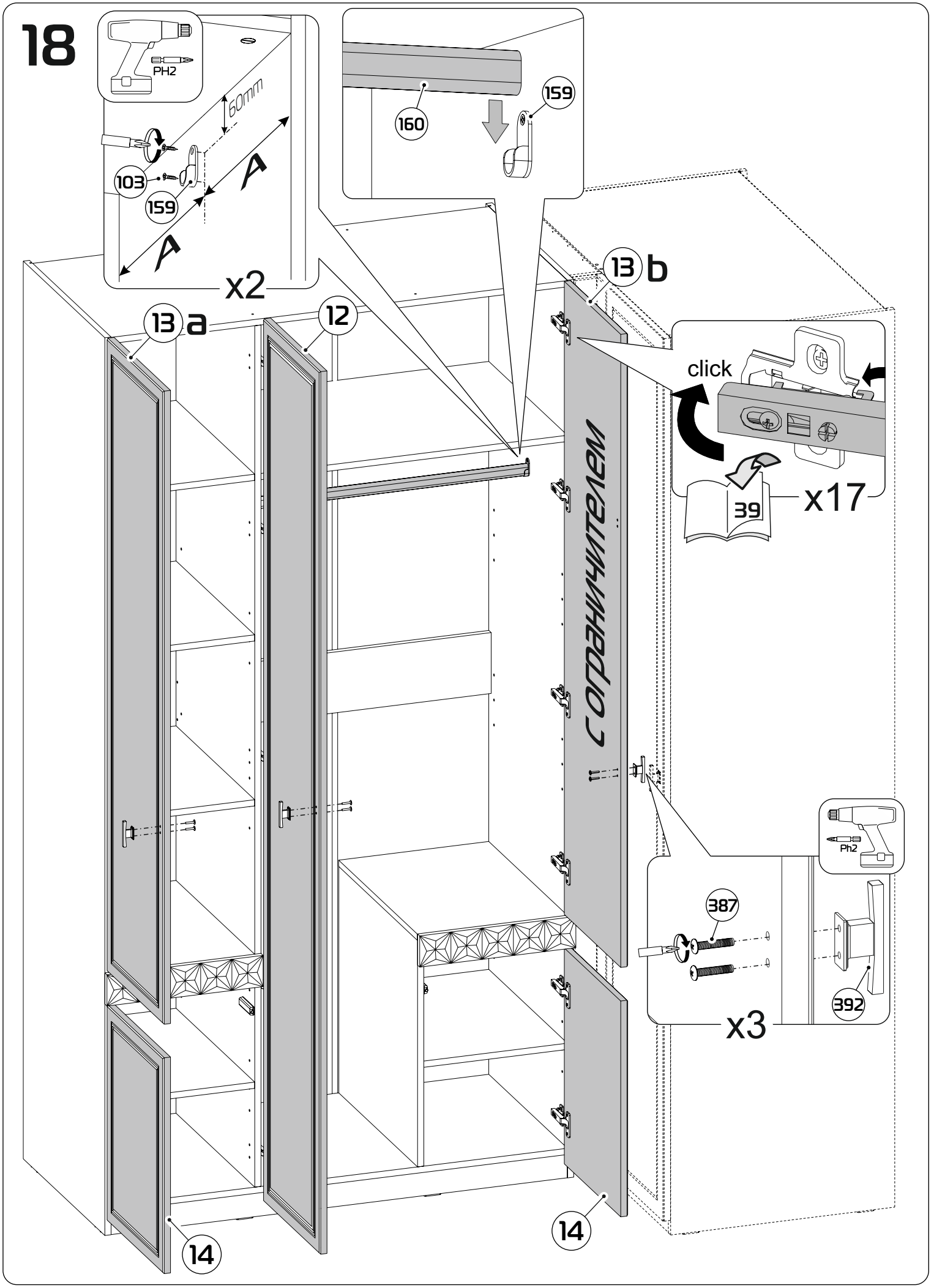
18
PH2
60mm
103
159
A
A
x2
160
159
13 b
13 a
12
click
39
x17
с ограничителем
Ph2
387
392
x3
14
14

РЕГУЛИРОВКА ПЕТЕЛЬ

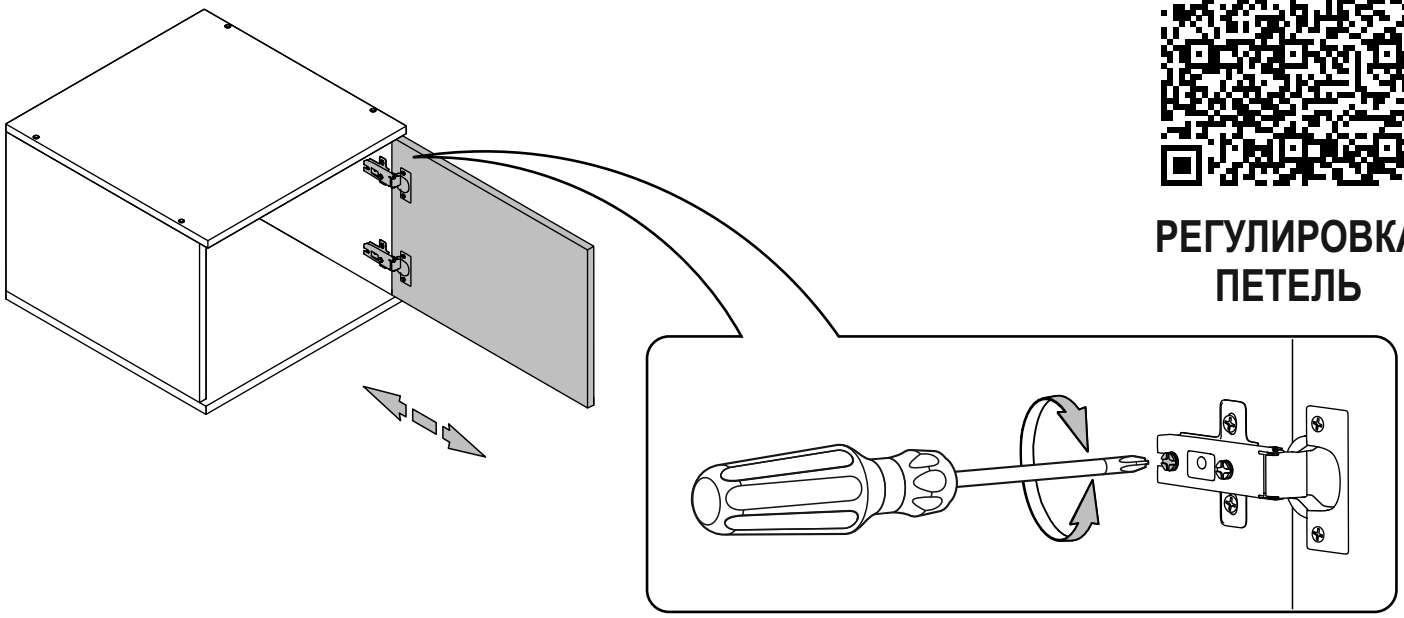

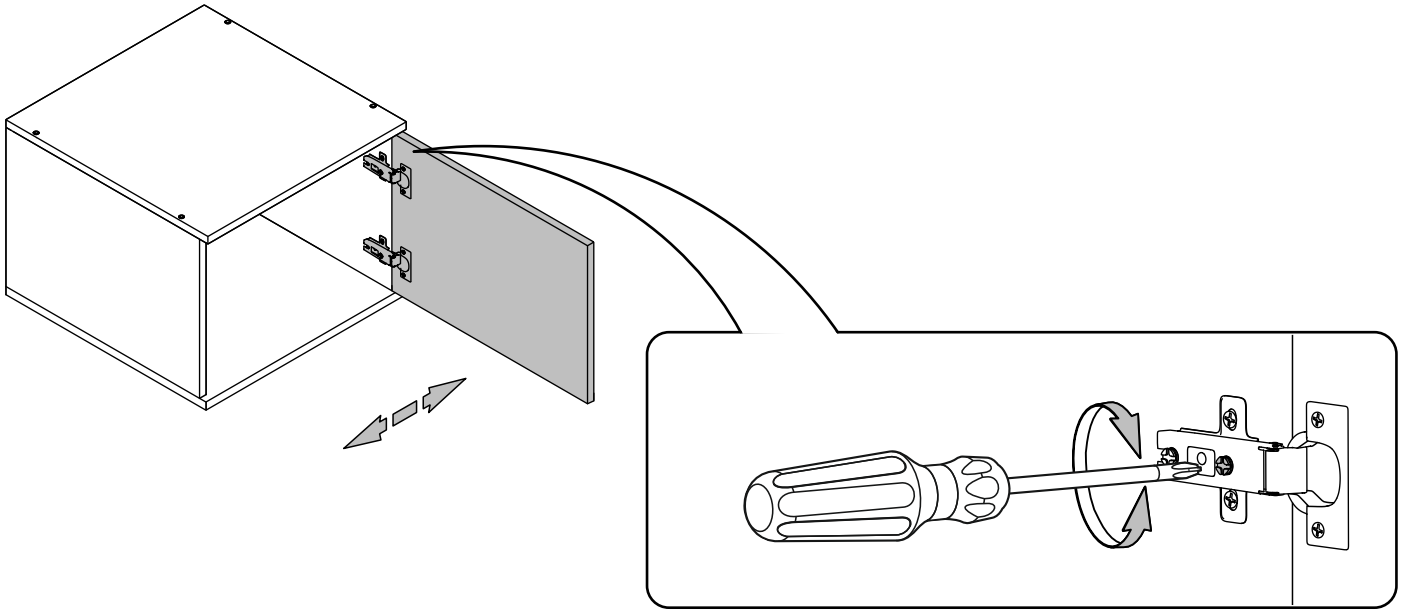

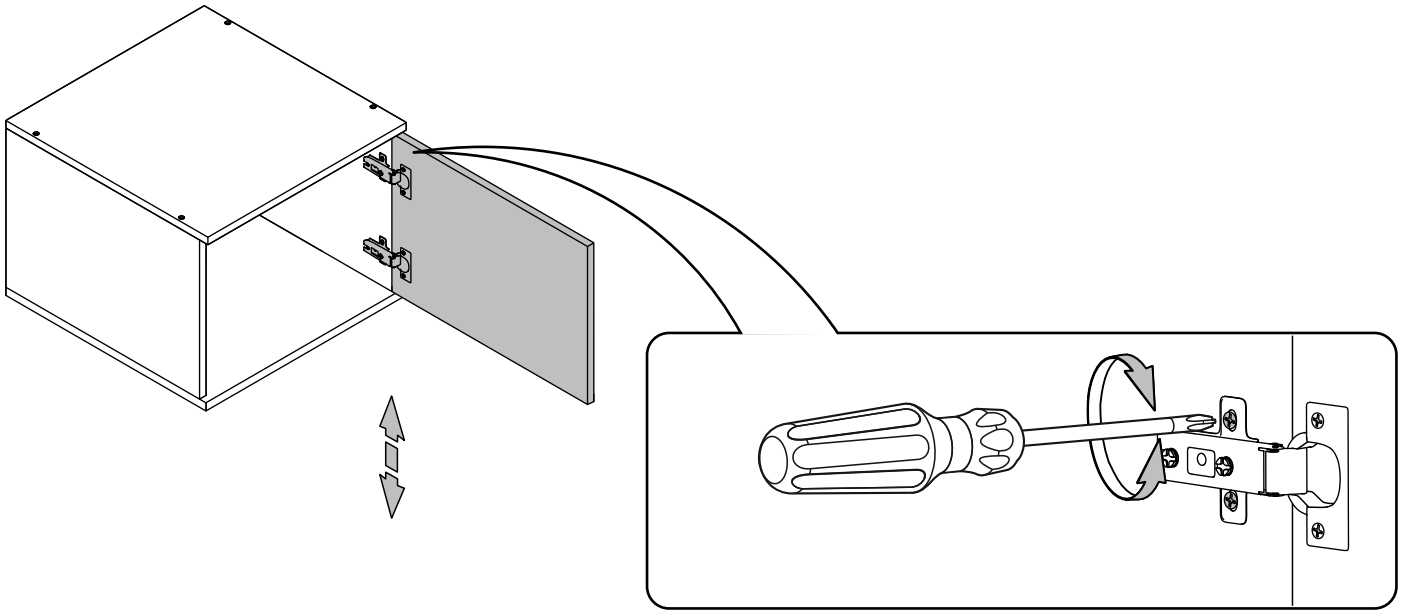

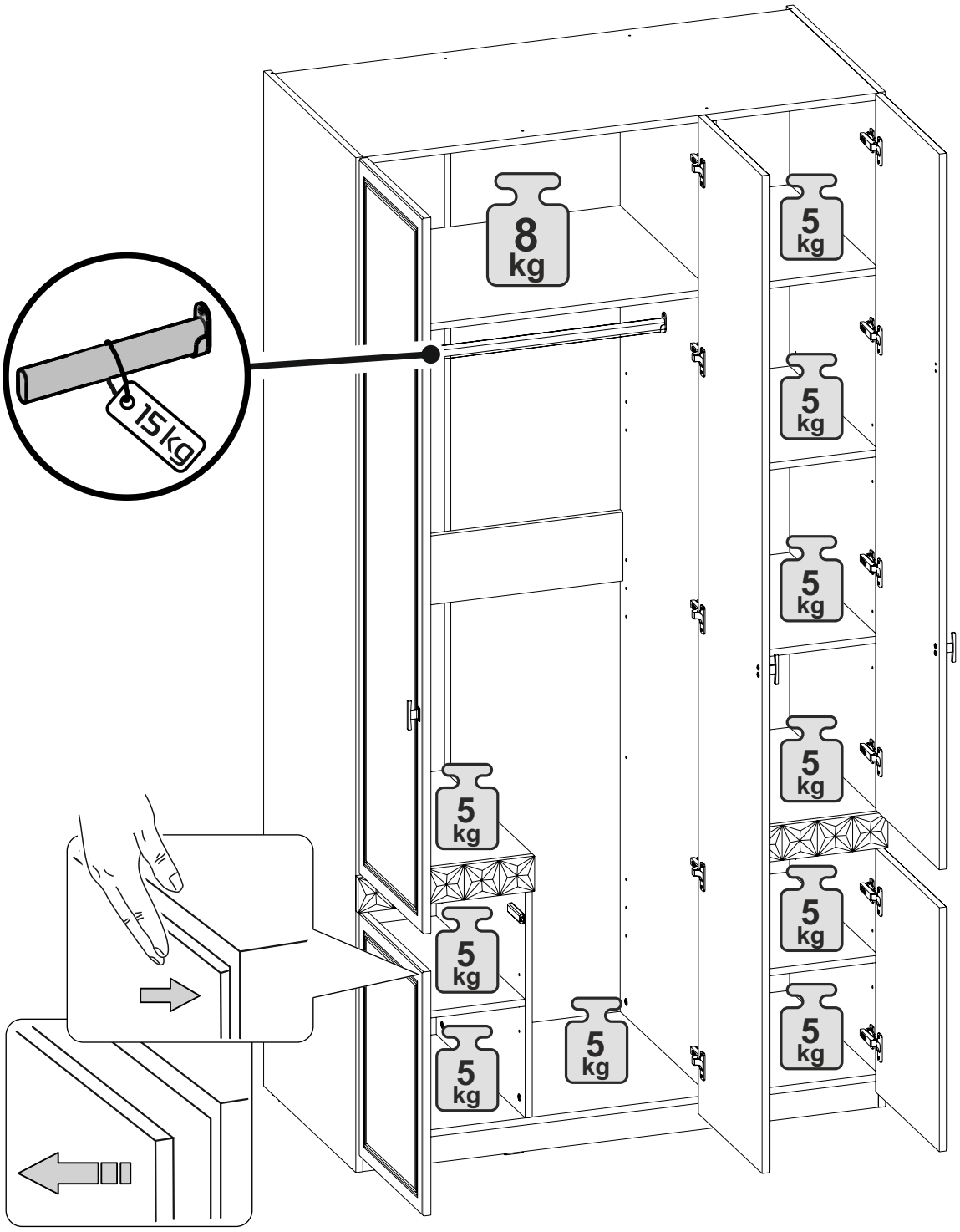
8 kg
5 kg
5 kg
5 kg
5 kg
5 kg
5 kg
5 kg
5 kg
5 kg
15kg

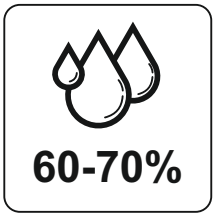
60-70%

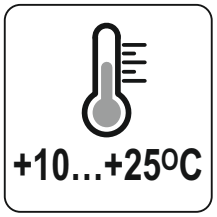
+10...+25ºC



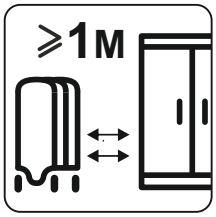
⩾1м

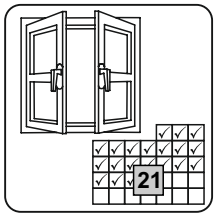
21

