ТОРОНТО
TORONTO

РЕГУЛИРОВКА ПЕТЕЛЬ

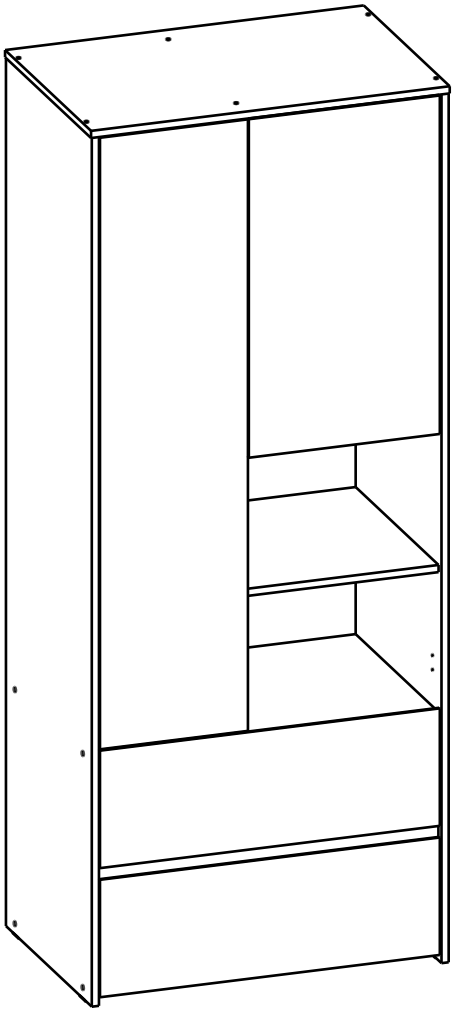

При возникновении вопросов
по качеству или комплектности товара
обращаться в рекламационный отдел
по почте **mobi_mp@meb52.com**

(необходимо приложить 3 фото дефекта
и штрихкод с упаковки)

mobi-mebel.ru

13.333

Внимание!
Важная информация. Внимательно изучите её перед эксплуатацией изделия.
- Используйте изделие только по прямому назначению.
- Сборку изделия производите только в полном соответствии с прилагаемой инструкцией.
- Изделие может опрокинуться и нанести тяжёлые телесные повреждения. Прикрепите его к стене. Для крепления к стене используйте крепёж, подходящий для материала стен Вашего дома. Если Вы не уверены какой тип крепления подходит для материала стен, обратитесь к специалисту или в специализированный магазин.
- При эксплуатации дверей и выдвижных ящиков не прилагайте чрезмерных усилий.
- Рекомендуется ремонт механизмов трансформации доверить квалифицированным специалистам.
- Будьте осторожны при обращении с деталями из стекла. Избегайте ударных нагрузок. Из-за поврежденных краев и царапин на поверхности, стекло может внезапно треснуть и (или) разбиться.

Требования по эксплуатации изделия и меры предосторожности

Срок, в течение которого мебель сохраняет красоту и исправность, в значительной степени зависит от условий её хранения и эксплуатации. Придерживаясь некоторых простых практических советов, Вы сможете поддерживать в наилучшем состоянии все элементы Вашей мебели.

Свет
Не допускайте прямого воздействия солнечных лучей на мебель. Продолжительное прямое воздействие света на некоторые участки может вызвать изменение их цветовых характеристик по сравнению с другими участками, которые меньше подвергались воздействию.

Температура
Высокие значения тепла или холода, а также внезапные перепады температуры могут серьезно повредить мебель или её части. Мебель не должна располагаться ближе одного метра от источников тепла, нагревательных приборов. Рекомендуемая температура воздуха для хранения и эксплуатации
от +10 до +25 °С. Не допускайте попадания на мебель горячих предметов (утюги, посуда с кипятком и пр.), а также продолжительного воздействия вызывающих нагревание излучений (свет мощных ламп, микроволновые излучатели и т. п.).

Влажность
Рекомендуемая относительная влажность местонахождения мебели 60 - 70%. Не следует поддерживать в течение продолжительного времени условия крайней влажности и (или) сухости, а тем более их периодической смены. С течением времени такие условия могут повлиять на целостность мебели и её части. Если такие условия были созданы, рекомендуется часто проветривать помещения и по мере возможности пользоваться осушителями или увлажнителями для нормализации влажности.
Не размещайте мебель вблизи влажных и сырых стен, предметов.

Агрессивные среды и абразивные материалы
Ни в коем случае не допускайте воздействие на мебель агрессивных жидкостей (кислот, щелочей, растворителей и т.п.), содержащих такие жидкости продуктов и их паров. Подобные вещества и их соединения являются химически активными, реакция с ними может повлечь негативные последствия для Вас и Вашего имущества. Также стоит помнить, что некоторые специфические моющие (чистящие) составы (средства) могут содержать высокую концентрацию агрессивных химических веществ и (или) абразивные составы. Применение подобных моющих (чистящих) составов (средств) недопустимо.

Запах
От новой мебели может исходить естественный запах материалов, из которых она изготовлена. Запах может сохраняться в течении 3 недель с момента сборки. Для снижения интенсивности запаха рекомендуется:
- для мягкой мебели – пропылесосить изделие и проветрить помещение.
- для корпусной мебели – протирать тканью, смоченной мягким моющим средством, вытирать чистой сухой тканью и проветривать помещение, предварительно открывая все дверцы и ящики изделия.

Данные действия необходимо повторять 3-4 раза в день.

Уход за мебелью
Всегда содержите поверхности мебели в полной сухости. При необходимости, протирайте поверхности мебели сухой мягкой тканью (фланель, сукно, войлок и т.п.). Рекомендуется очищать мебель как можно скорее после того, как она испачкалась. Если Вы оставите загрязнение на некоторое время, то заметно повышается опасность образования разводов, пятен и повреждений покрытия мебели или её частей. В случае стойких загрязнений рекомендуется использовать специальные очистители. Внимательно изучайте инструкцию моющего средства: средство должно подходить под тип покрытия Вашей мебели. Недопустимо применение моющих средств, содержащих абразивные вещества. Недопустимо применение соды, стиральных порошков и прочих средств, не предназначенных для ухода за мебелью. Уход за поверхностями должен осуществляться специализированными моющими средствами.
Для устранения пыли с поверхностей мягких частей мебели используйте пылесос со специальными насадками для чистки мебели. Не размещайте и не перемещайте на поверхностях мебели предметы, имеющие острые углы, кромки, выступающие острые детали.

Эксплуатация
Нагрузка на мебель и её части (полки, ящики, сидения и пр.) не должна превышать установленных производителем норм, указанных в конце инструкции по сборке.
Не рекомендуется вставать на мебель, прыгать, подвергать повышенным динамическим нагрузкам.
Рекомендуется периодически проверять плотность резьбовых соединений крепления механизмов трансформации и подтягивать их при необходимости.
При появлении скрипов в механизмах трансформации их следует смазывать специализированной смазкой.
При использовании механизма трансформации строго соблюдайте данную инструкцию, избегайте излишних усилий, рывков, перекосов элементов механизма.

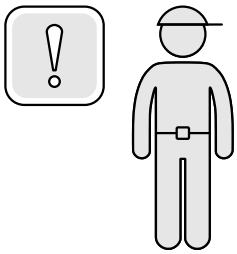



120-180 min

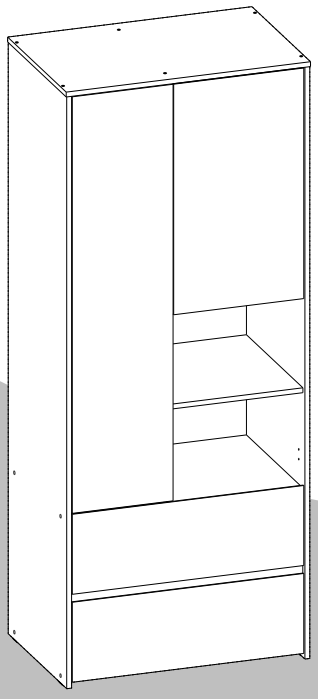

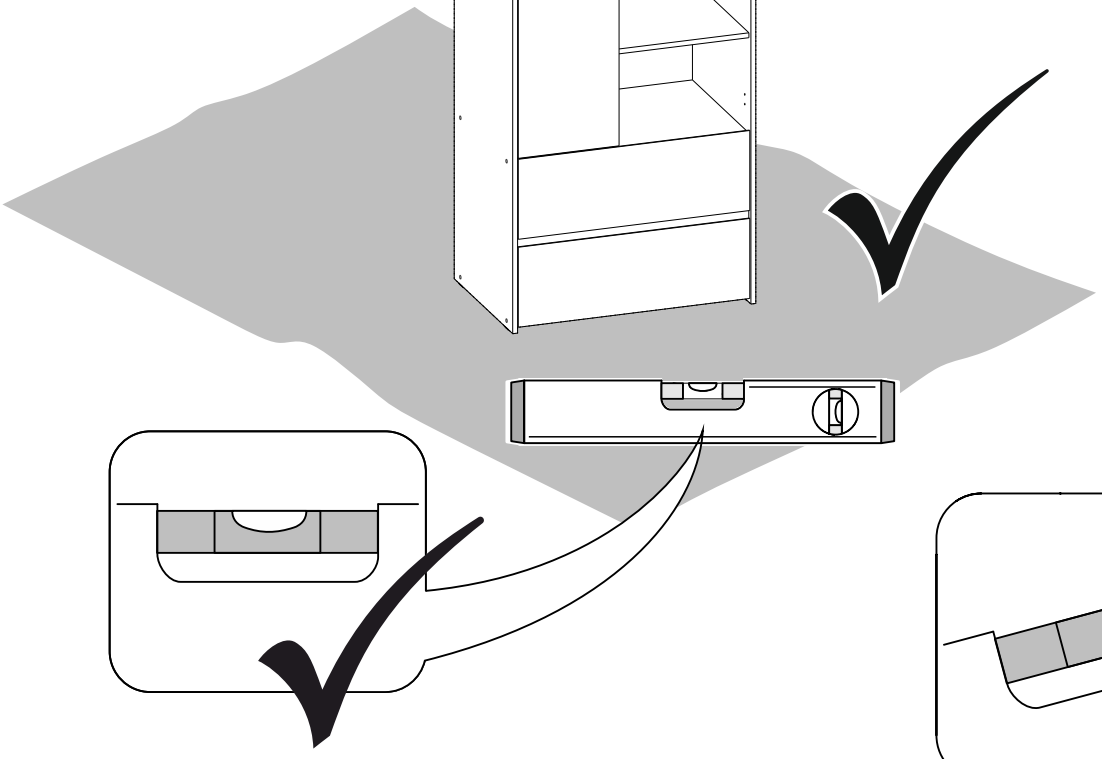

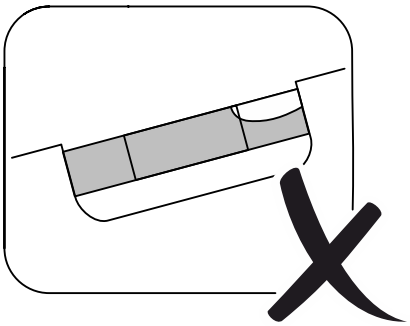

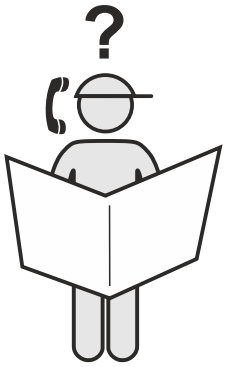

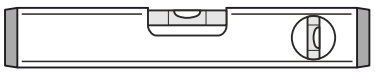

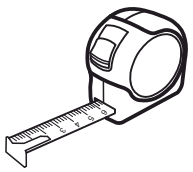



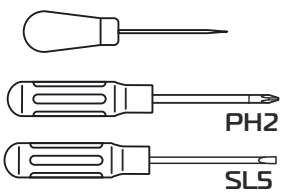

PH2

SL5

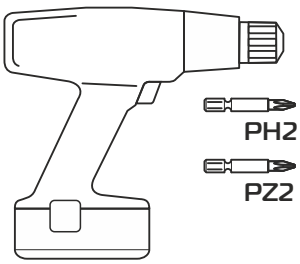

PH2

PZ2

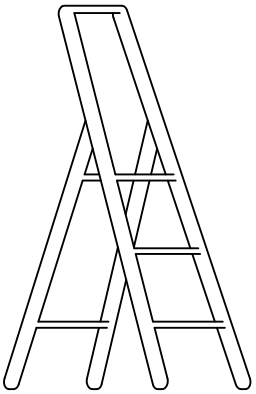

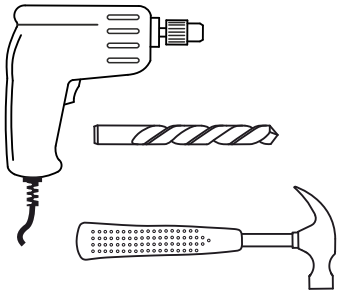

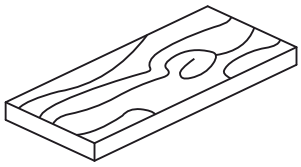

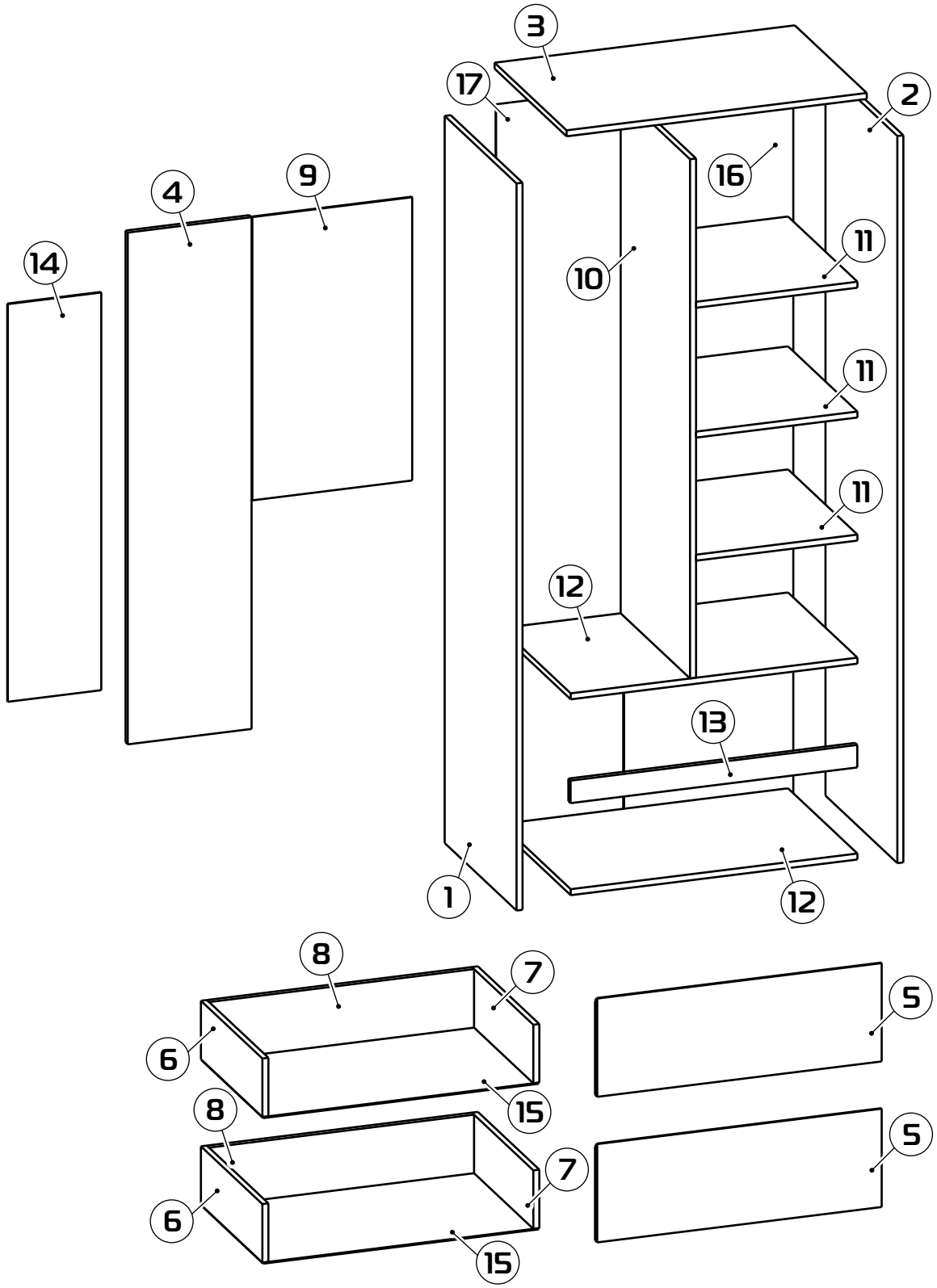

1. 1938x526x16 (x1)
2. 1938x526x16 (x1)
3. 800x527x16 (x1)
4. 1364x330x16 (x1)
5. 758x262x16 (x2)
6. 450x156x16 (x2)
7. 450x156x16 (x2)
8. 706x156x16 (x2)
9. 755x426x16 (x1)
10. 1384x508x16 (x1)
11. 430x508x16 (x3)
12. 764x508x16 (x2)
13. 764x60x16 (x1)
14. 1060x249x4 (x1)
15. 734x450x3 (x2)
16. 1934x451x3 (x1)
17. 1934x339x3 (x1)

1 : 2

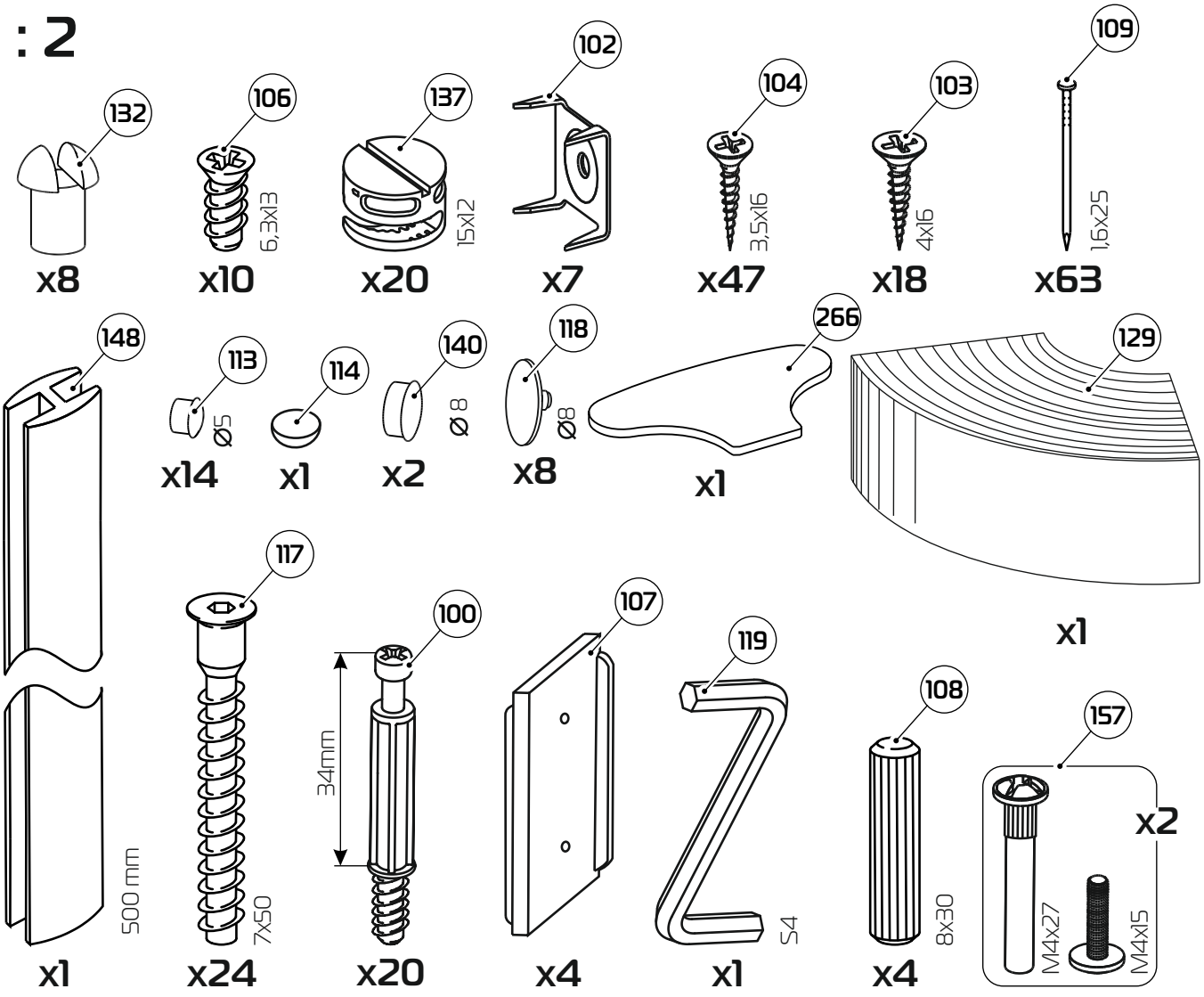
132
x8
106
6,3x13
x10
137
15x12
x20
102
x7
104
3,5x16
x47
103
4x16
x18
109
1,6x25
x63
148
500 mm
x1
113
Ø5
x14
114
x1
140
Ø 8
x2
118
Ø8
x8
266
x1
129
x1
117
7x50
x24
100
34mm
x20
107
x4
119
S4
x1
108
8x30
x4
157
M4x27
M4x15
x2

1 : 5

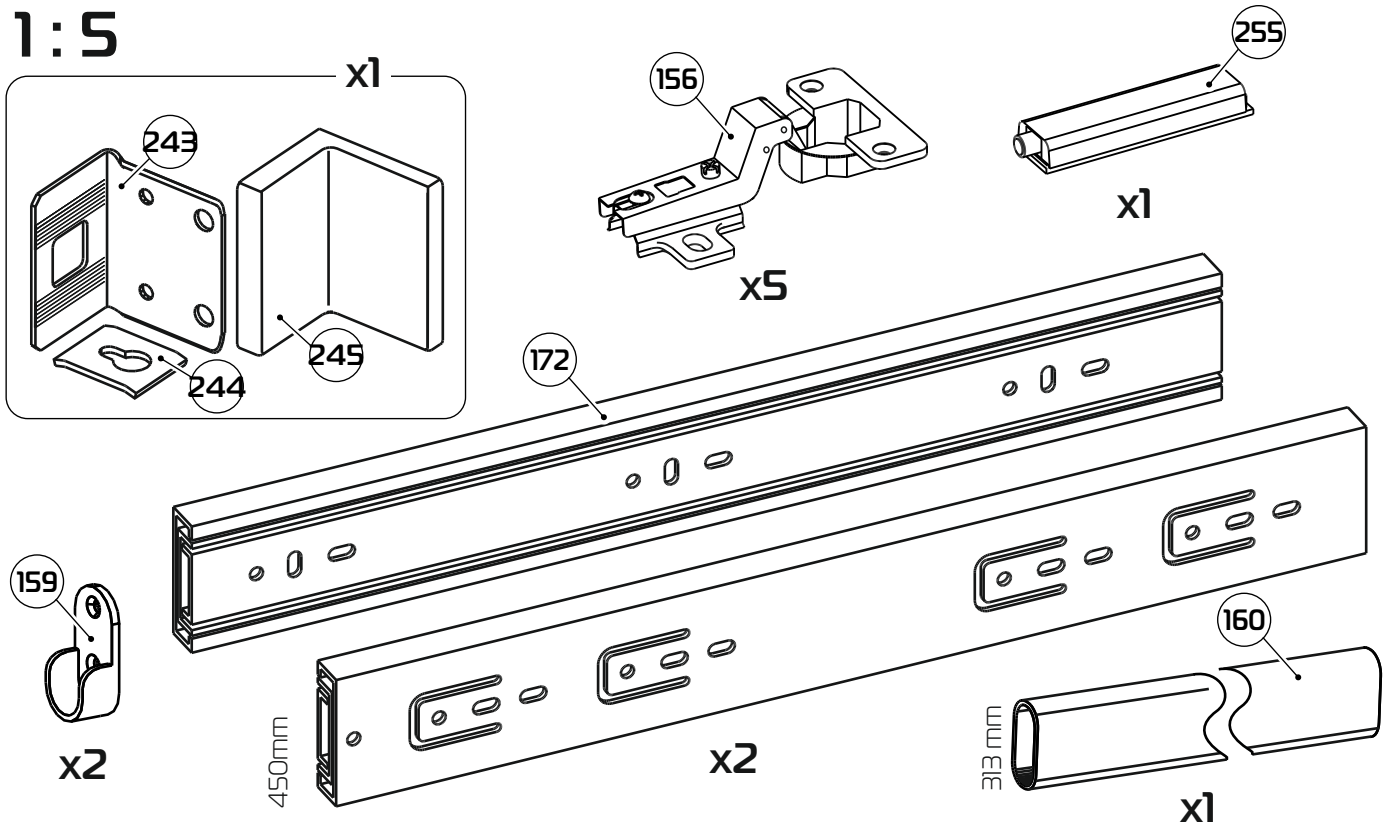
x1
243
244
245
156
x5
255
x1
172
159
x2
450mm
x2
160
313 mm
x1

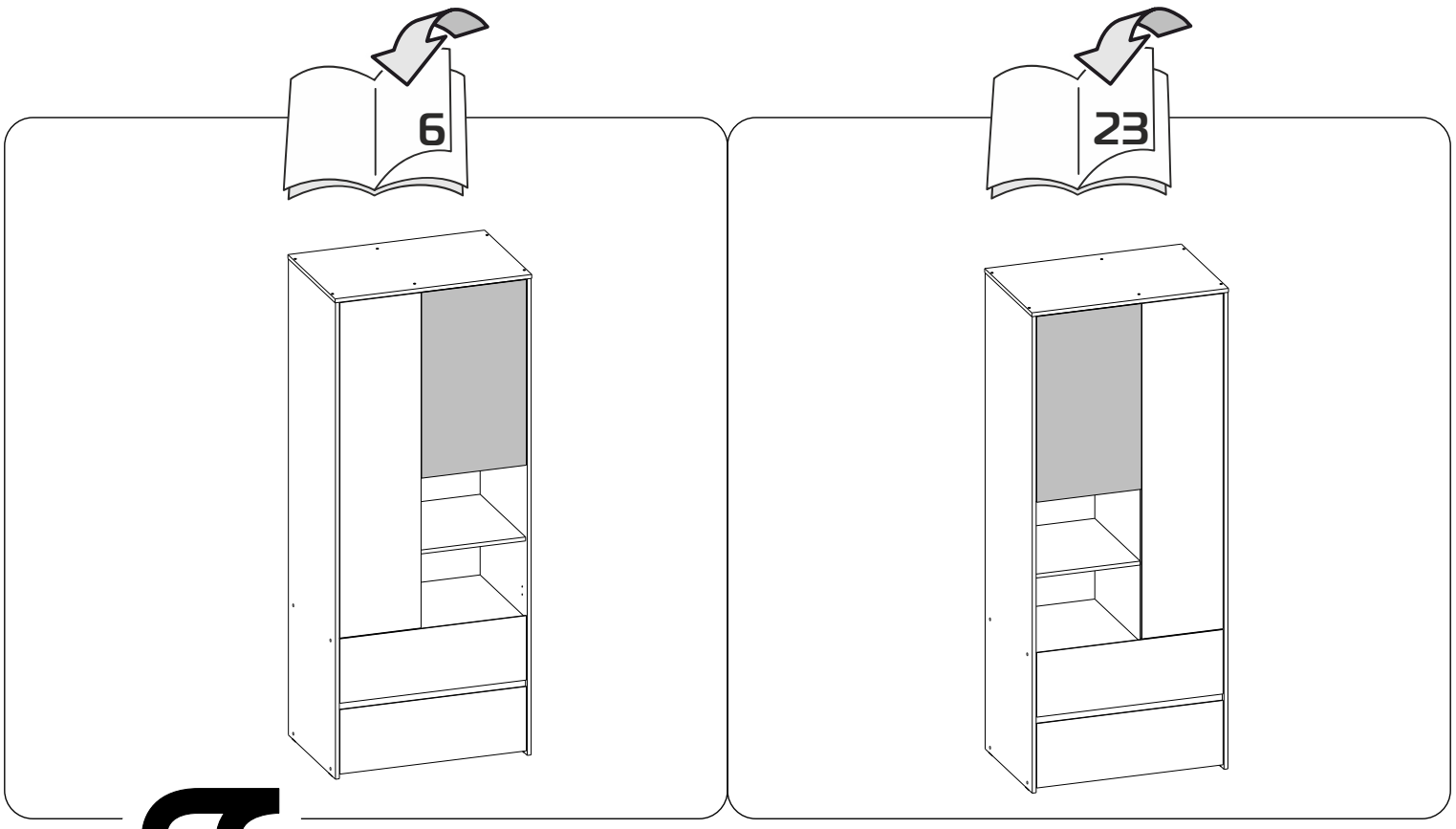
6
23

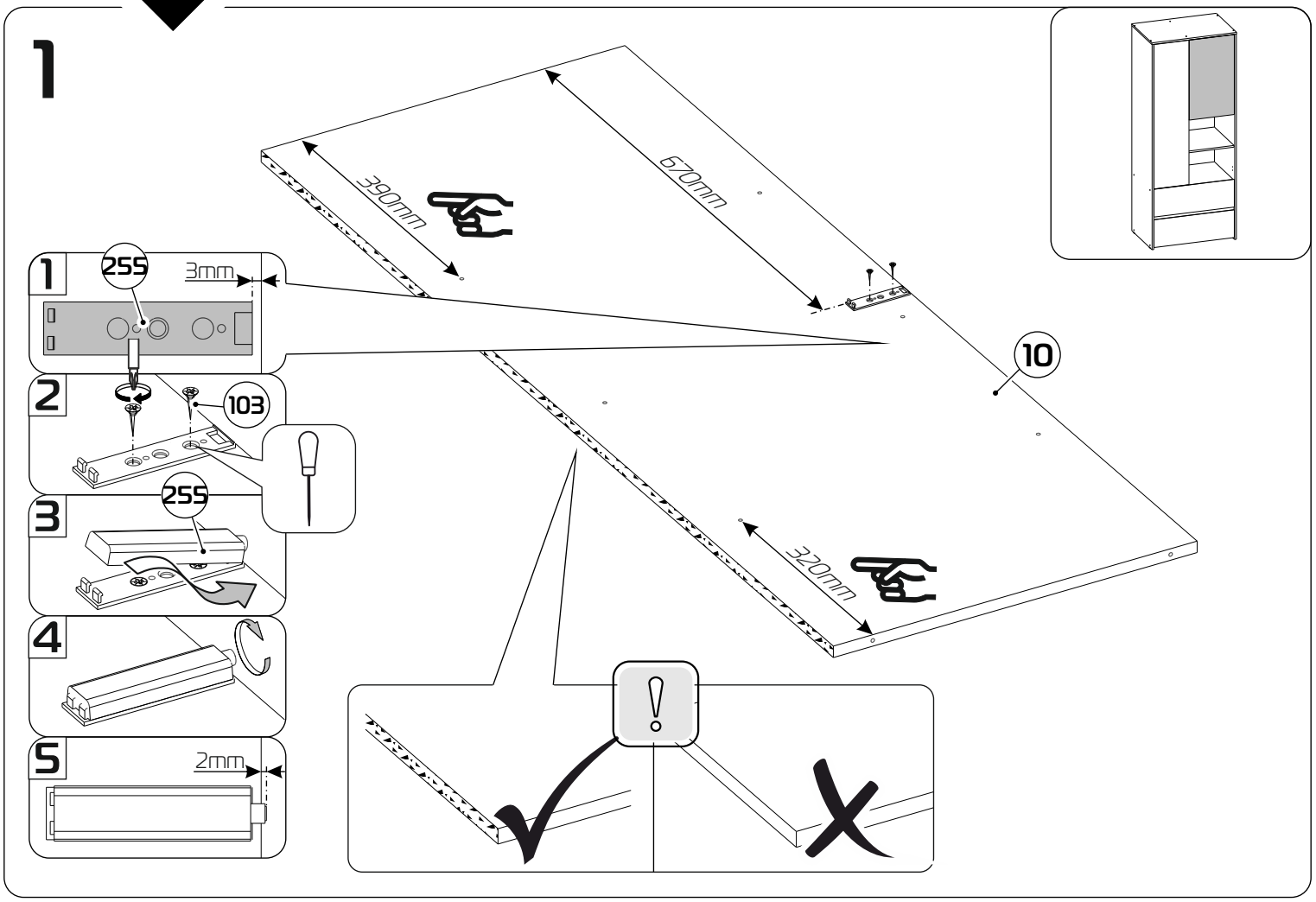
1
390mm
670mm
1
2SS
3mm
2
103
3
2SS
4
5
2mm
10
320mm

2

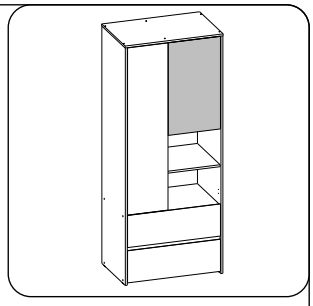

3

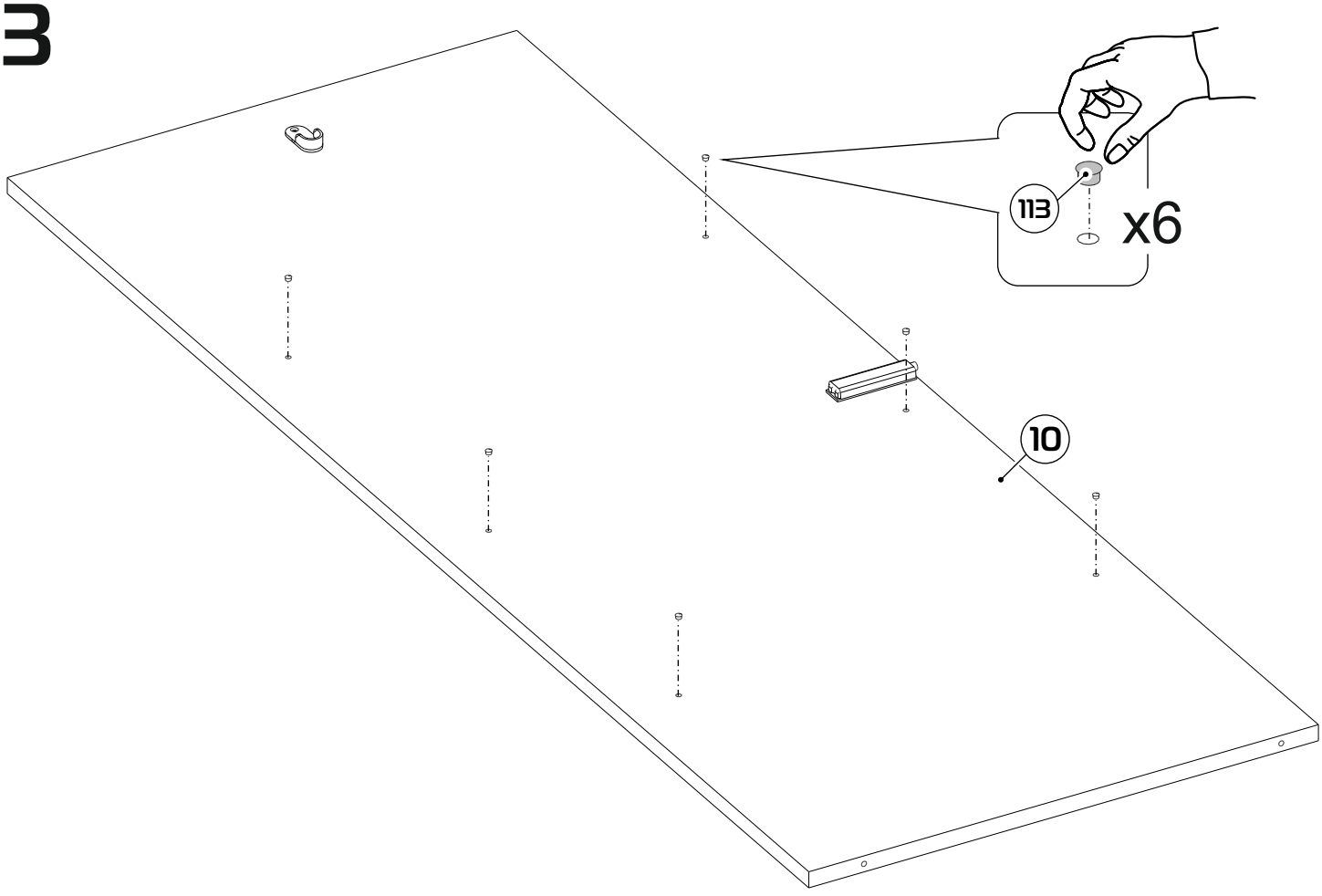

4

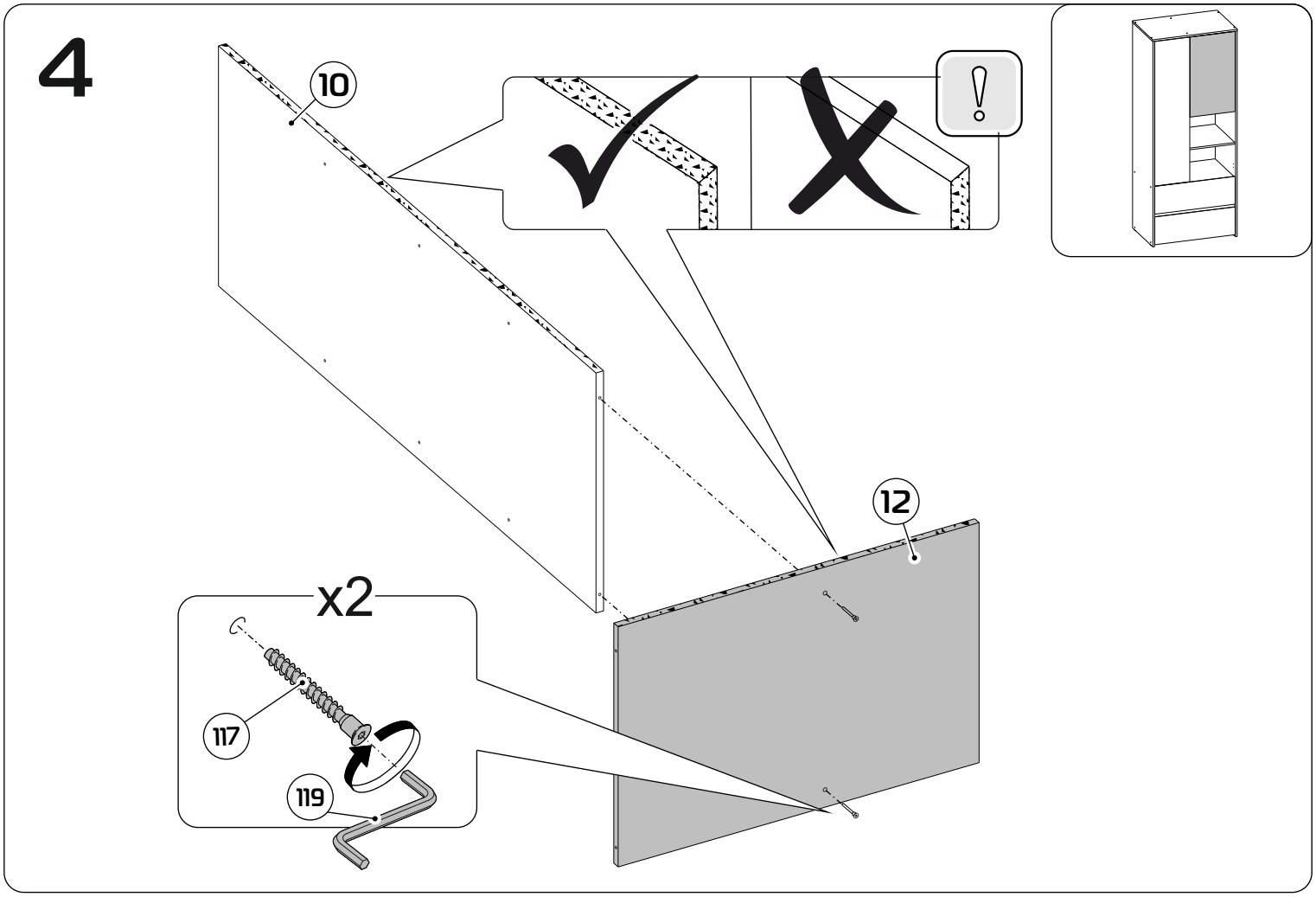

5

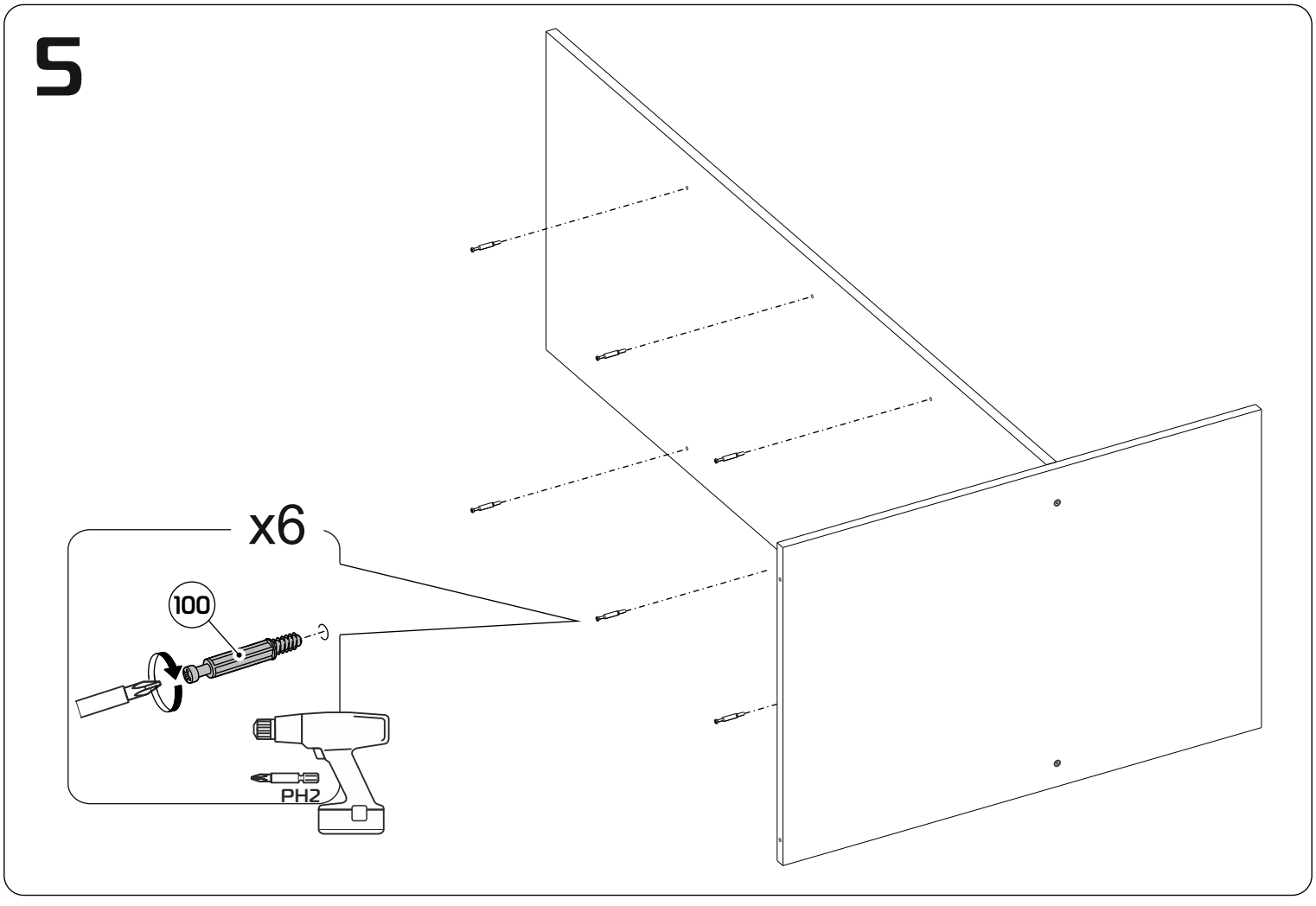

6

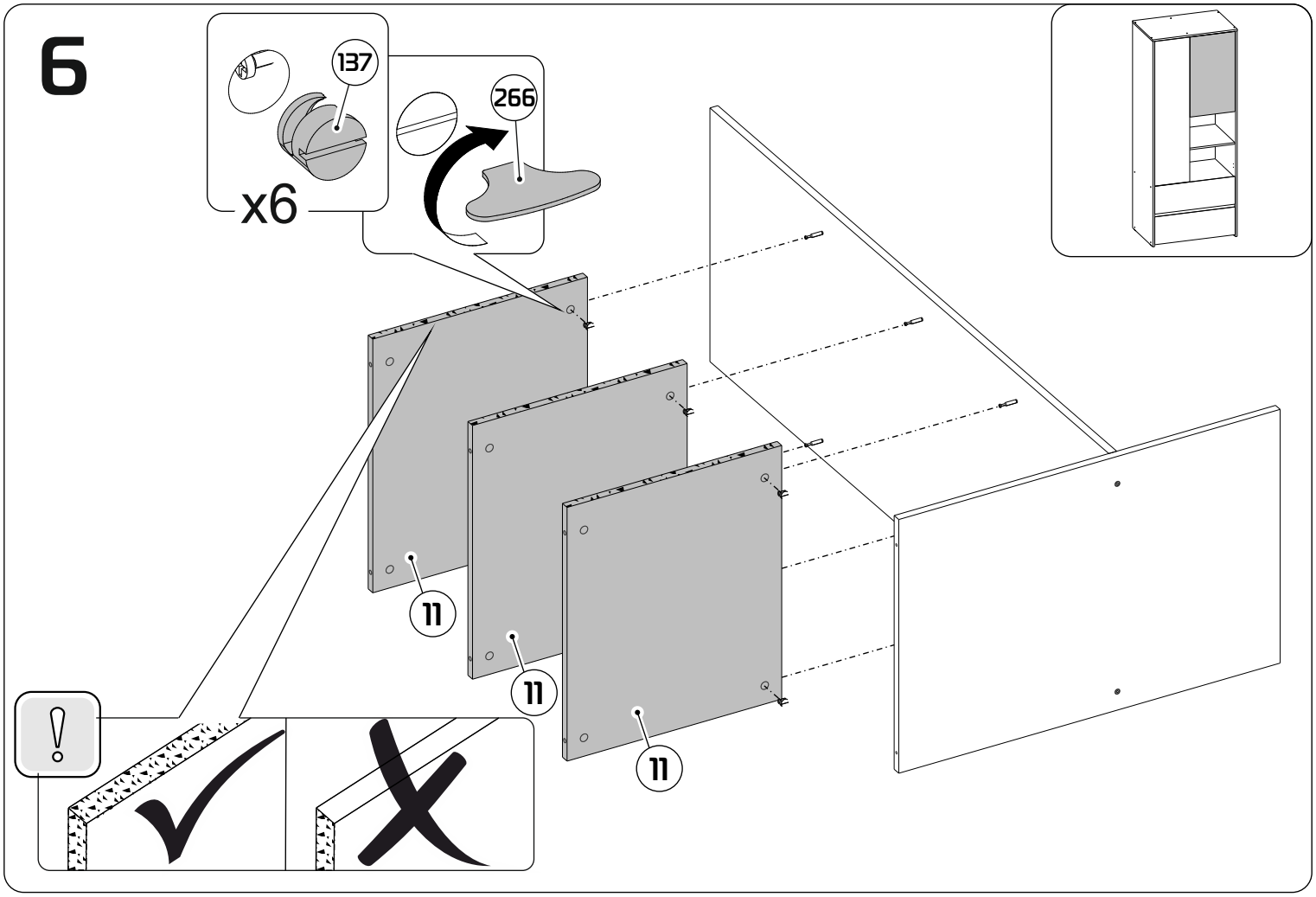

7

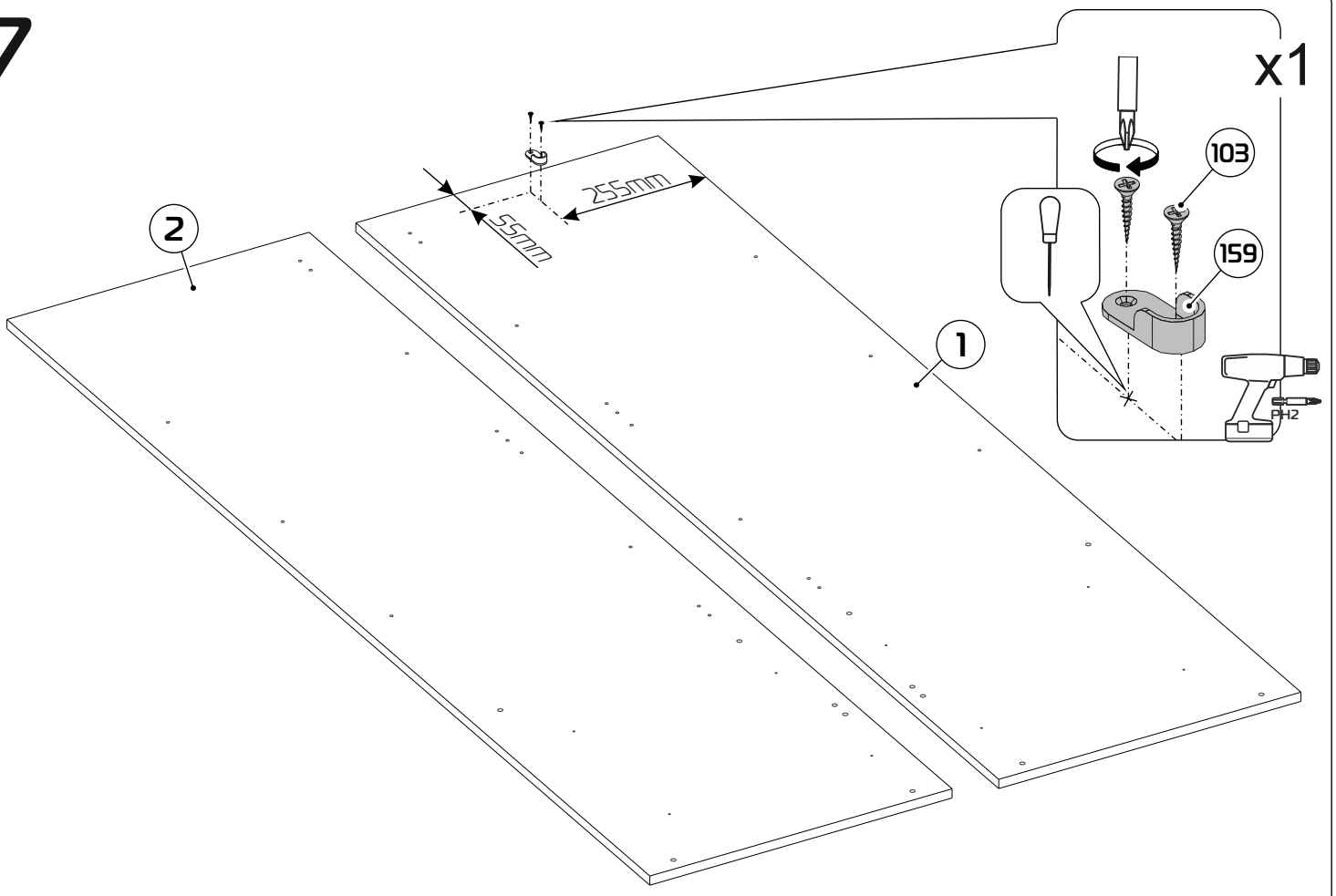

8

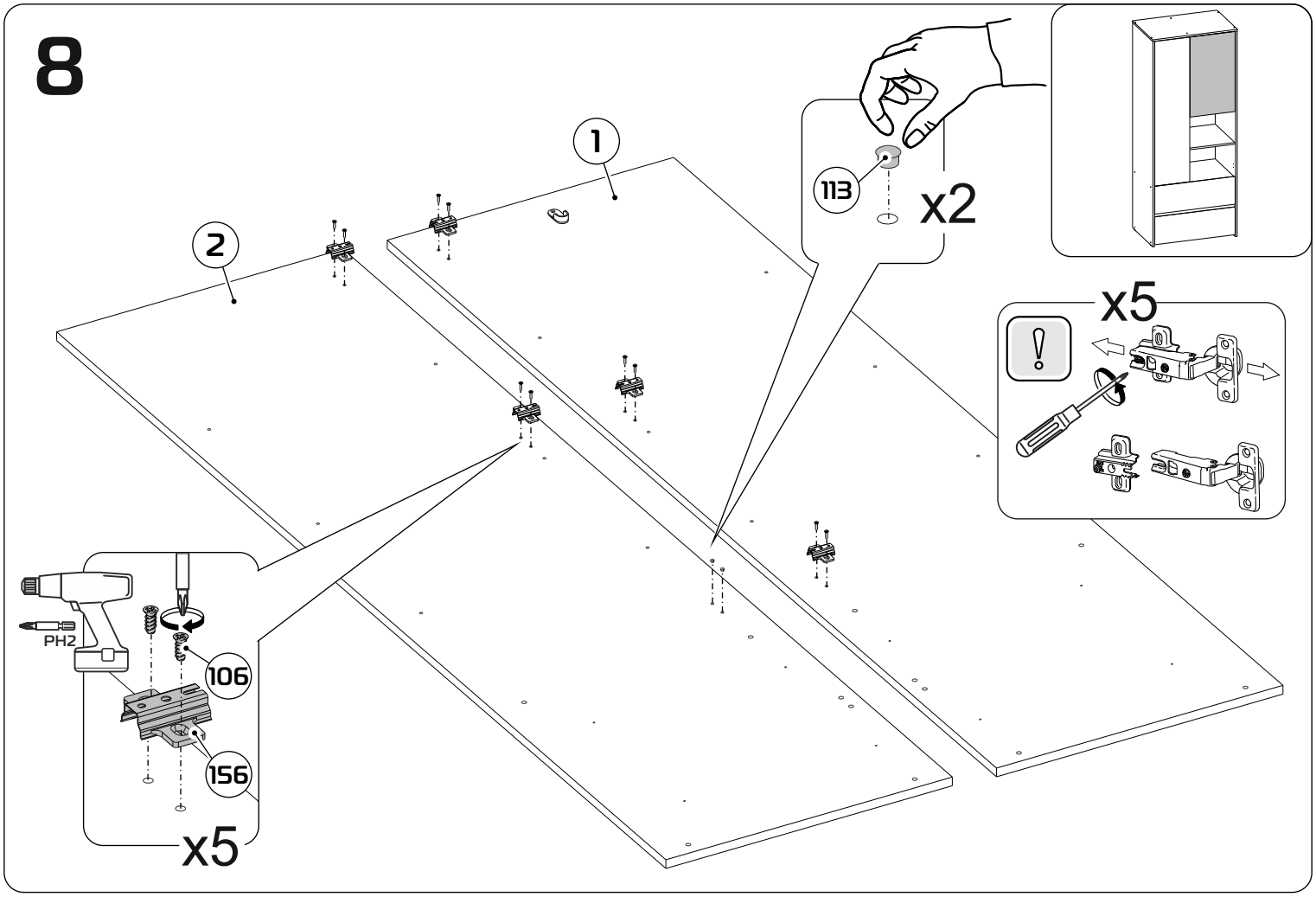

9

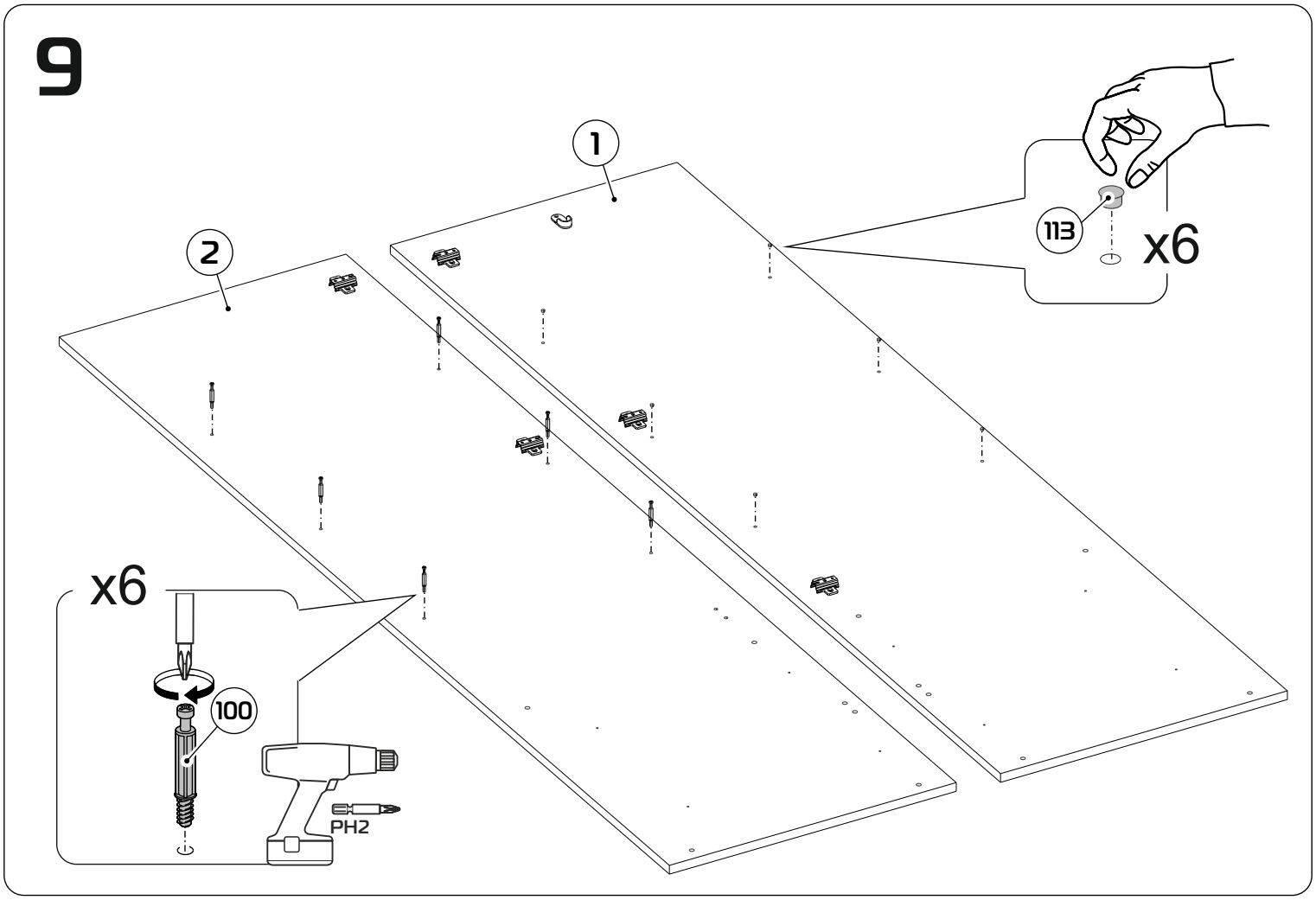

10

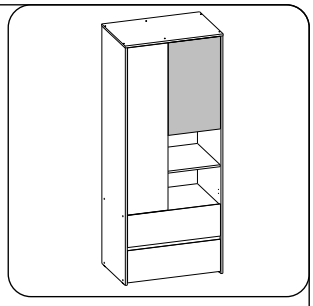

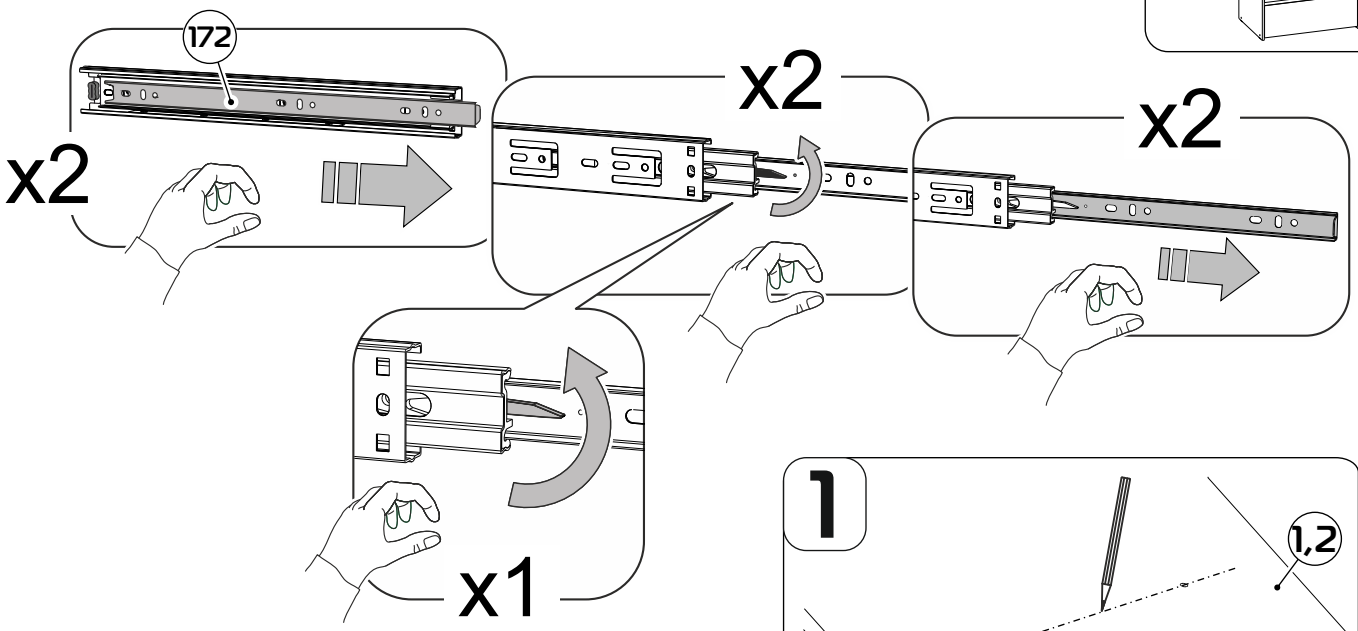

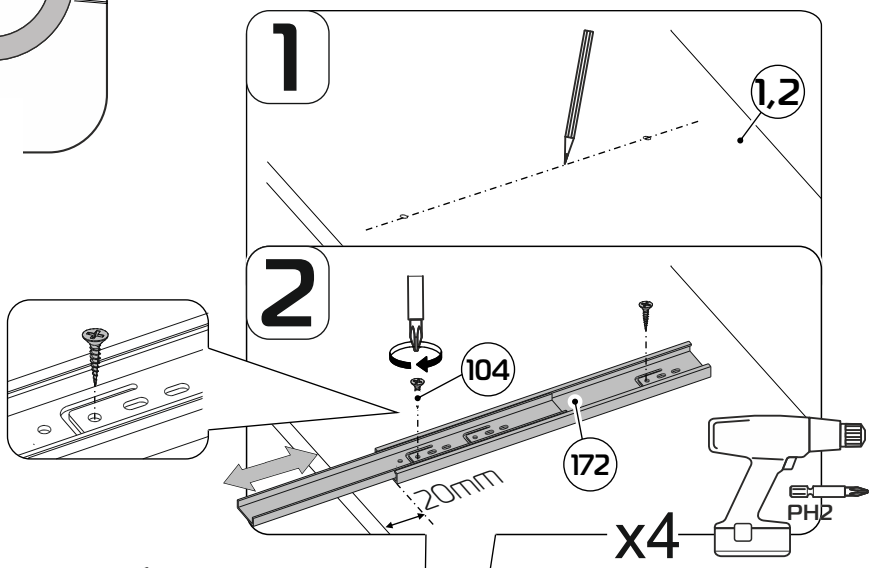

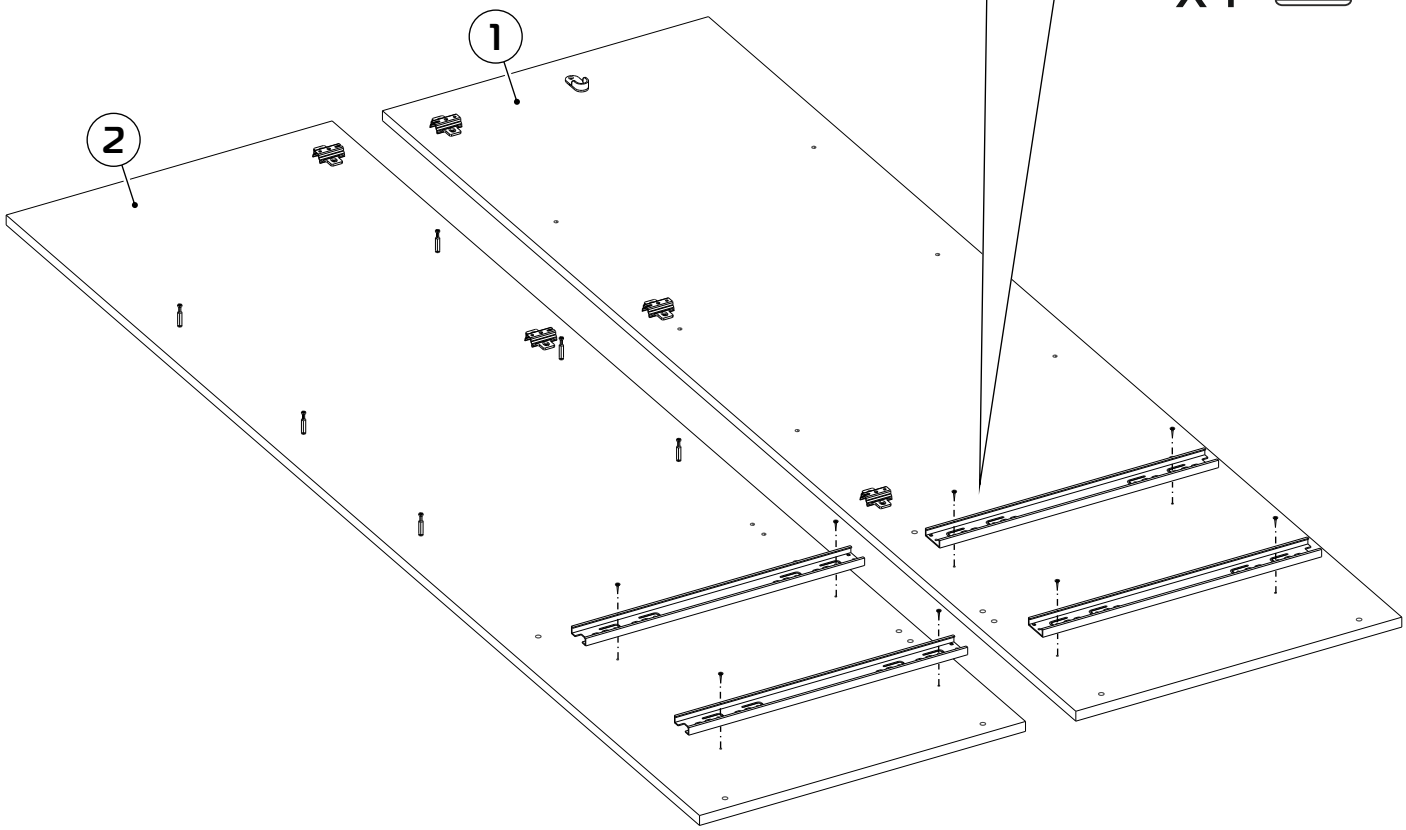

11

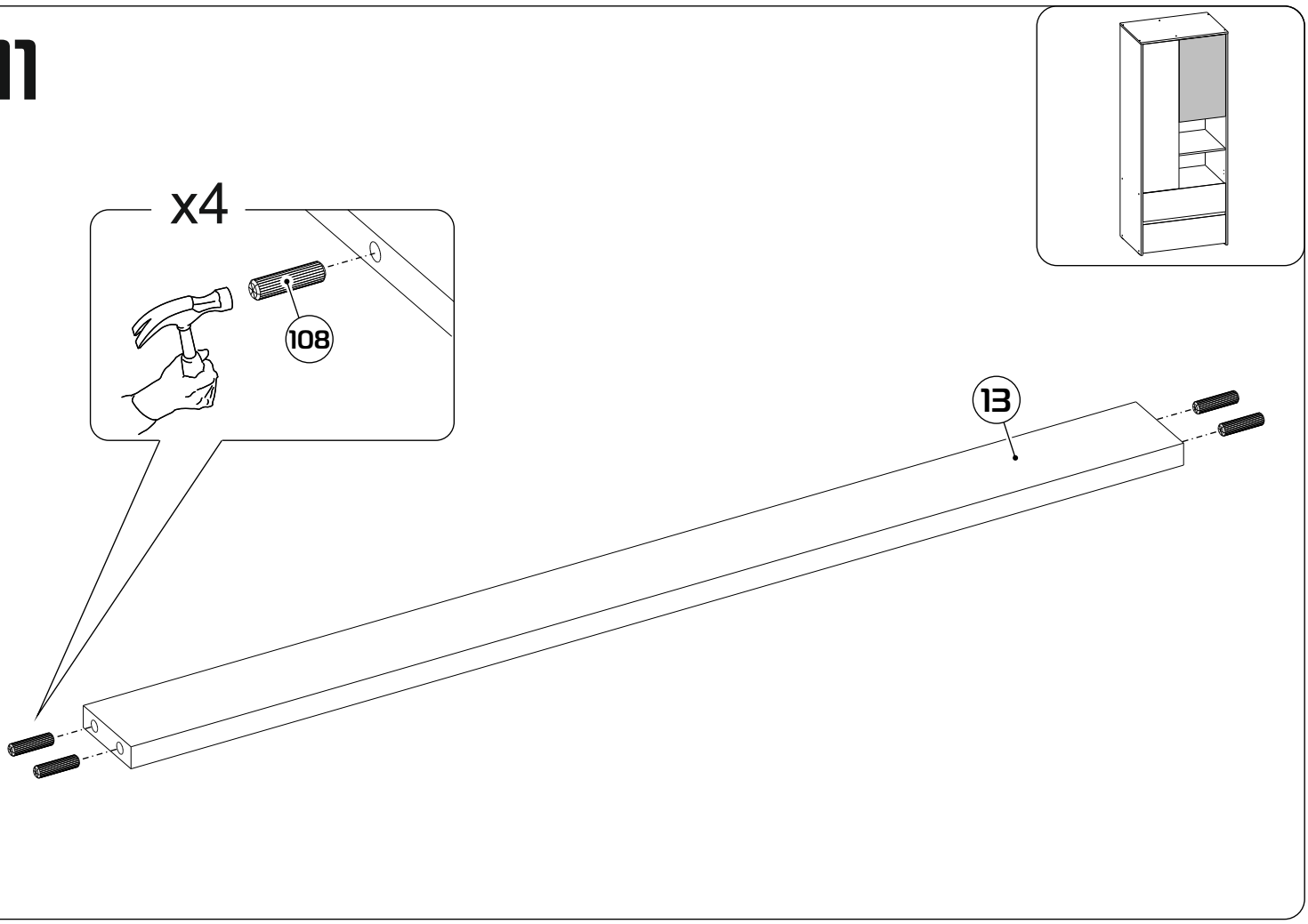

12

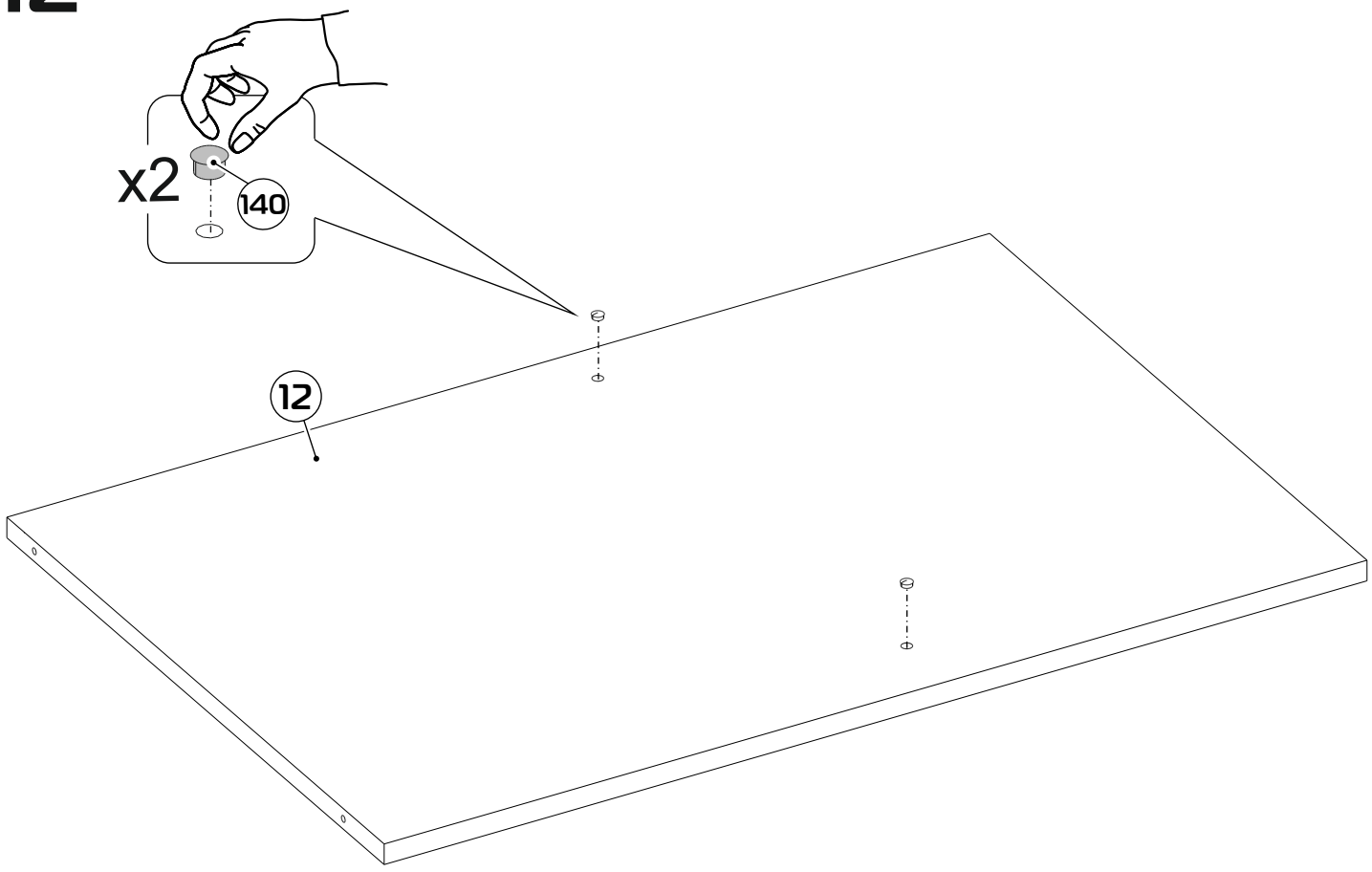

13

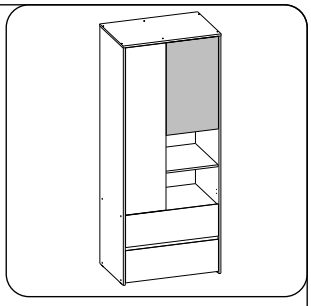

x6

137

266

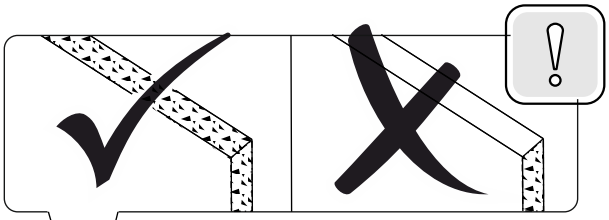

1

2

13

12

x8

117

119

14

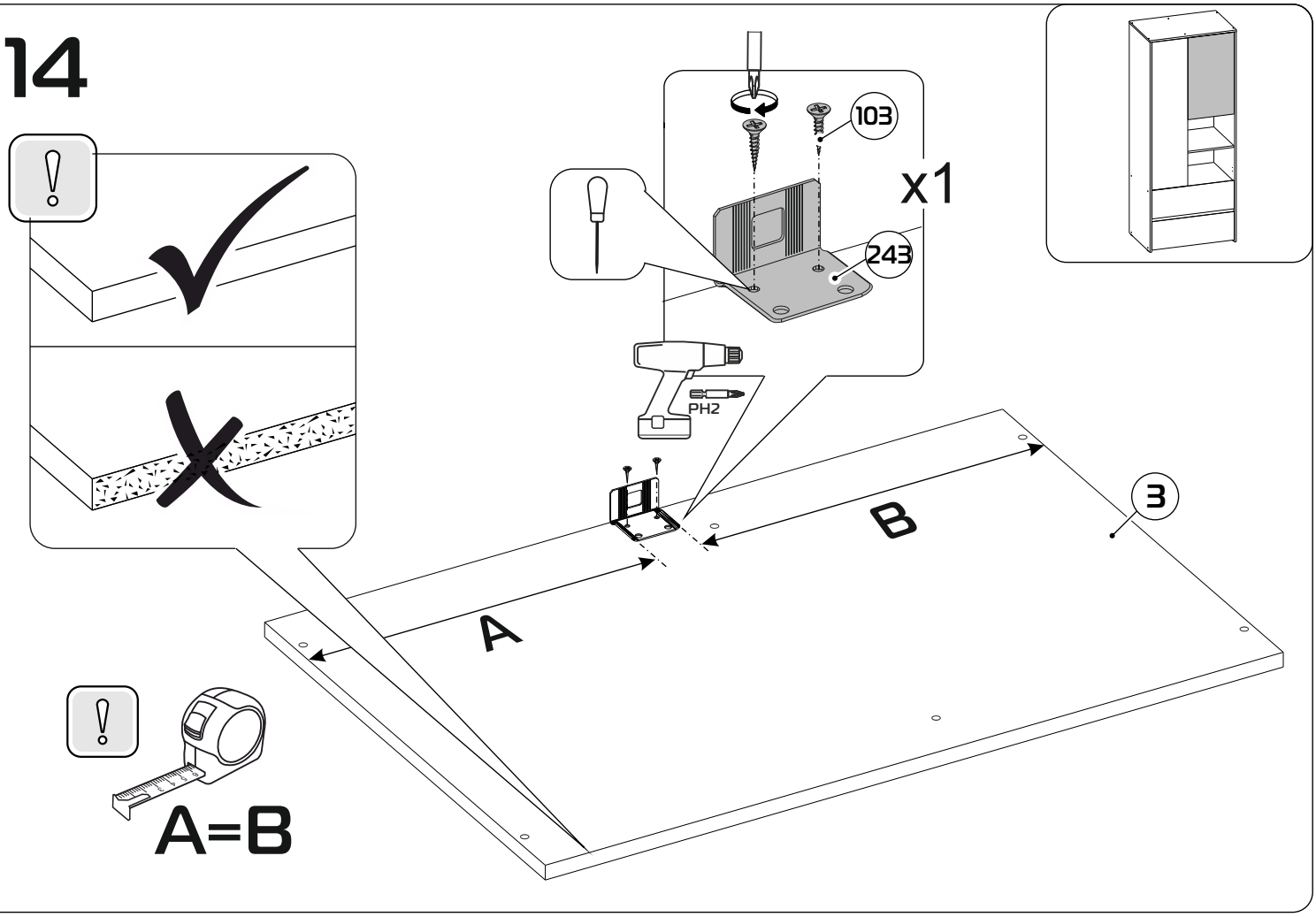

15

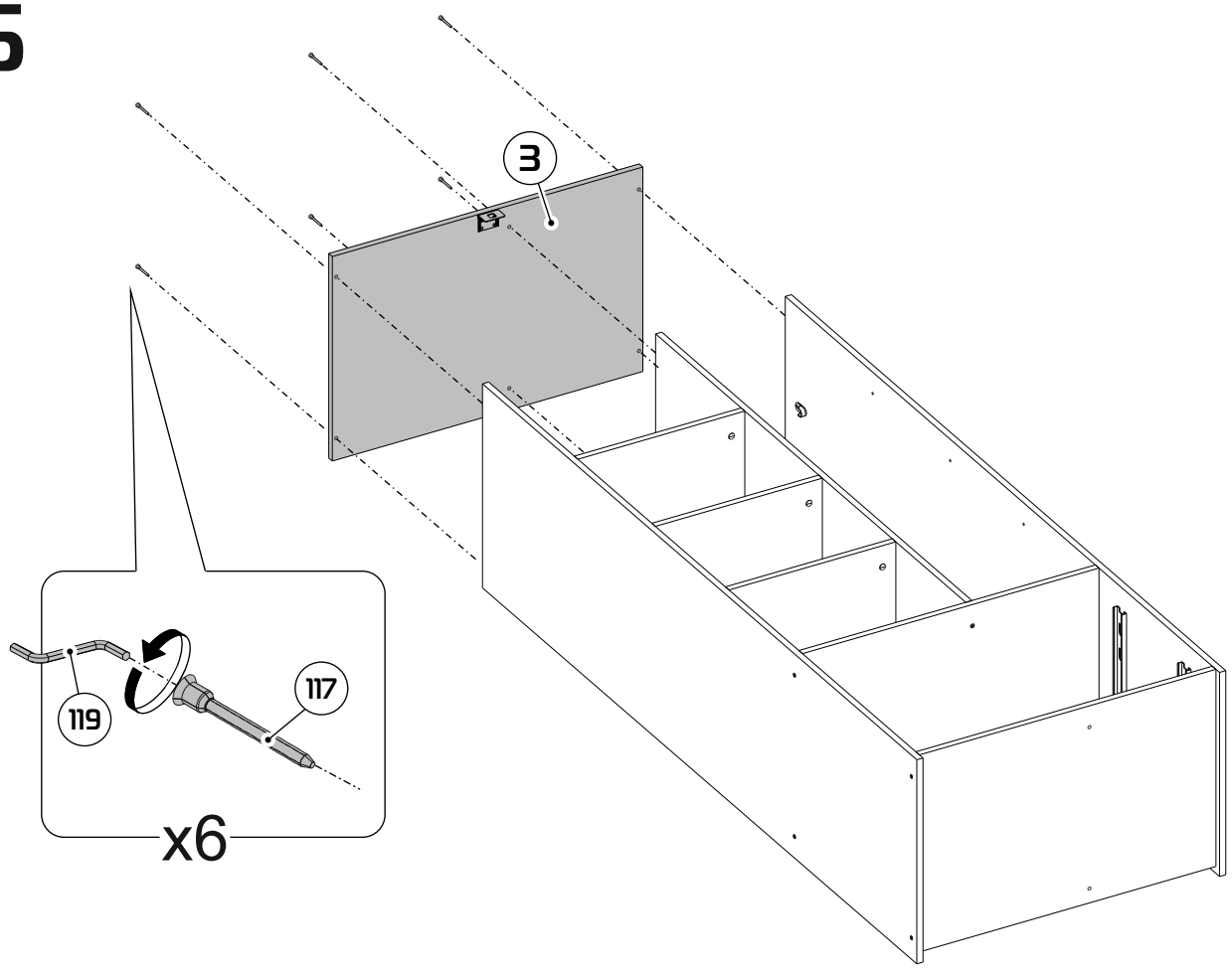

16

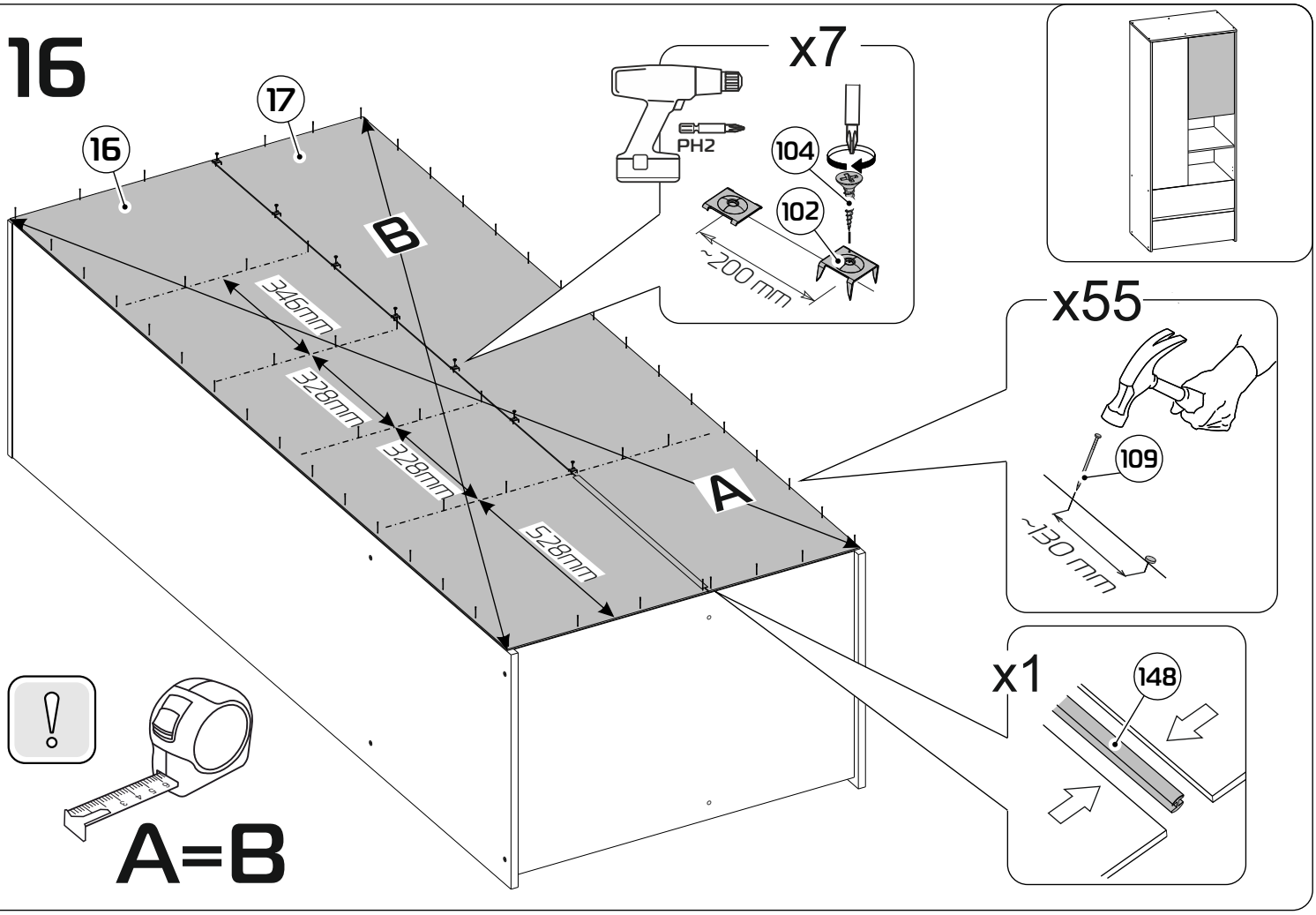
16
17
B
A
345mm
328mm
328mm
528mm
x7
PH2
104
102
~200 mm
x55
109
~130 mm
x1
148
A=B

17

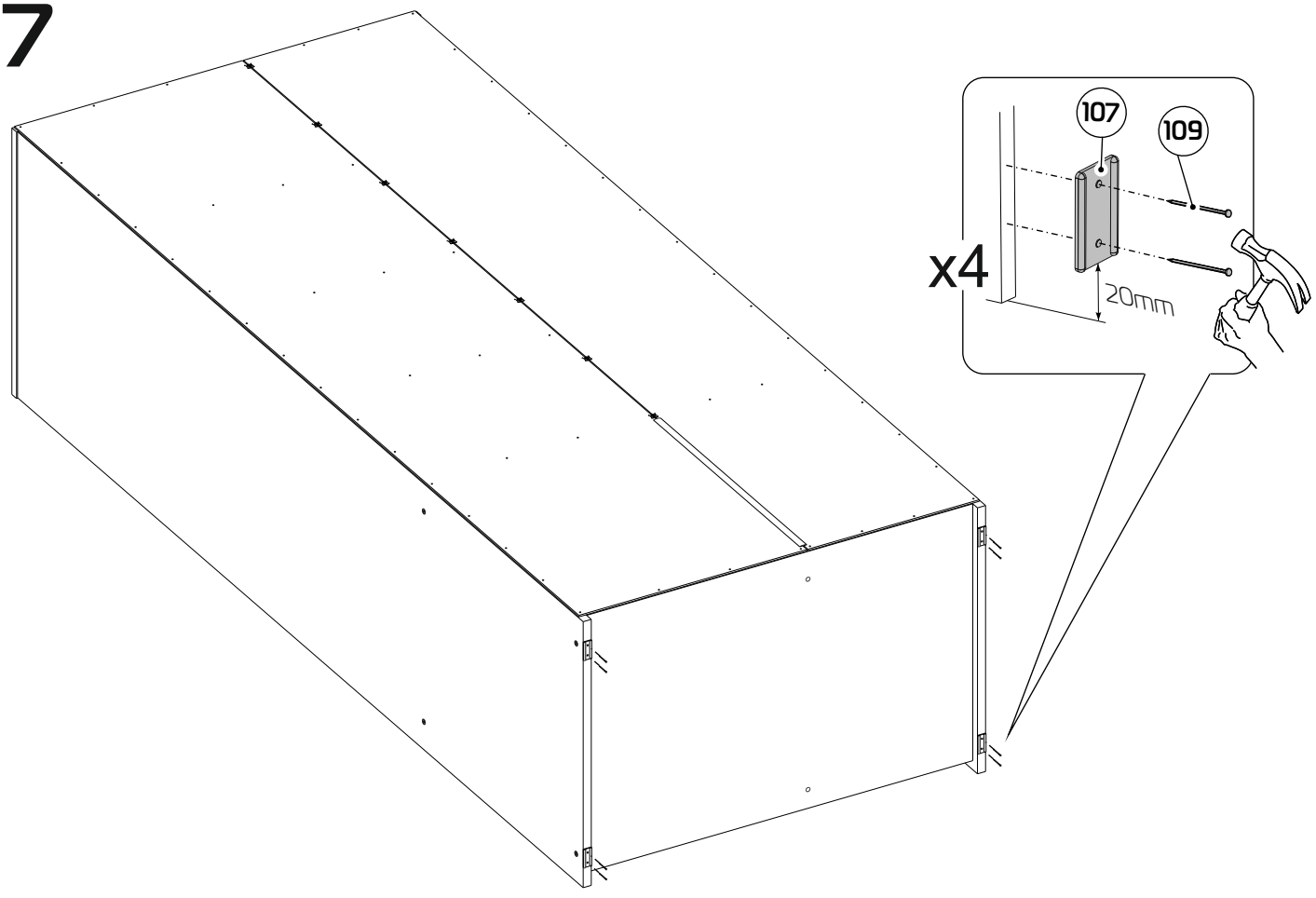
107
109
x4
20mm

18

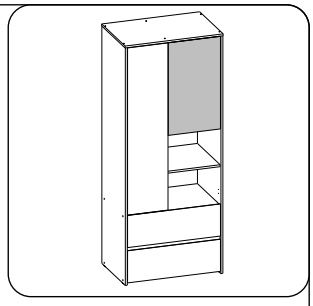

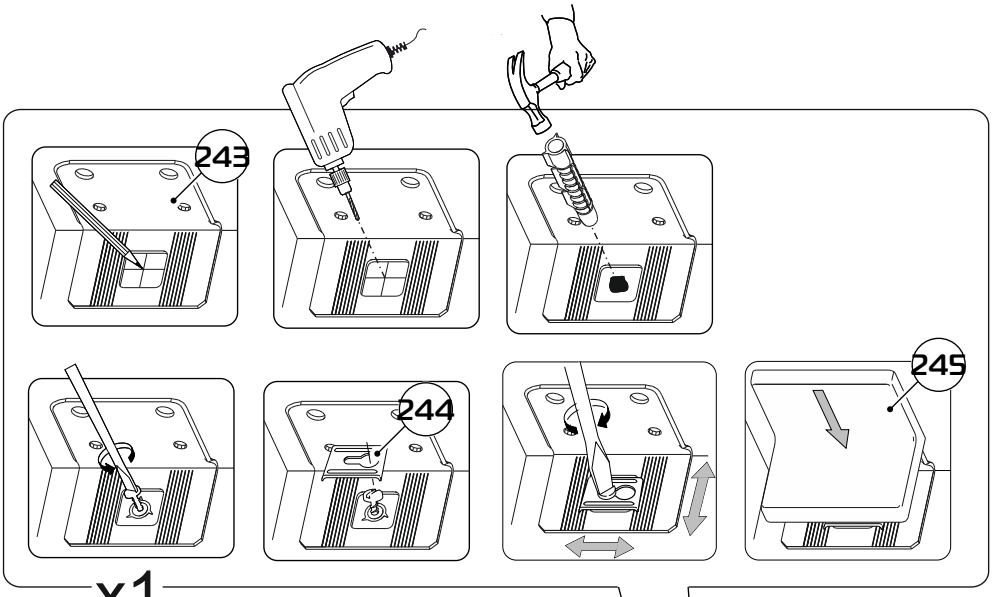

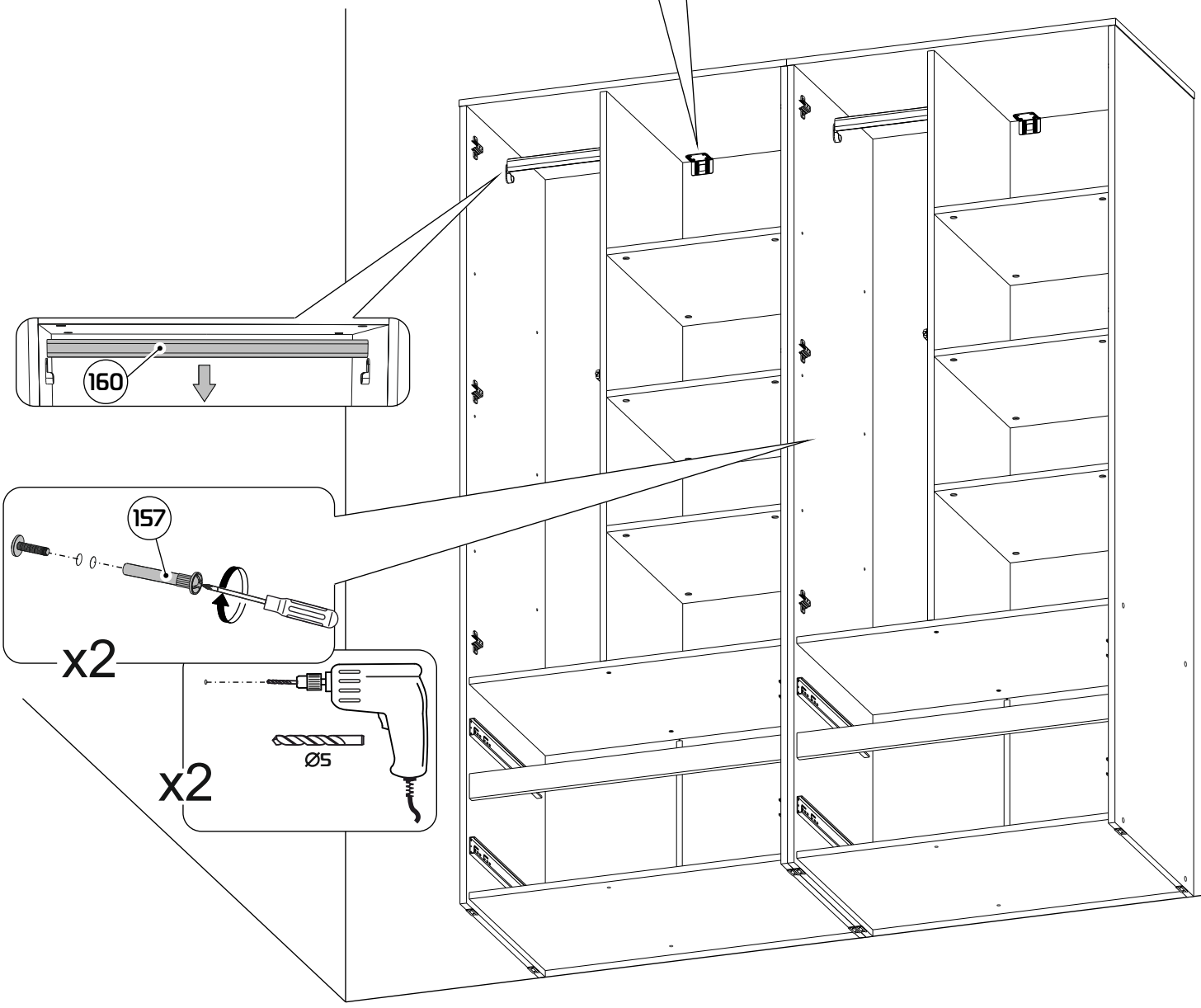

19

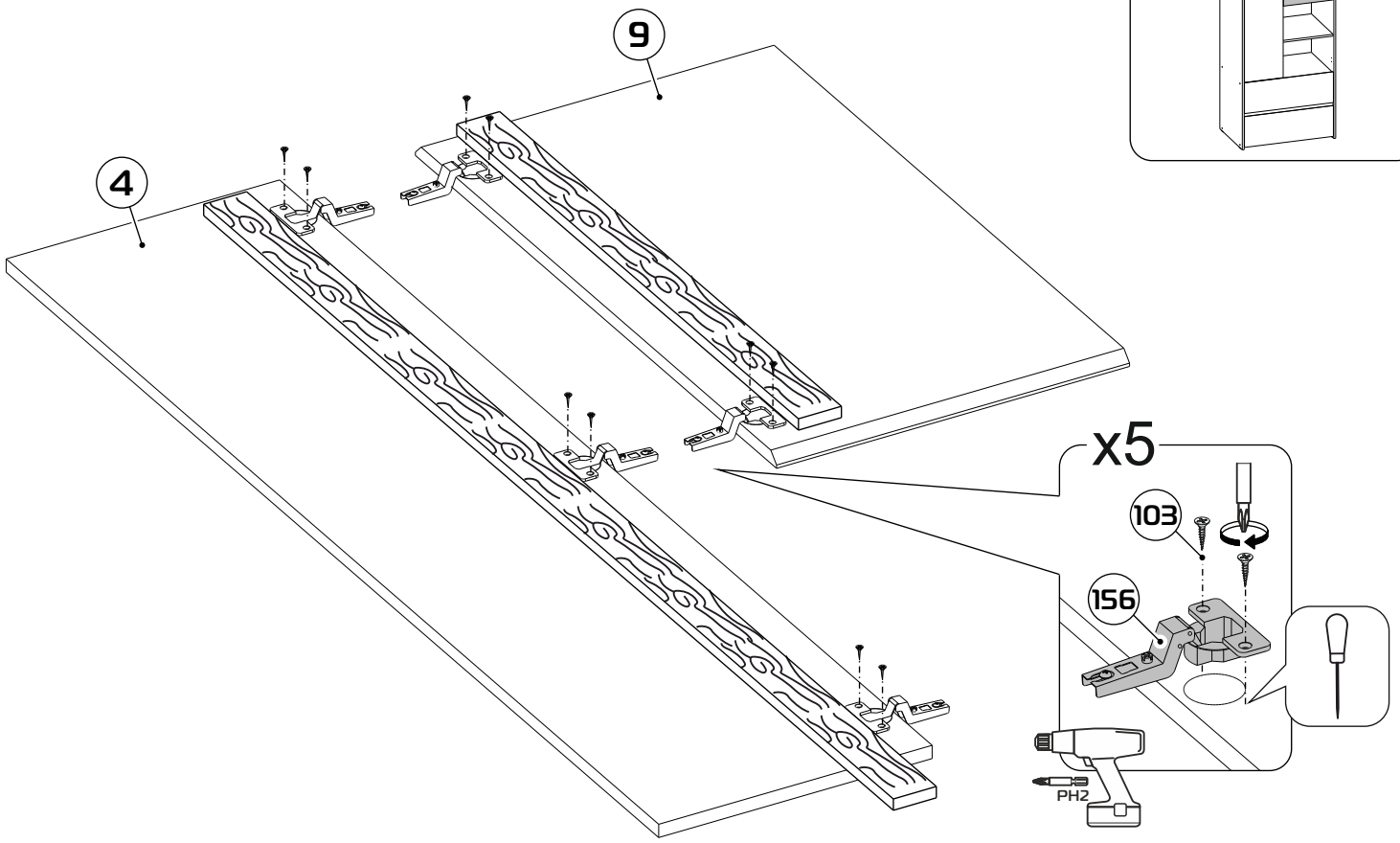
9
4
x5
103
156
PH2

20

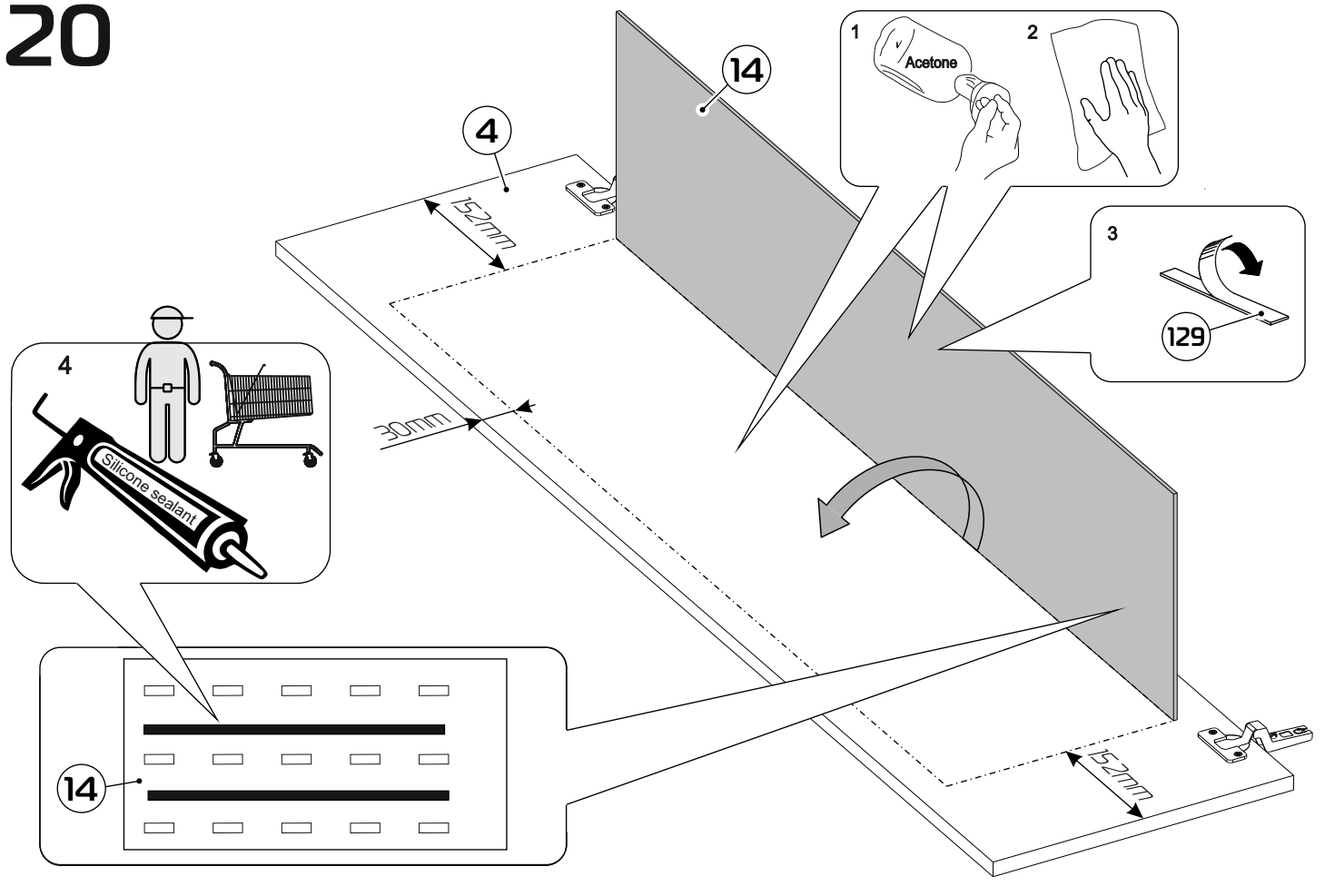
14
4
1
Acetone
2
3
129
152mm
50mm
4
Silicone sealant
14
152mm

21

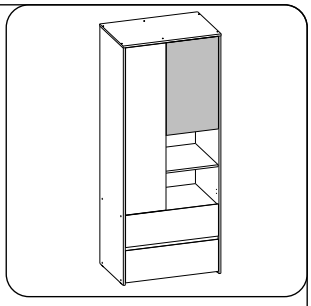

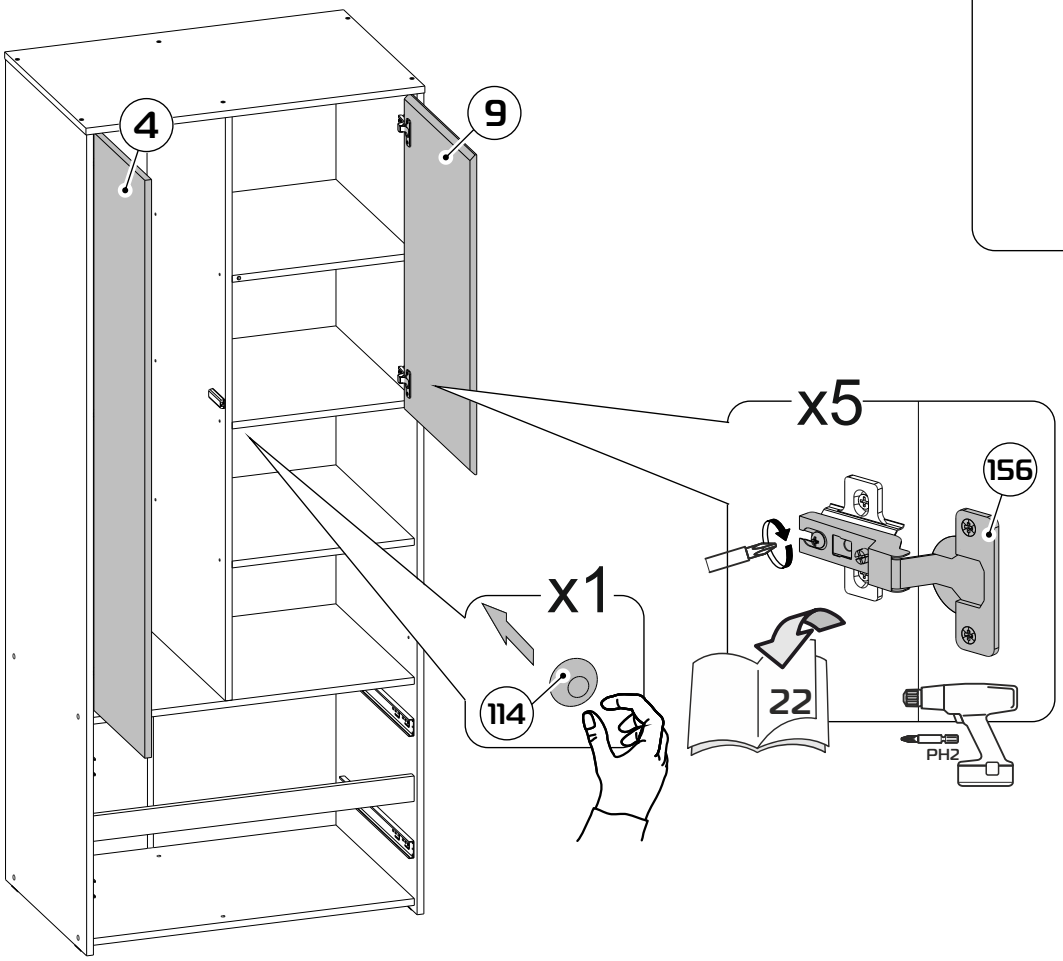

22

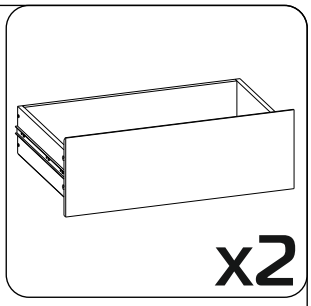

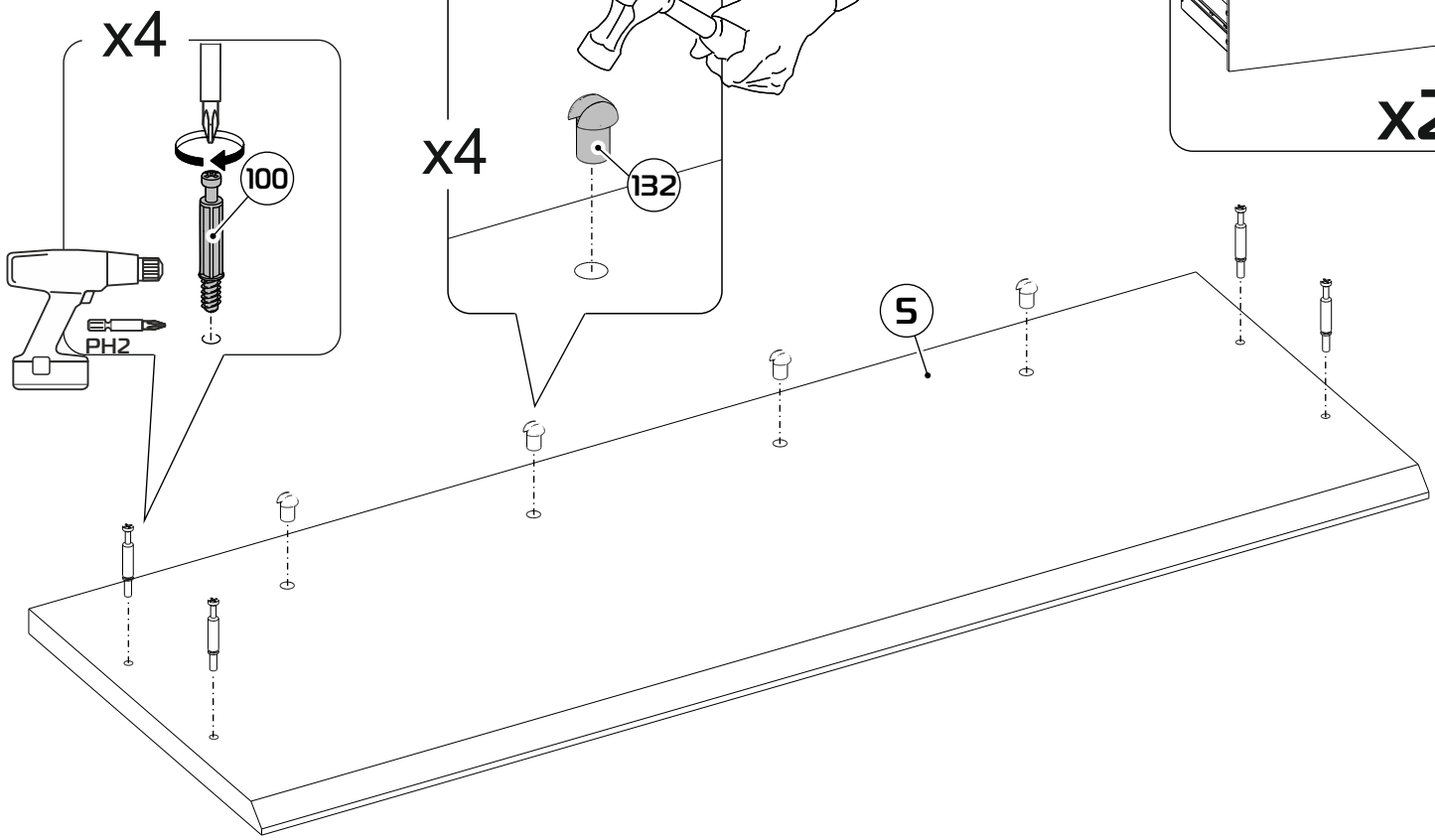

23

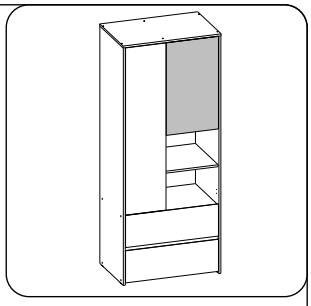

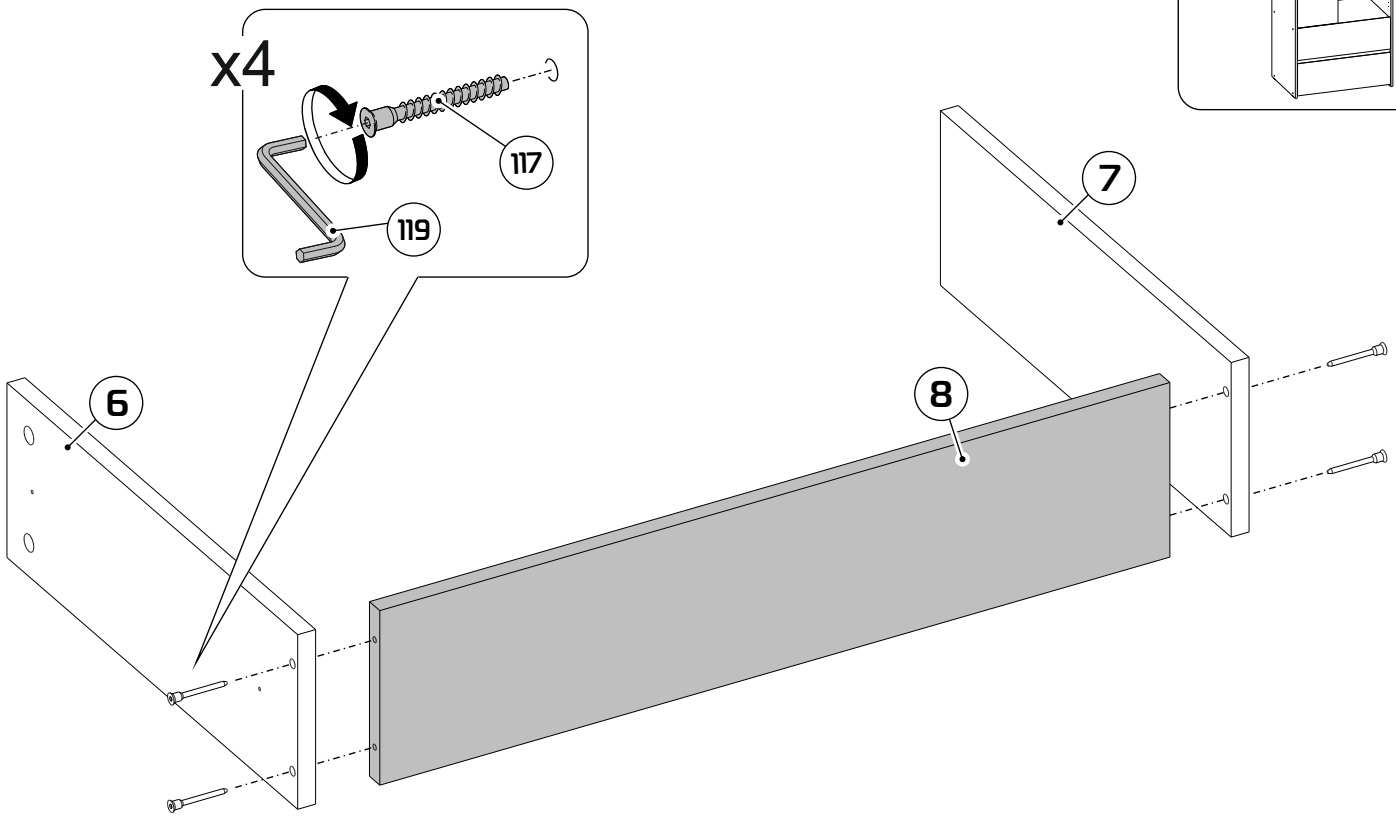

24

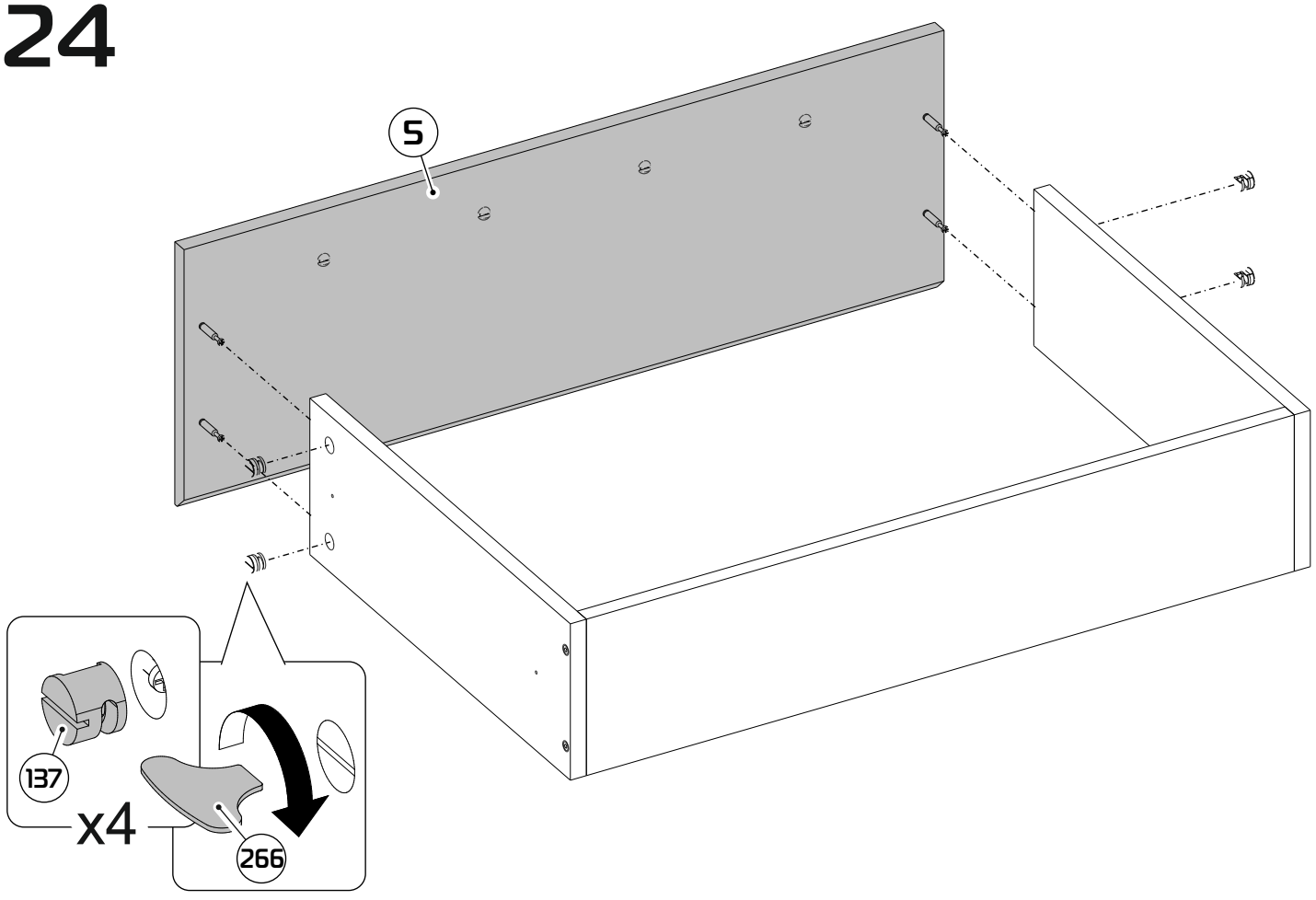

25

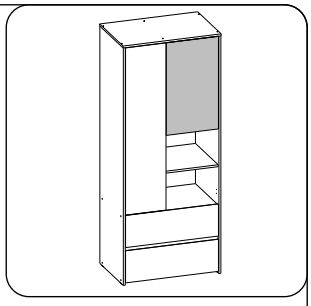

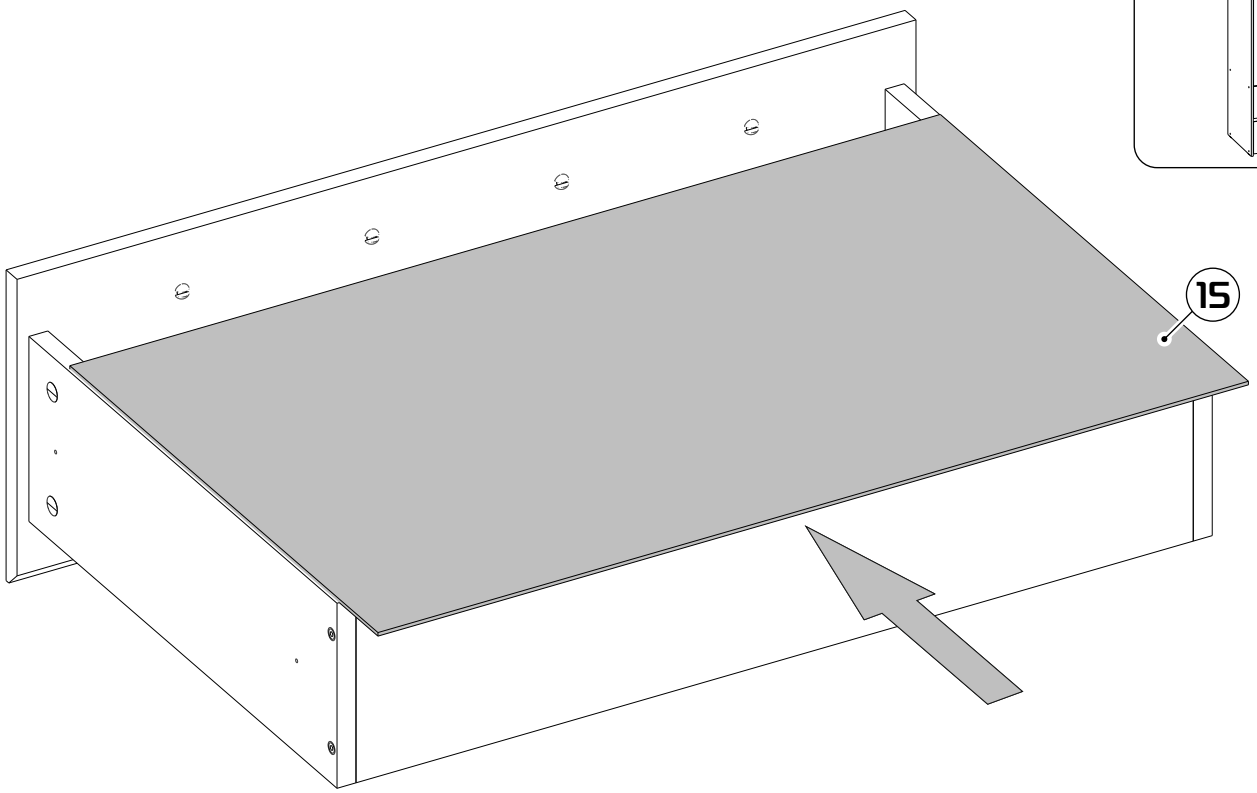

26

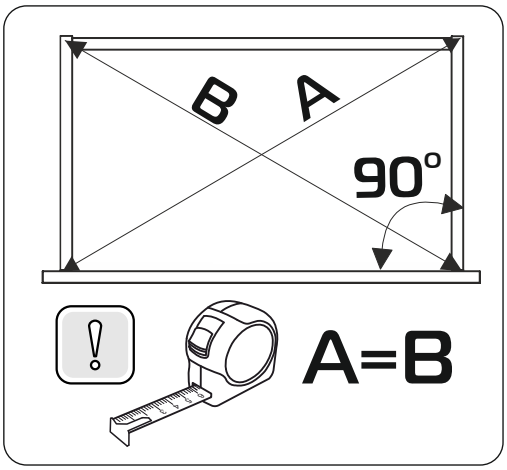

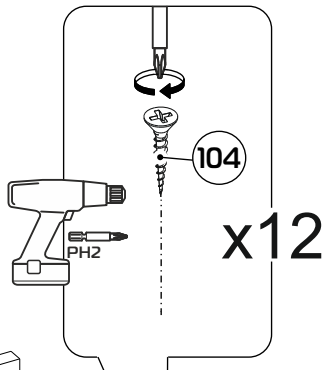

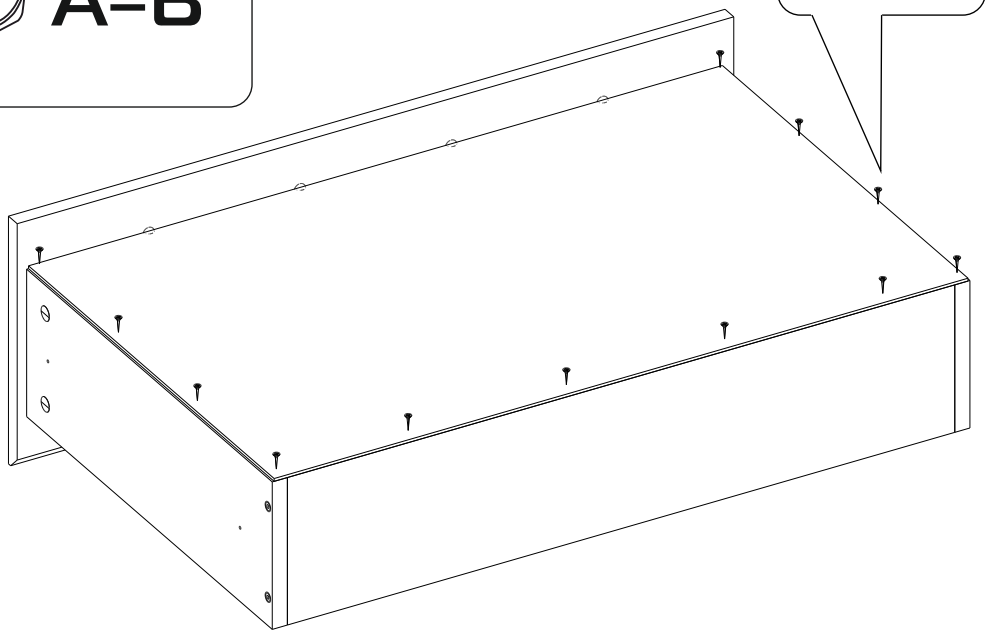

27

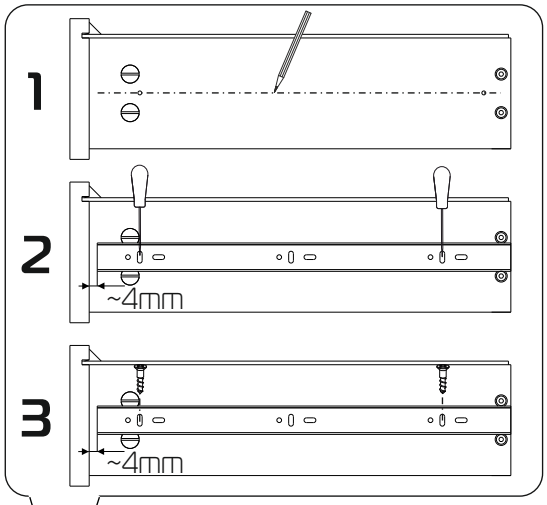

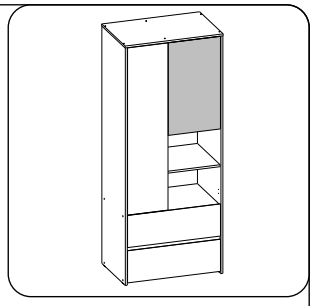

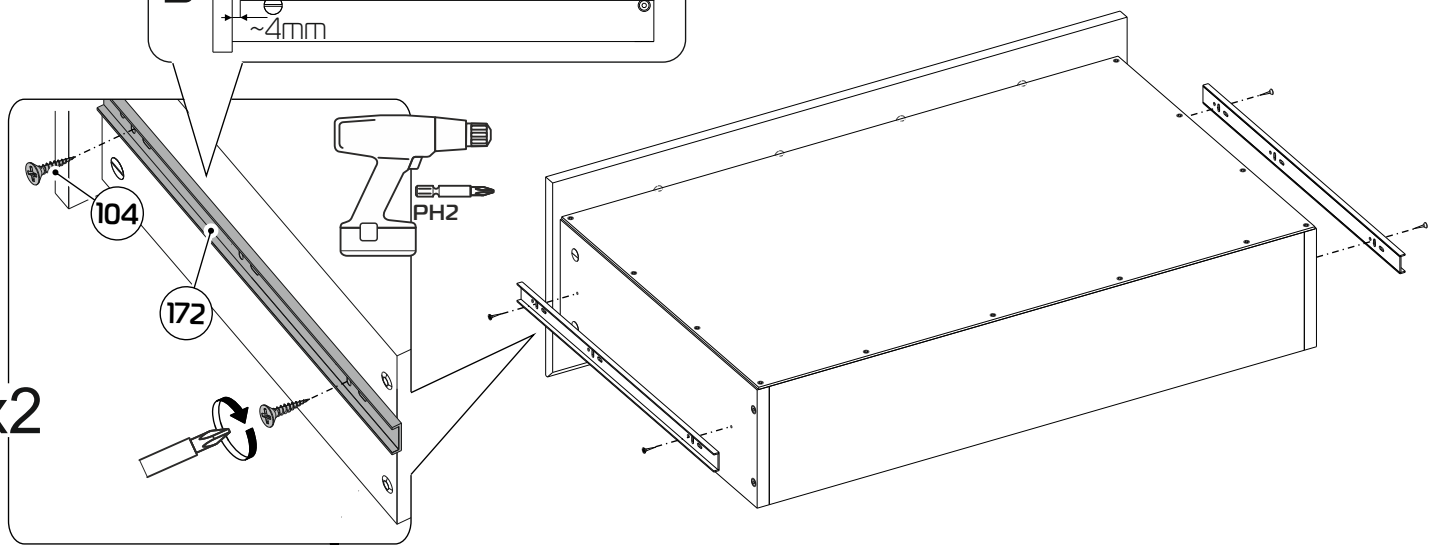

28

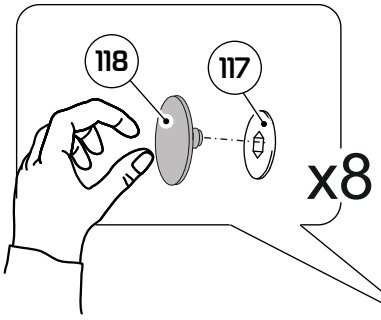

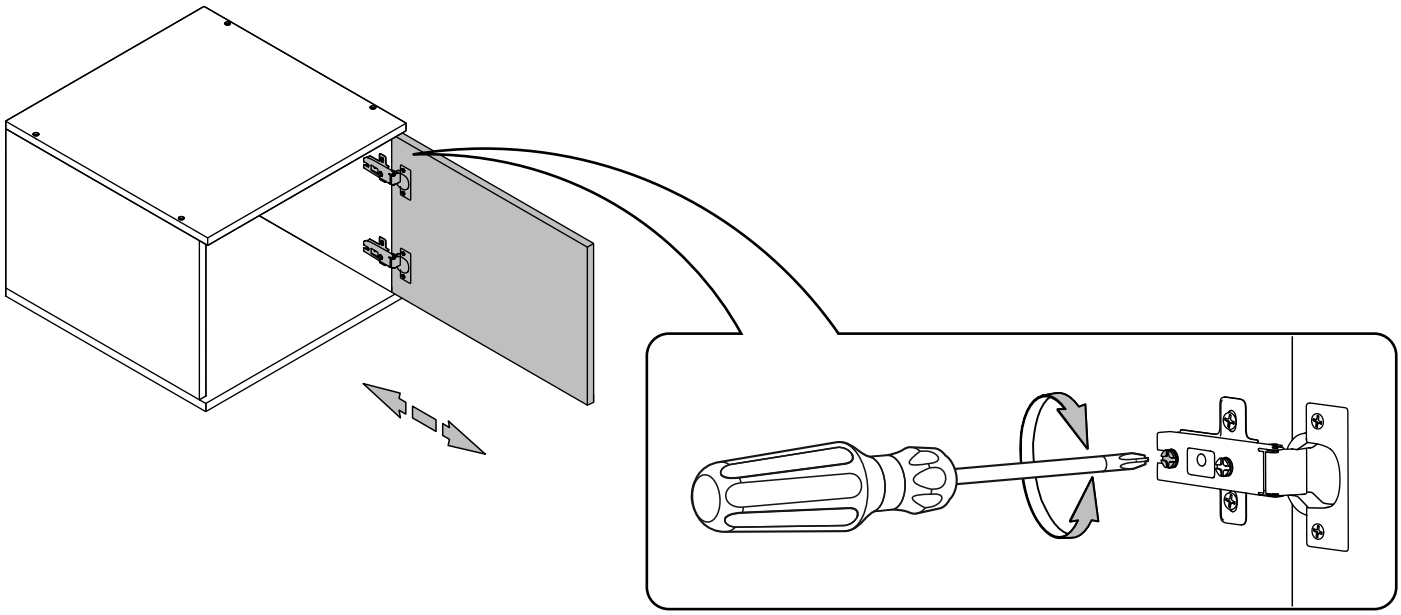

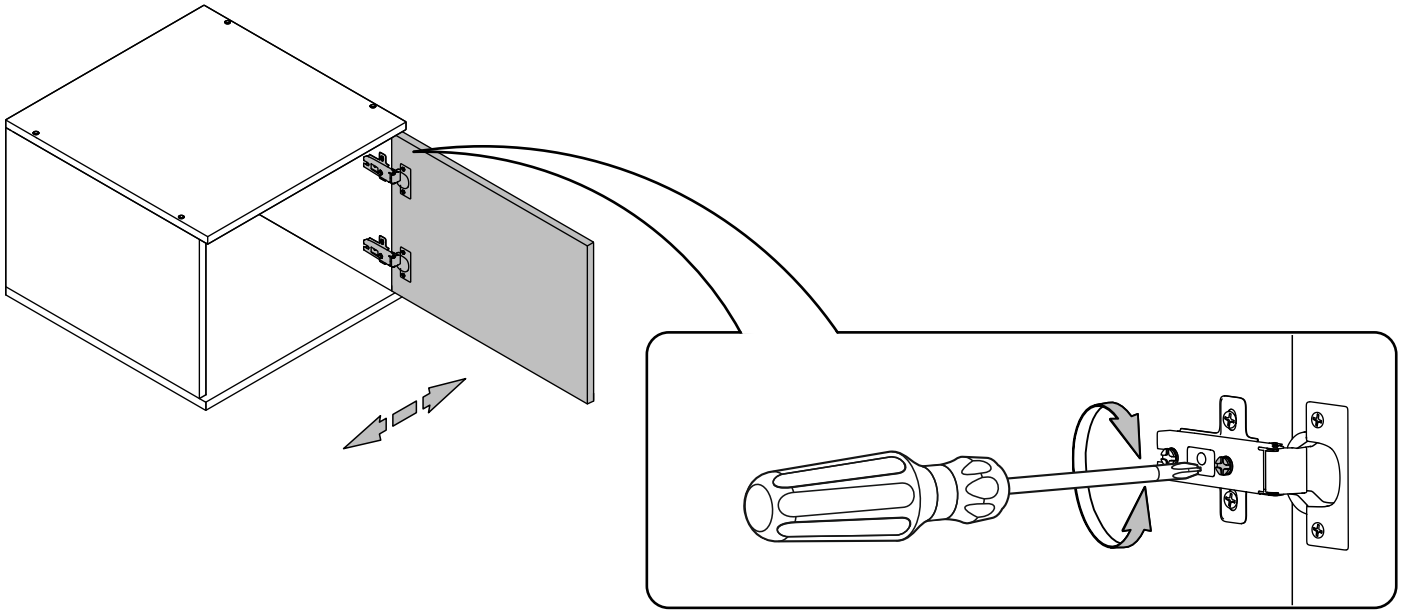

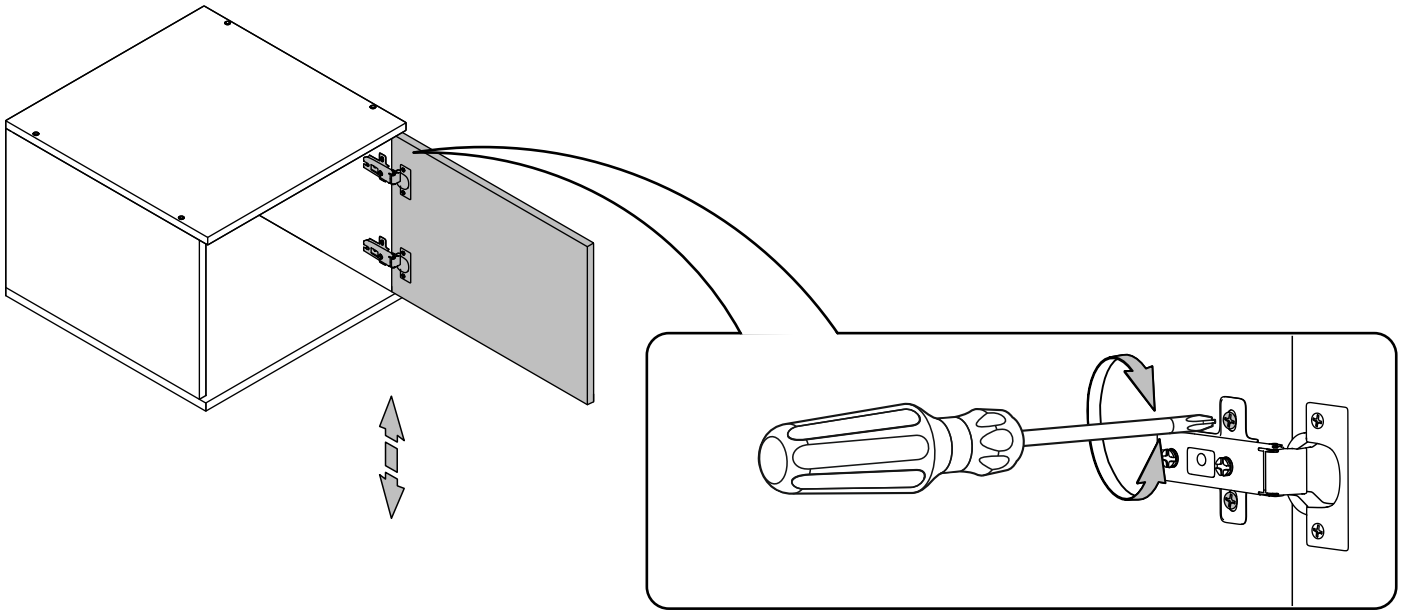

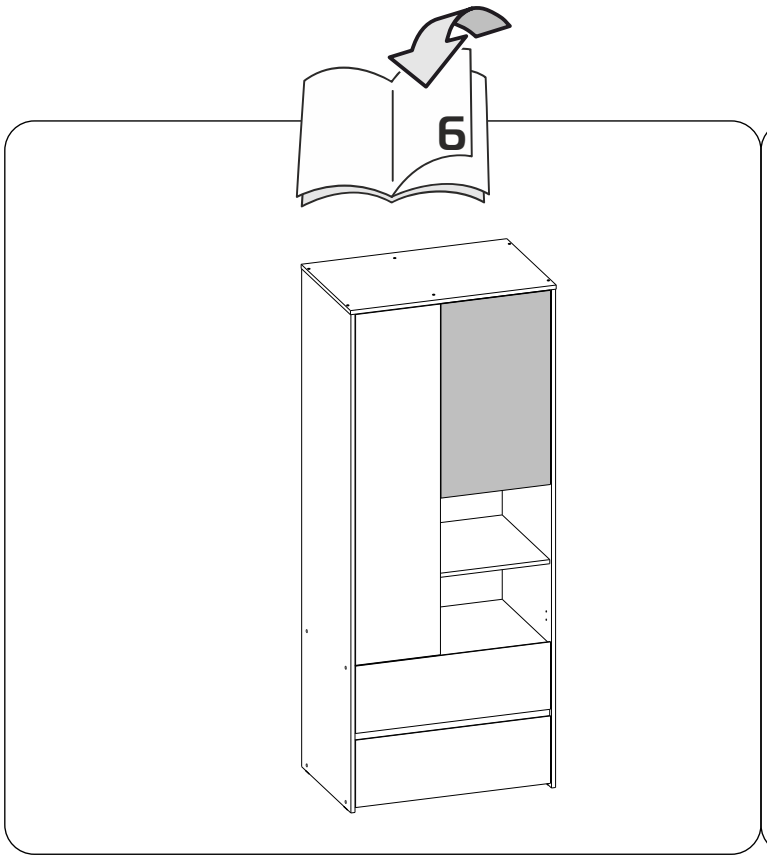
6

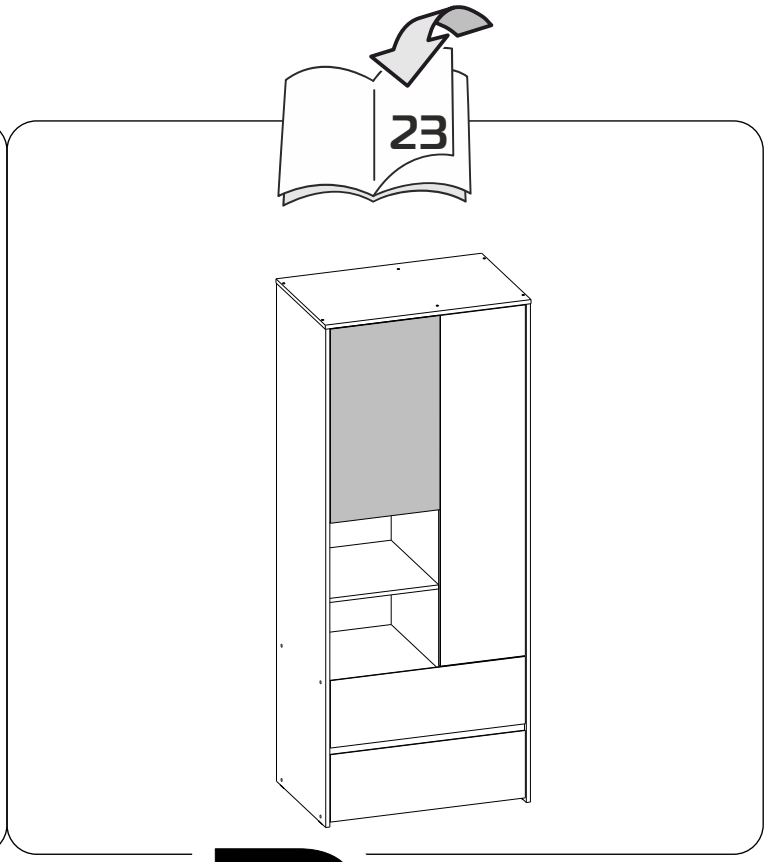
23

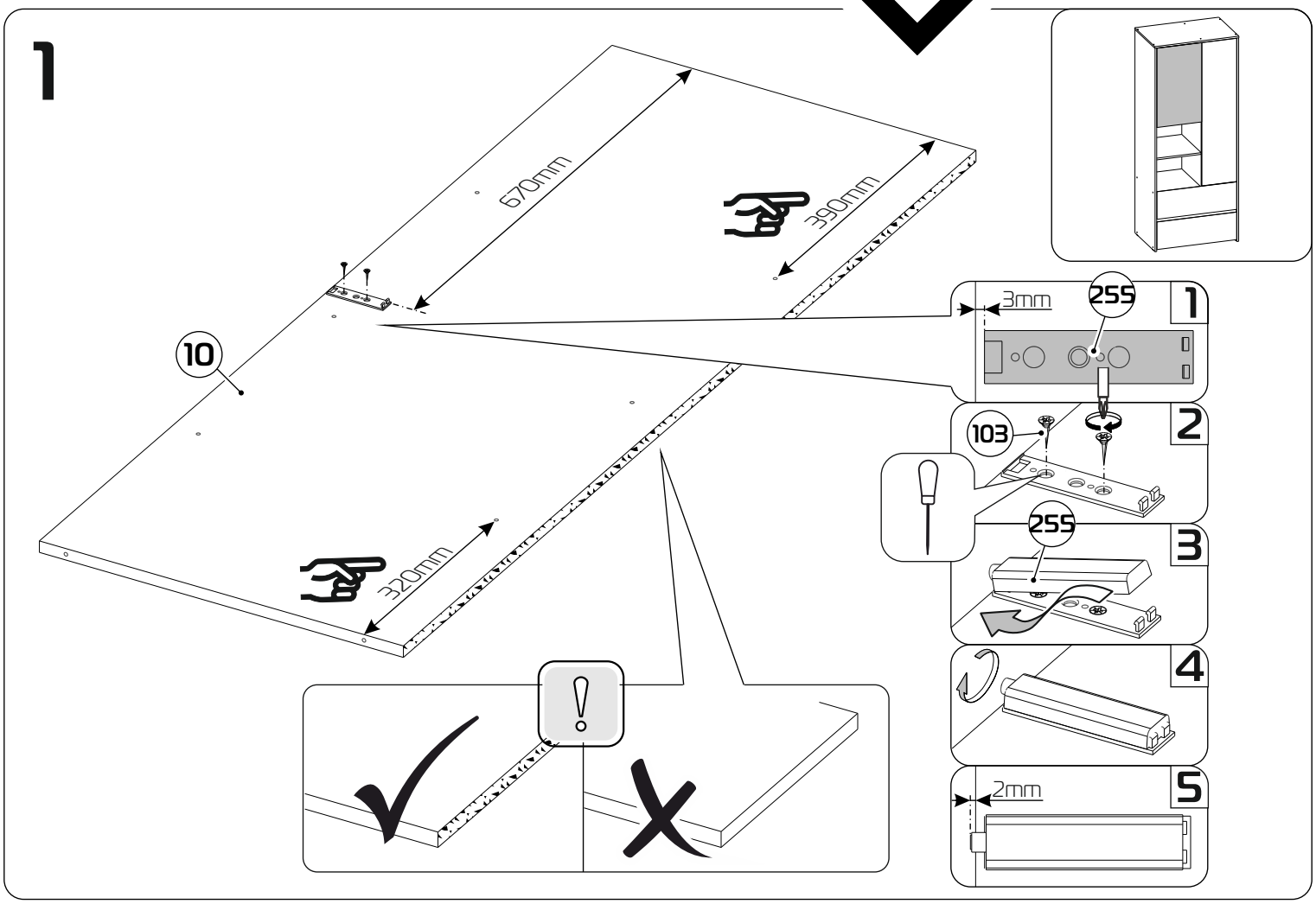
1
670mm
390mm
10
320mm
3mm
255
1
103
2
255
3
4
2mm
5

2

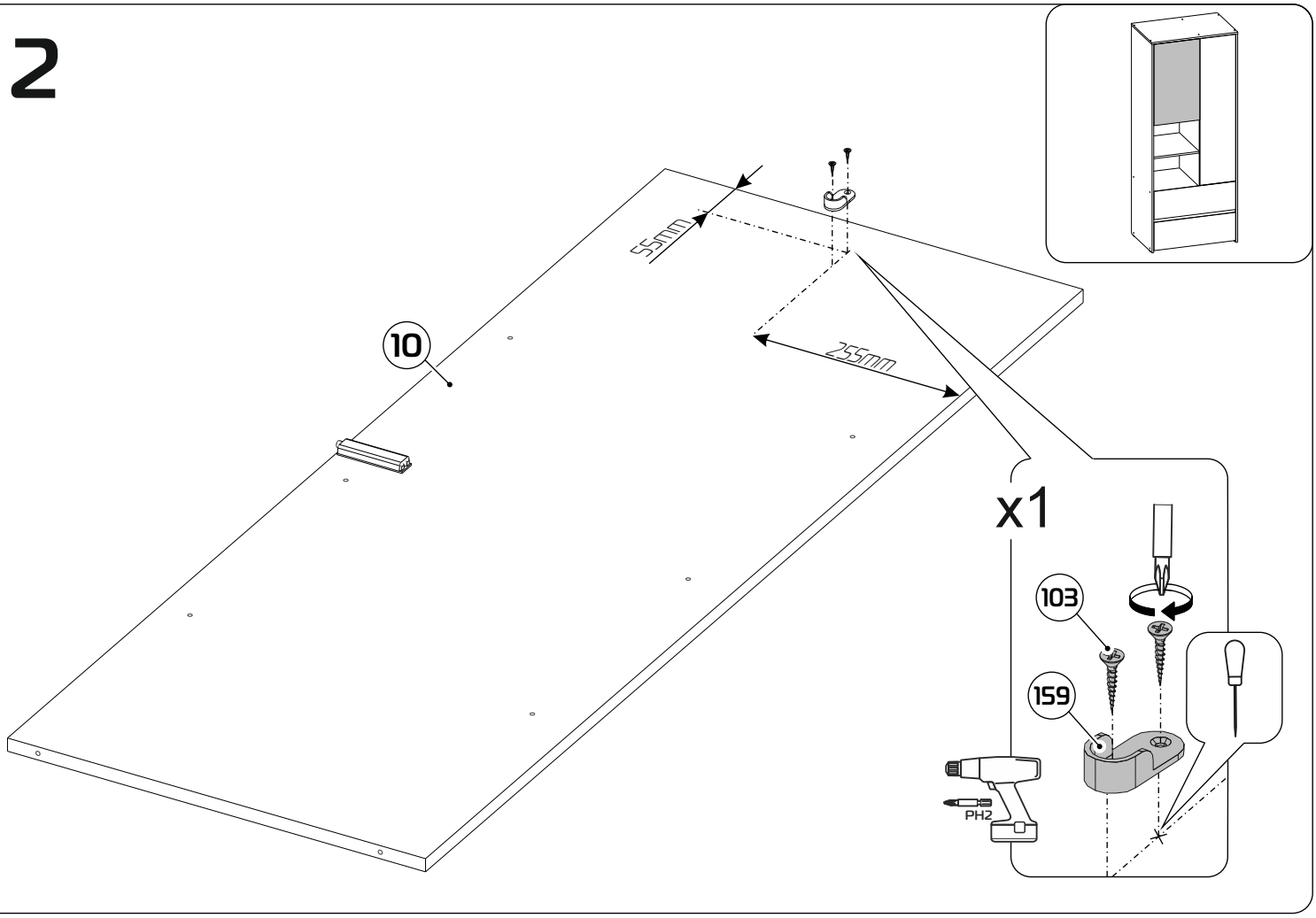

3

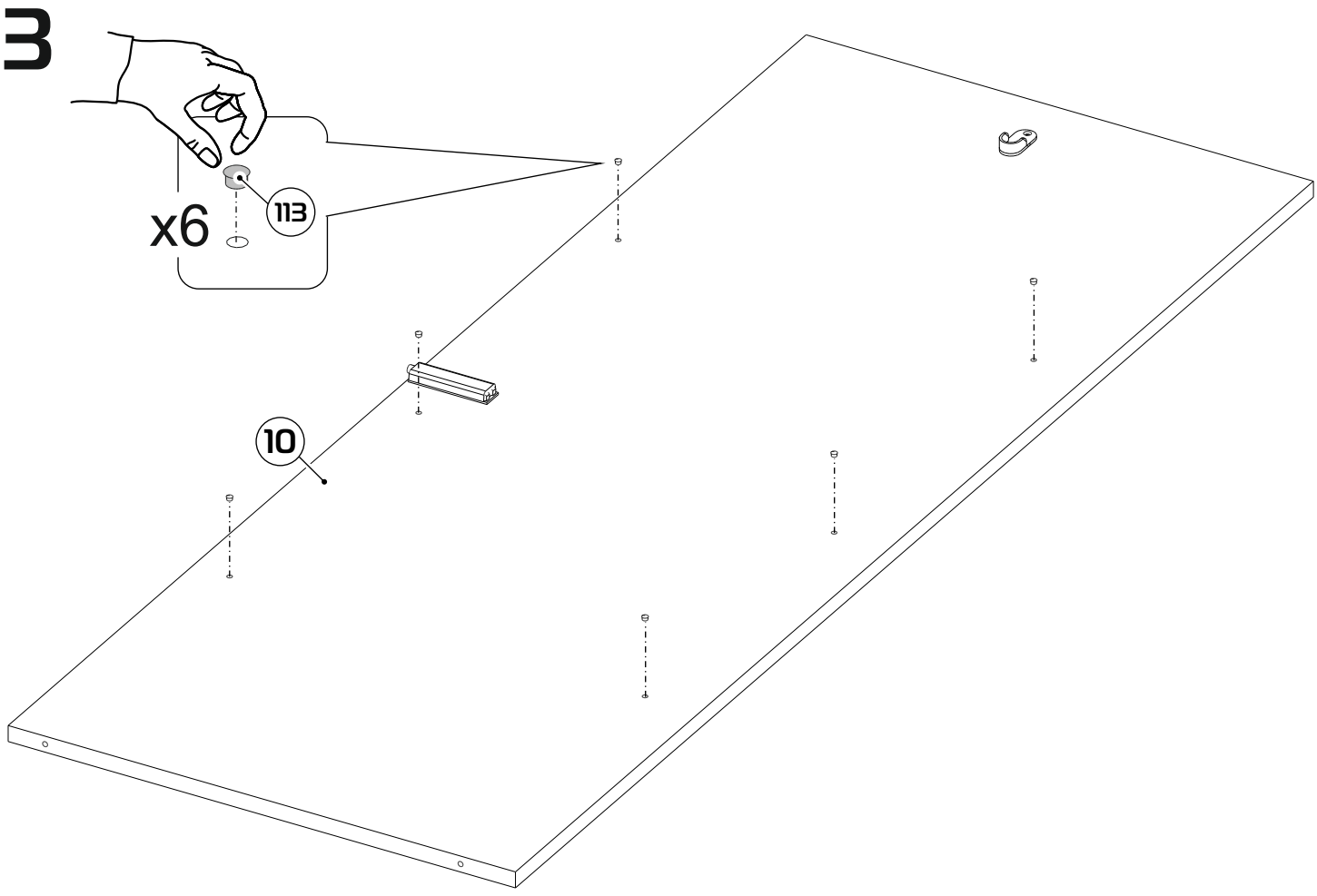

4

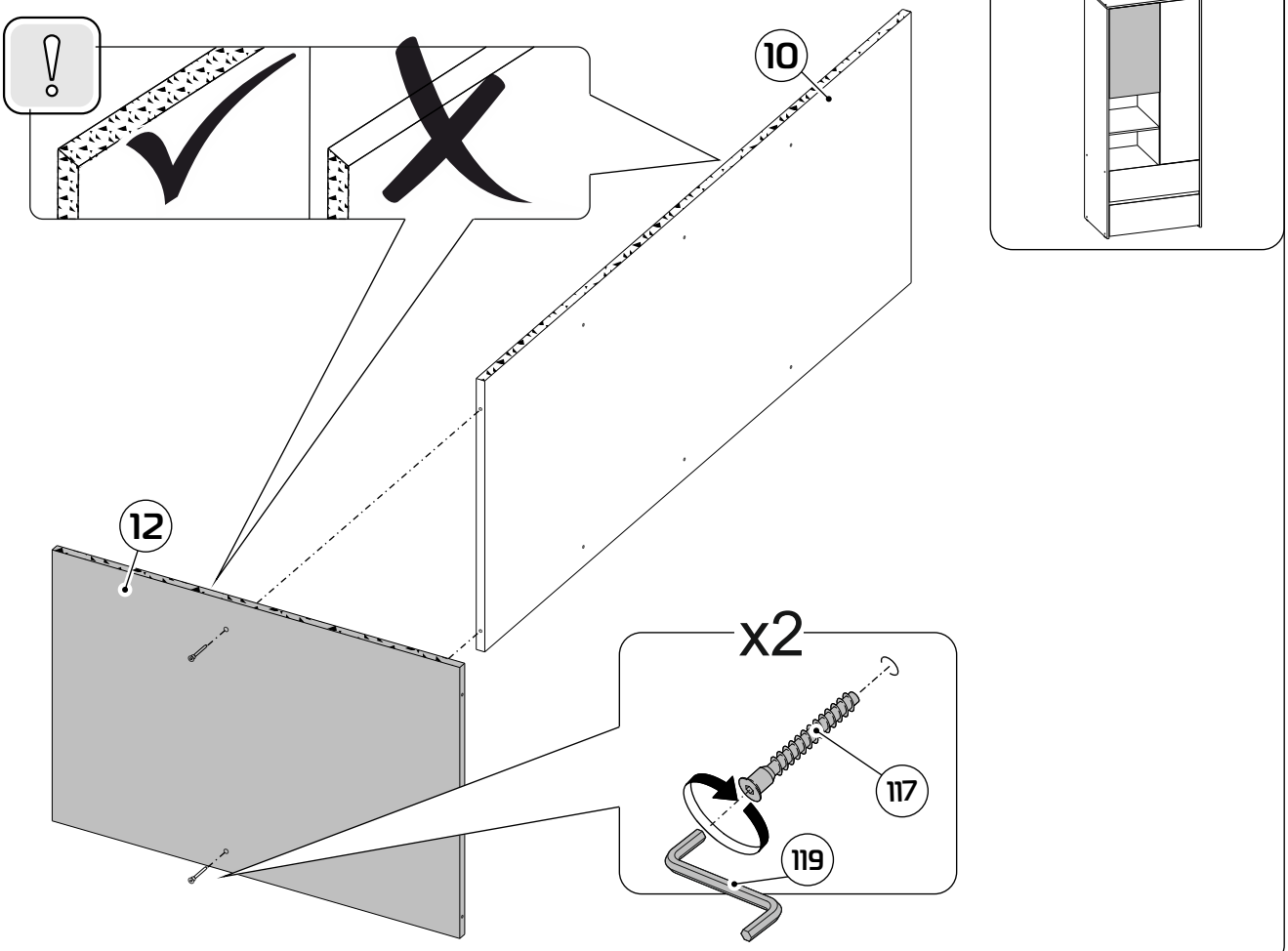

5

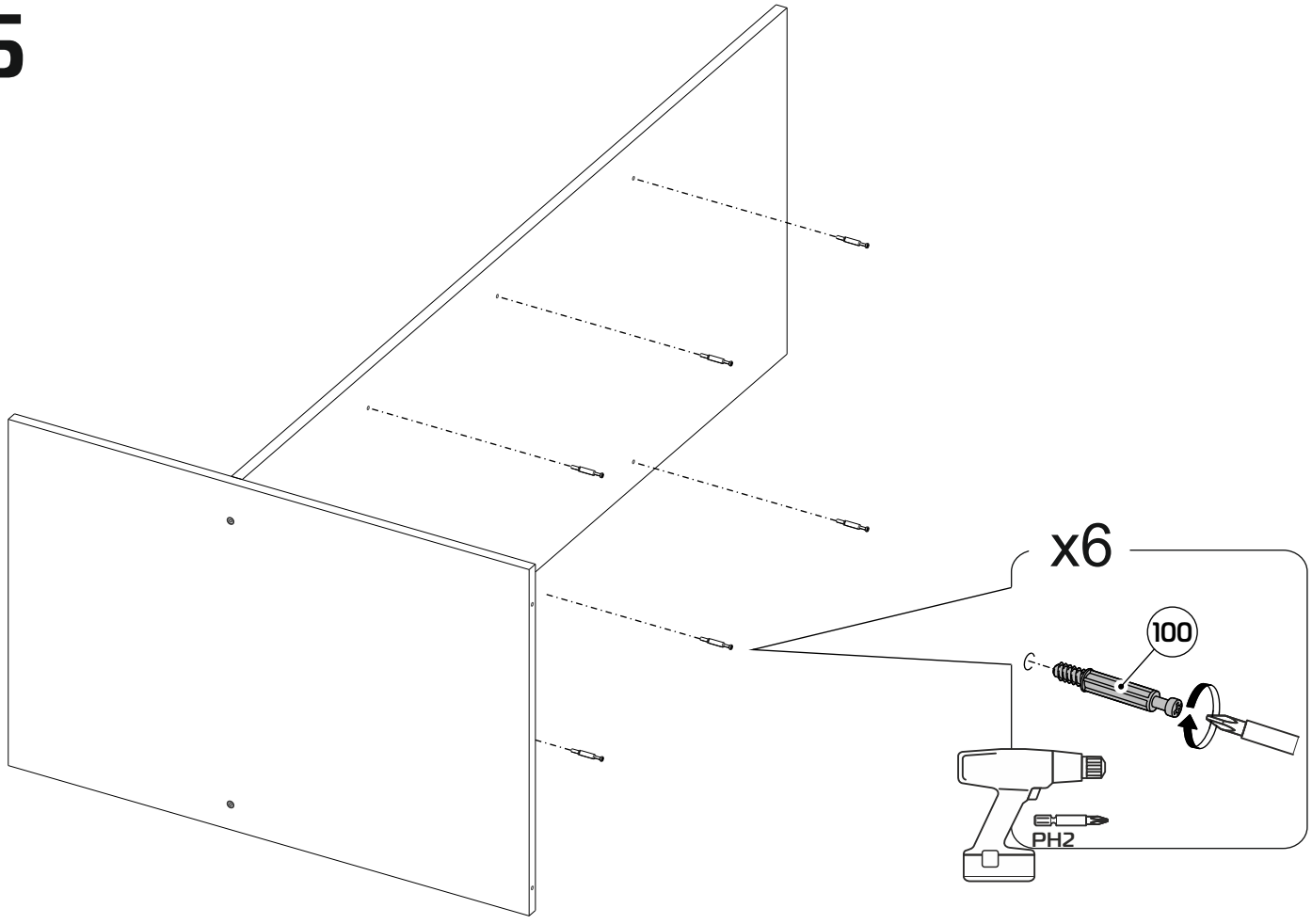

6

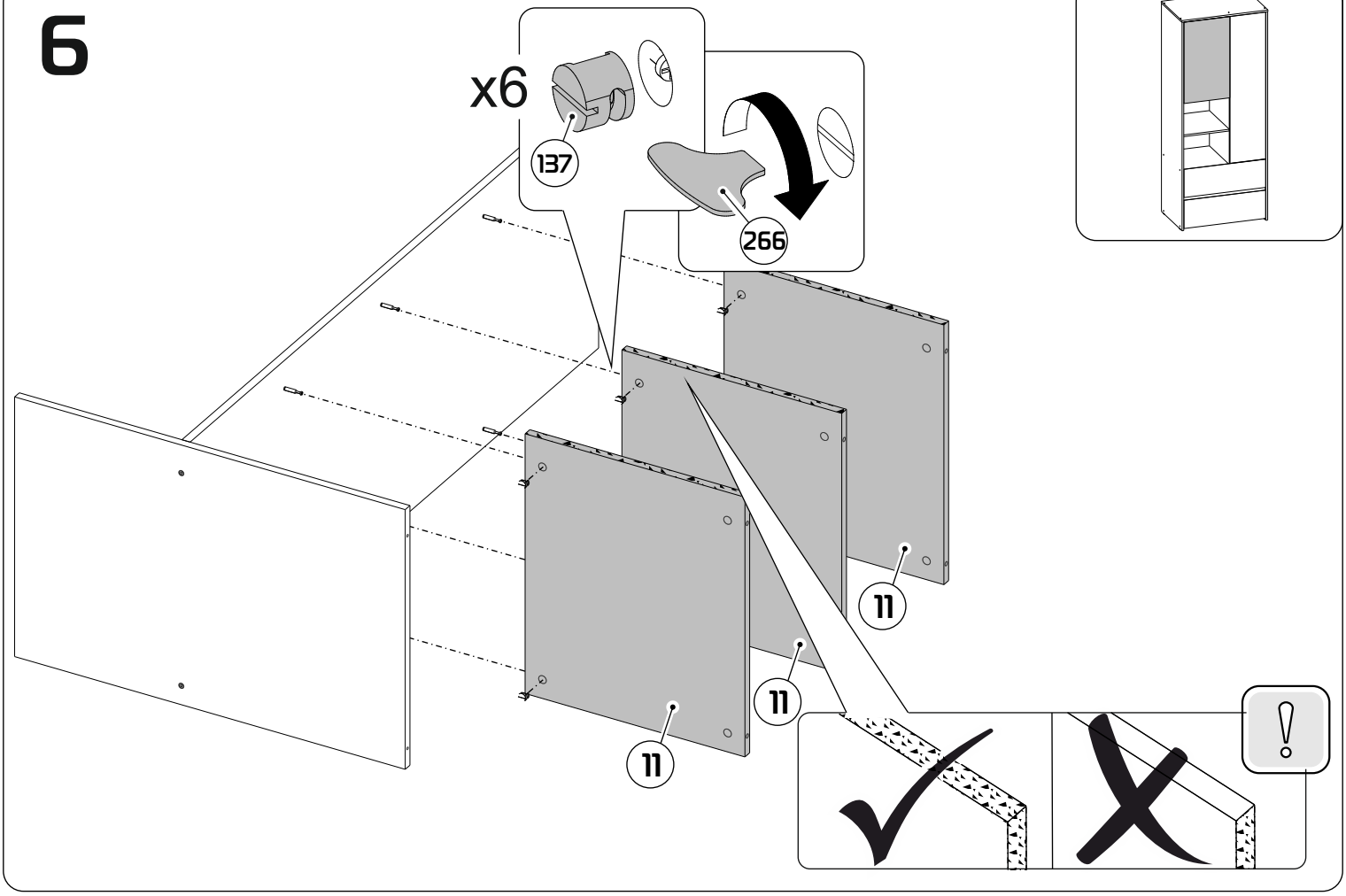

7 x1

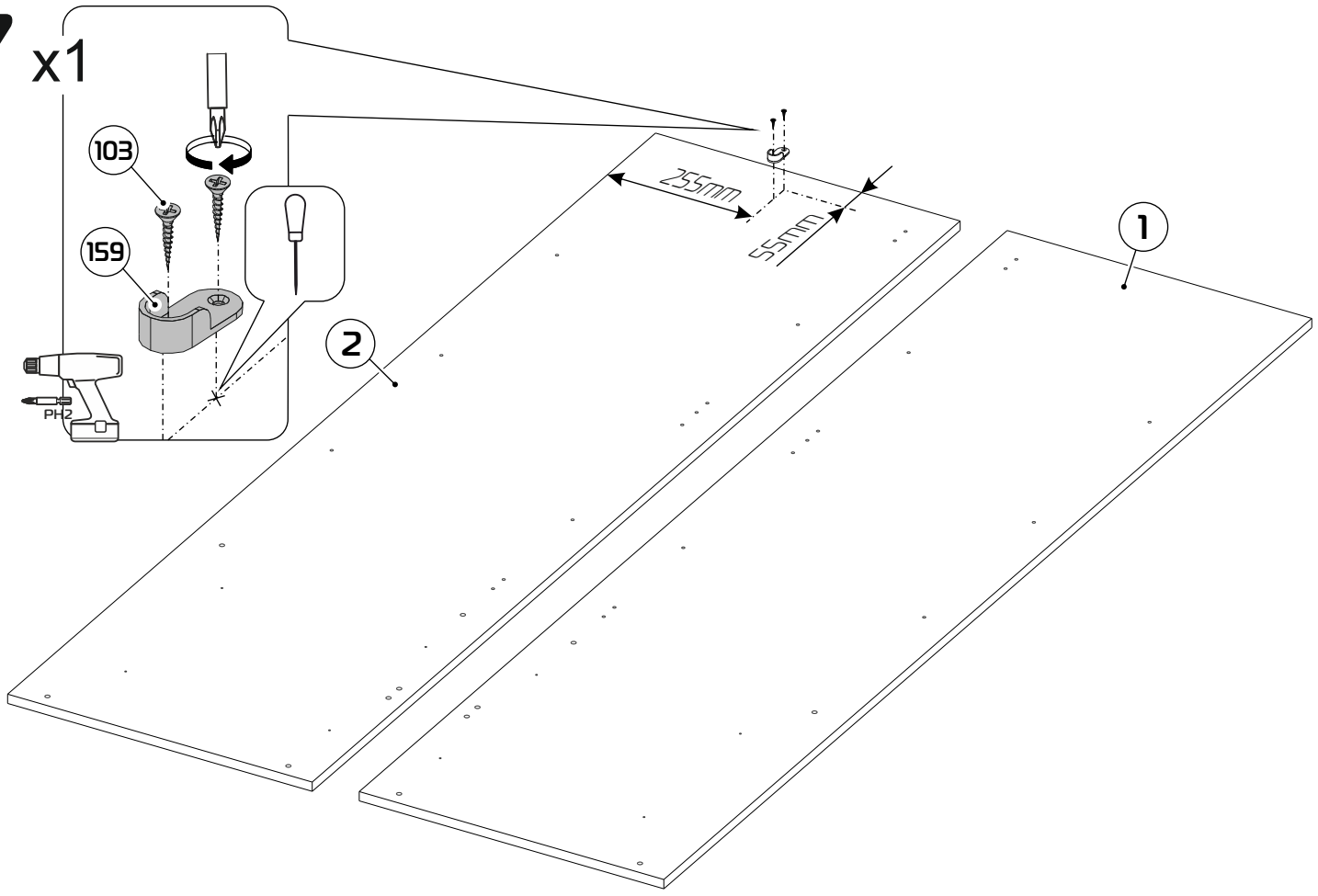

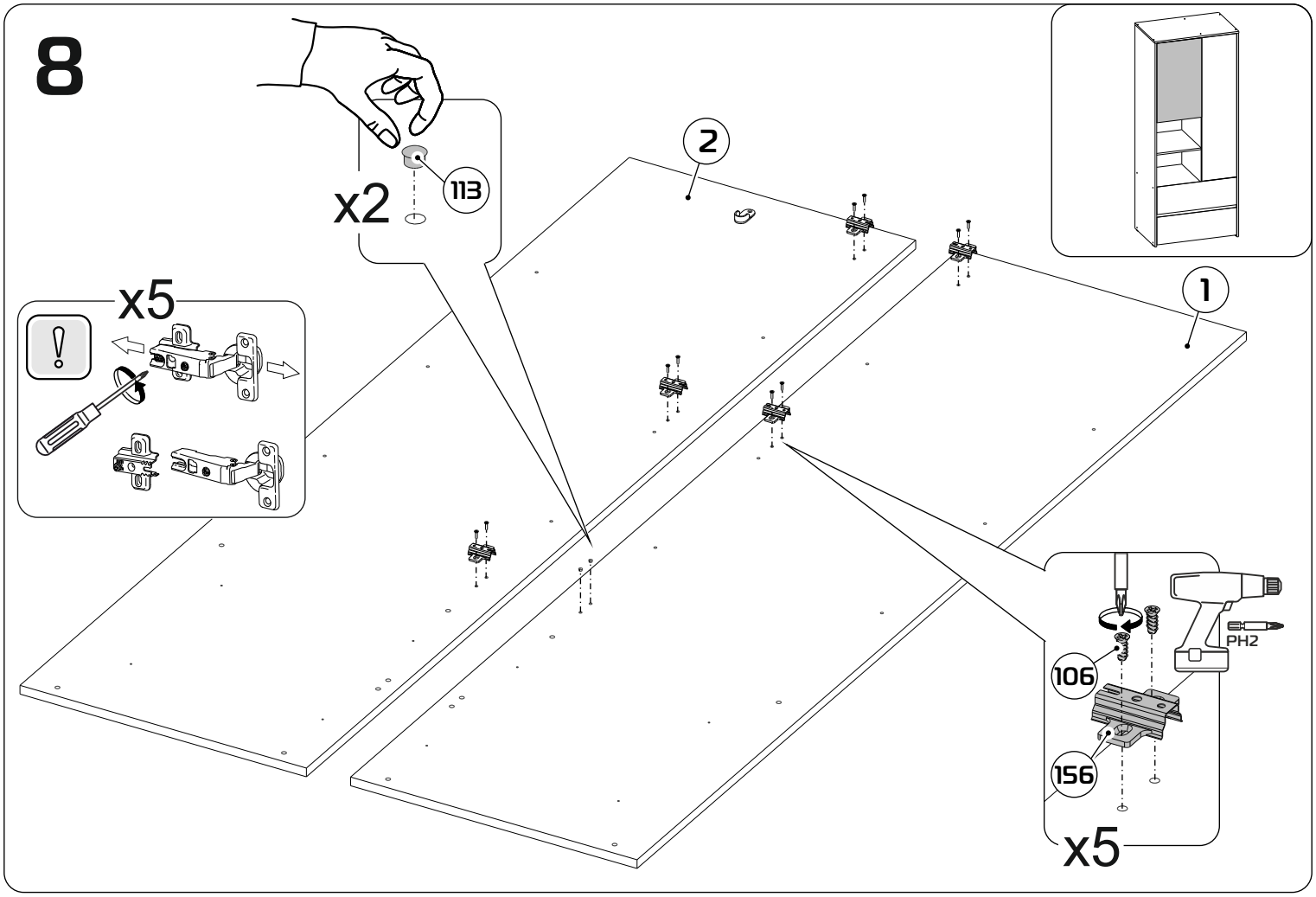
8
x2
113
2
1
x5
!
106
156
PH2
x5

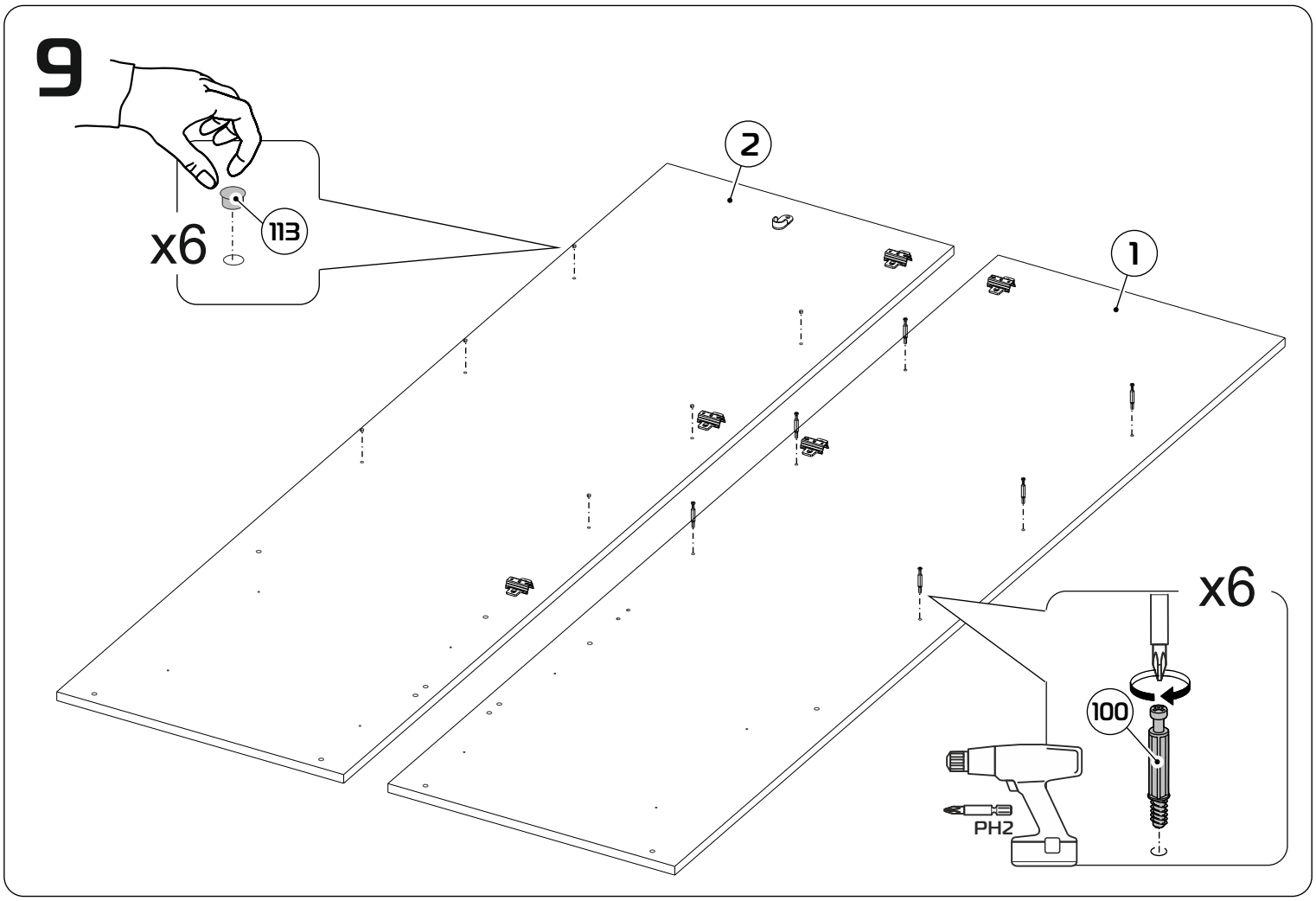
9
x6
113
2
1
x6
100
PH2

10

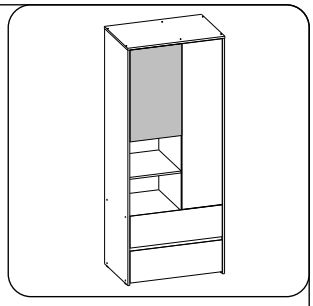

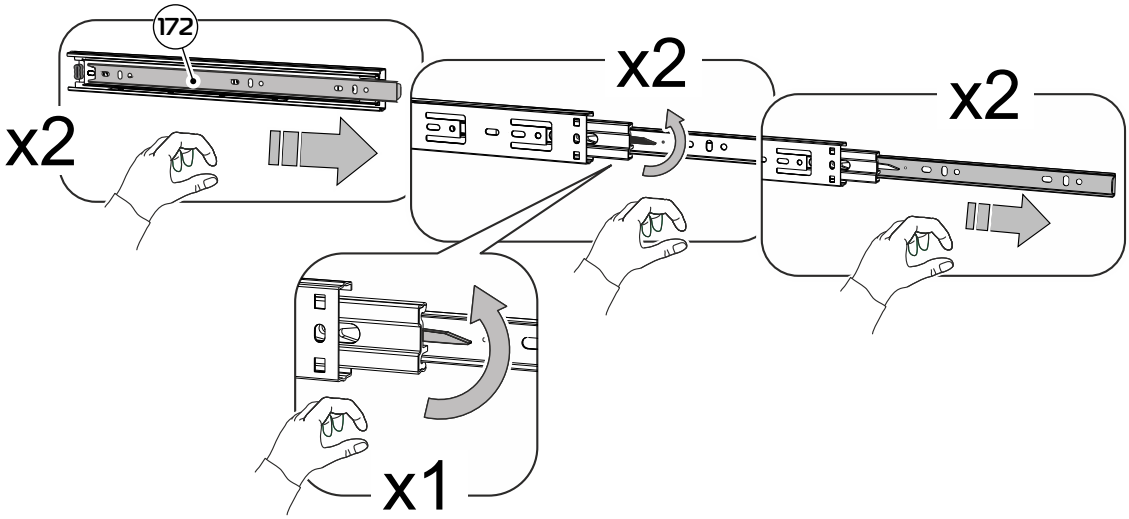

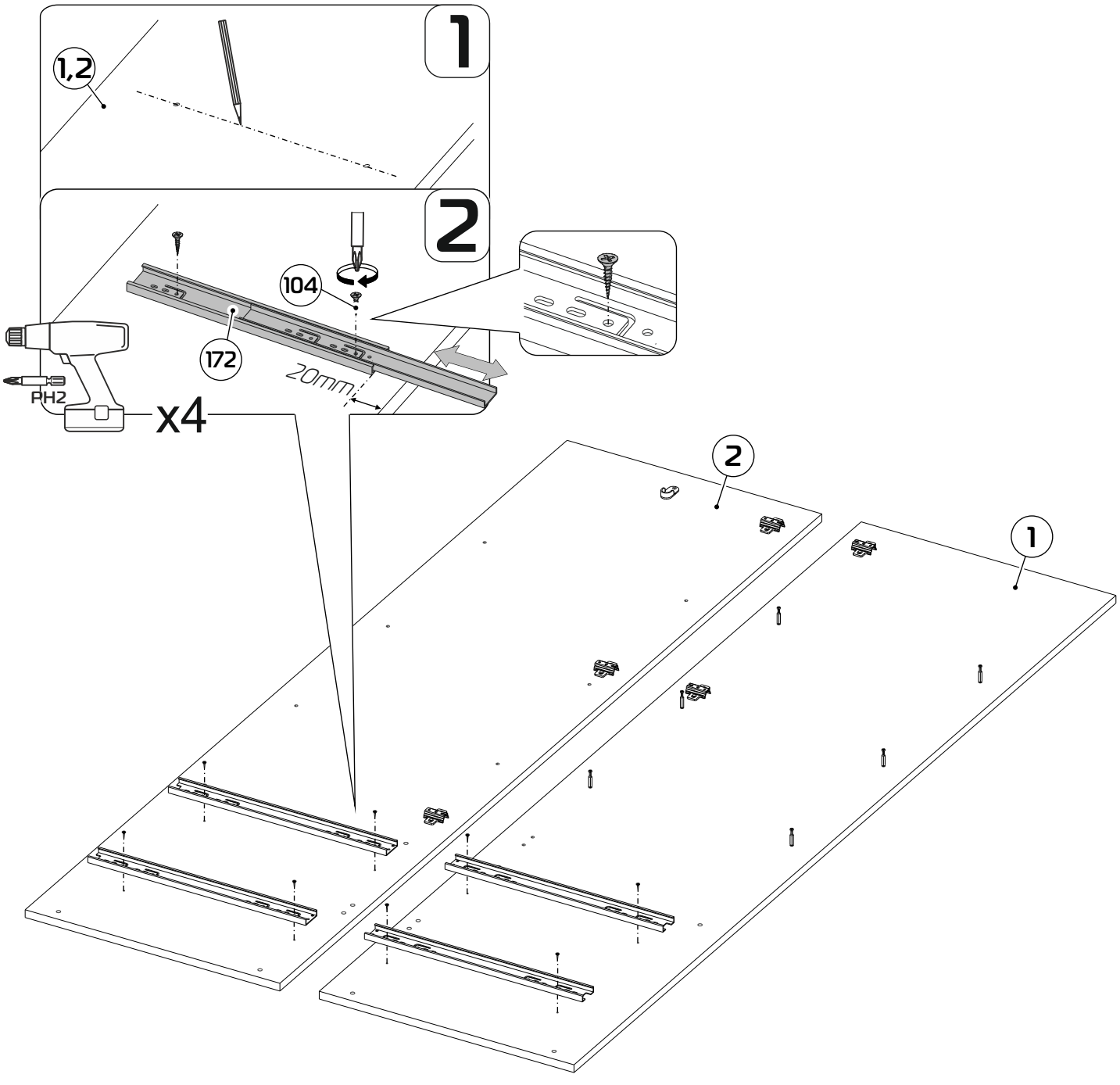

11

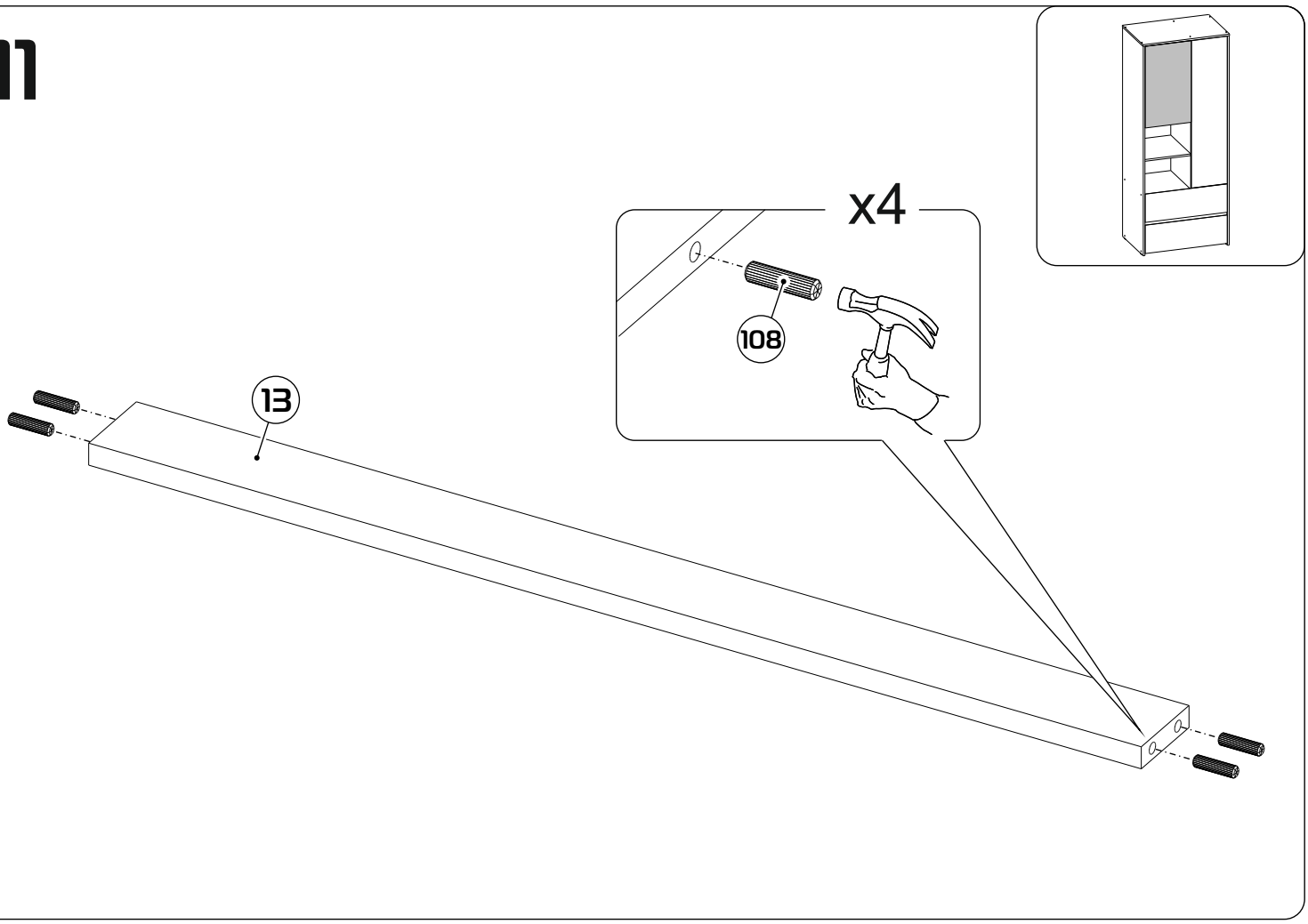

12

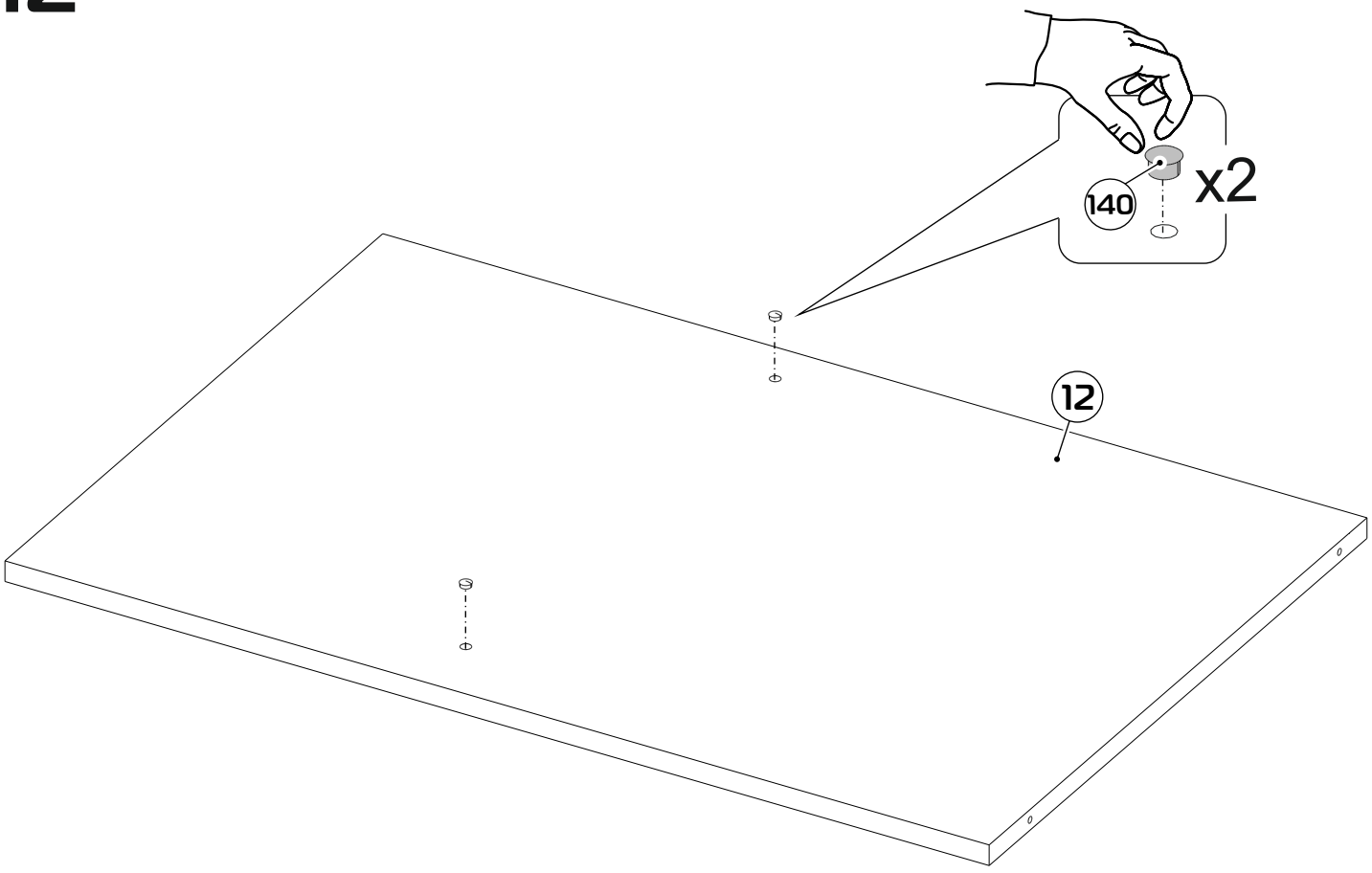

13

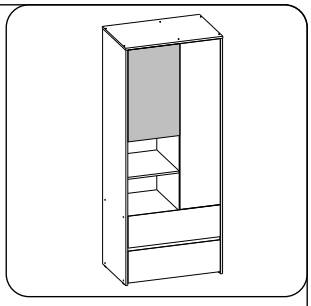

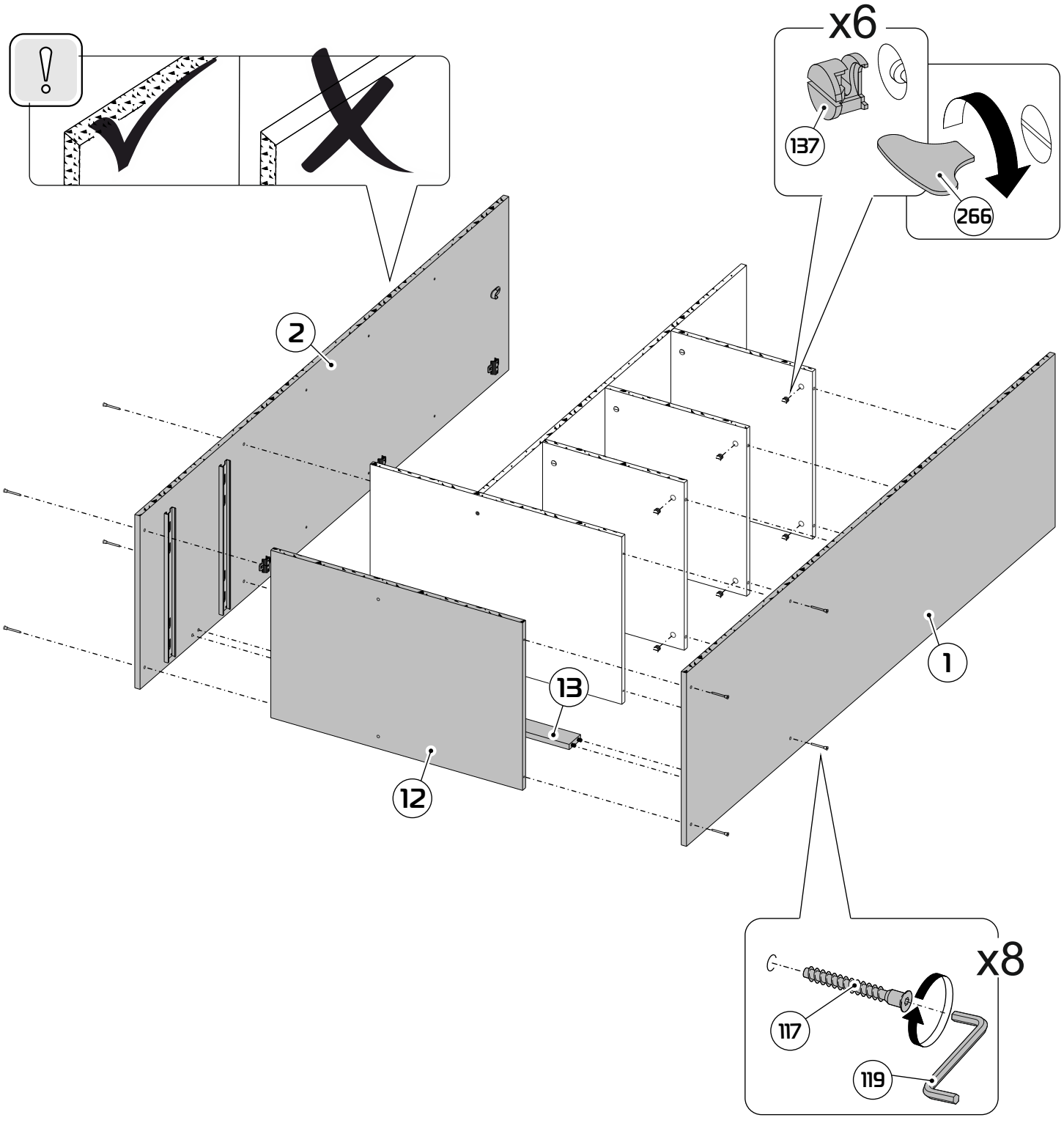

14

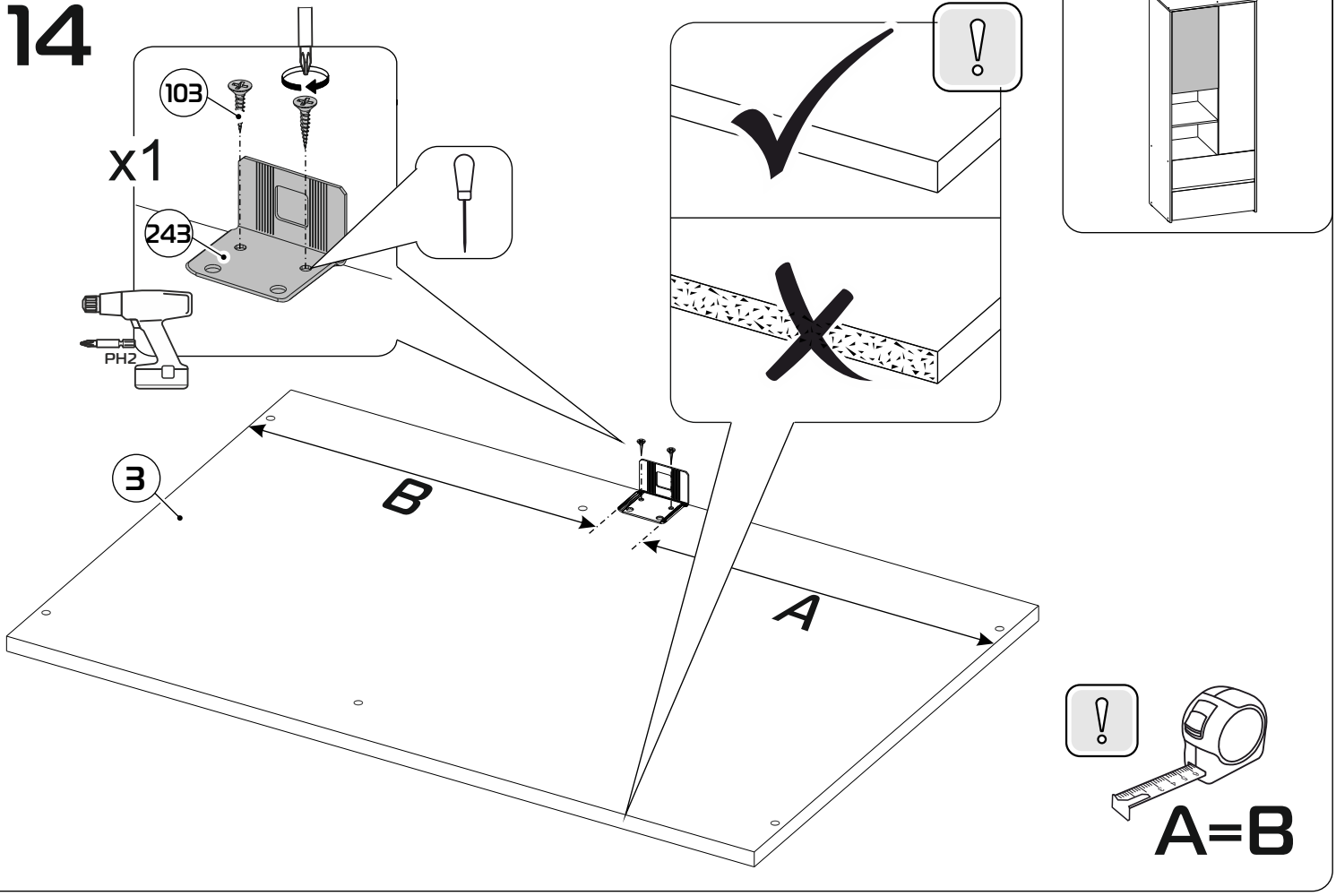

15

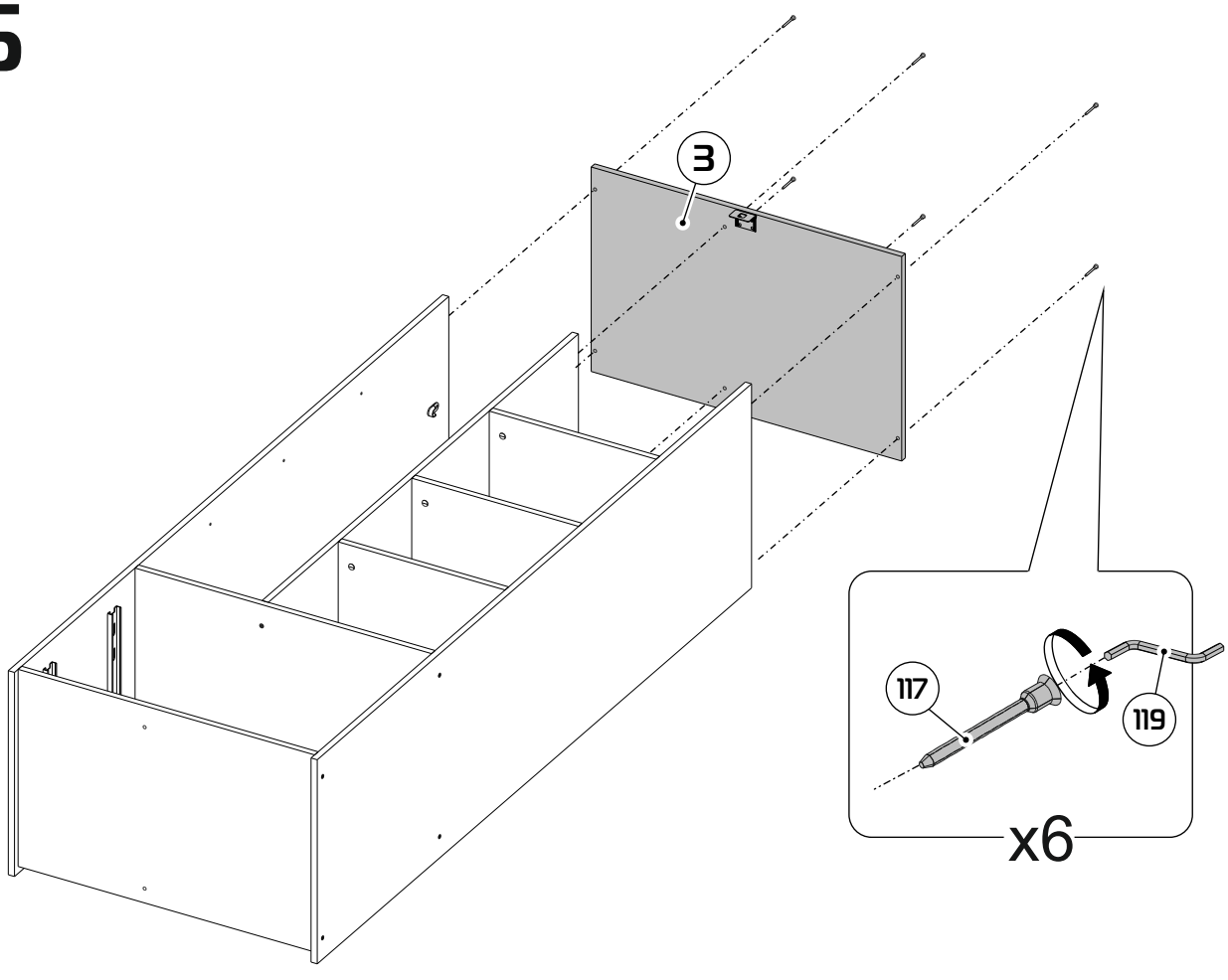

16

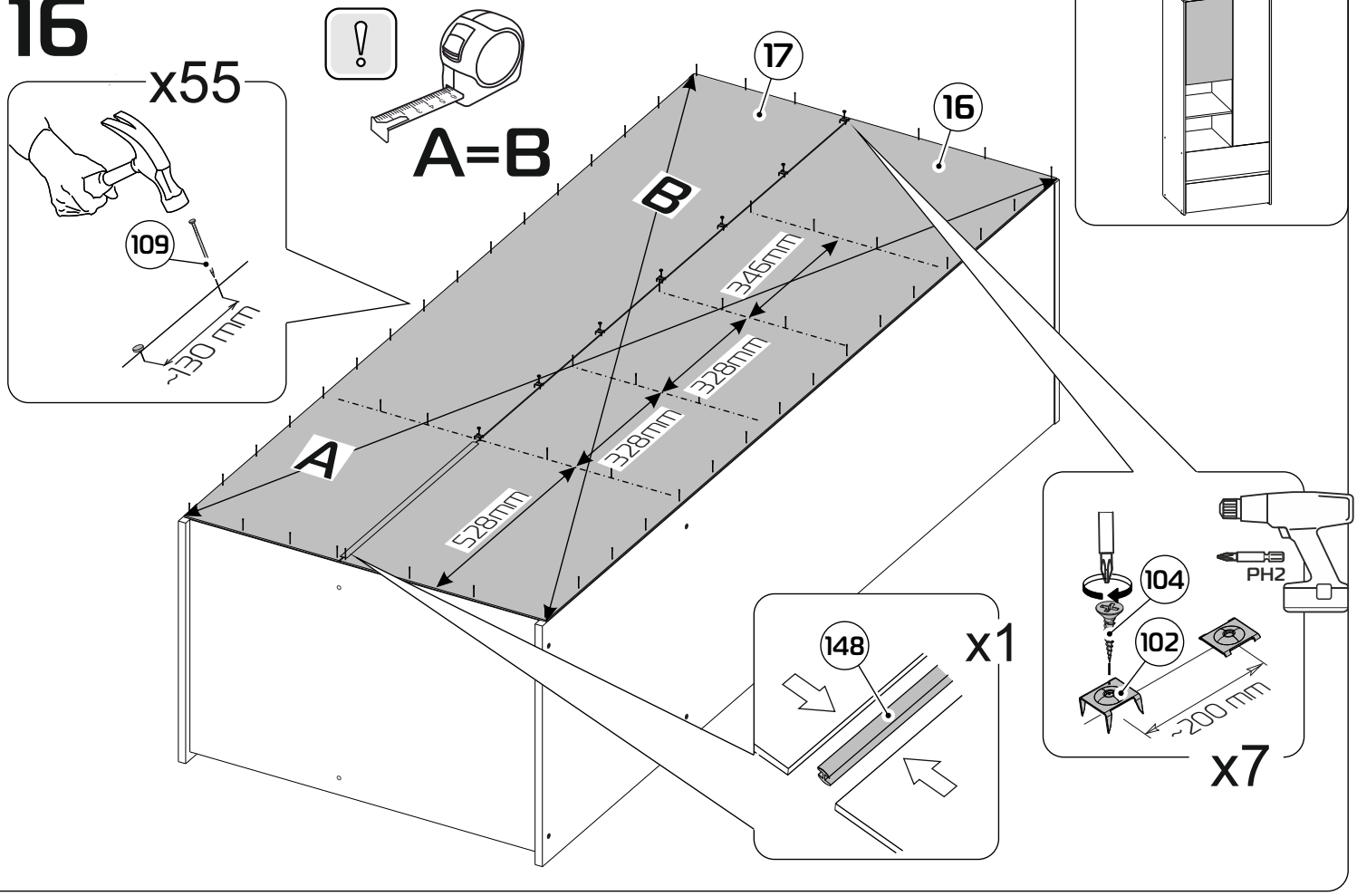
x55
109
~130 mm
A=B
17
16
B
A
346mm
328mm
328mm
528mm
148
x1
104
PH2
102
~200 mm
x7

17

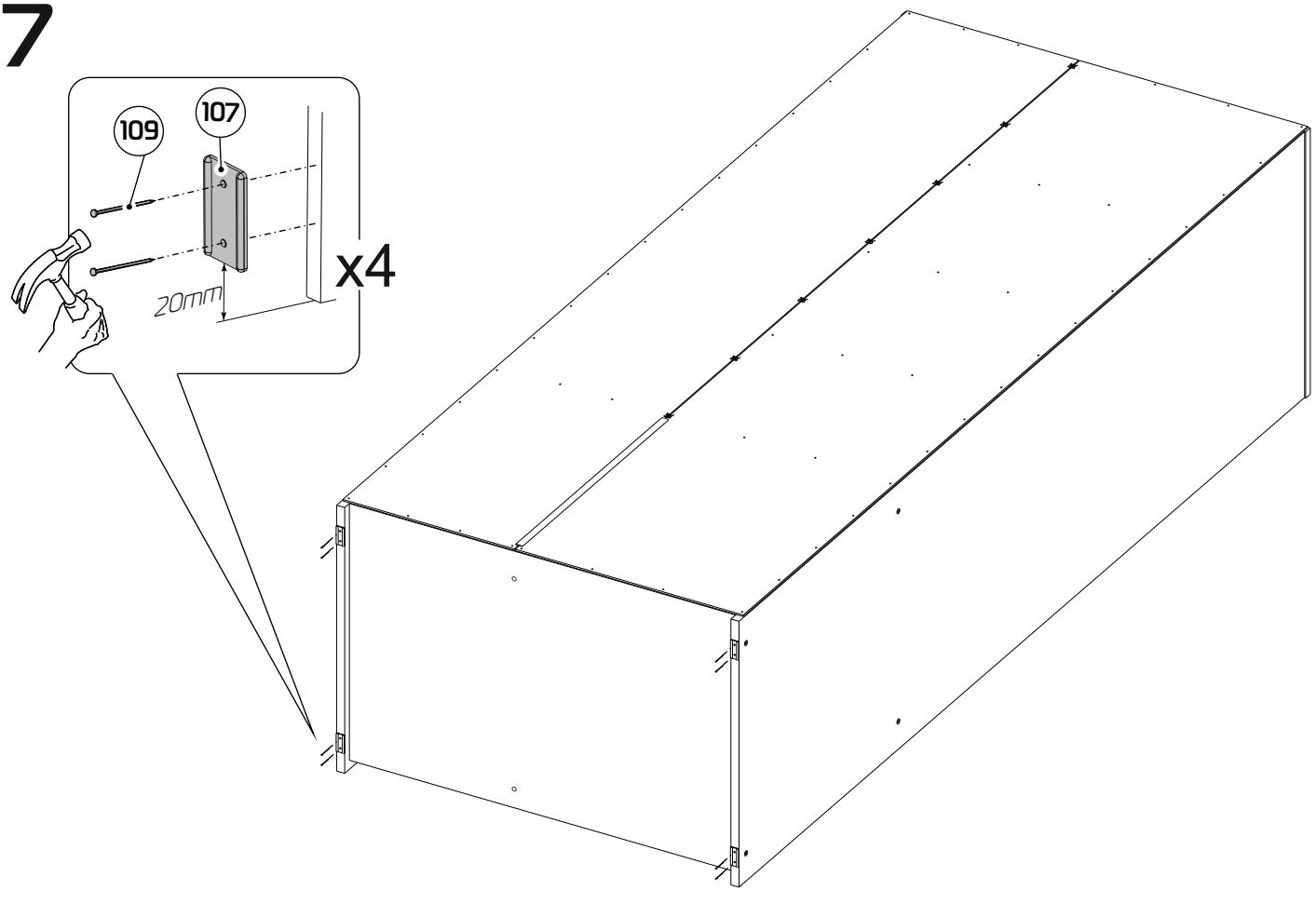
109
107
x4
20mm

18

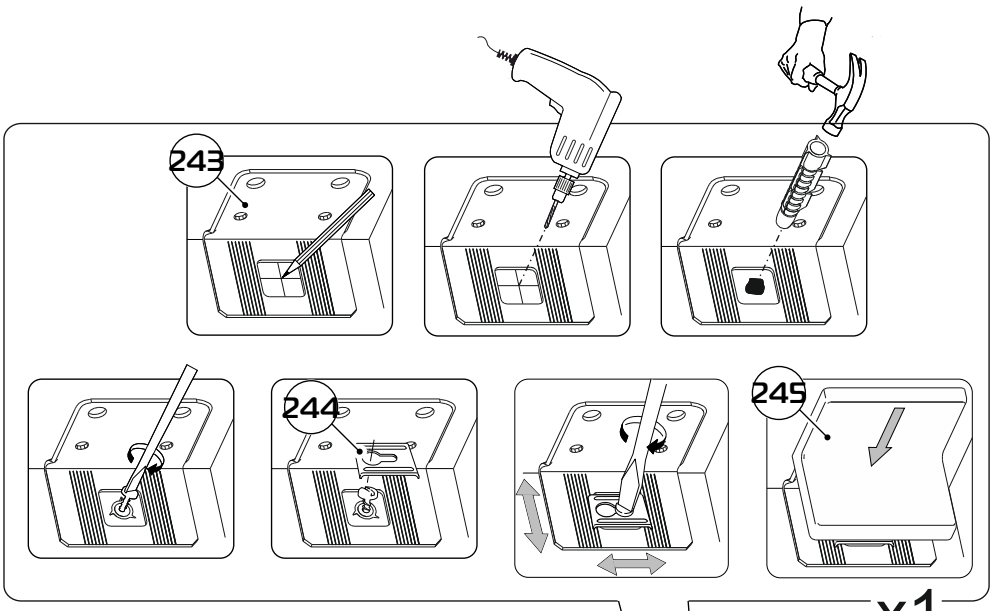

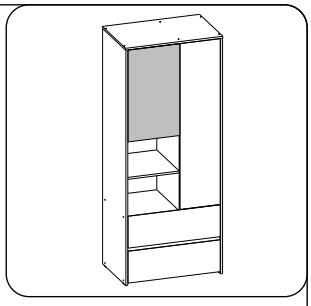

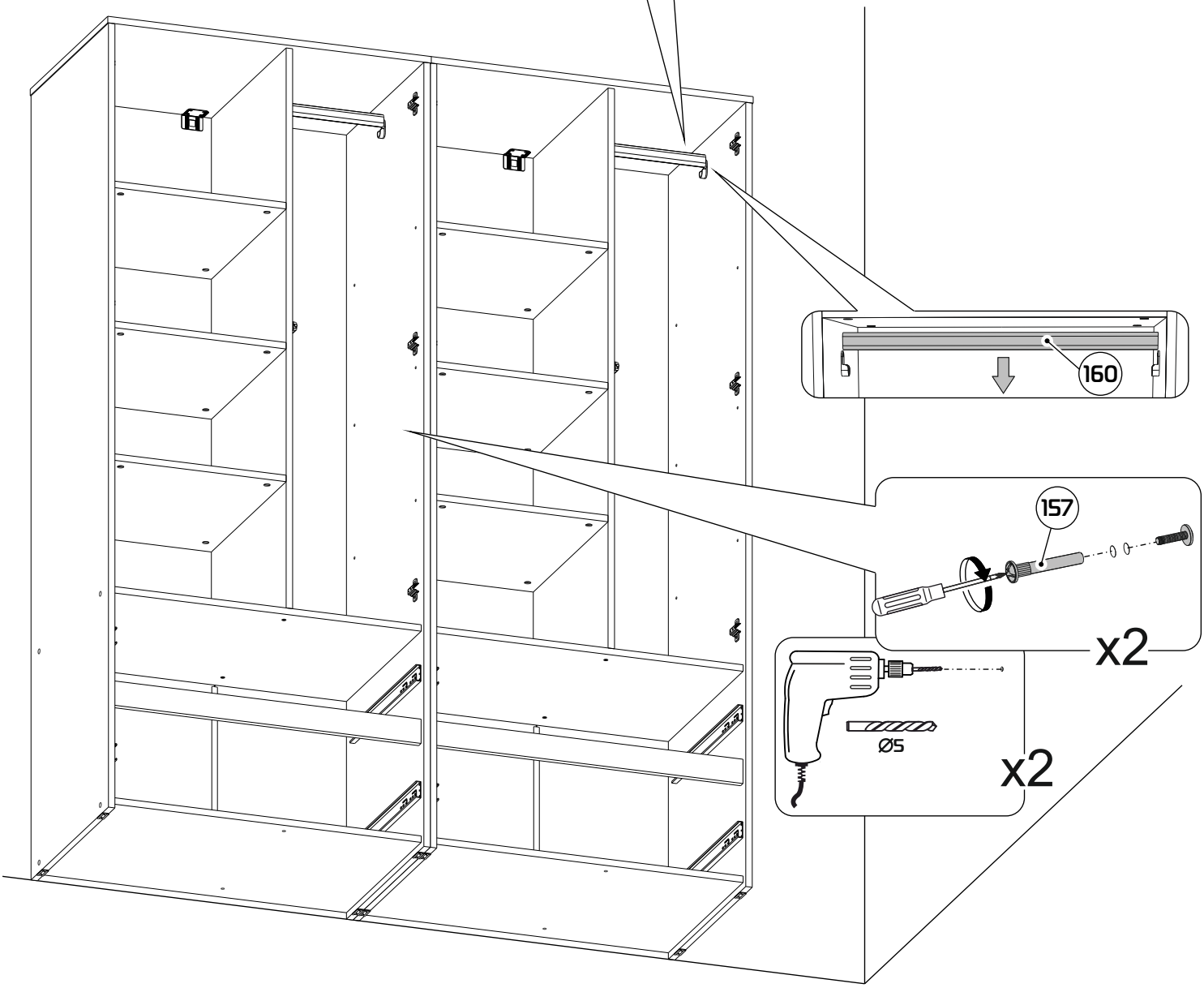

19

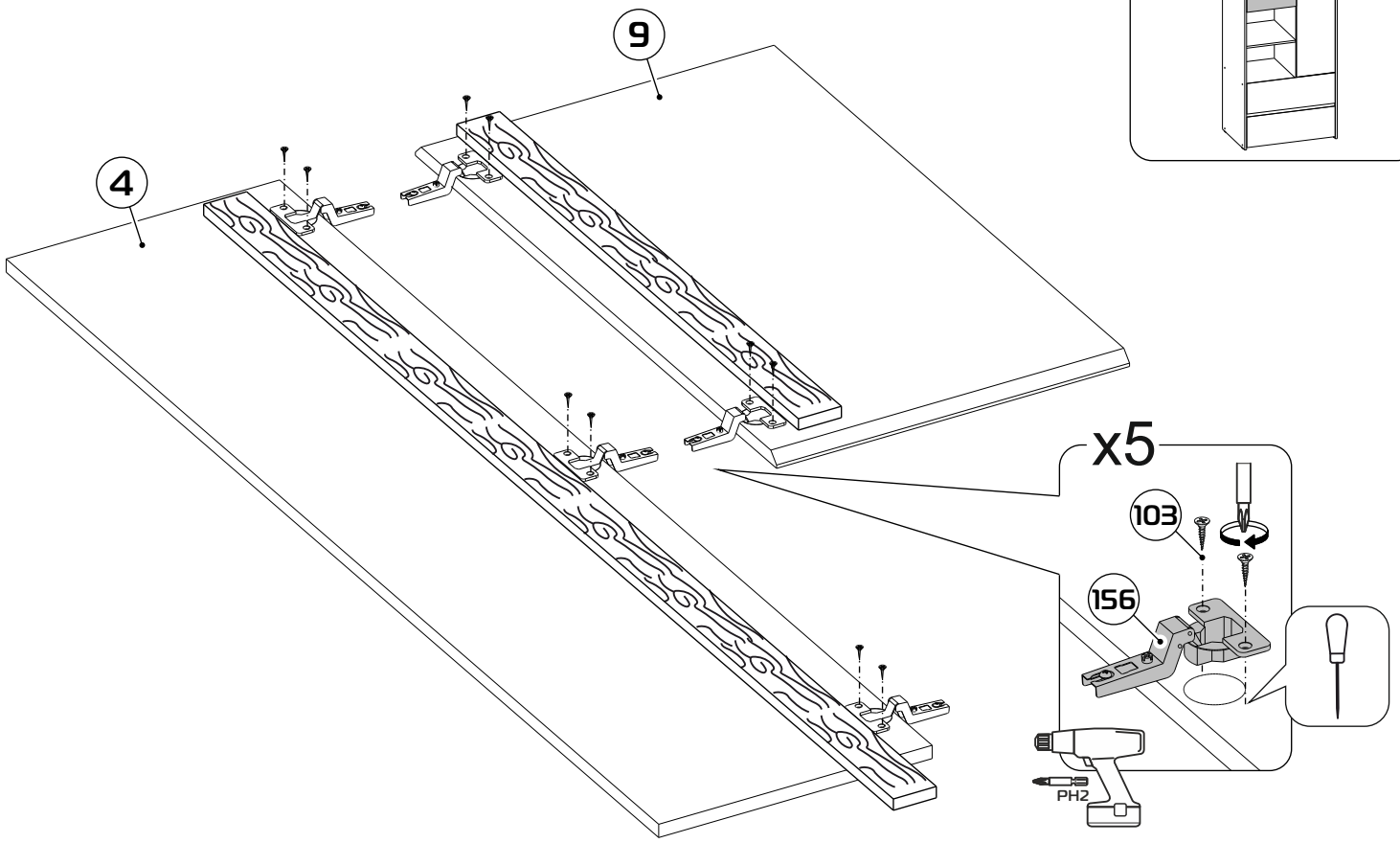
9
4
x5
103
156
PH2

20

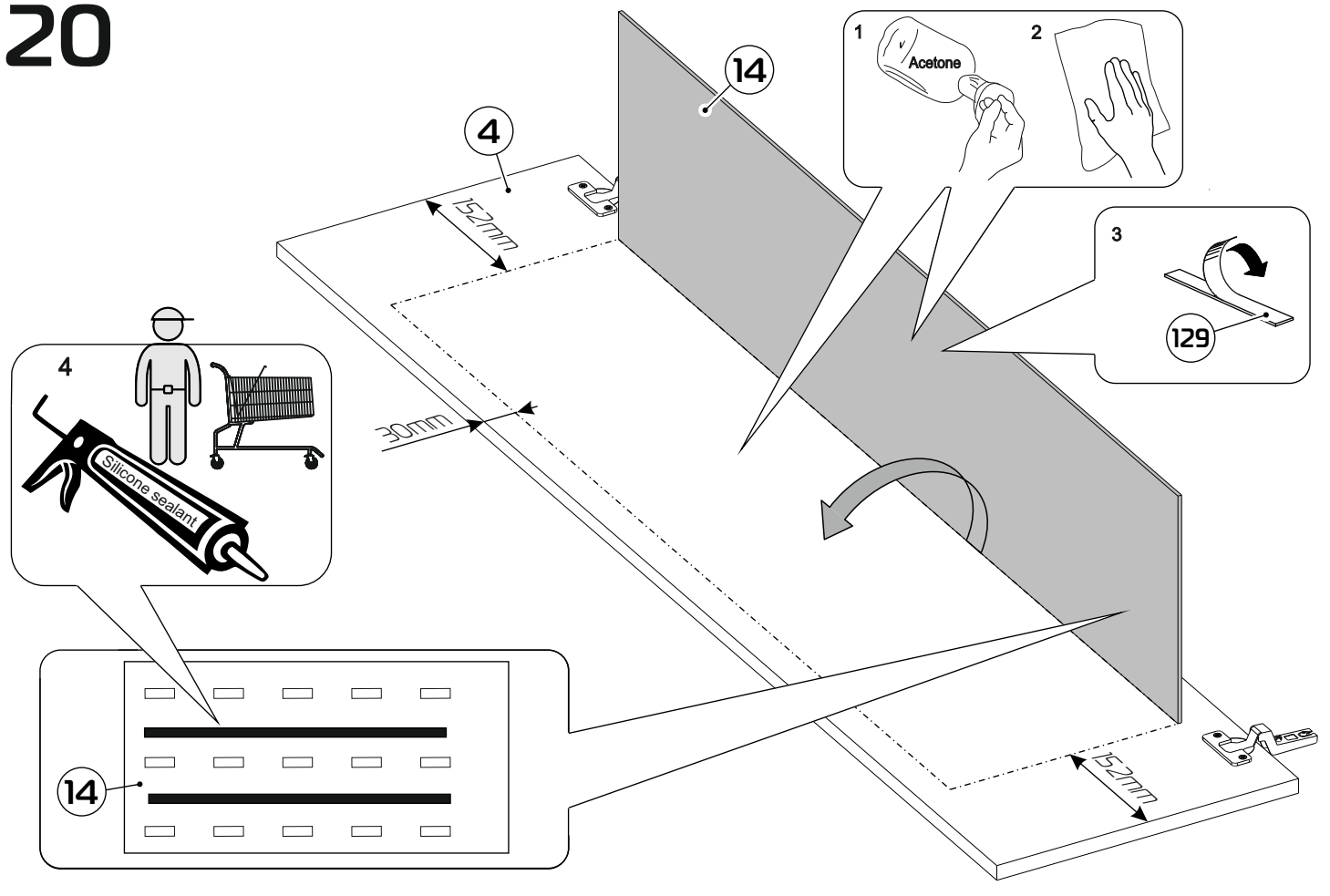
14
4
1
Acetone
2
3
129
152mm
50mm
4
Silicone sealant
14
152mm

21

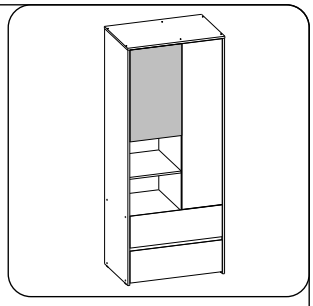

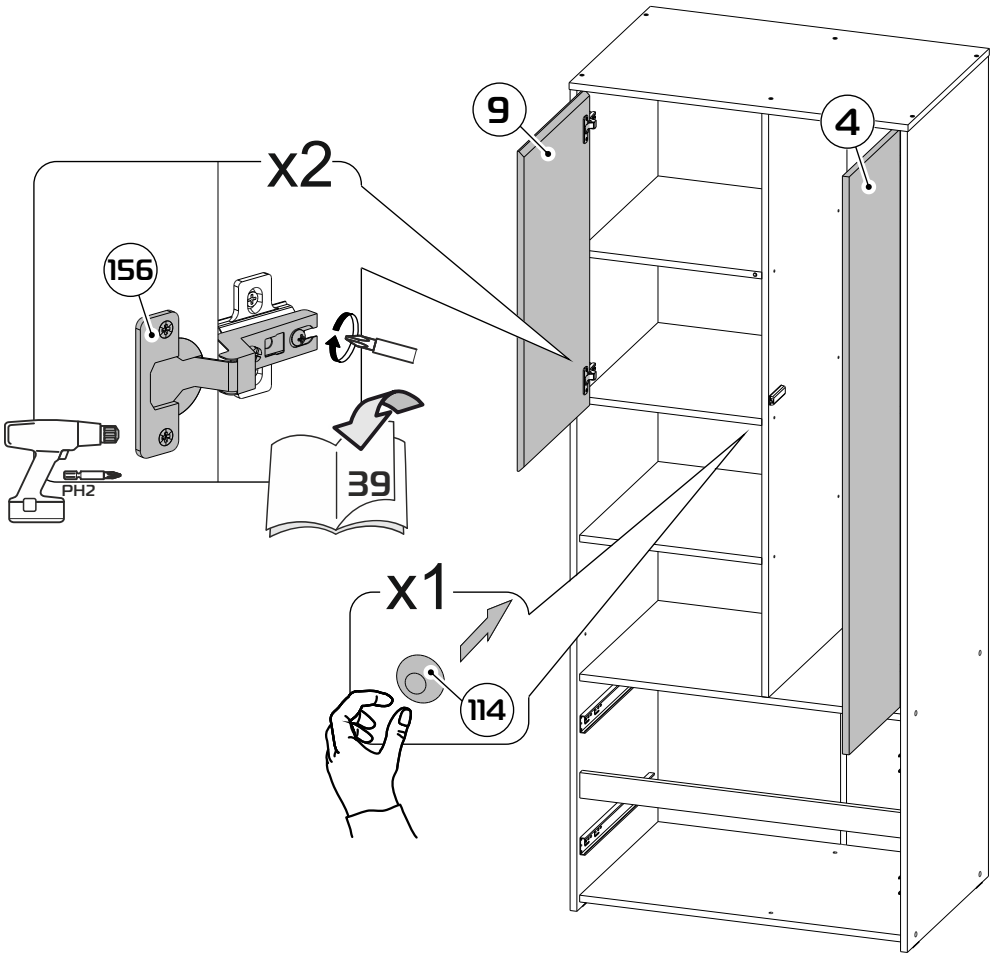

22

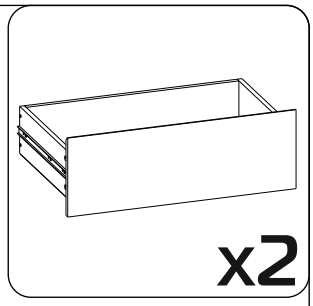

23

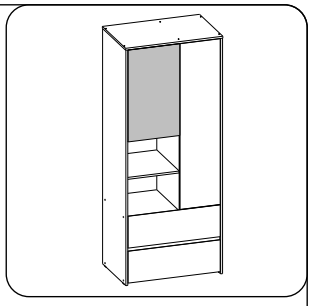

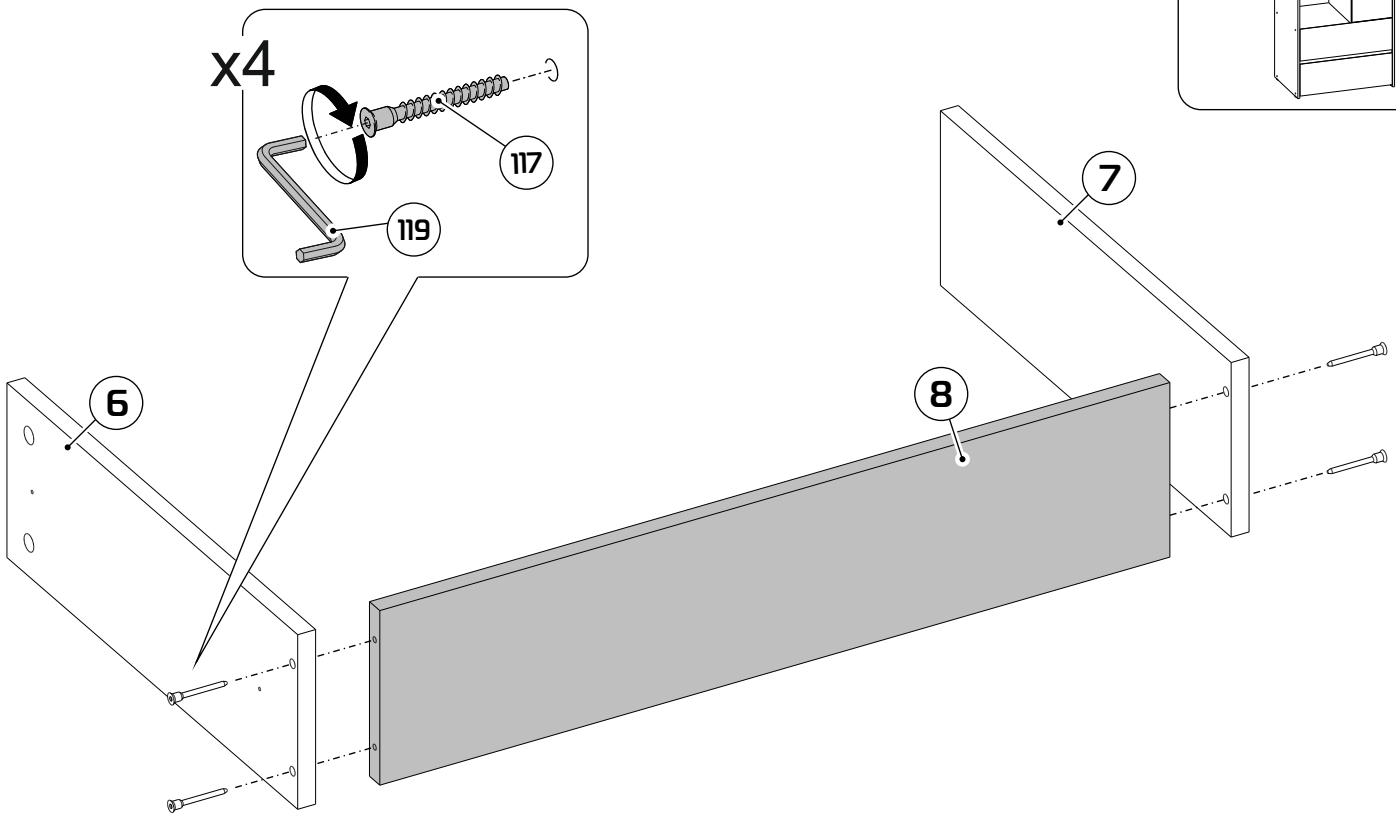

24

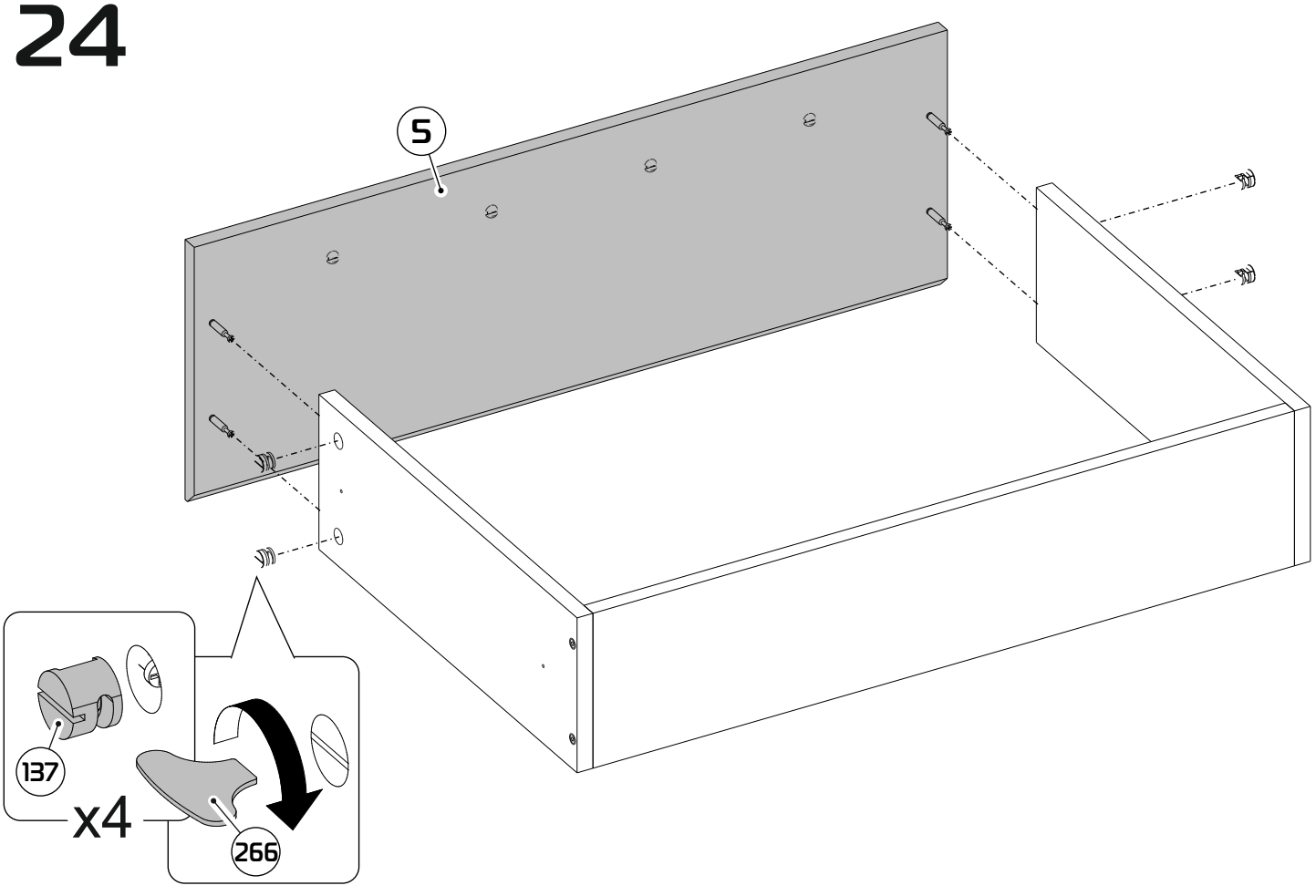

25

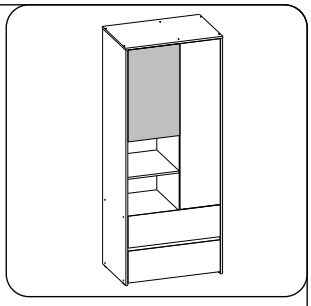

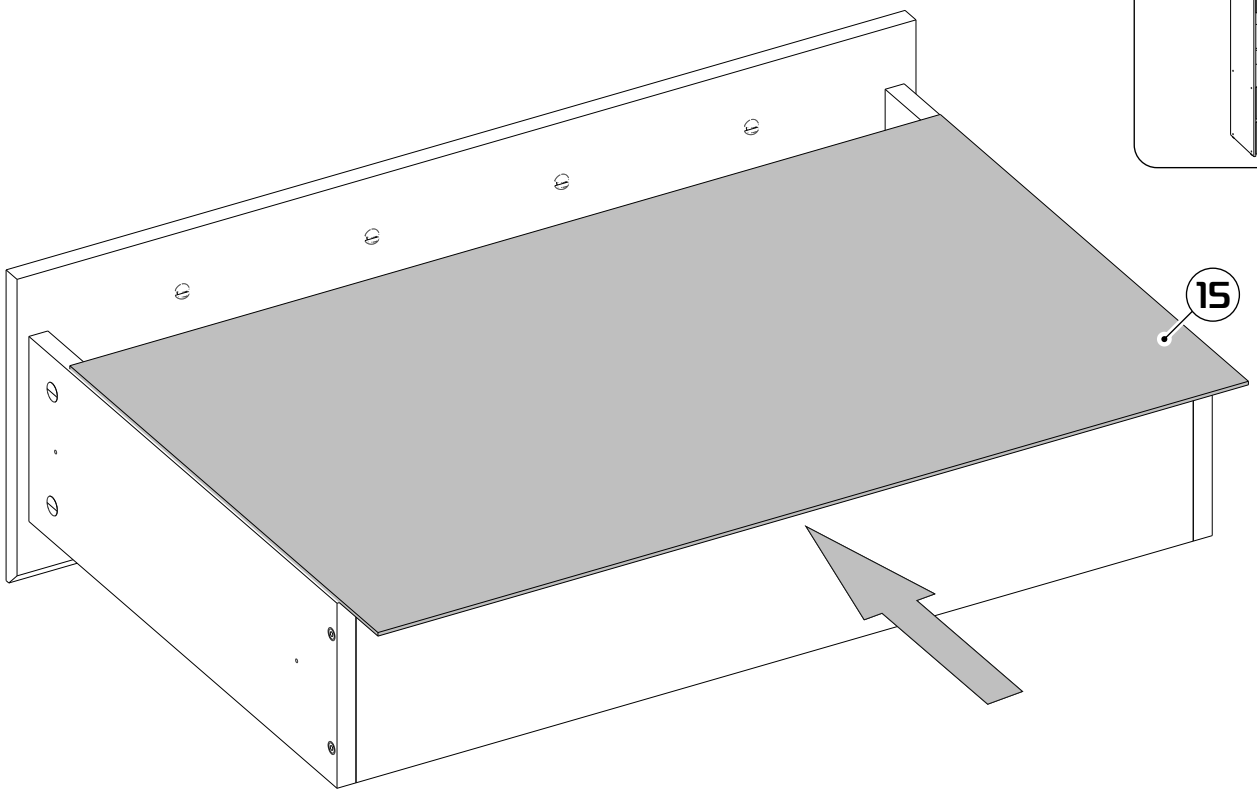

26

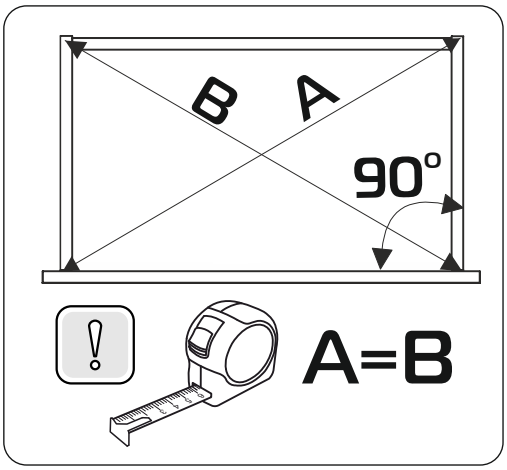

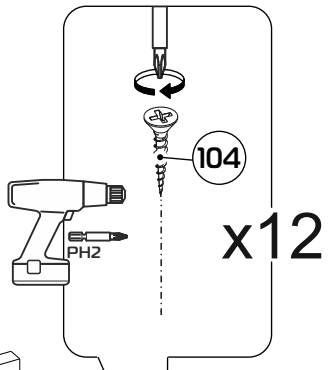

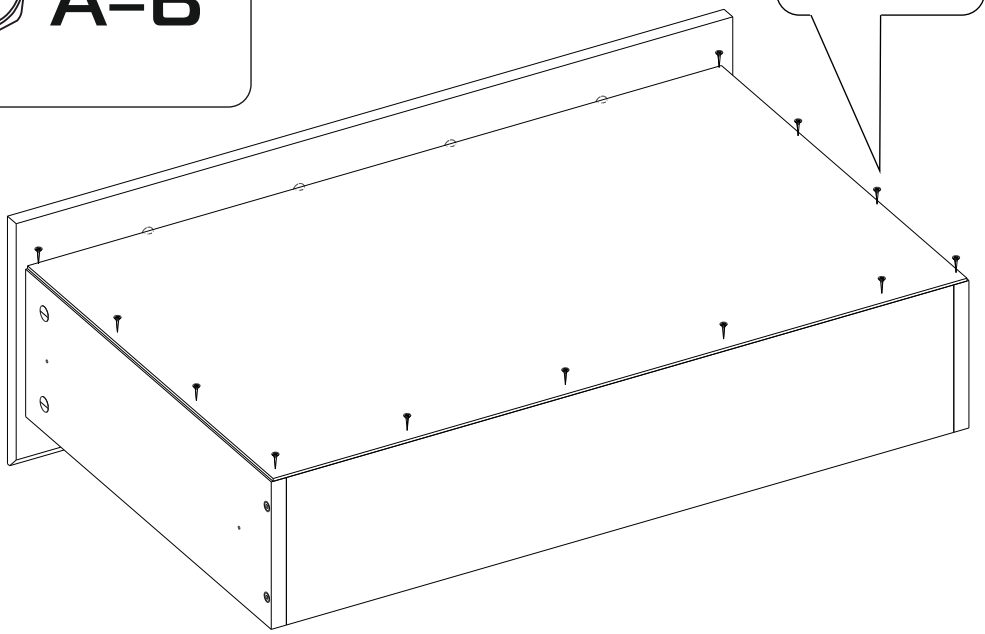

27

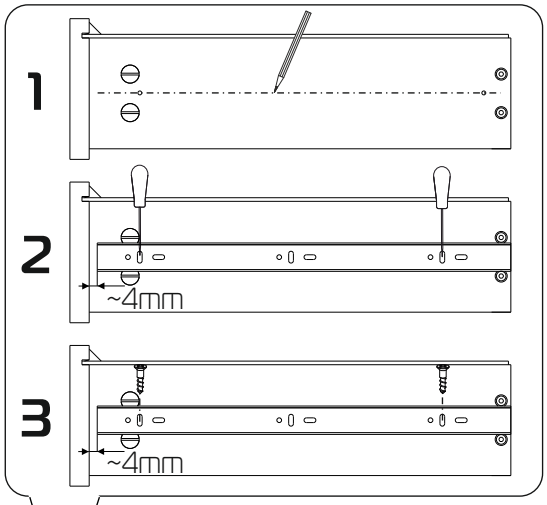

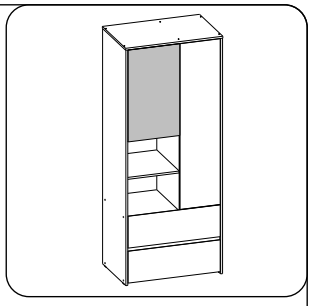

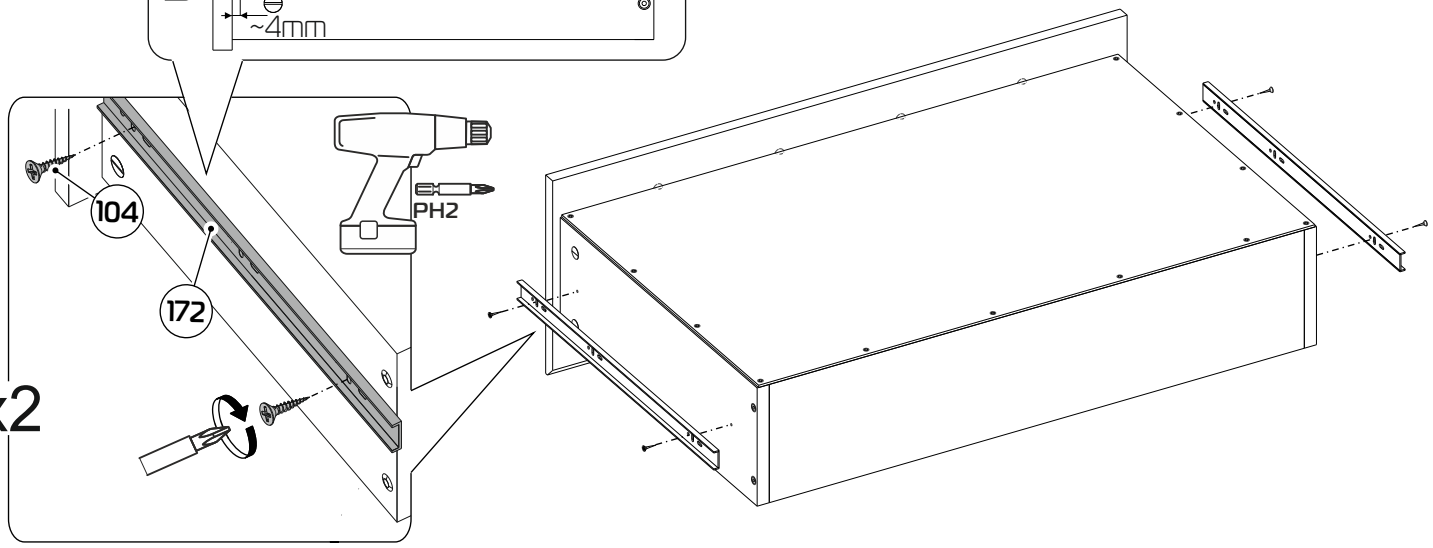

28

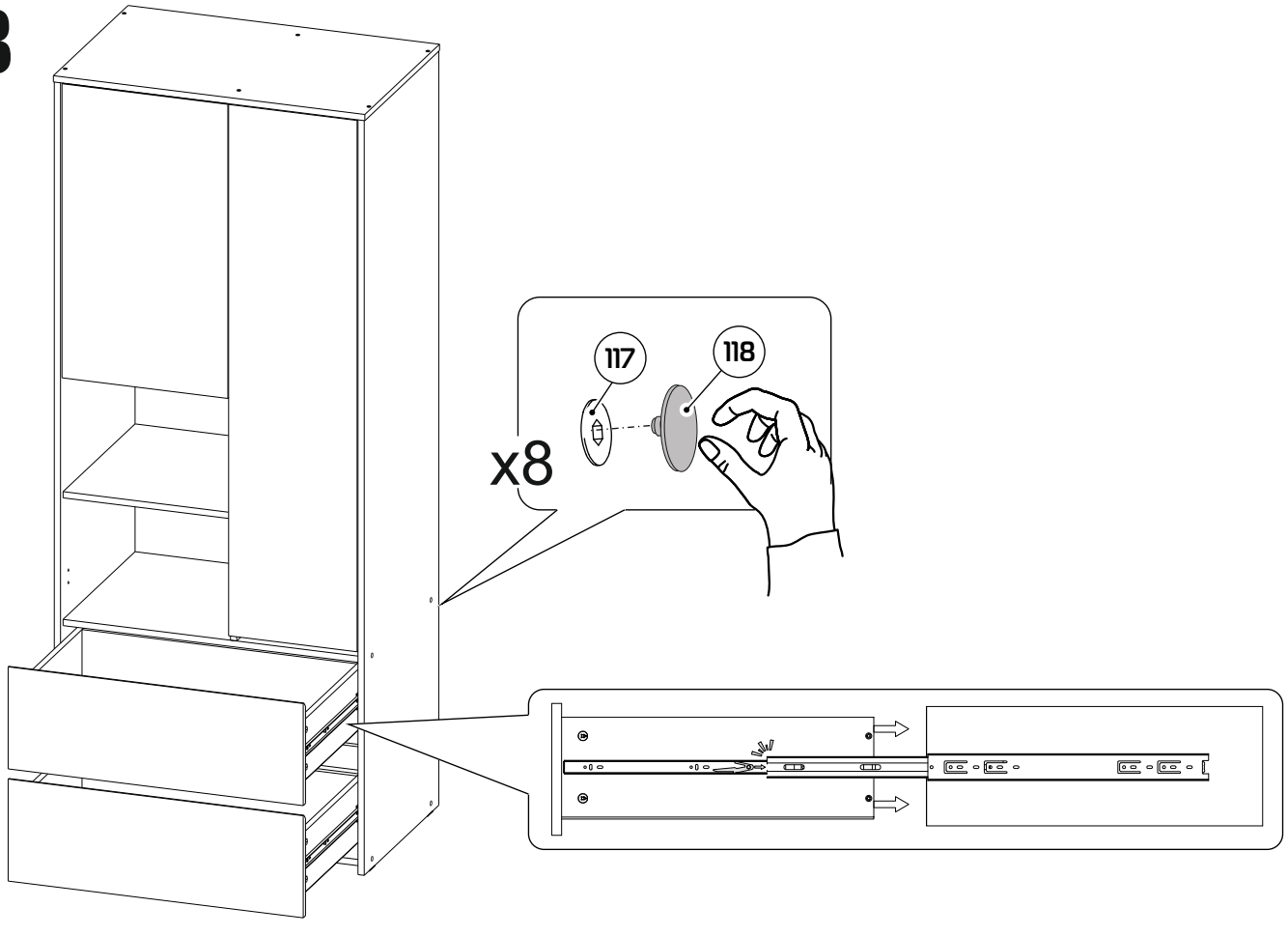

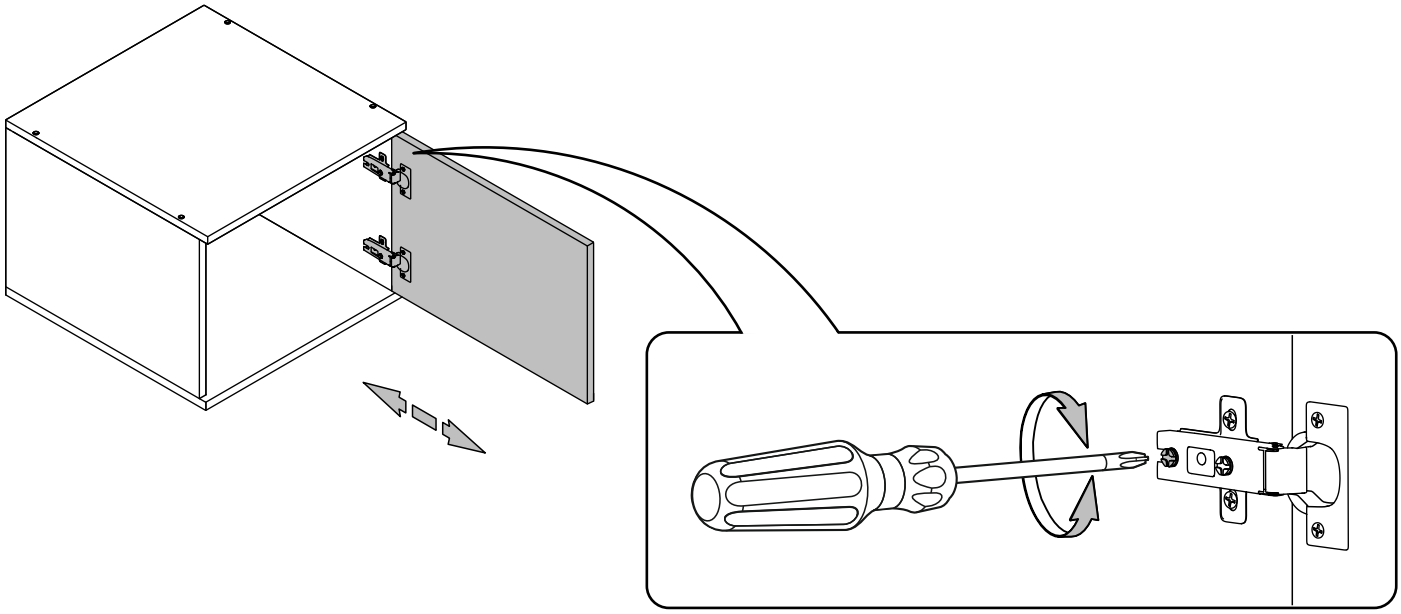

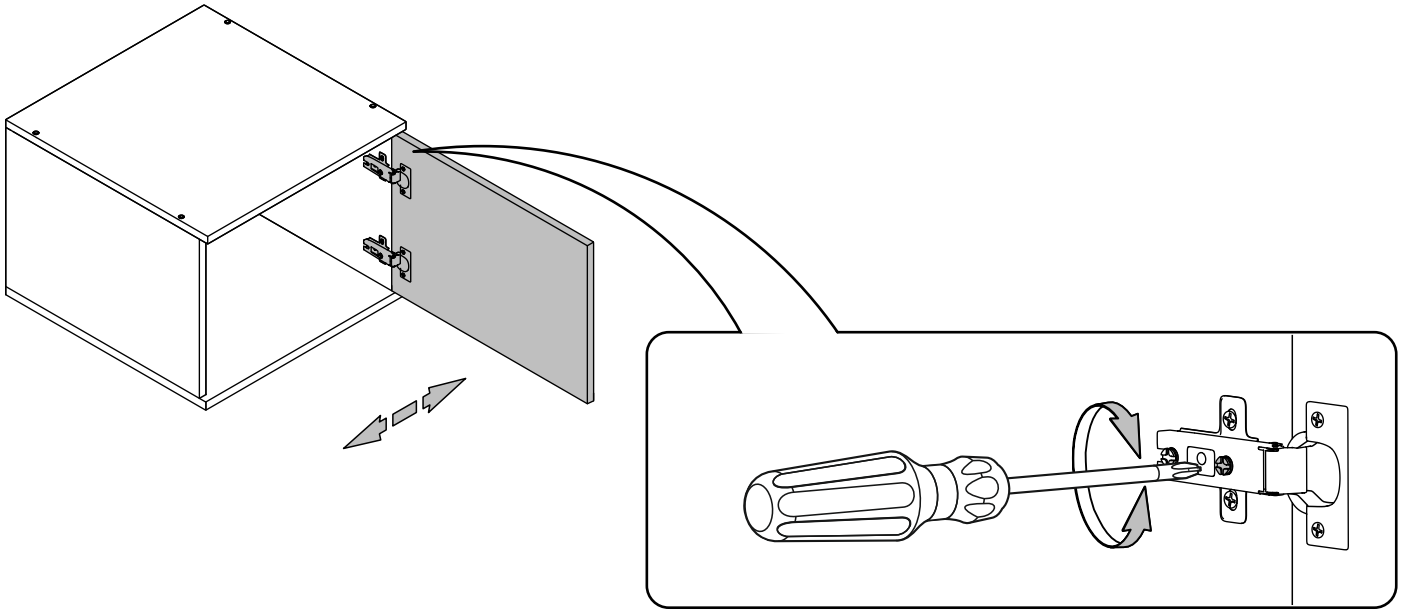

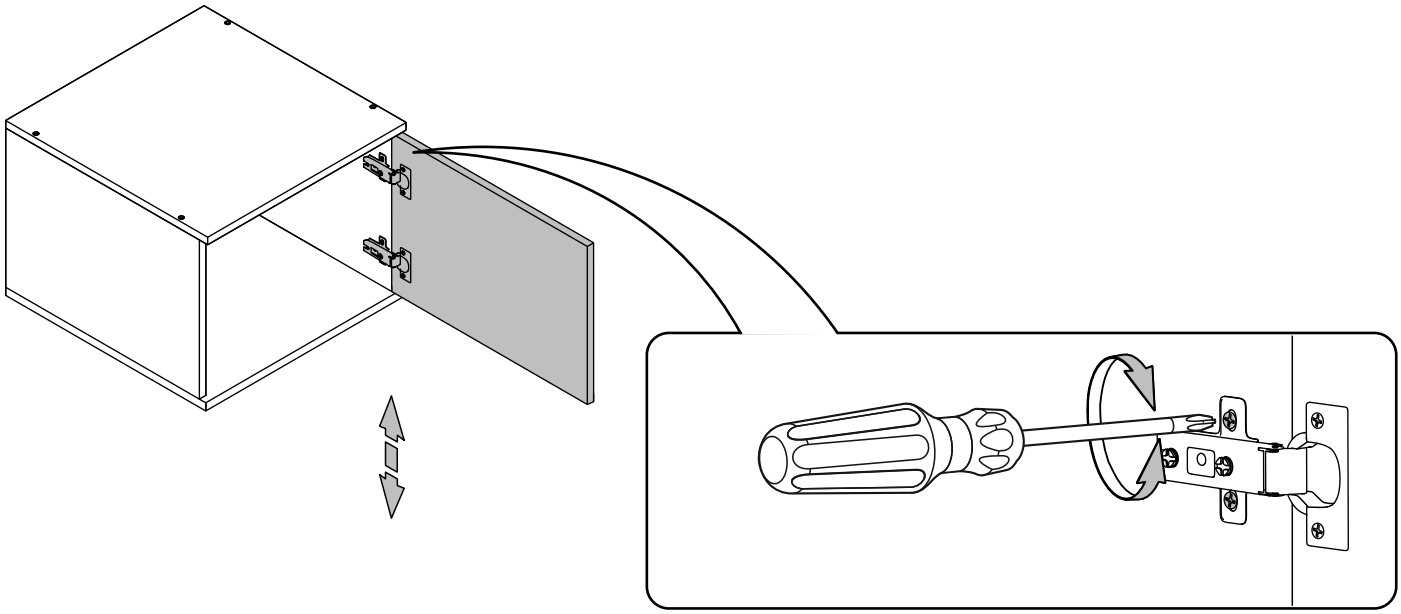

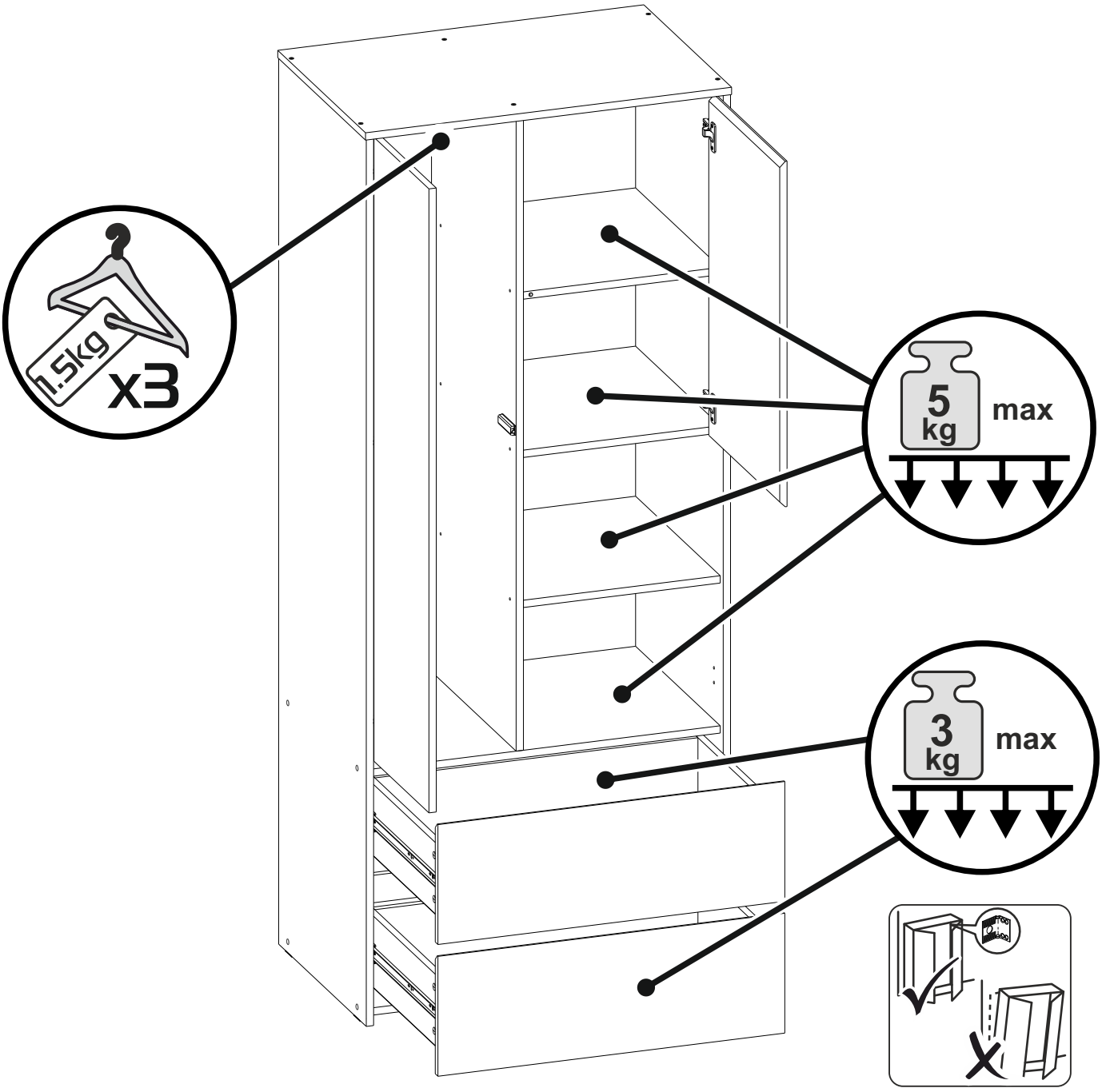
1.5kg
x3
5
kg
max
3
kg
max

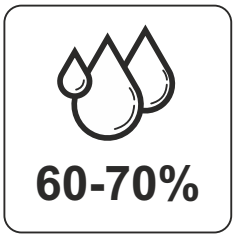
60-70%

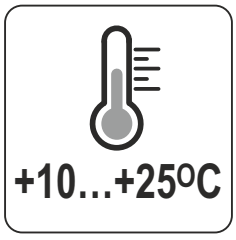
+10...+25°C

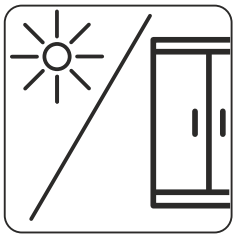

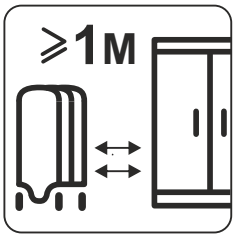
≥1м

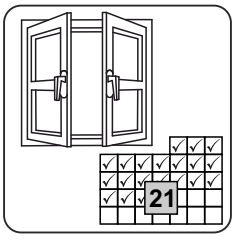
21



