Общество с ограниченной ответственностью «Моби»
Почтовый адрес: 603058 Россия, г. Нижний Новгород, ул. Новикова-Прибоя, д. 4
Фактический адрес: 607686 Россия, Нижегородская обл.,Кстовский р-н
пос. Садовский, д. 100
тел.: 8(831)420-50-44
Сайт: www.mobi-mebel.ru
E'mail: mobi_info@meb52.com

ТР ТС 025-2012
ГОСТ 16371-2014

Стол-тумба Глория 606 М

шир/гл/выс
1826(424) x 780 x 753

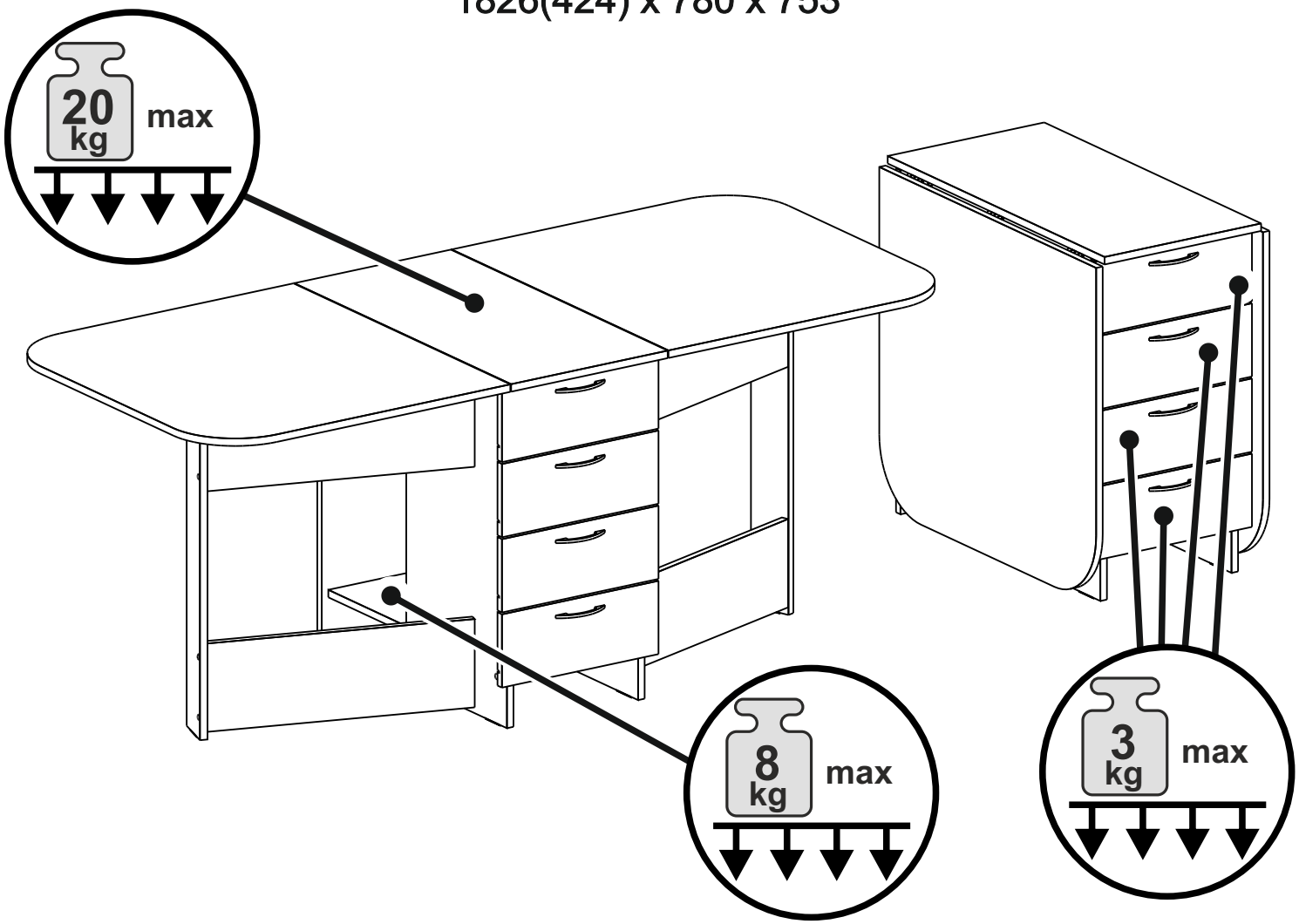

ВНИМАНИЕ!

При транспортировке и хранении мебели в упаковке она должна быть надежно защищена от намокания, грязи,сильных толчков, ударов тяжелыми предметами, а так же не допустимо падение с любой высоты. При покупке проверить целостность упаковок, их количество.

ИНСТРУКЦИЯ ПО СБОРКЕ И ЭКСПЛУАТАЦИИ МЕБЕЛИ

Сборку рекомендуется производить с помощью специалиста, так как неправильная сборка может привести к нежелательным последствиям. Инструкция даст вам необходимые рекомендации по сборке, порядка которых просим вас придерживаться. Перед сборкой внимательно ознакомьтесь с инструкцией, проверьте комплектность фурнитуры и разберите ее по назначению.

Комплектовочная ведомость

№	Наименование	К-во
1	Крышка 720 x 780 ЛДСП 16	2
2	Крышка 382 x 780 ЛДСП 16	1
3	Стойка 734 x 336 ЛДСП 16	1
4, 5	Стойка 734 x 362 ЛДСП 16	2
6	Полка 666 x 304 ЛДСП 16	1
7	Стойка 732 x 96 ЛДСП 16	2
8	Царга 168 x 562 ЛДСП 16	4
9	Стенка задняя ящика 247 x 110 ЛДСП 16	4
10,11	Боковина ящика 350 x 110 ЛДСП 16	8
12	Фасад ящика 156 x 382 ЛДСП 16	4
13	Дно ящика 354 x 276 ДВПО	4
14	Заглушка д/евро	14
15	Евровинт 6,3x10,5 потайной	16
16	Шток эксцентрика	22
17	Эксцентр.стяжка 15/15 пластиковая	22
19	Подпятник (наконечник) черный	8
20	Шкант пластмассовый 8*30	8
22	Петля карточная 30x40	14
23	Ключ шестигранник №4	1
24	Винт-конфирмат 7*50 потай внтутр.шест.	14
26	Ручка мебельная скоба	4
27	Саморез 4.2*25 п/сф	8
28	Направляющие д/ящ. 350 мм	4
29	Саморез универ.пот/г,Pozi,3,5*16	40
30	Подпятник 16 самокл.	2
31	Гвоздь 1.6*25 строительный	16
32	Дюбель-гвоздь 6*50 пласт.	16
33	Саморез 4*16	56
34	Ключ эксцентрика	1

СБОРКА ЯЩИКА

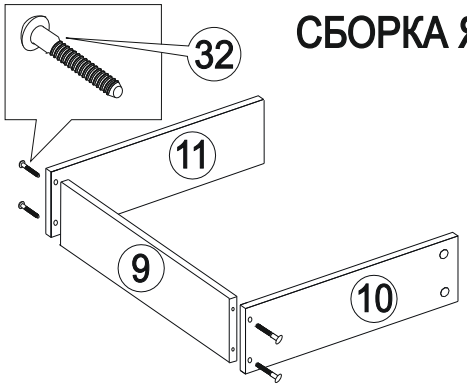

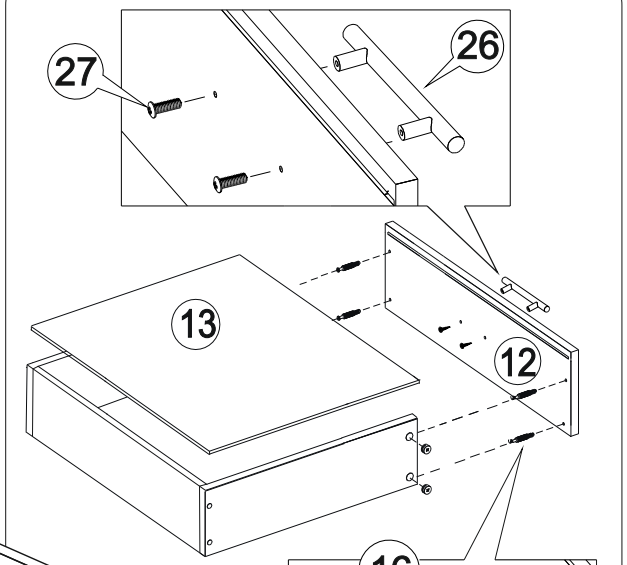

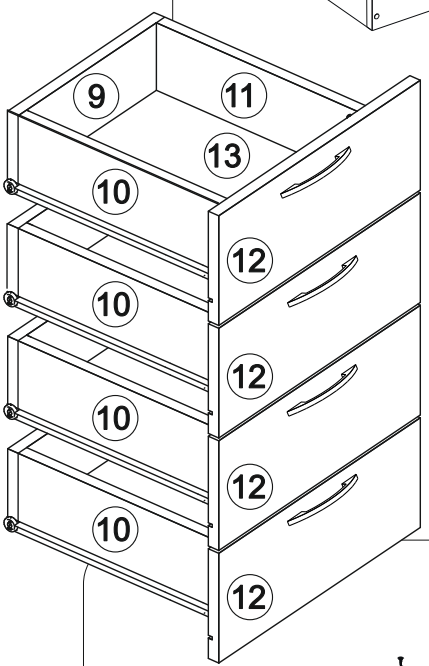

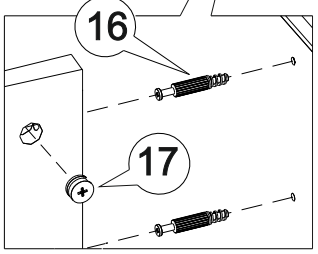

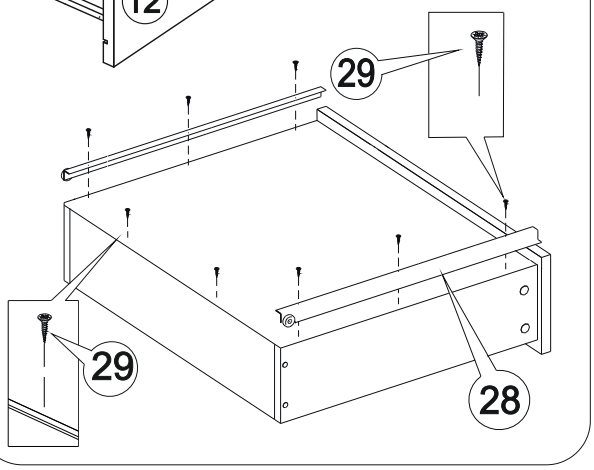

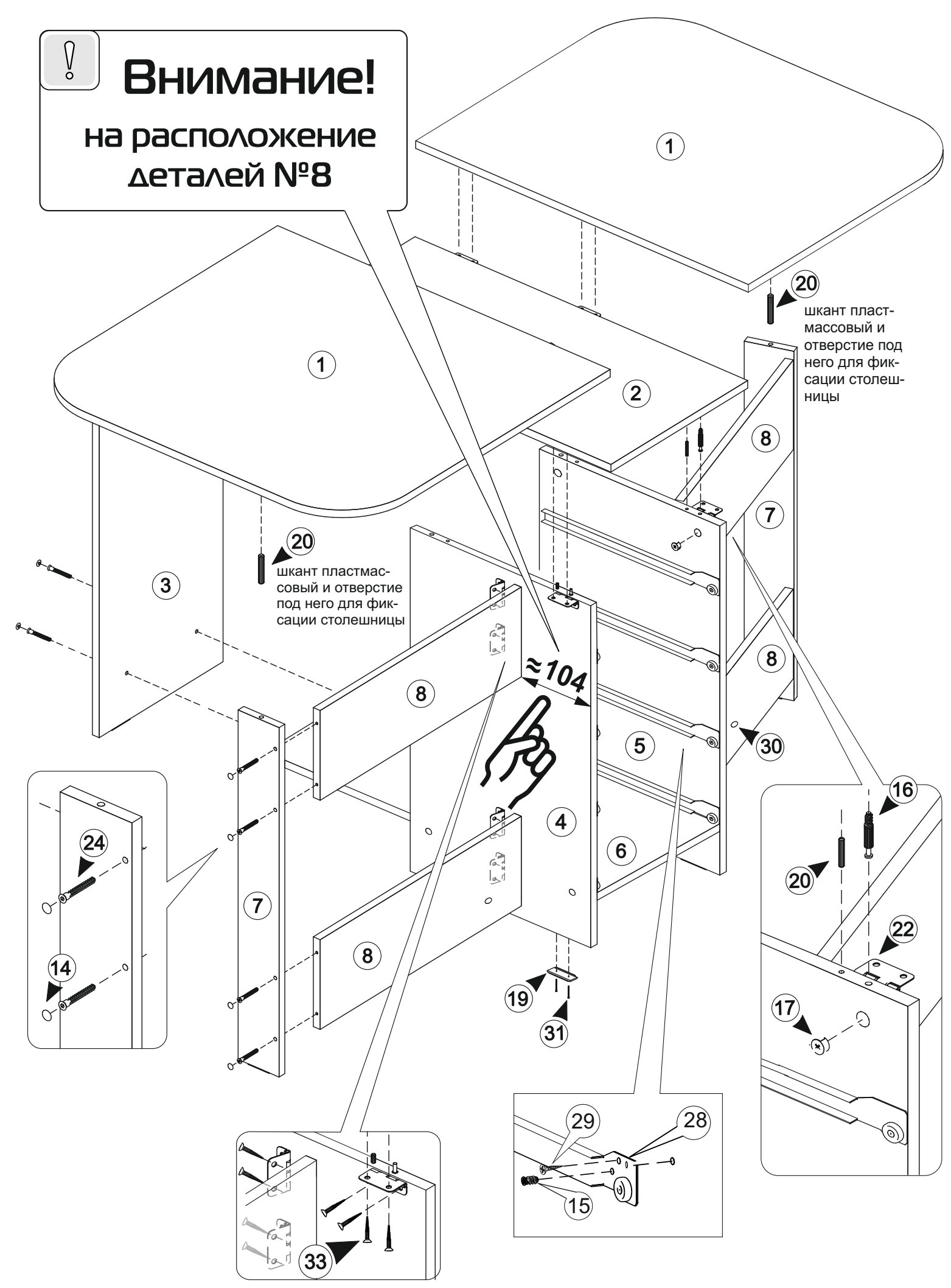
Внимание!
на расположение деталей №8
1
2
3
4
5
6
7
8
20
шкант пластмассовый и отверстие под него для фиксации столешницы
≈104
30
16
22
17
24
14
19
31
33
29
28
15

ГАРАНТИЙНЫЙ ТАЛОН

Гарантийный талон передаётся покупателю вместе с изделием. Гарантийный талон должен храниться в течение всего гарантийного срока эксплуатации и в обязательном порядке предъявляться в момент обращения за гарантийным обслуживанием.
пр

Правила эксплуатации и ухода за мебелью:

1. Во избежание перекоса мебель рекомендуется устанавливать на ровные поверхности.
Эксплуатировать в сухих, проветриваемых помещениях при температуре не менее 10 градусов.
2. Не следует устанавливать мебель близко к сырым, холодным стенам. Мебель должна быть защищена от прямого попадания солнечных лучей, не должна размещаться вблизи отопительных приборов.
Если расстояние между боковой поверхностью нагревательного прибора и изделием мебели меньше 50 мм, рекомендуется использовать прокладку из теплоизоляционного материала.
3. В случае загрязнения поверхностей, облицованных синтетическим материалом, пропитанных термореактивными полимерами, рекомендуется протирать их мягкой влажной тканью, затем сухой.
4. В мебели, имеющей крепление болтами, винтами, шурупами, при ослаблении соединений необходимо периодически подтягивать их.
5. Поверхности деталей мебели оберегать от попадания влаги, щелочей, ацетона, спирта и т.д., а так же от механических повреждений. На поверхность мебели не следует ставить горячие предметы.

ВНИМАНИЕ! Предприятие-изготовитель не несет ответственности за дефекты, возникшие в результате нарушения покупателем правил эксплуатации и ухода за мебелью.

Условия транспортировки и хранения.

При транспортировании изделий в местах соприкосновений их друг с другом, с кузовом транспортных средств и увязочными материалами должны быть мягкие прокладки, предохраняющие от механических повреждений.
Погрузочно-разгрузочные работы при транспортировании мебельных пакетов должны осуществляться так, чтобы в результате данных работ мебельные пакеты не получили механических повреждений.
Допускается перевозка мебели транспортом заказчика. В данном случае предприятие за сохранность изделия в период транспортирования ответственности не несет.
Изделия мебели должны храниться в крытых помещениях при температуре не менее +2 градуса и относительной влажности воздуха от 45-70%.

Гарантии изготовителя

Мебель соответствует требованиям настоящего стандарта при соблюдении условий транспортирования эксплуатации и хранения.
Гарантийный срок эксплуатации изделий - 24 месяца.
Гарантийный срок при розничной продаже через торговую сеть исчисляется со дня продажи мебели.
Гарантии распространяются на мебель, изготовленную ООО “Моби”.
Требуется:
1. Соблюдать правила эксплуатации мебели.
2. Не производить ремонт мебели самостоятельно без выяснения обстоятельств поломок.

Рекламация на изделие принимается:

- При отсутствии внешних механических повреждений, полученных по вине покупателя.
Срок ремонта соответствует сроку, определенному в Законе о защите прав потребителя, либо соглашением сторон.
При несоблюдении этих правил гарантийный ремонт не производится.