ТАЙЛ
TILE

РЕГУЛИРОВКА ПЕТЕЛЬ

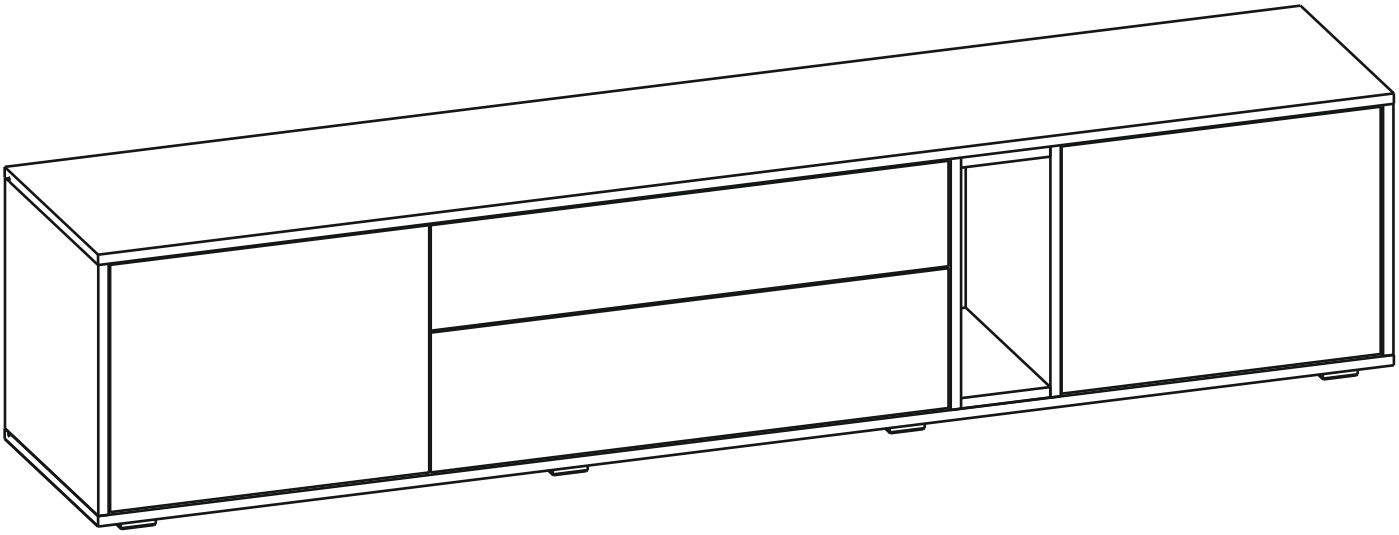

Внимание!
Важная информация. Внимательно изучите её перед эксплуатацией изделия.
- Используйте изделие только по прямому назначению.
- Сборку изделия производите только в полном соответствии с прилагаемой инструкцией.
- Изделие может опрокинуться и нанести тяжёлые телесные повреждения. Прикрепите его к стене. Для крепления к стене используйте крепёж, подходящий для материала стен Вашего дома. Если Вы не уверены какой тип крепления подходит для материала стен, обратитесь к специалисту или в специализированный магазин.
- При эксплуатации дверей и выдвижных ящиков не прилагайте чрезмерных усилий.
- Рекомендуется ремонт механизмов трансформации доверить квалифицированным специалистам.
- Будьте осторожны при обращении с деталями из стекла. Избегайте ударных нагрузок. Из-за поврежденных краев и царапин на поверхности, стекло может внезапно треснуть и (или) разбиться.

Требования по эксплуатации изделия и меры предосторожности

Срок, в течение которого мебель сохраняет красоту и исправность, в значительной степени зависит от условий её хранения и эксплуатации. Придерживаясь некоторых простых практических советов, Вы сможете поддерживать в наилучшем состоянии все элементы Вашей мебели.

Свет
Не допускайте прямого воздействия солнечных лучей на мебель. Продолжительное прямое воздействие света на некоторые участки может вызвать изменение их цветовых характеристик по сравнению с другими участками, которые меньше подвергались воздействию.

Температура
Высокие значения тепла или холода, а также внезапные перепады температуры могут серьезно повредить мебель или её части. Мебель не должна располагаться ближе одного метра от источников тепла, нагревательных приборов. Рекомендуемая температура воздуха для хранения и эксплуатации
от +10 до +25 °С. Не допускайте попадания на мебель горячих предметов (утюги, посуда с кипятком и пр.), а также продолжительного воздействия вызывающих нагревание излучений (свет мощных ламп, микроволновые излучатели и т. п.).

Влажность
Рекомендуемая относительная влажность местонахождения мебели 60 - 70%. Не следует поддерживать в течение продолжительного времени условия крайней влажности и (или) сухости, а тем более их периодической смены. С течением времени такие условия могут повлиять на целостность мебели и её части. Если такие условия были созданы, рекомендуется часто проветривать помещения и по мере возможности пользоваться осушителями или увлажнителями для нормализации влажности.
Не размещайте мебель вблизи влажных и сырых стен, предметов.

Агрессивные среды и абразивные материалы
Ни в коем случае не допускайте воздействие на мебель агрессивных жидкостей (кислот, щелочей, растворителей и т.п.), содержащих такие жидкости продуктов и их паров. Подобные вещества и их соединения являются химически активными, реакция с ними может повлечь негативные последствия для Вас и Вашего имущества. Также стоит помнить, что некоторые специфические моющие (чистящие) составы (средства) могут содержать высокую концентрацию агрессивных химических веществ и (или) абразивные составы. Применение подобных моющих (чистящих) составов (средств) недопустимо.

Запах
От новой мебели может исходить естественный запах материалов, из которых она изготовлена. Запах может сохраняться в течении 3 недель с момента сборки. Для снижения интенсивности запаха рекомендуется:
- для мягкой мебели – пропылесосить изделие и проветрить помещение.
- для корпусной мебели – протирать тканью, смоченной мягким моющим средством, вытирать чистой сухой тканью и проветривать помещение, предварительно открывая все дверцы и ящики изделия.

Данные действия необходимо повторять 3-4 раза в день.

Уход за мебелью
Всегда содержите поверхности мебели в полной сухости. При необходимости, протирайте поверхности мебели сухой мягкой тканью (фланель, сукно, войлок и т.п.). Рекомендуется очищать мебель как можно скорее после того, как она испачкалась. Если Вы оставите загрязнение на некоторое время, то заметно повышается опасность образования разводов, пятен и повреждений покрытия мебели или её частей. В случае стойких загрязнений рекомендуется использовать специальные очистители. Внимательно изучайте инструкцию моющего средства: средство должно подходить под тип покрытия Вашей мебели. Недопустимо применение моющих средств, содержащих абразивные вещества. Недопустимо применение соды, стиральных порошков и прочих средств, не предназначенных для ухода за мебелью. Уход за поверхностями должен осуществляться специализированными моющими средствами.
Для устранения пыли с поверхностей мягких частей мебели используйте пылесос со специальными насадками для чистки мебели. Не размещайте и не перемещайте на поверхностях мебели предметы, имеющие острые углы, кромки, выступающие острые детали.

Эксплуатация
Нагрузка на мебель и её части (полки, ящики, сидения и пр.) не должна превышать установленных производителем норм, указанных в конце инструкции по сборке.
Не рекомендуется вставать на мебель, прыгать, подвергать повышенным динамическим нагрузкам.
Рекомендуется периодически проверять плотность резьбовых соединений крепления механизмов трансформации и подтягивать их при необходимости.
При появлении скрипов в механизмах трансформации их следует смазывать специализированной смазкой.
При использовании механизма трансформации строго соблюдайте данную инструкцию, избегайте излишних усилий, рывков, перекосов элементов механизма.

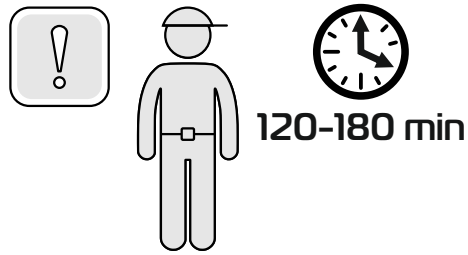
120-180 min

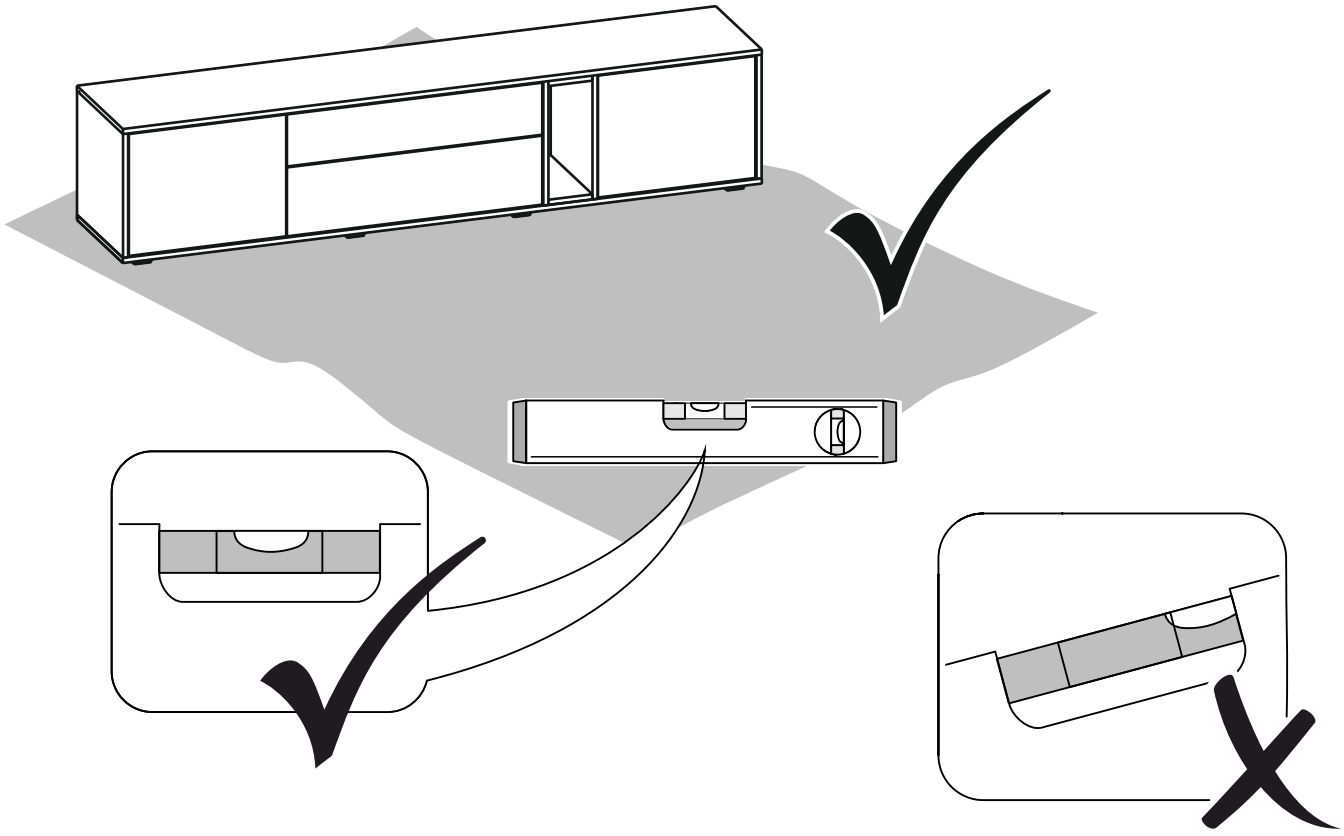

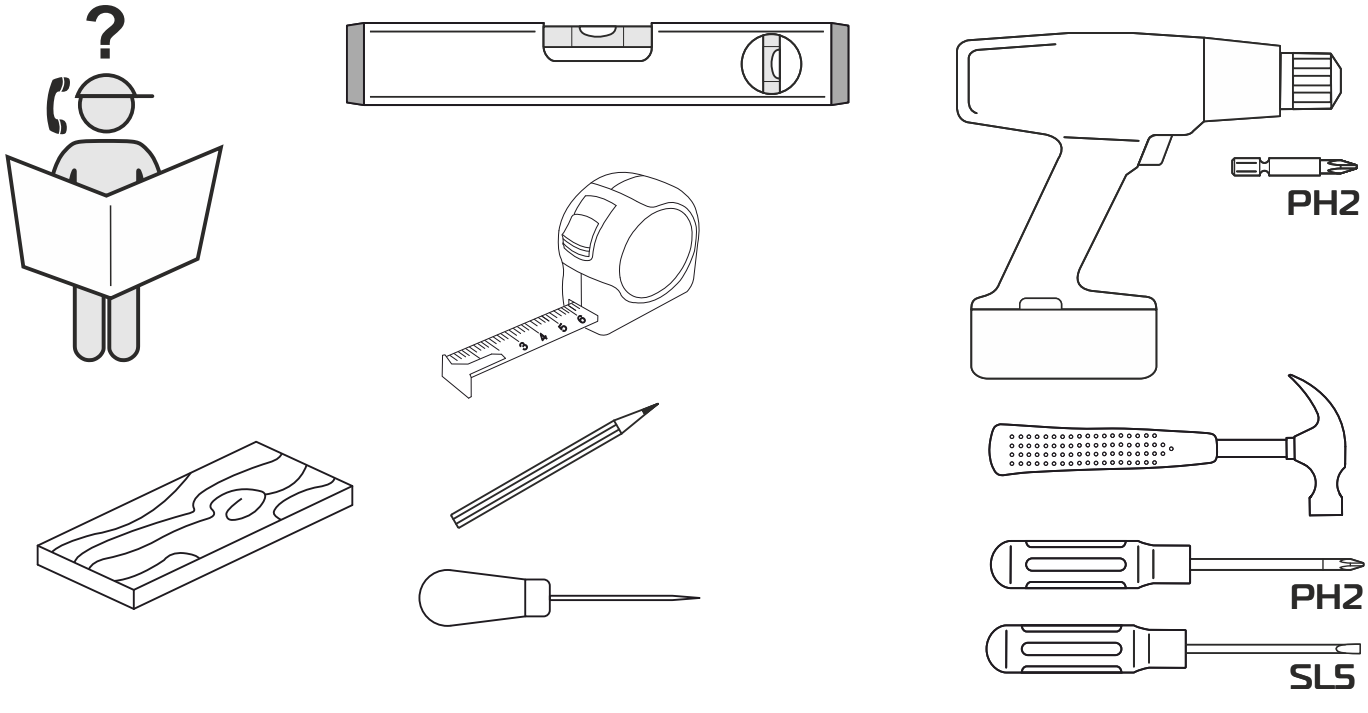
PH2
PH2
SLS

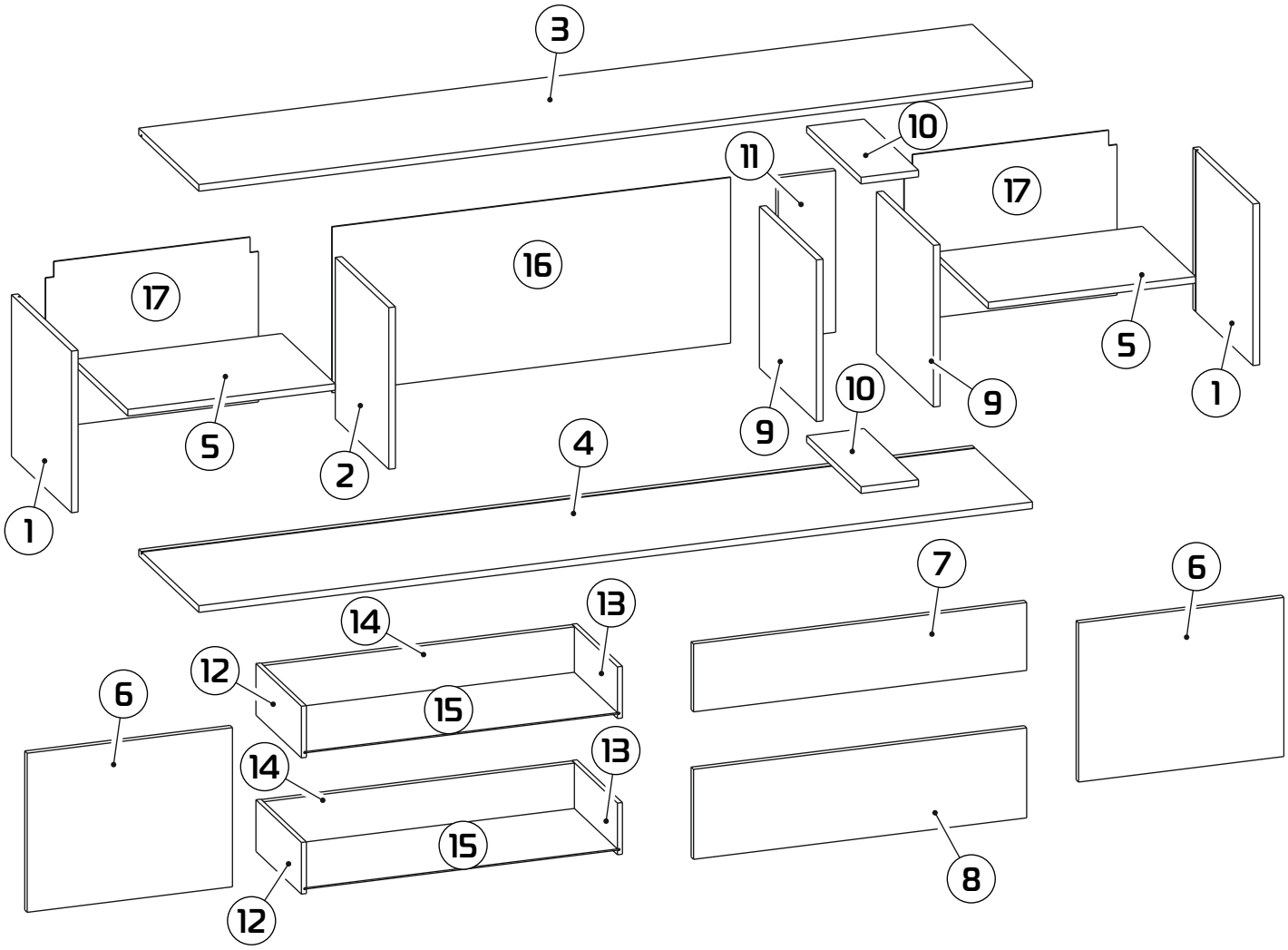

1. 388x396x16 (x2)
2. 388x353x16 (x1)
3. 2002x396,5x16 (x1)
4. 2002x396,5x16 (x1)
5. 498x352x16 (x2)
6. 493x382x16 (x2)
7. 800x163x16 (x1)
8. 800x216x16 (x1)
9. 388x376x16 (x2)
10. 138x359x16 (x2)
11. 388x138x16 (x1)
12. 300x124x12 (x2)
13. 300x124x12 (x2)
14. 747x109x16 (x2)
15. 757x299x3 (x2)
16. 398x957x3 (x1)
17. 398x511x3 (x2)

1 : 1,5

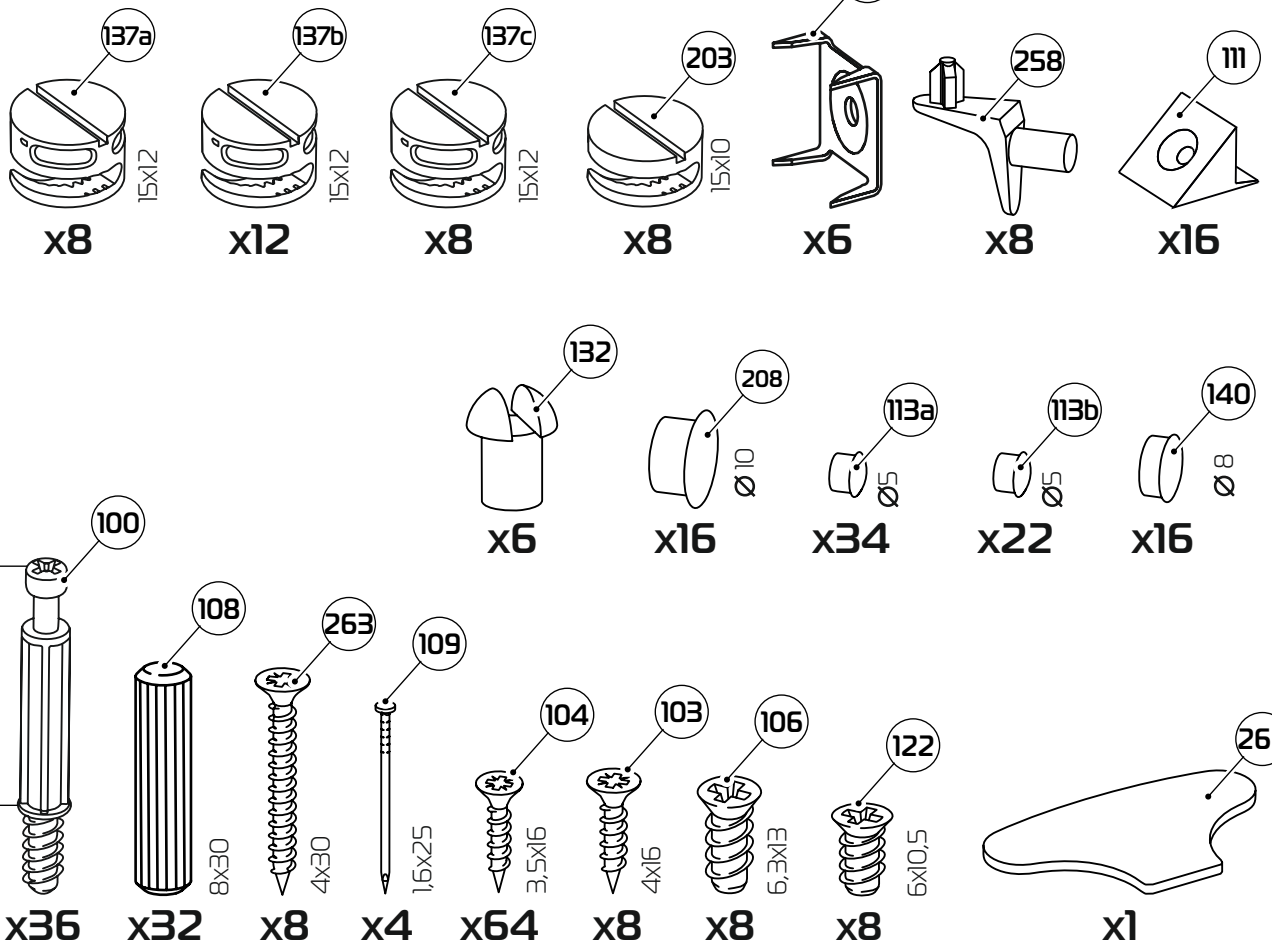
137a
15x12
x8
137b
15x12
x12
137c
15x12
x8
203
15x10
x8
102
x6
258
x8
111
x16
132
x6
208
Ø10
x16
113a
Ø5
x34
113b
Ø5
x22
140
Ø8
x16
100
34mm
x36
108
8x30
x32
263
4x30
x8
109
1,6x25
x4
104
3,5x16
x64
103
4x16
x8
106
6,3x13
x8
122
6x10,5
x8
266
x1

1 : 4

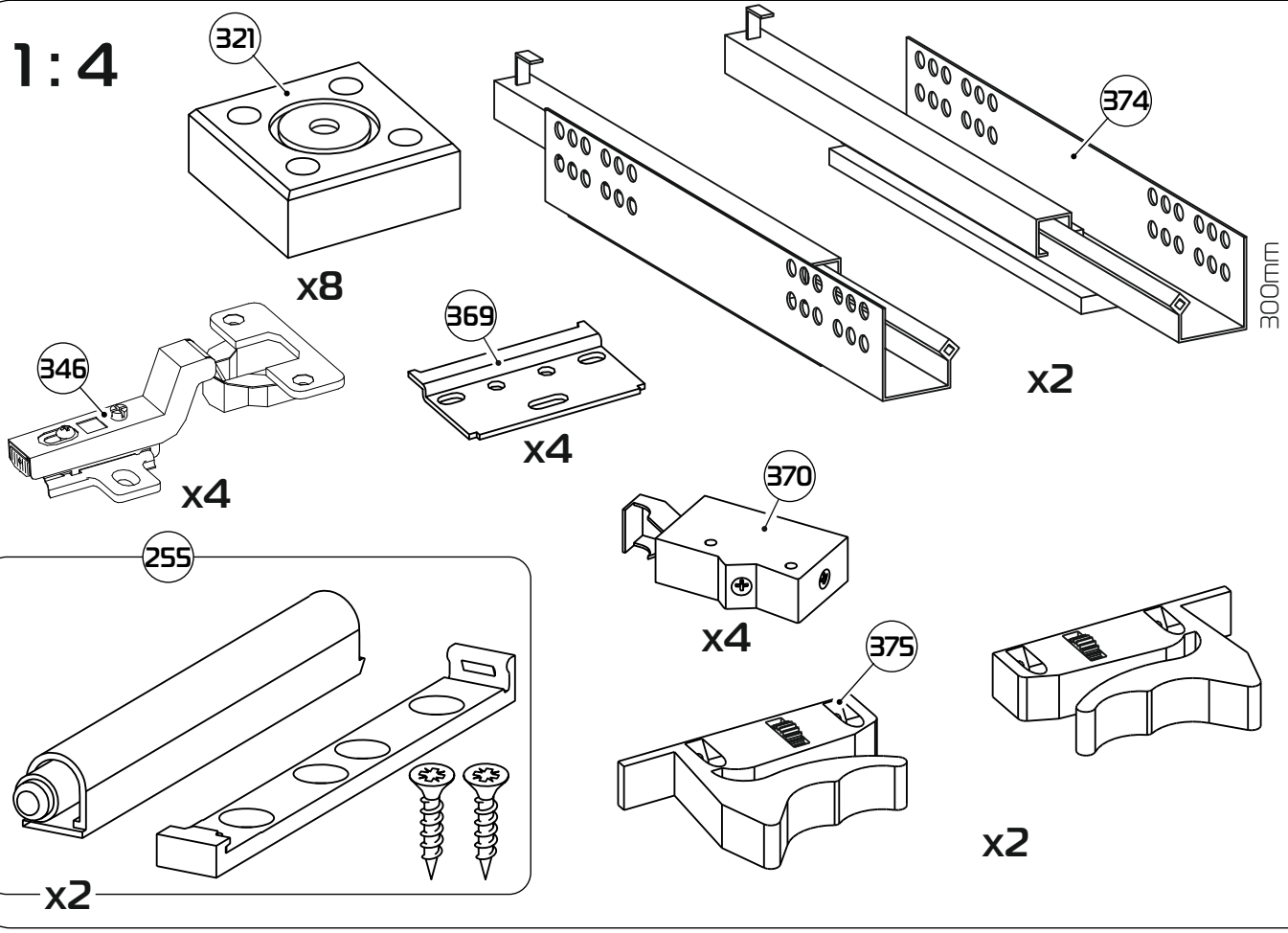
321
x8
374
300mm
x2
346
x4
369
x4
370
x4
255
x2
375
x2

1

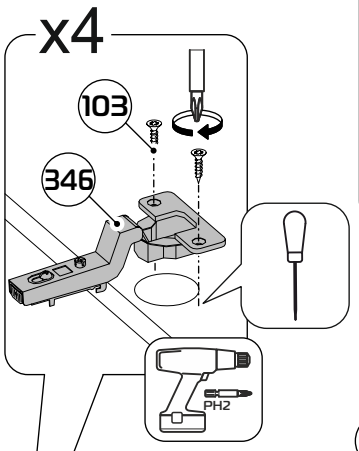

Для выравнивания петель необходимо использовать длинную линейку или прямую планку (прямую деталь каркаса), прижав ее плотно к прямым частям двух соседних петель параллельно кромки фасада.

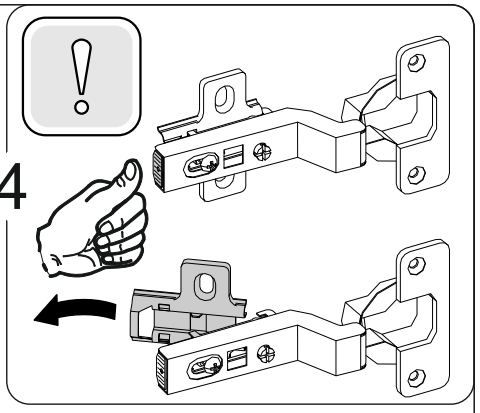

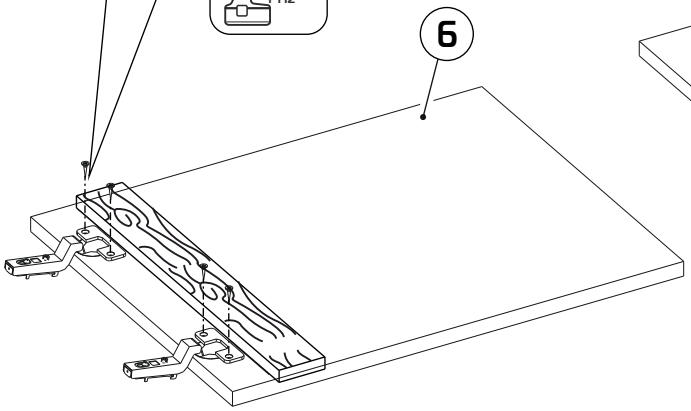

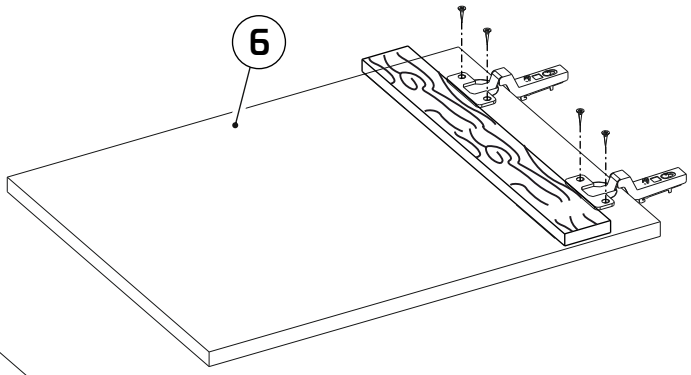

2

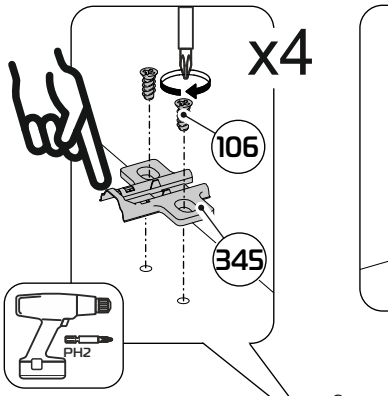

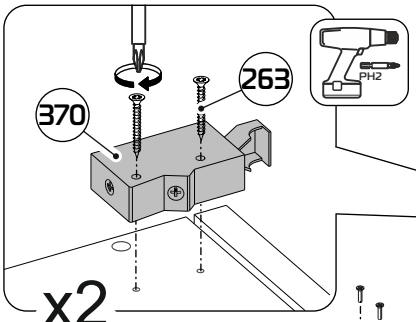

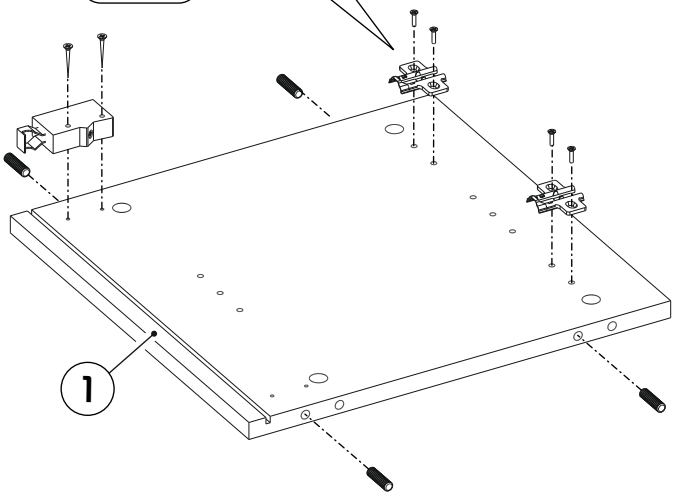

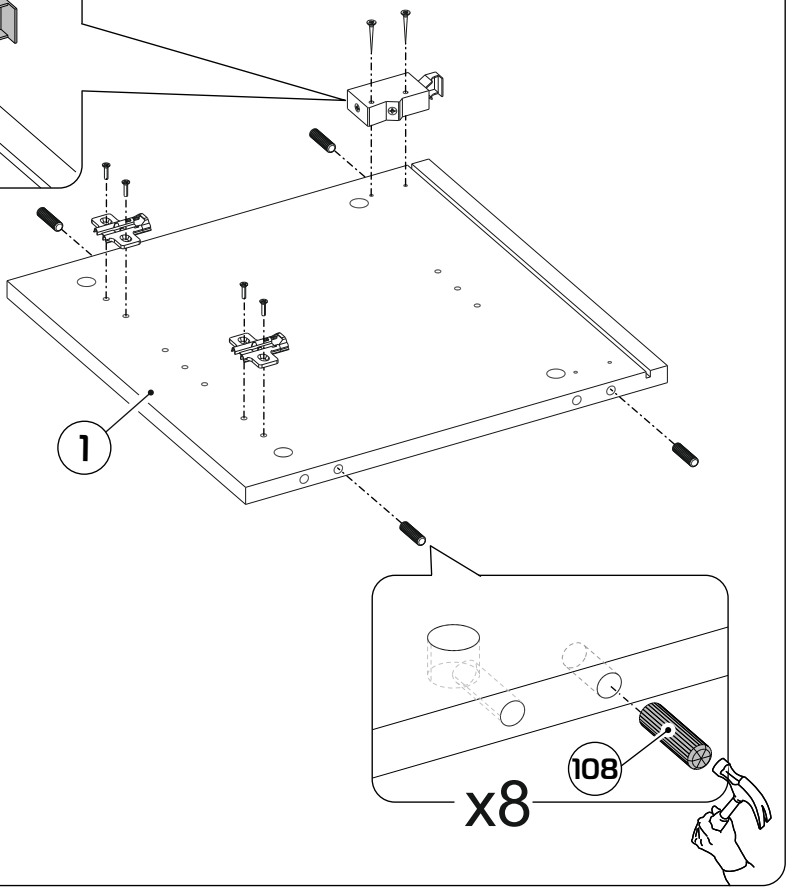

3

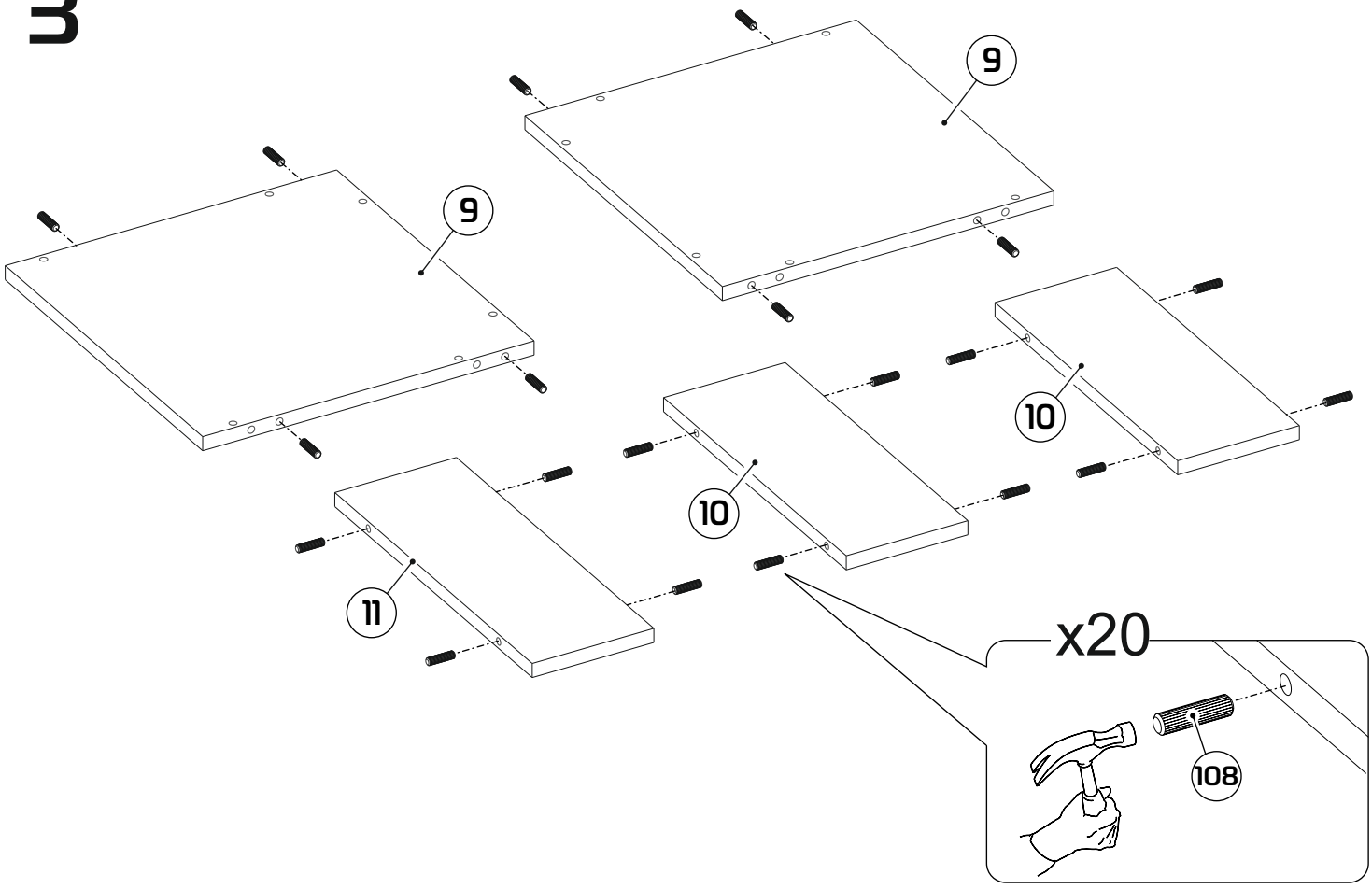

4

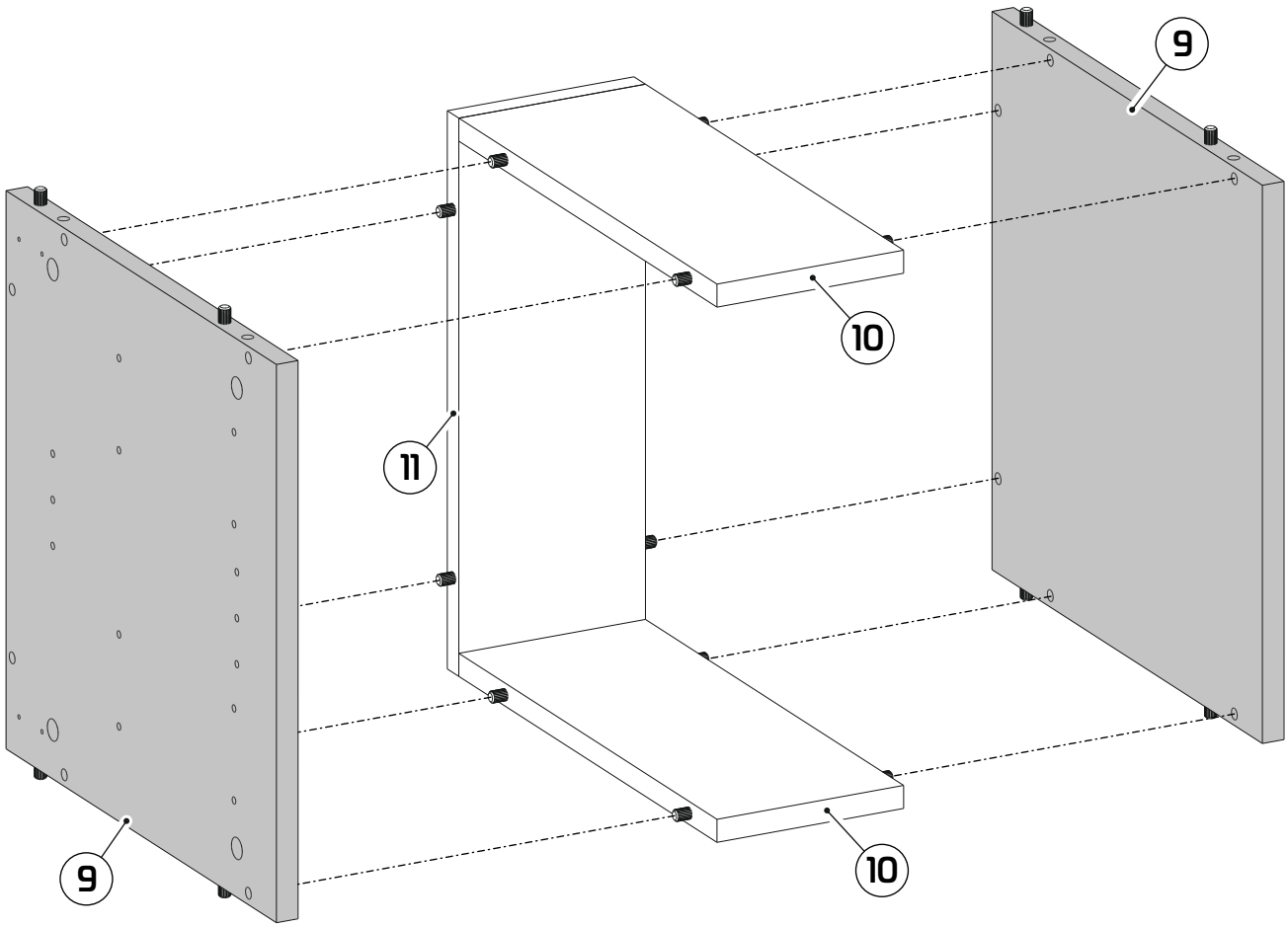

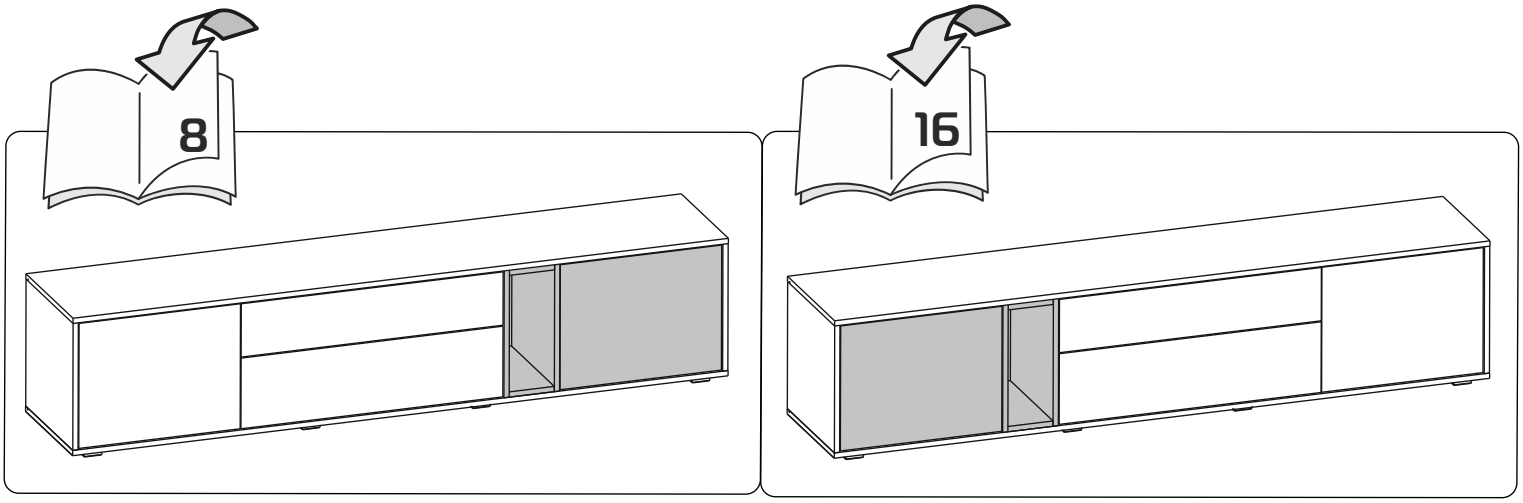



5

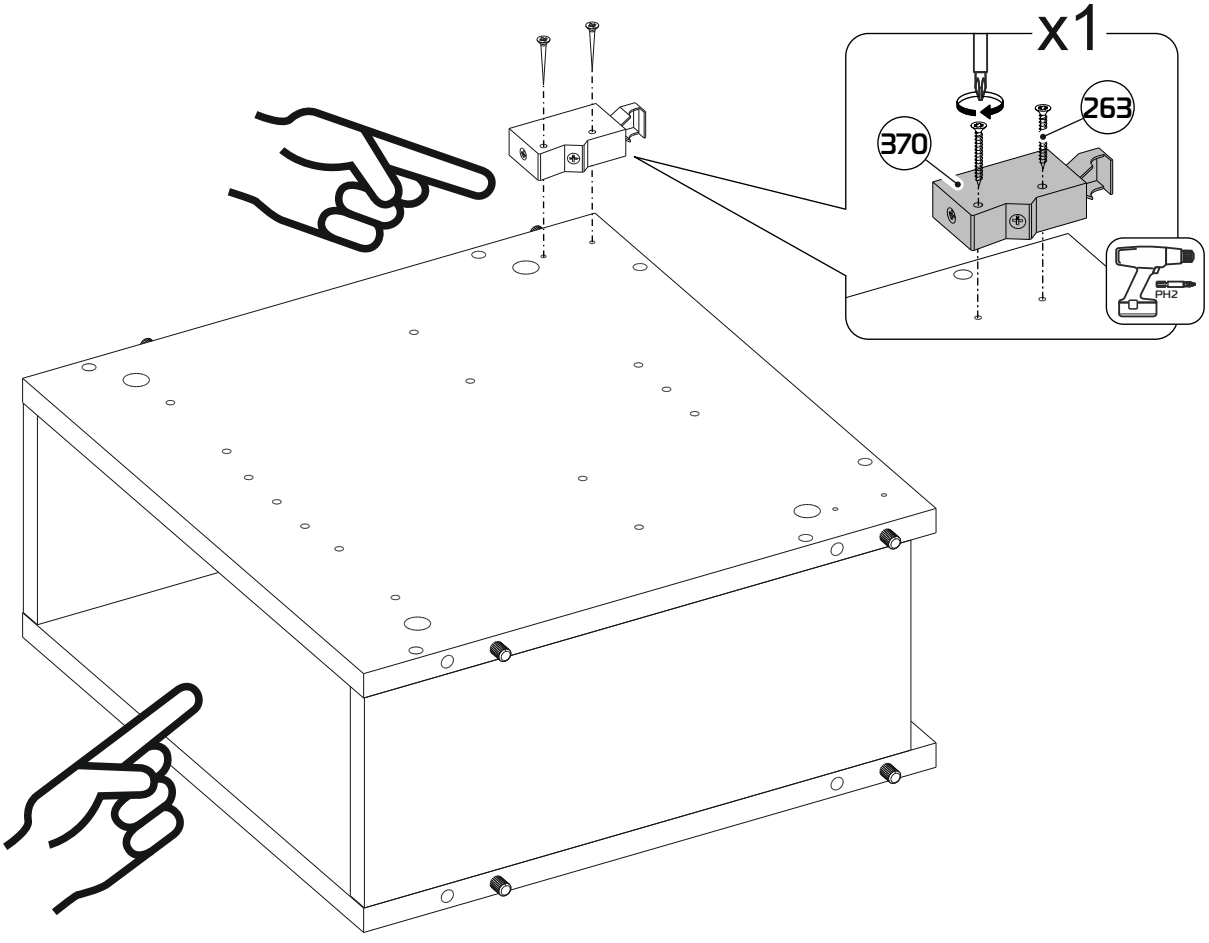

6

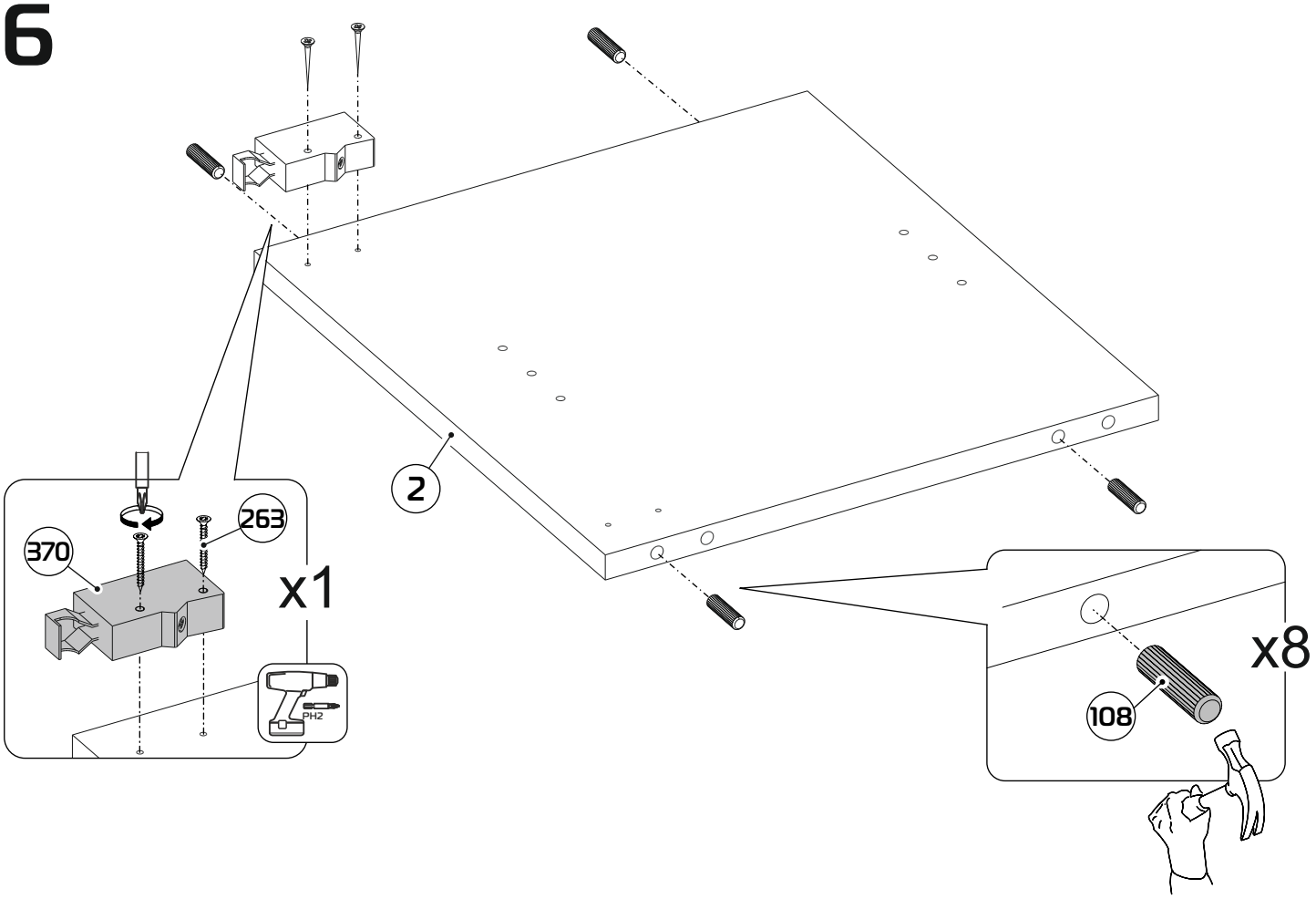

7

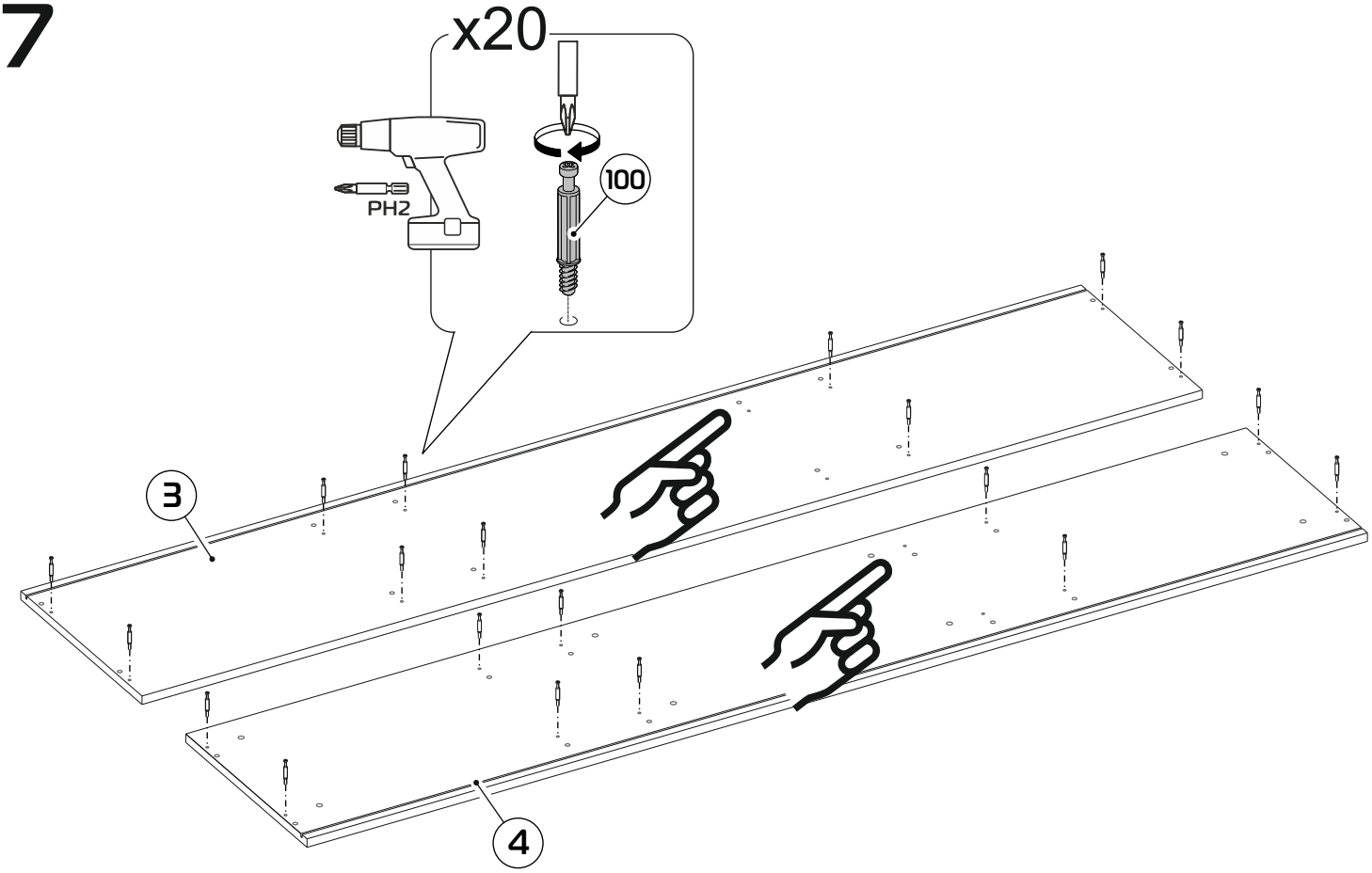

8

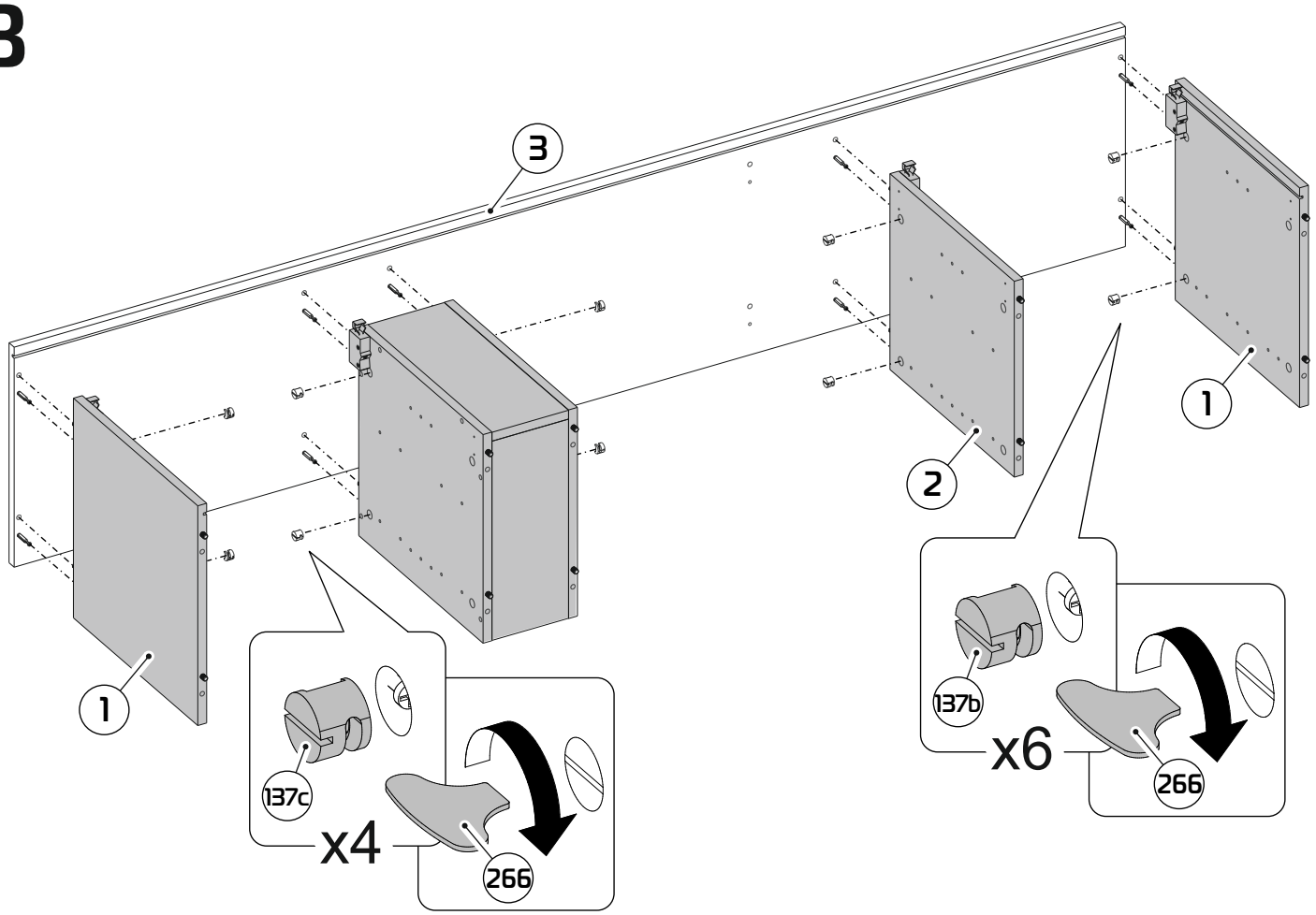

9

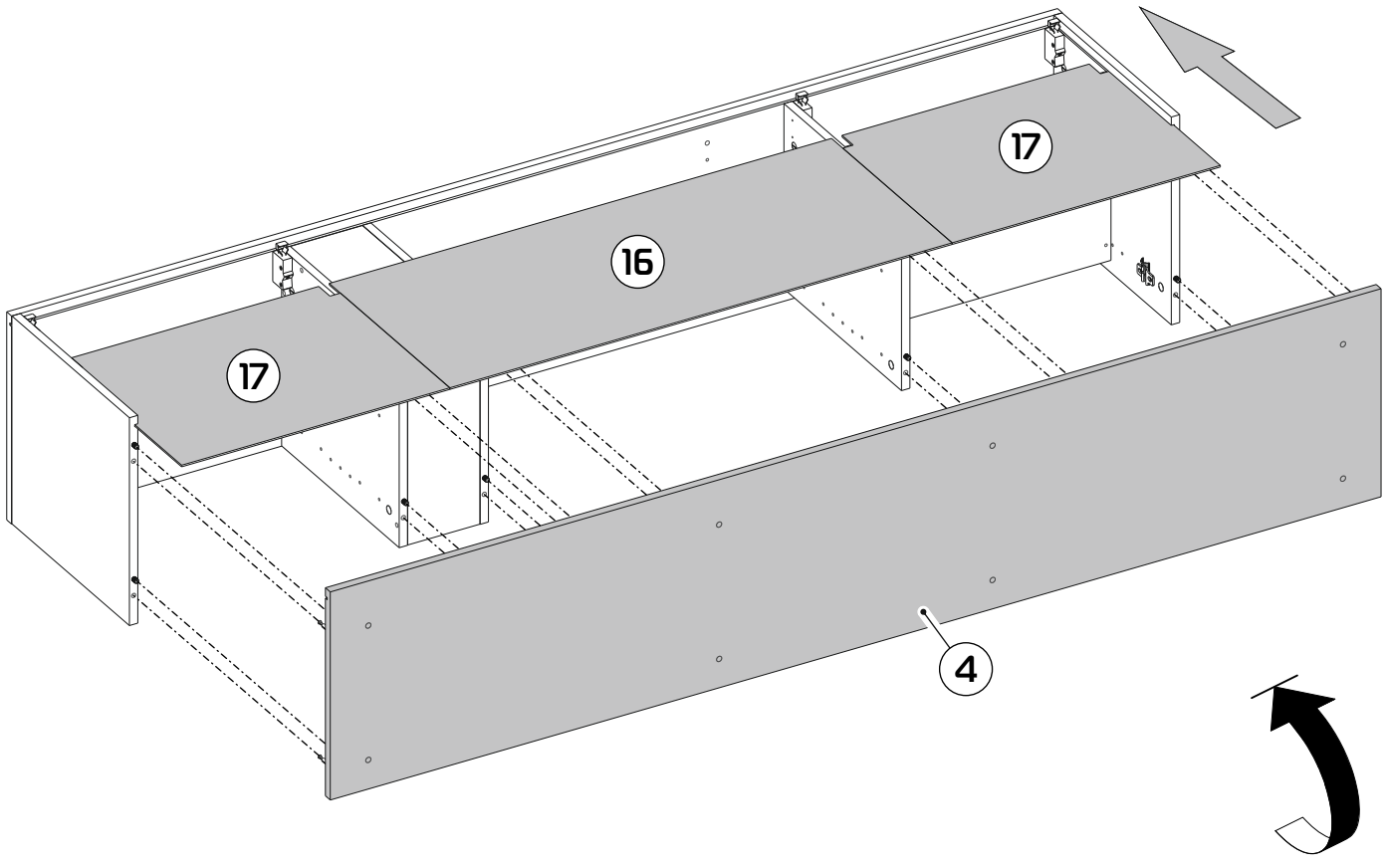

10

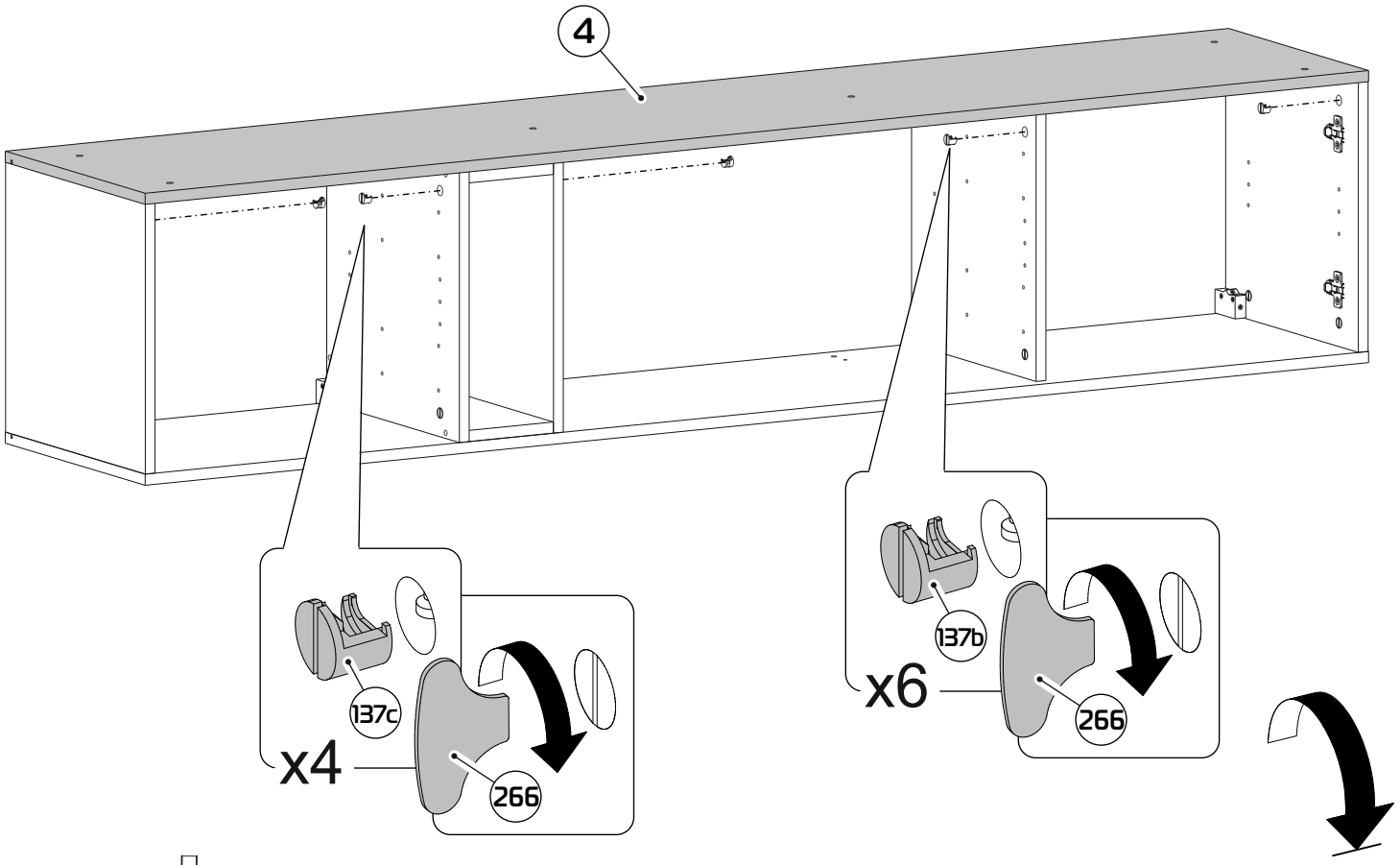
4
137c
x4
266
137b
x6
266

11

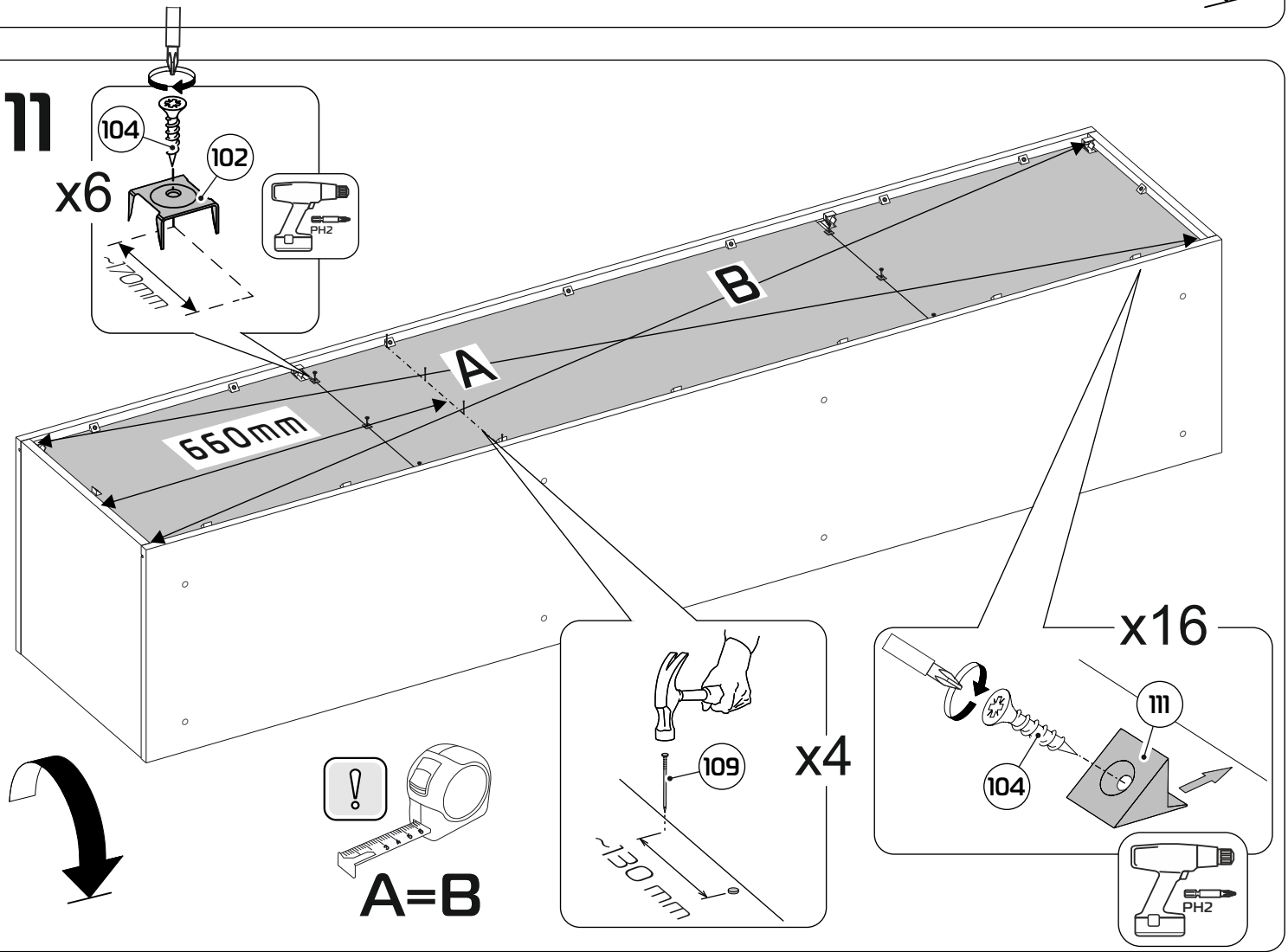
104
102
x6
PH2
~70mm
B
A
660mm
x4
109
~130 mm
x16
111
104
PH2
A=B

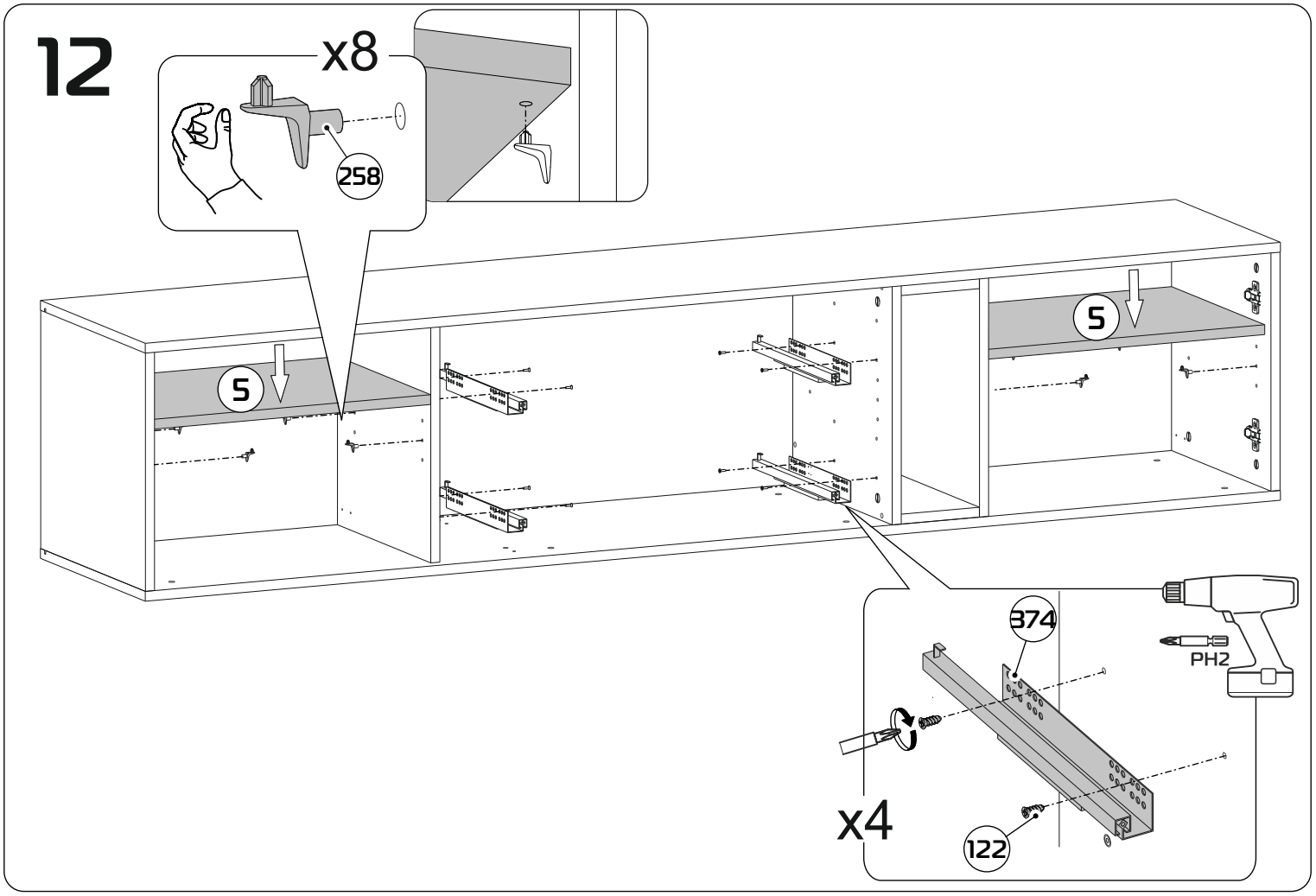
12
x8
258
S
S
374
PH2
x4
122

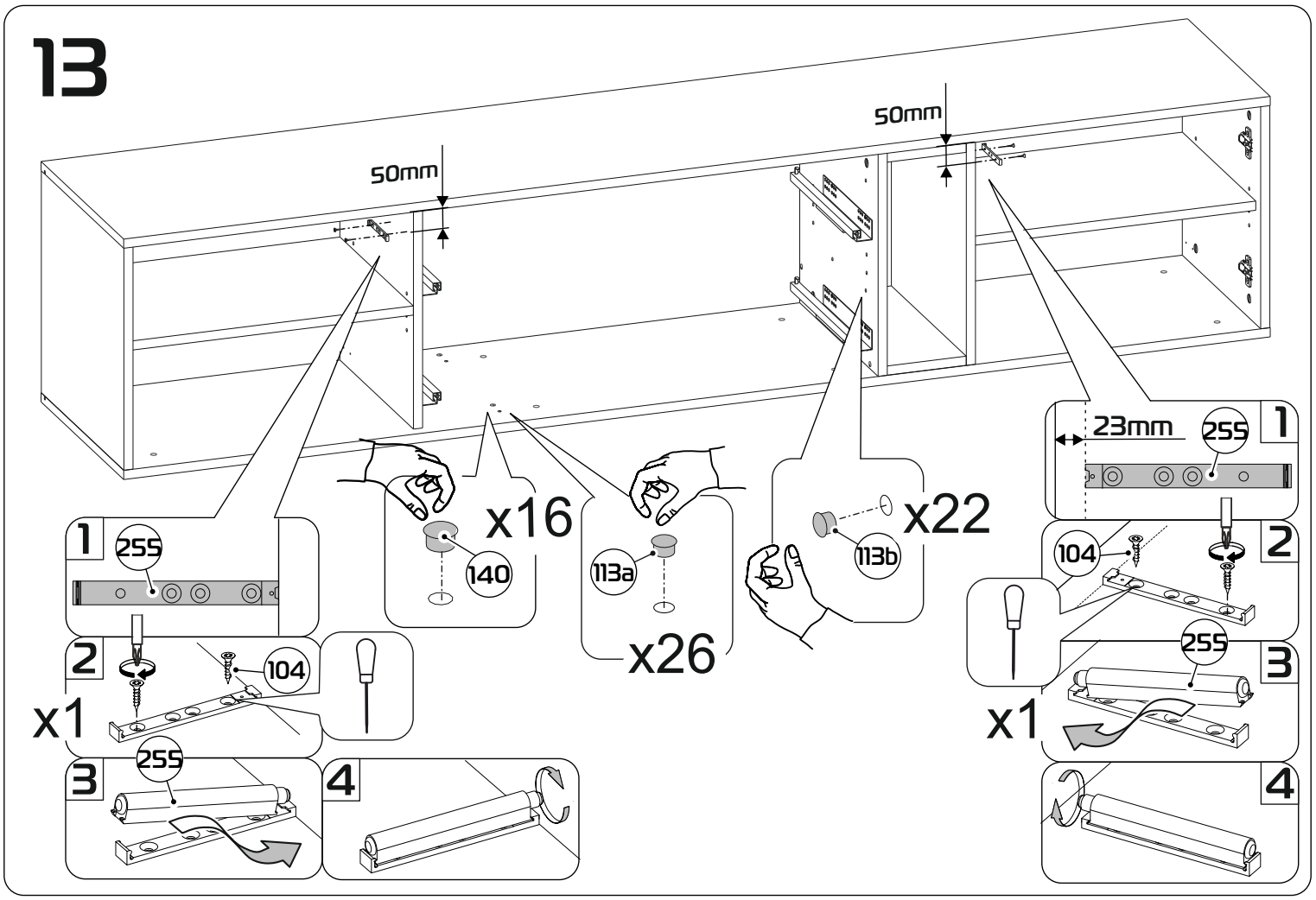
13
50mm
50mm
1
255
2
104
x1
3
255
4
x16
140
x26
113a
x22
113b
23mm
255
1
104
2
255
3
x1
4

14

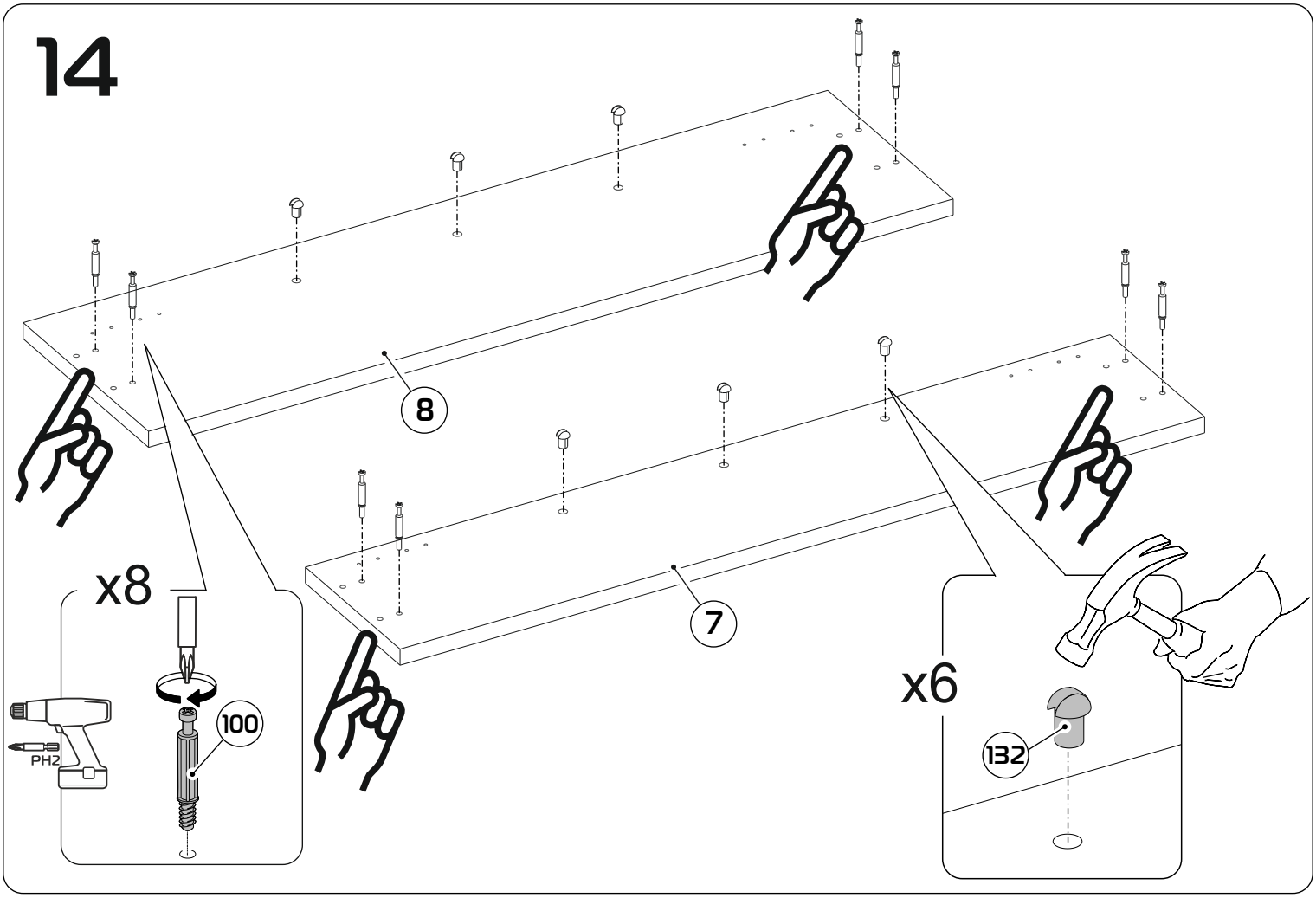

15

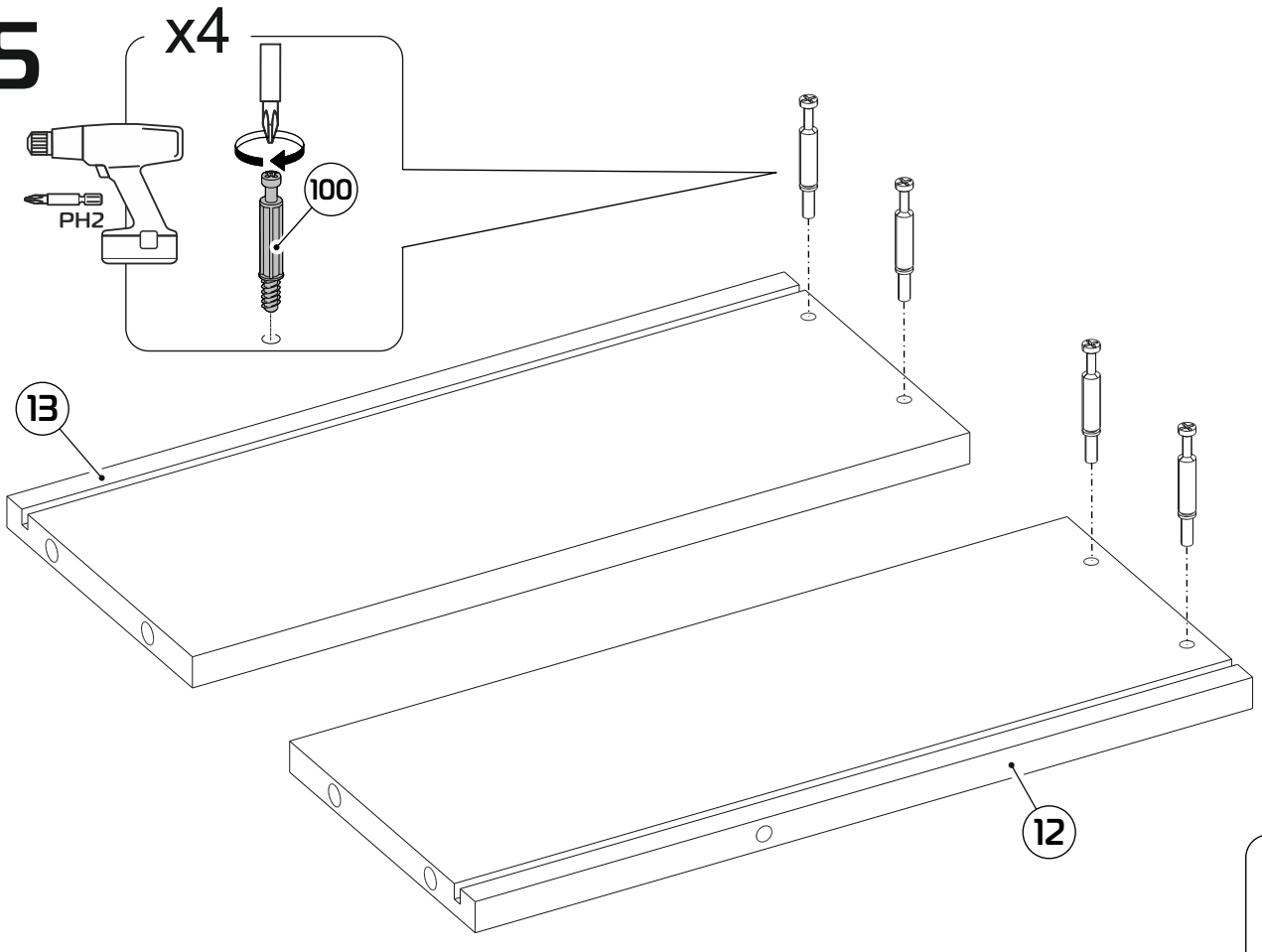

x2

16

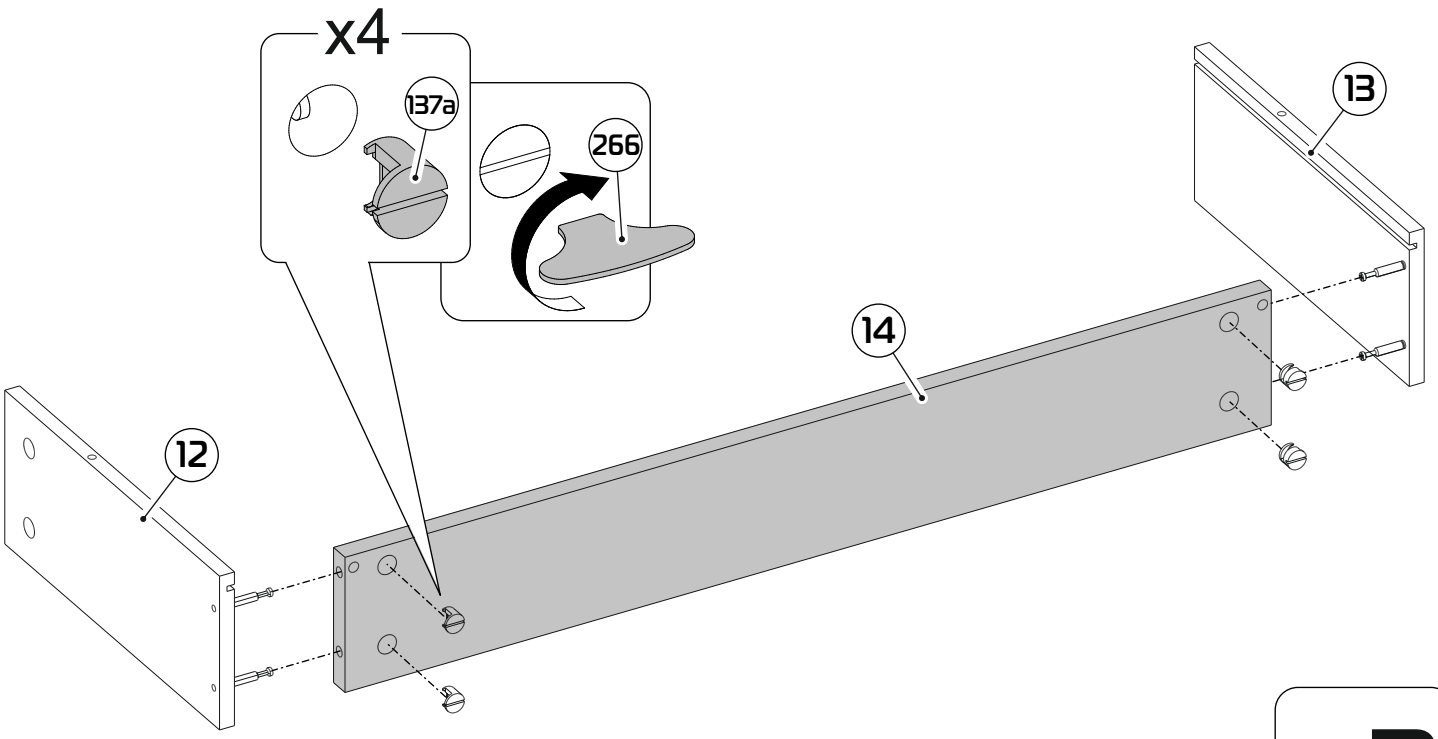

x2

17

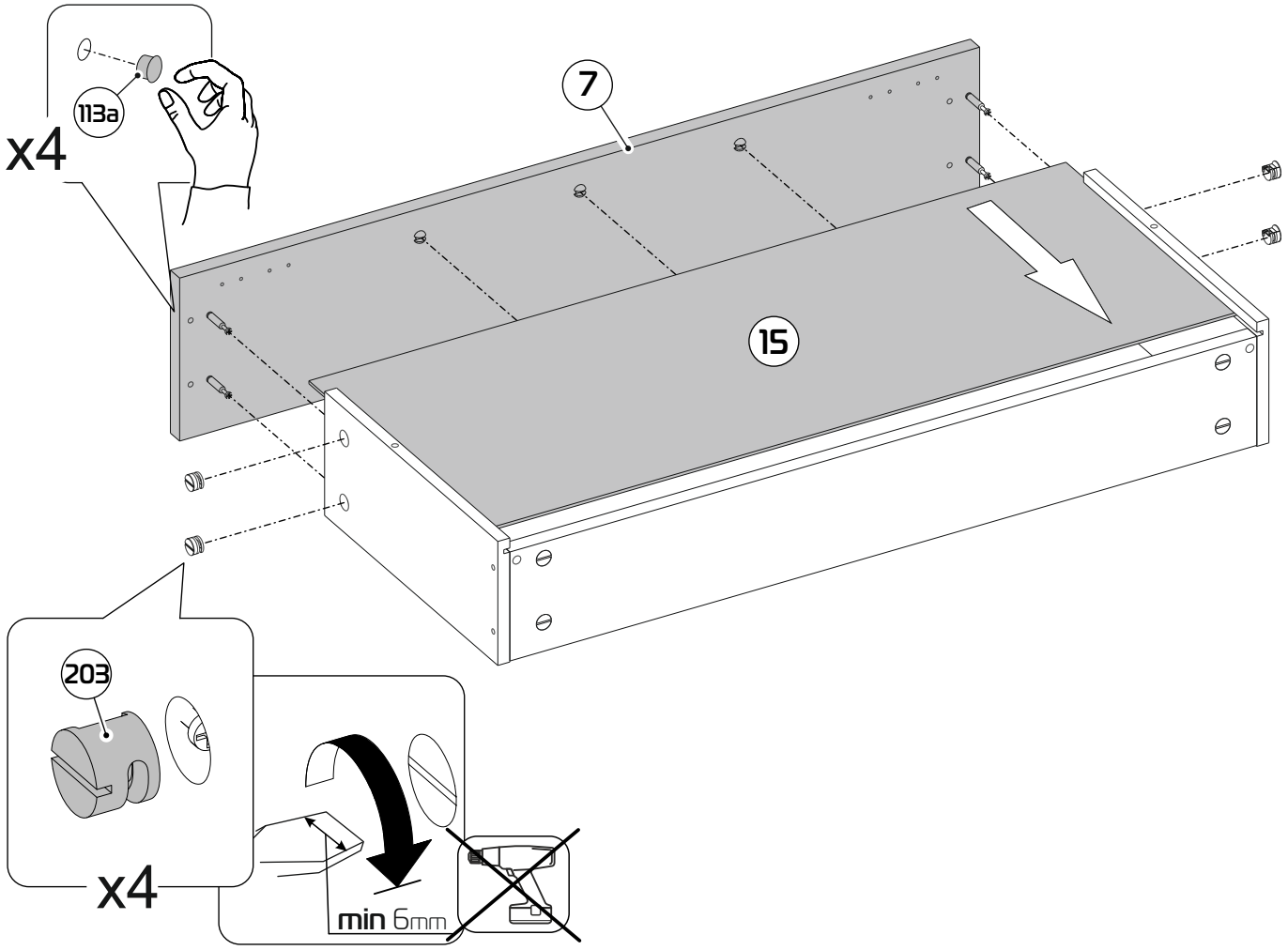

18

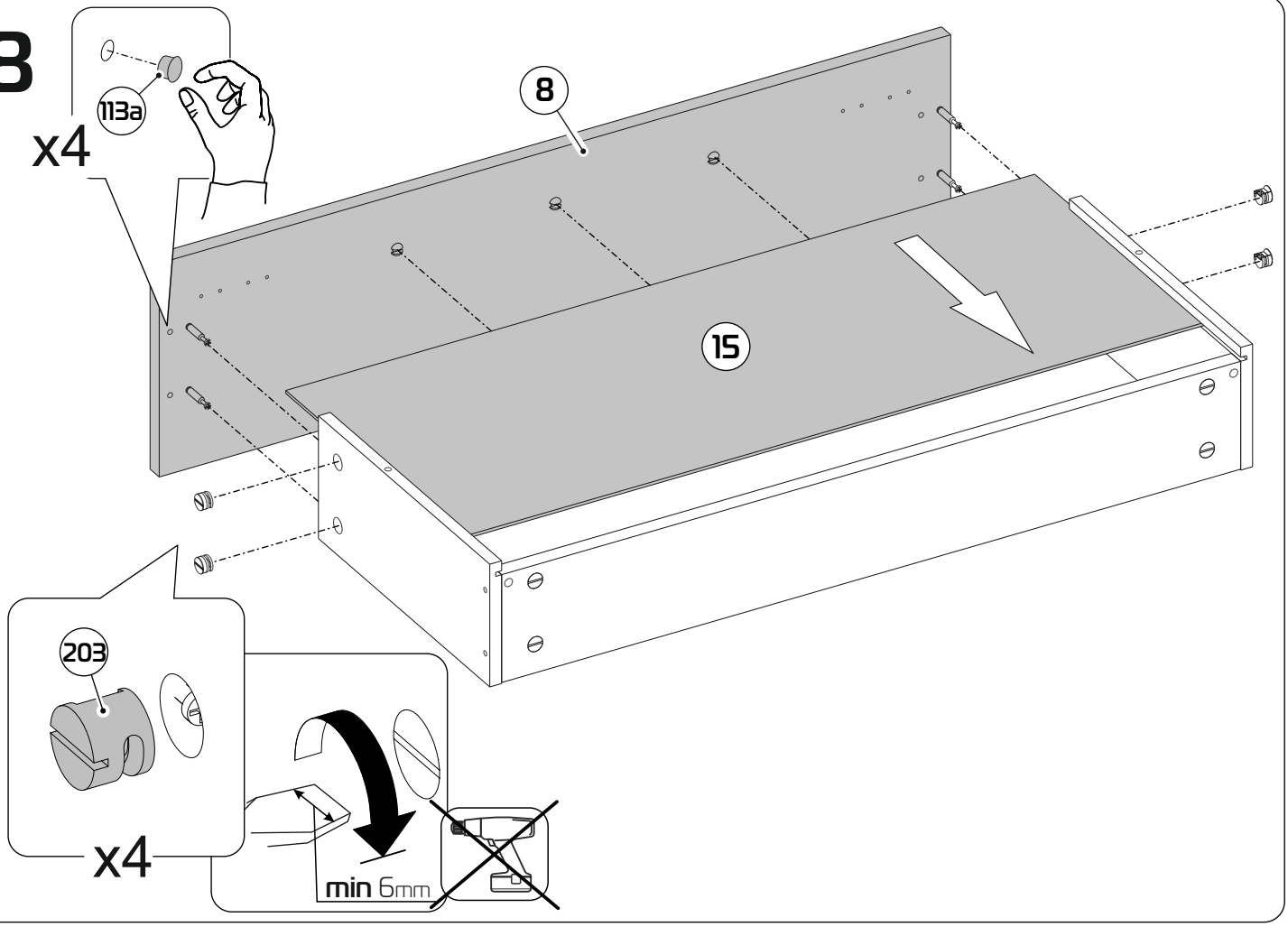

19

ВНИМАНИЕ!

Перед установкой выкрутить колесо регулировки на минимум.

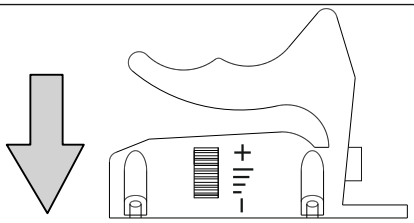

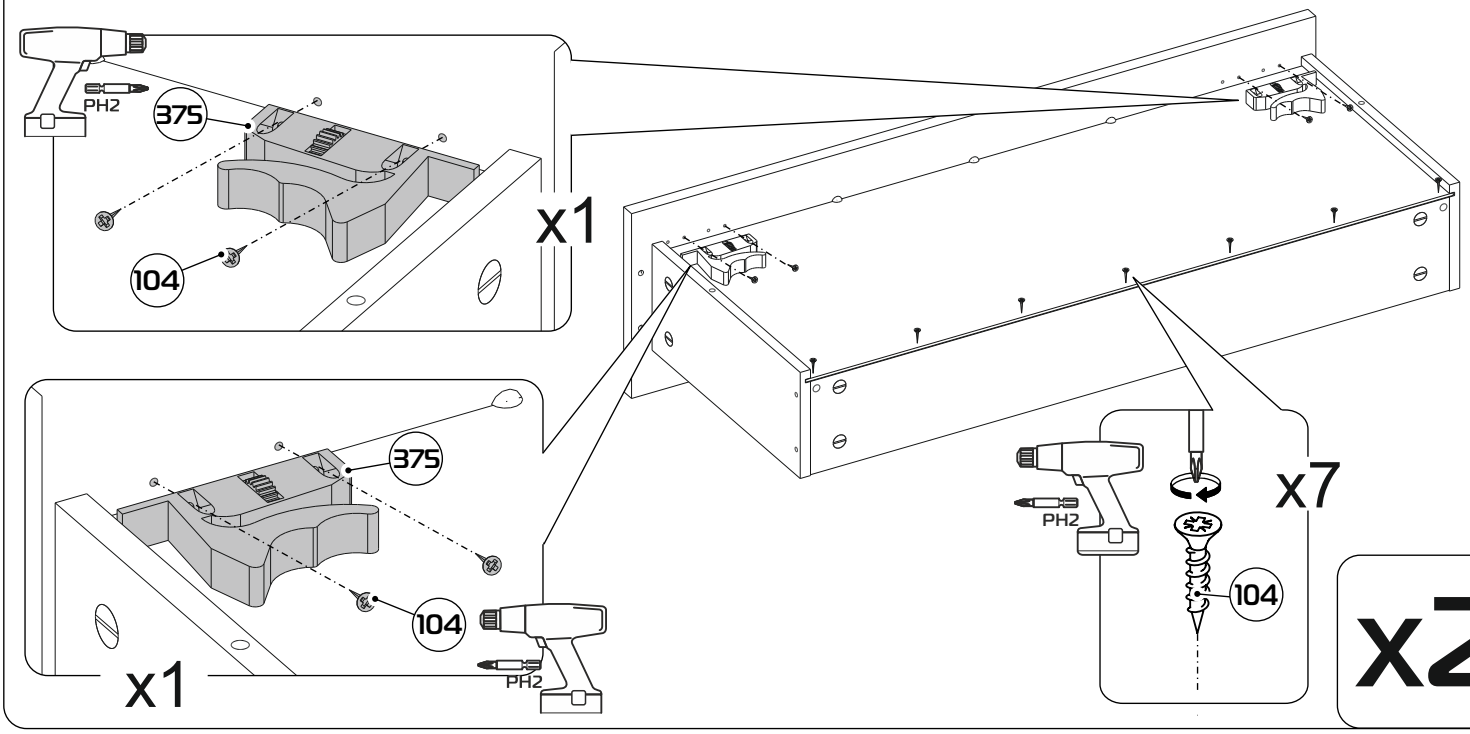

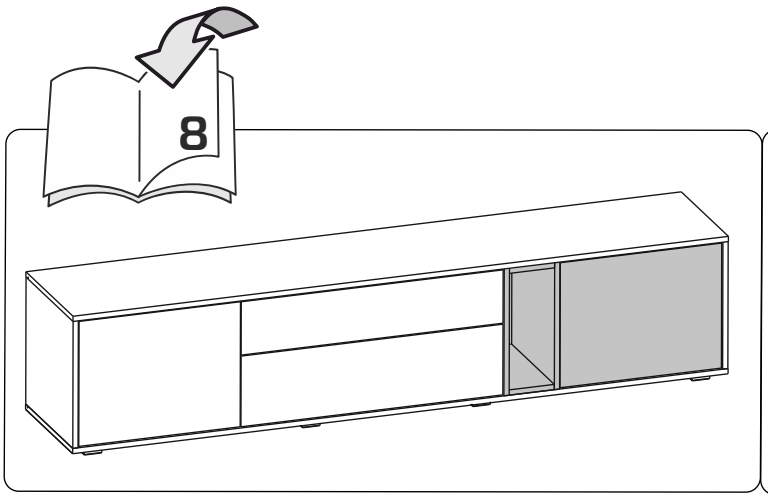

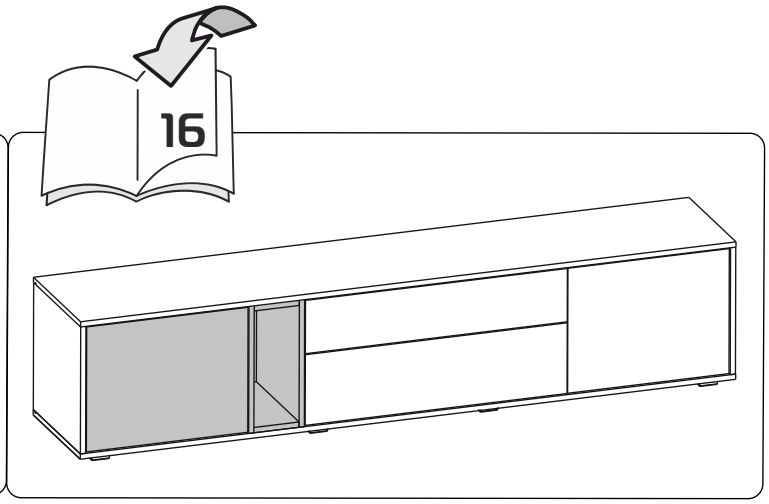





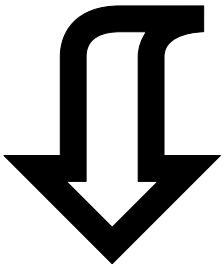

5

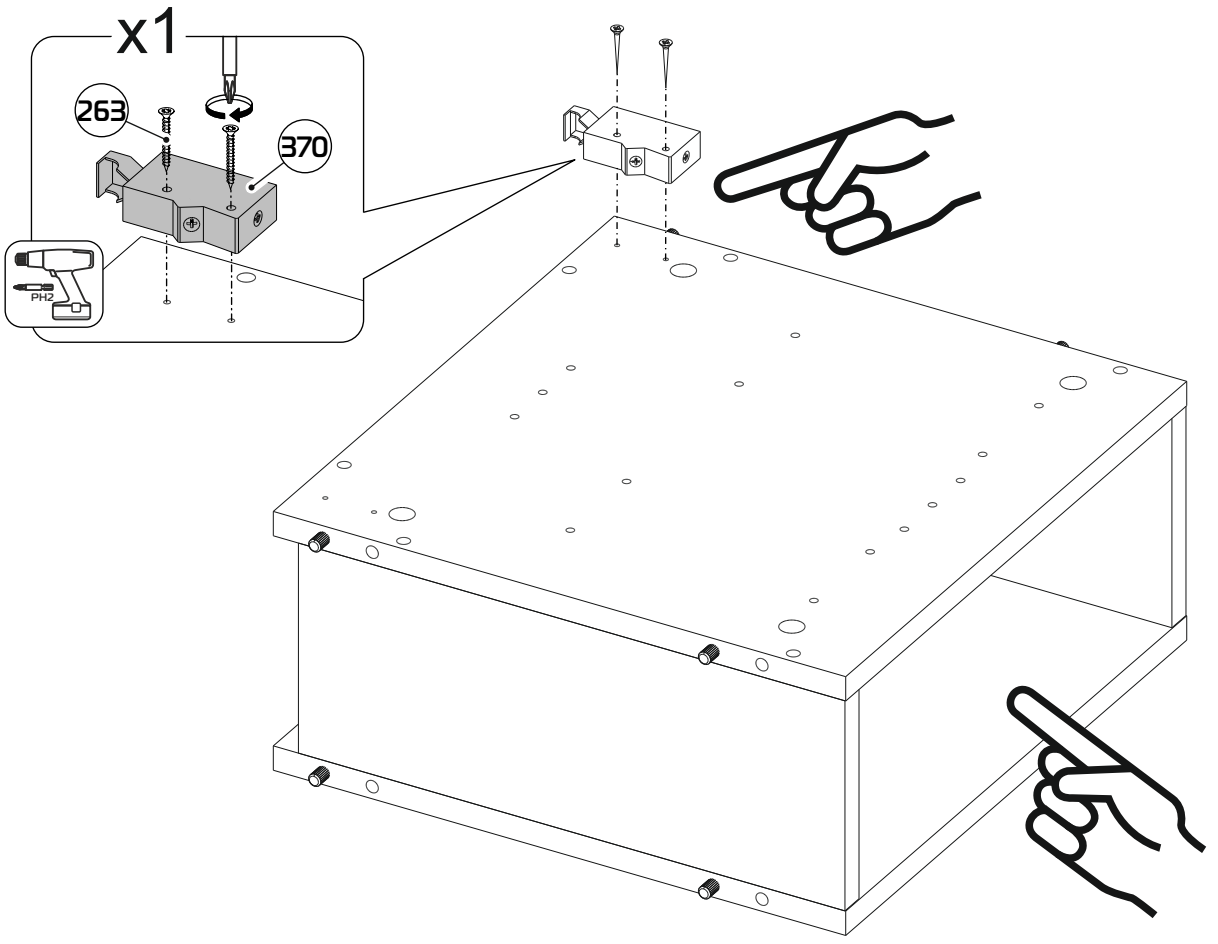

6

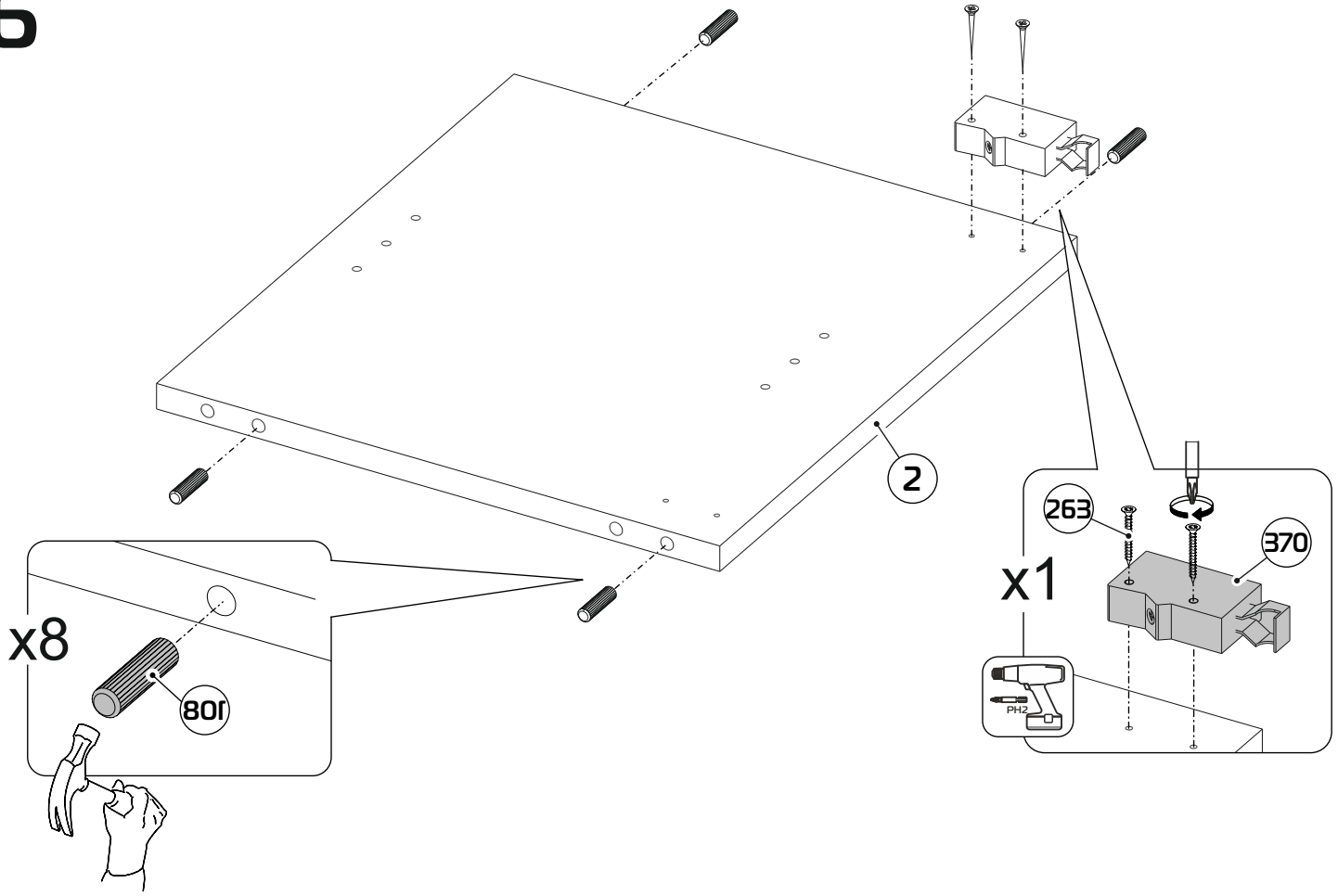

7

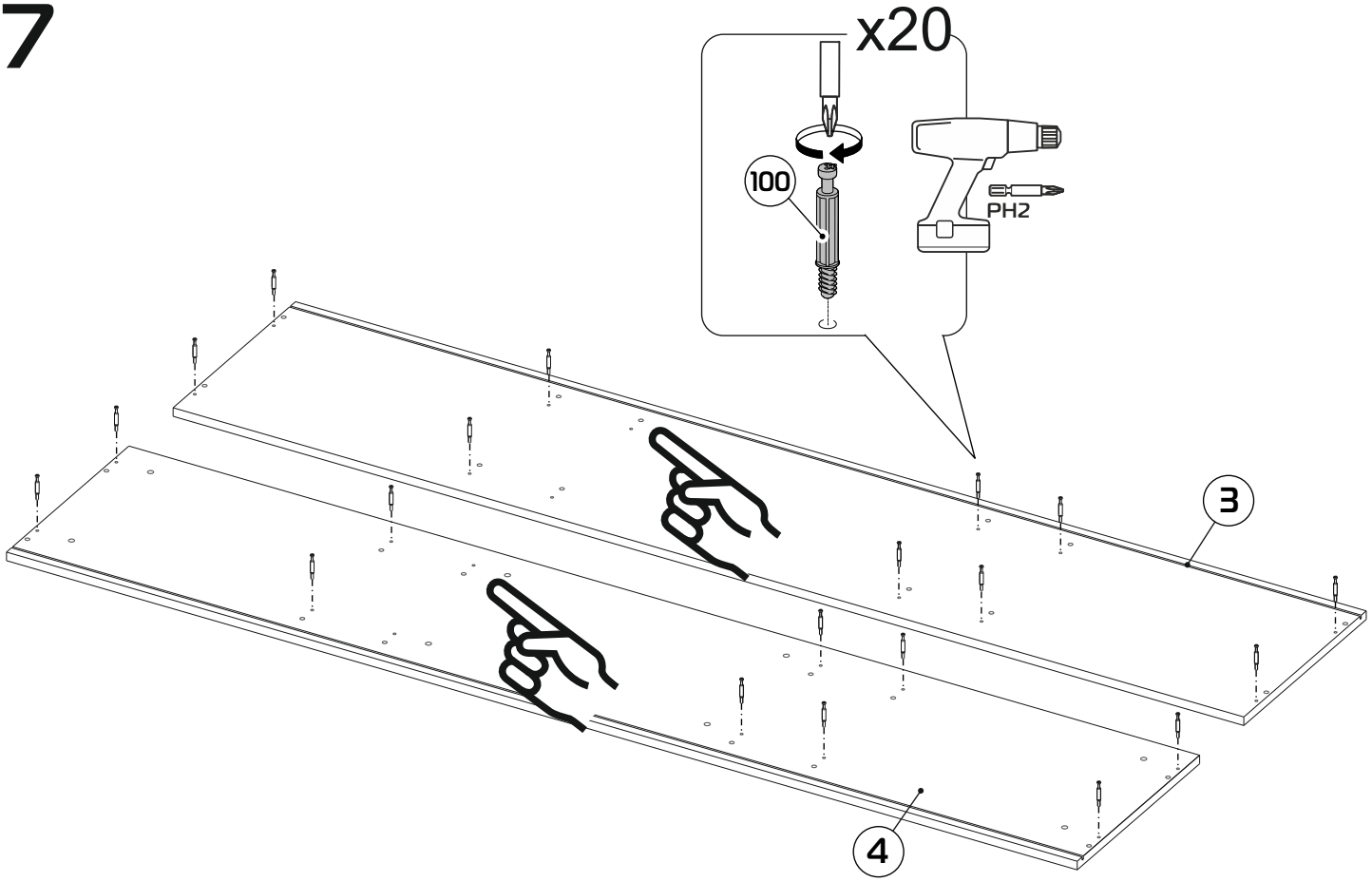

8

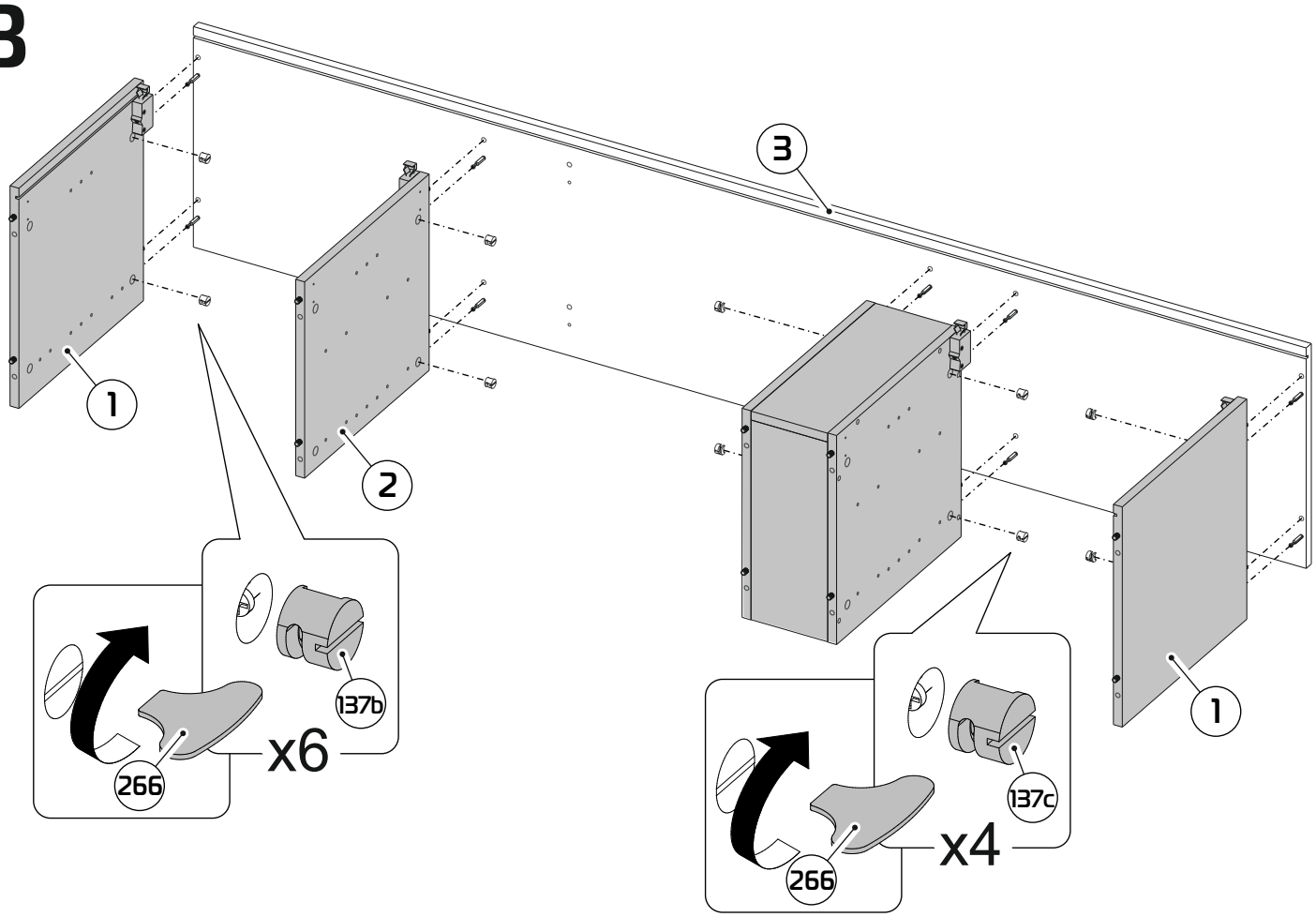

9

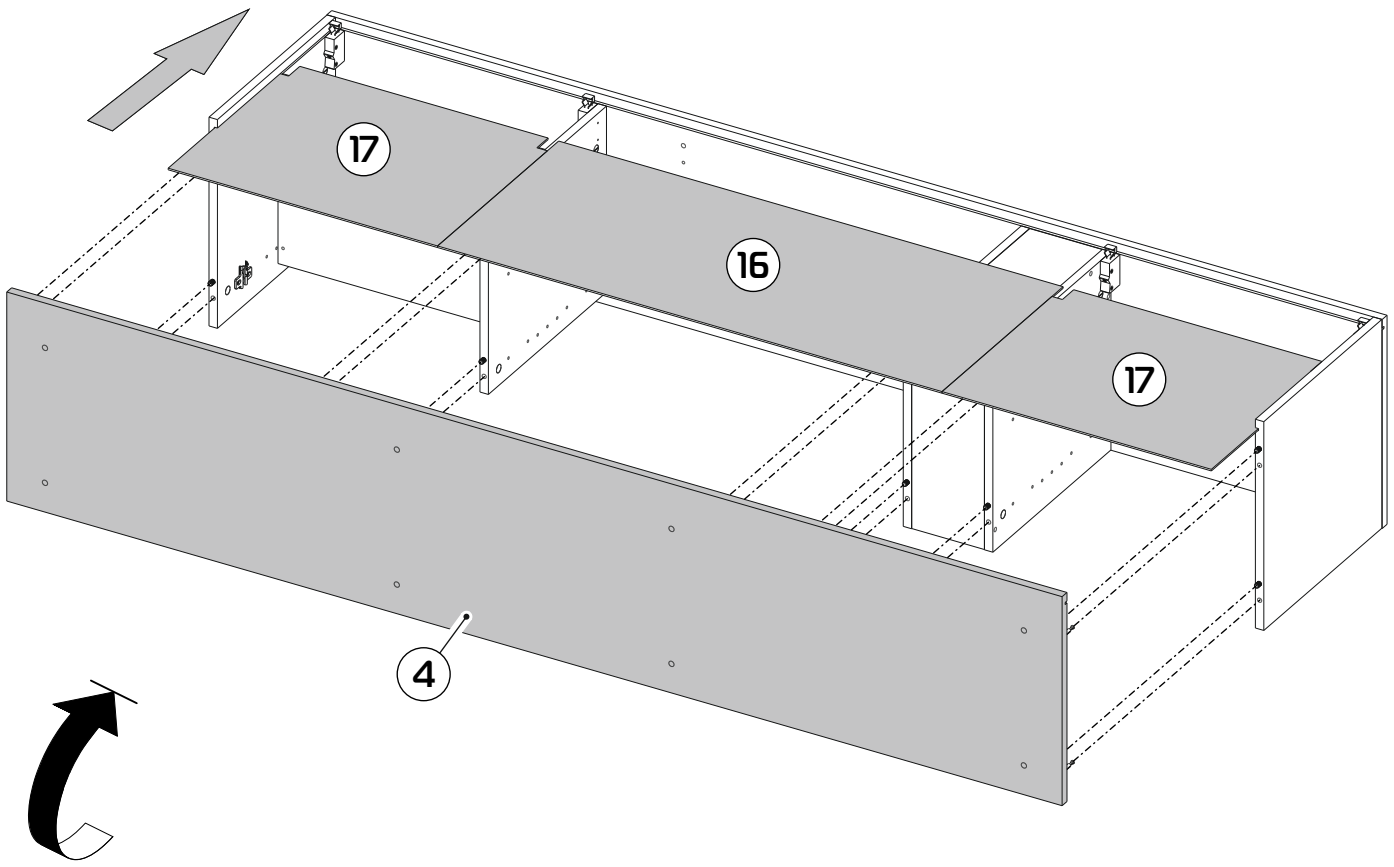

10

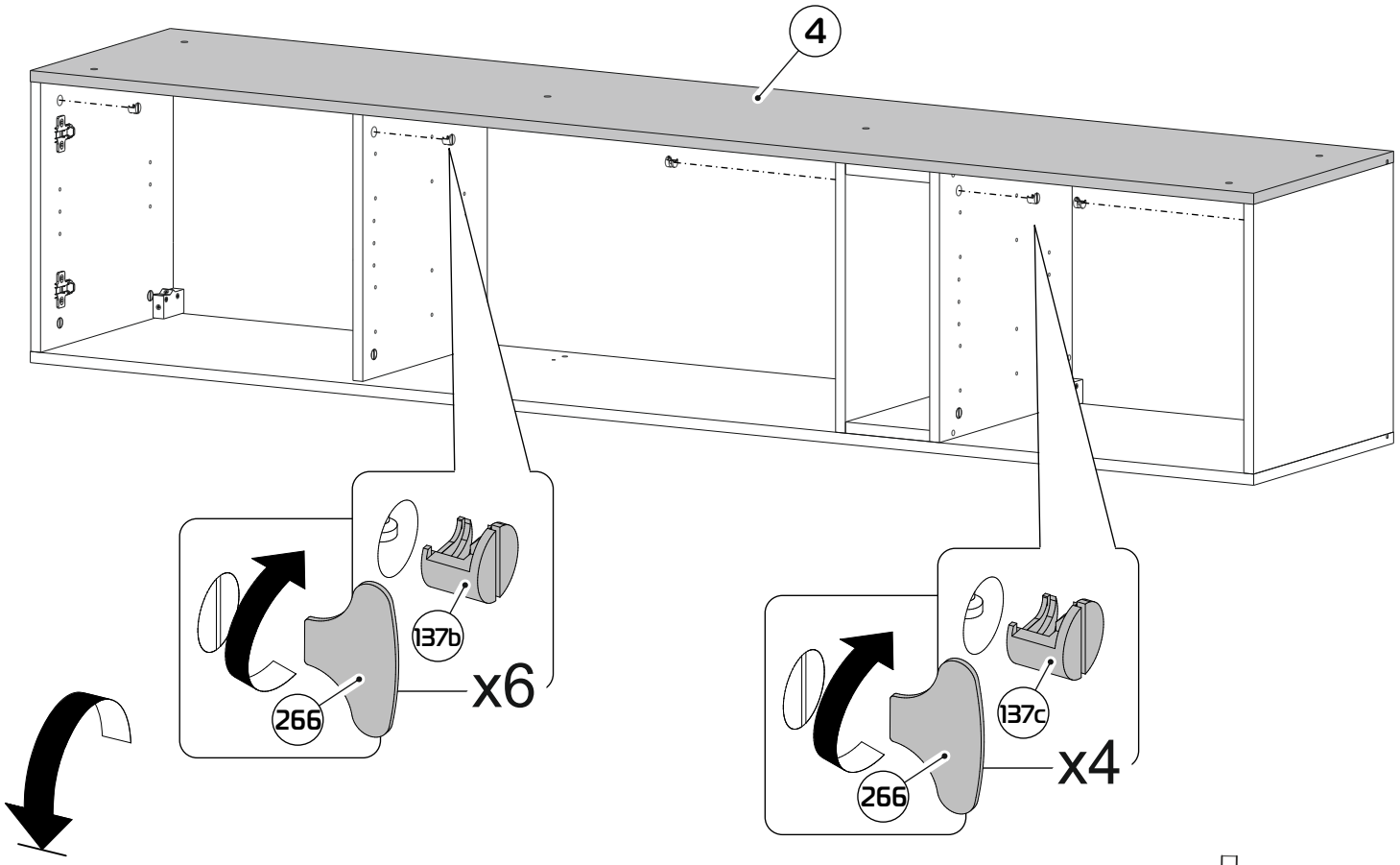
4
137b
x6
266
137c
x4
266

11

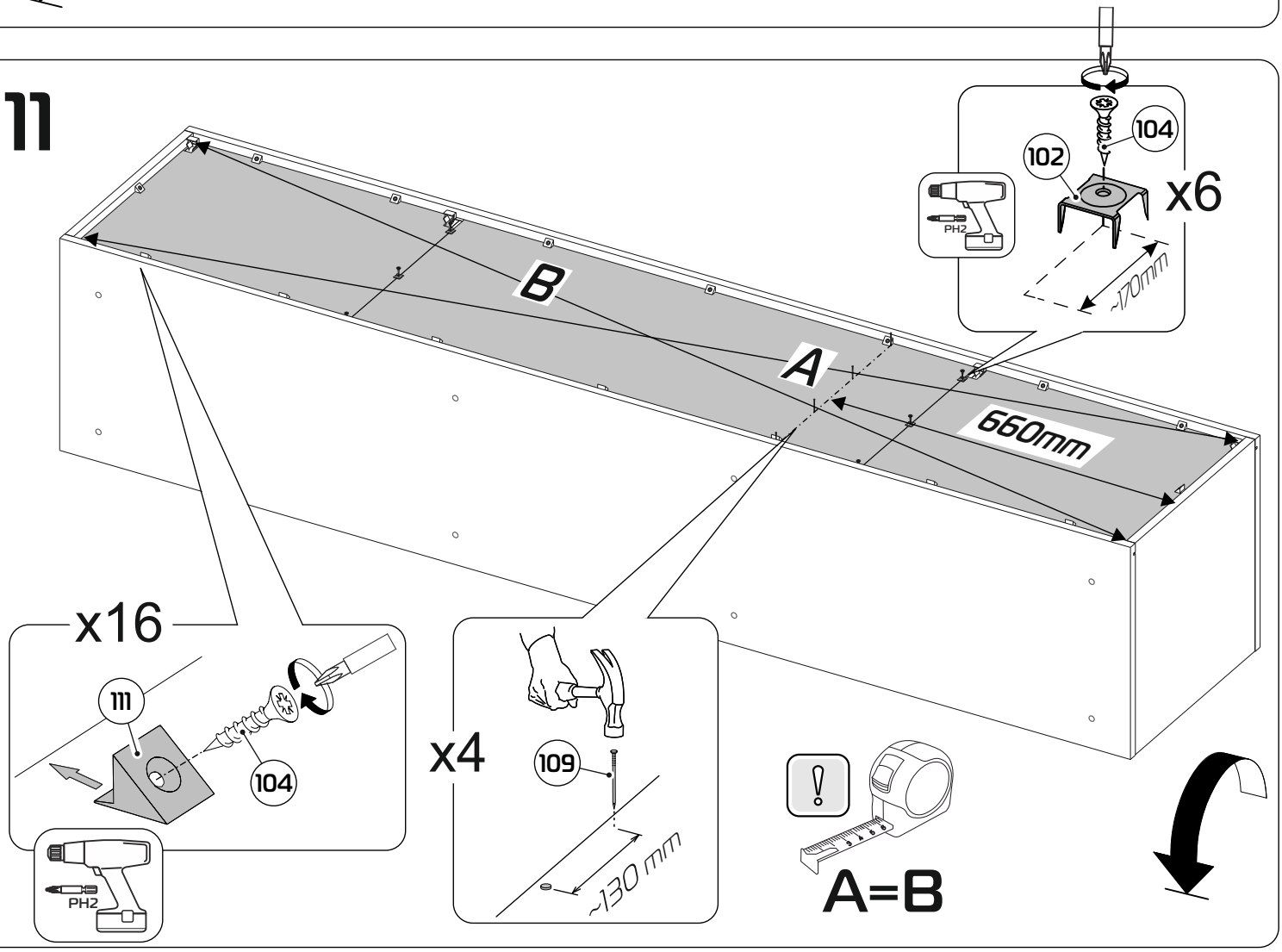
104
102
x6
PH2
~170mm
B
A
660mm
x16
111
104
PH2
x4
109
~130 mm
A=B

12

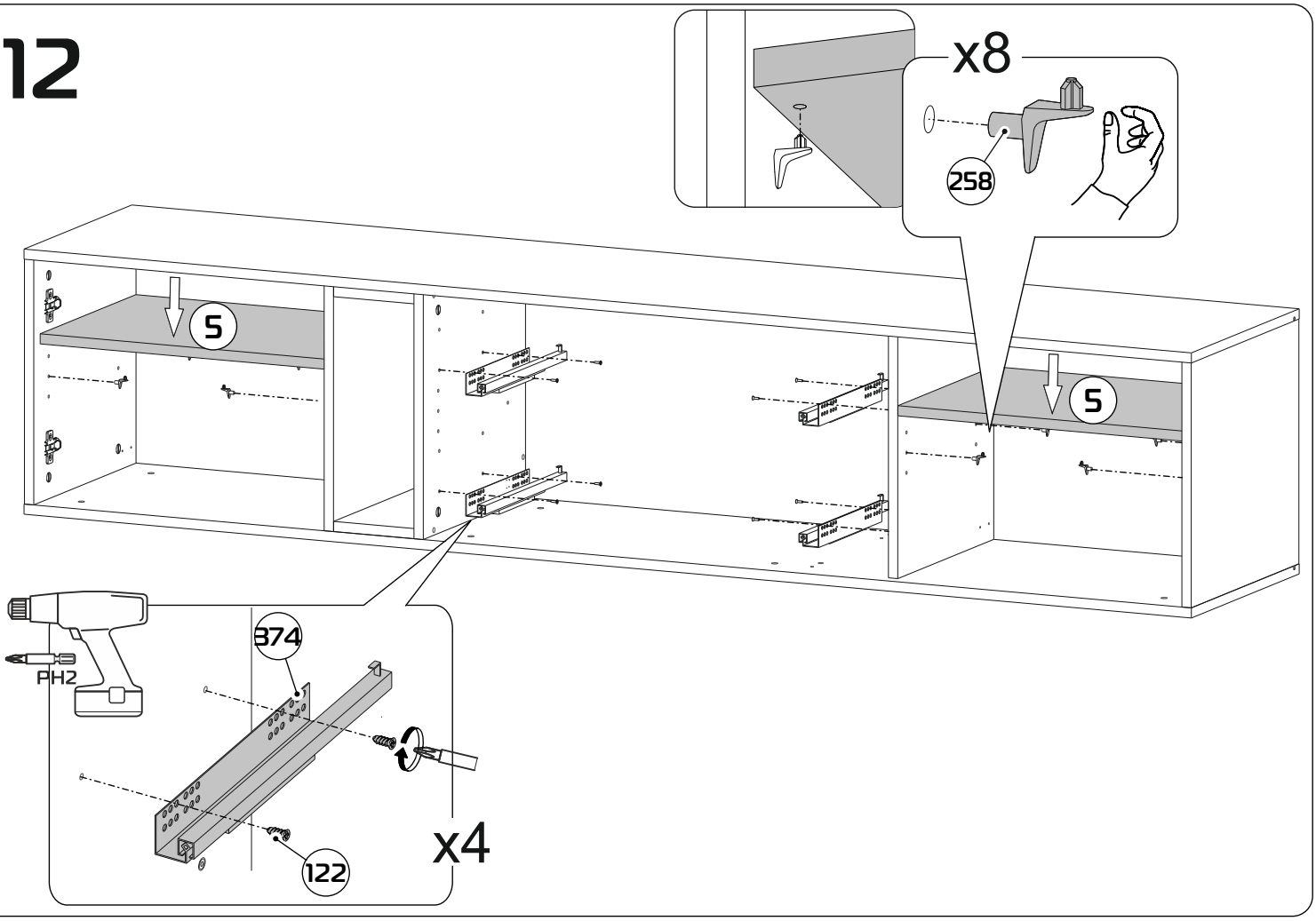
x8
258
5
5
374
PH2
122
x4

13

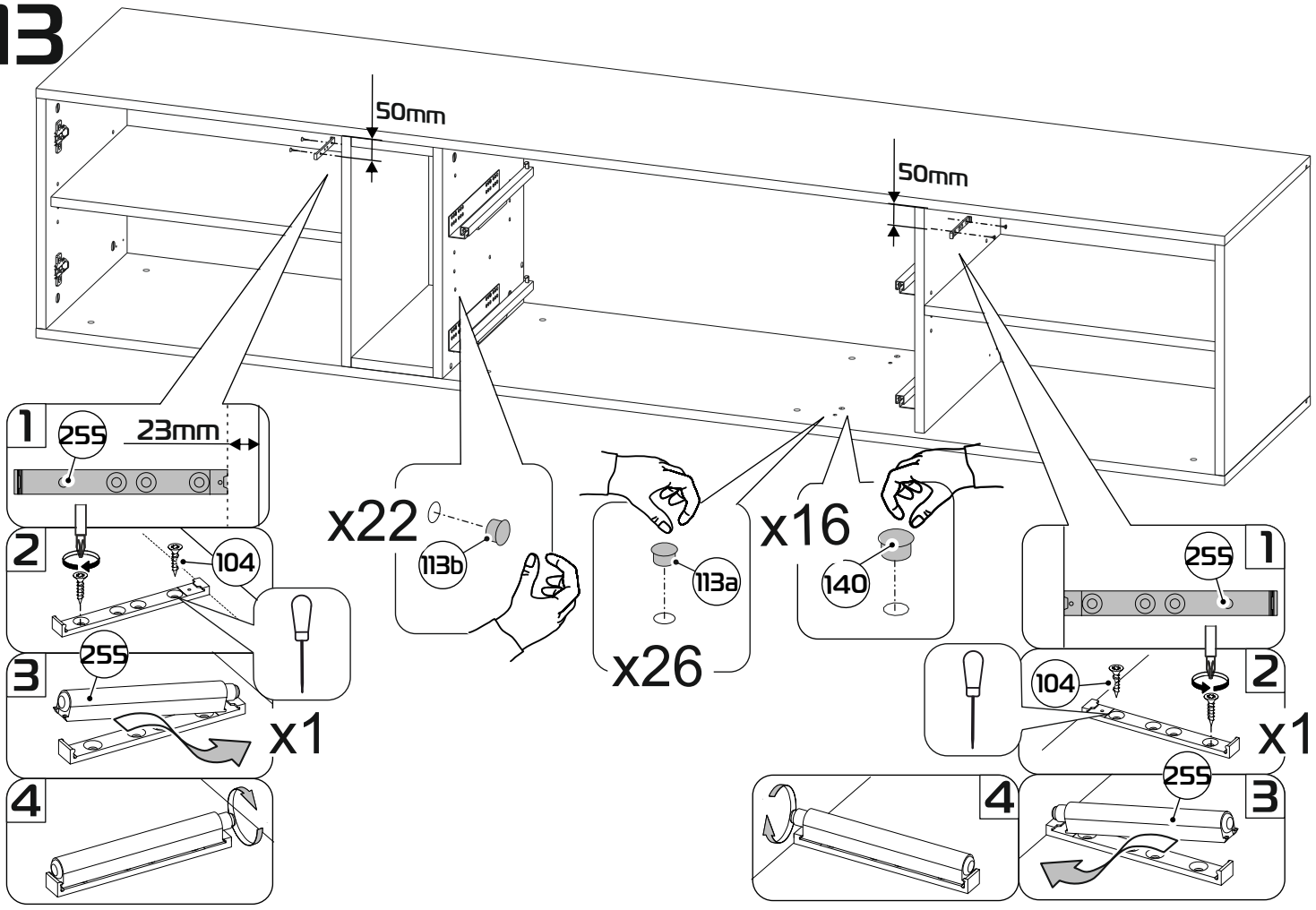
50mm
50mm
1
255
23mm
2
104
3
255
x1
4
x22
113b
x26
113a
x16
140
255
1
104
2
x1
255
4
3

14

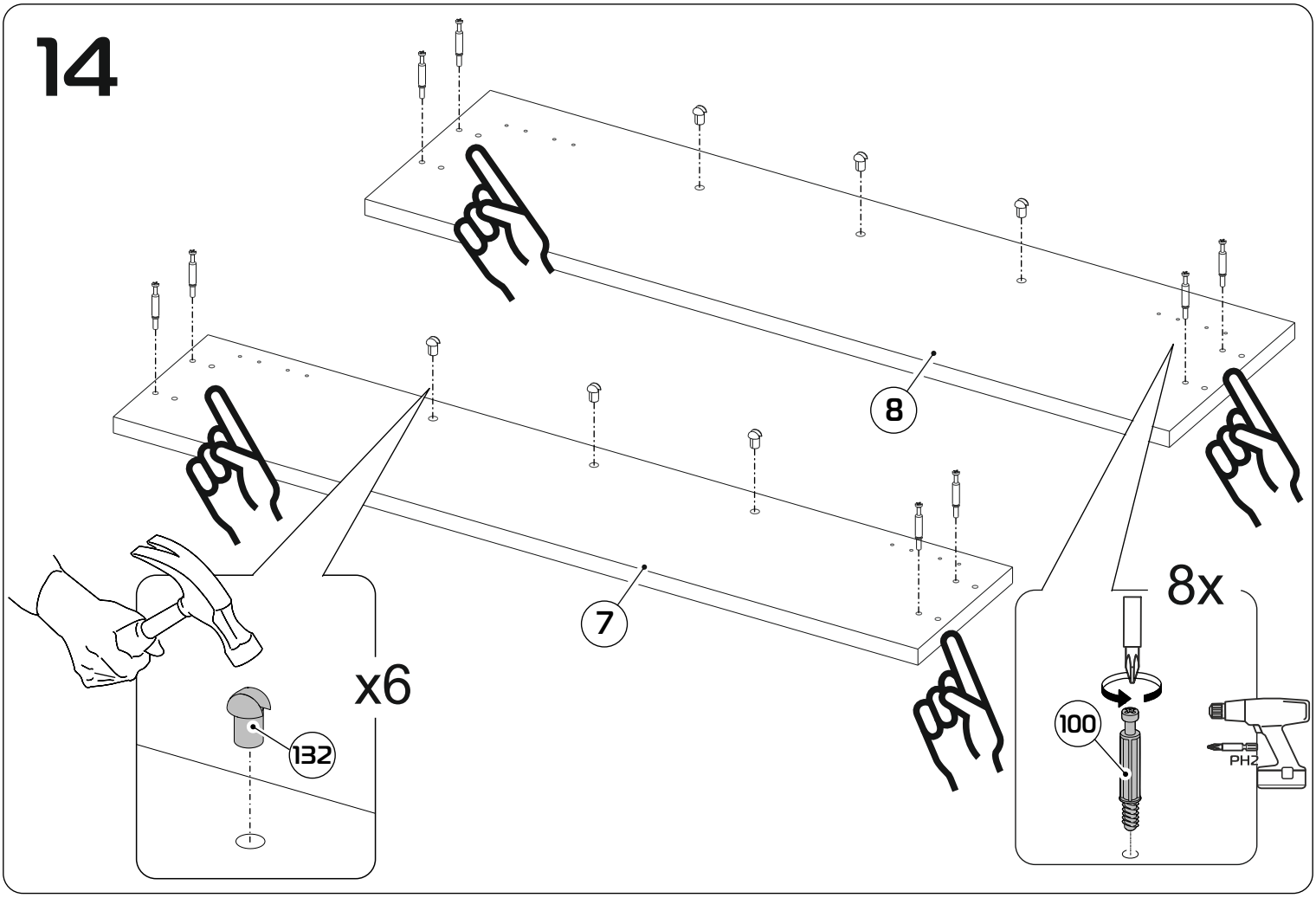

15

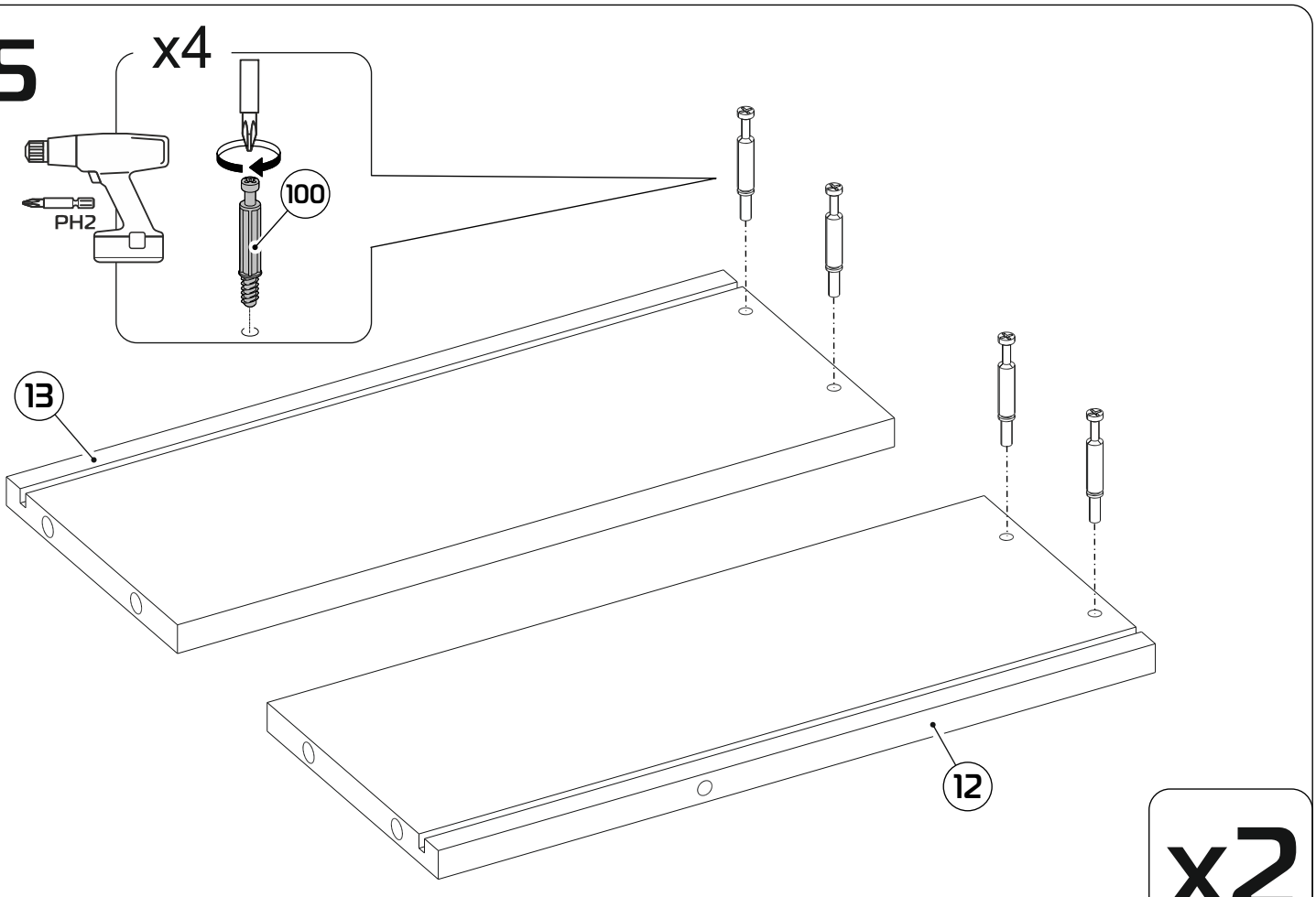

16

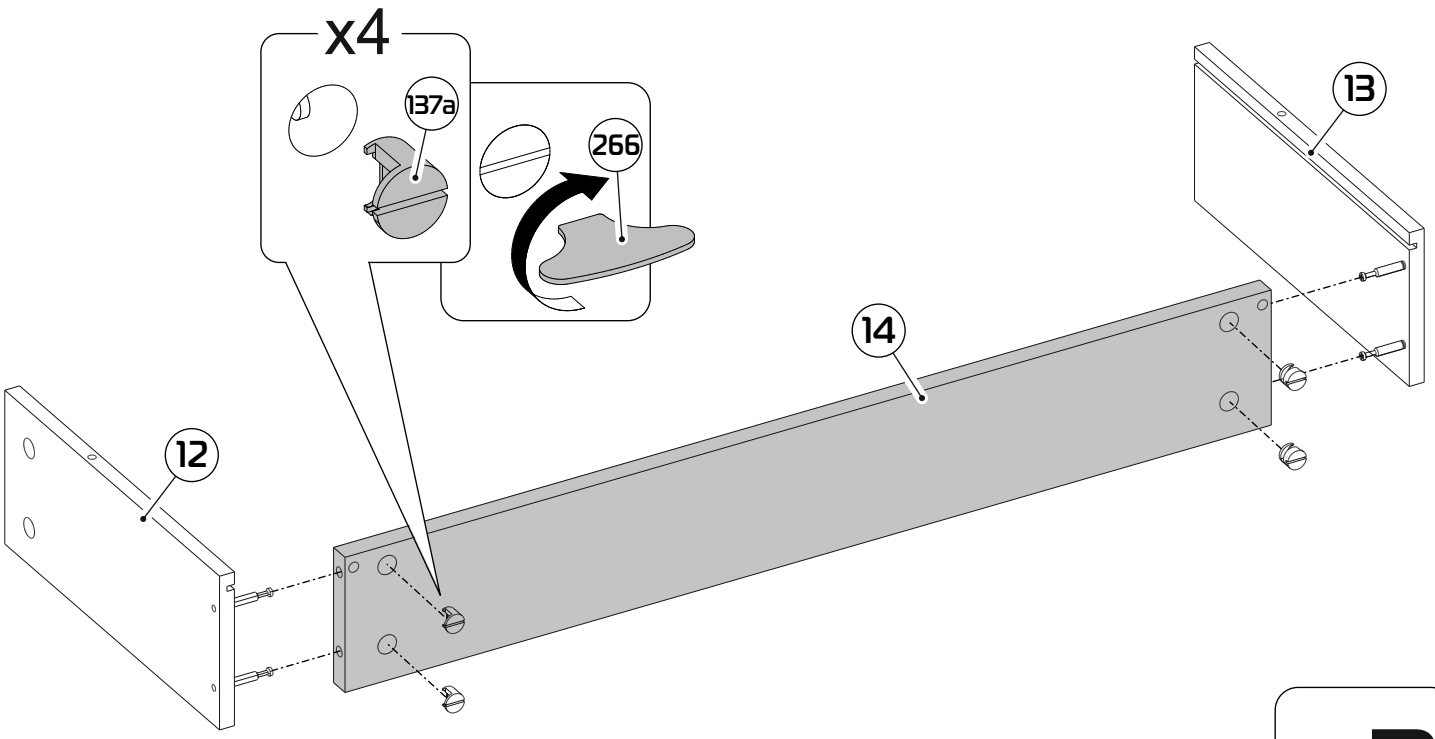

x2

17

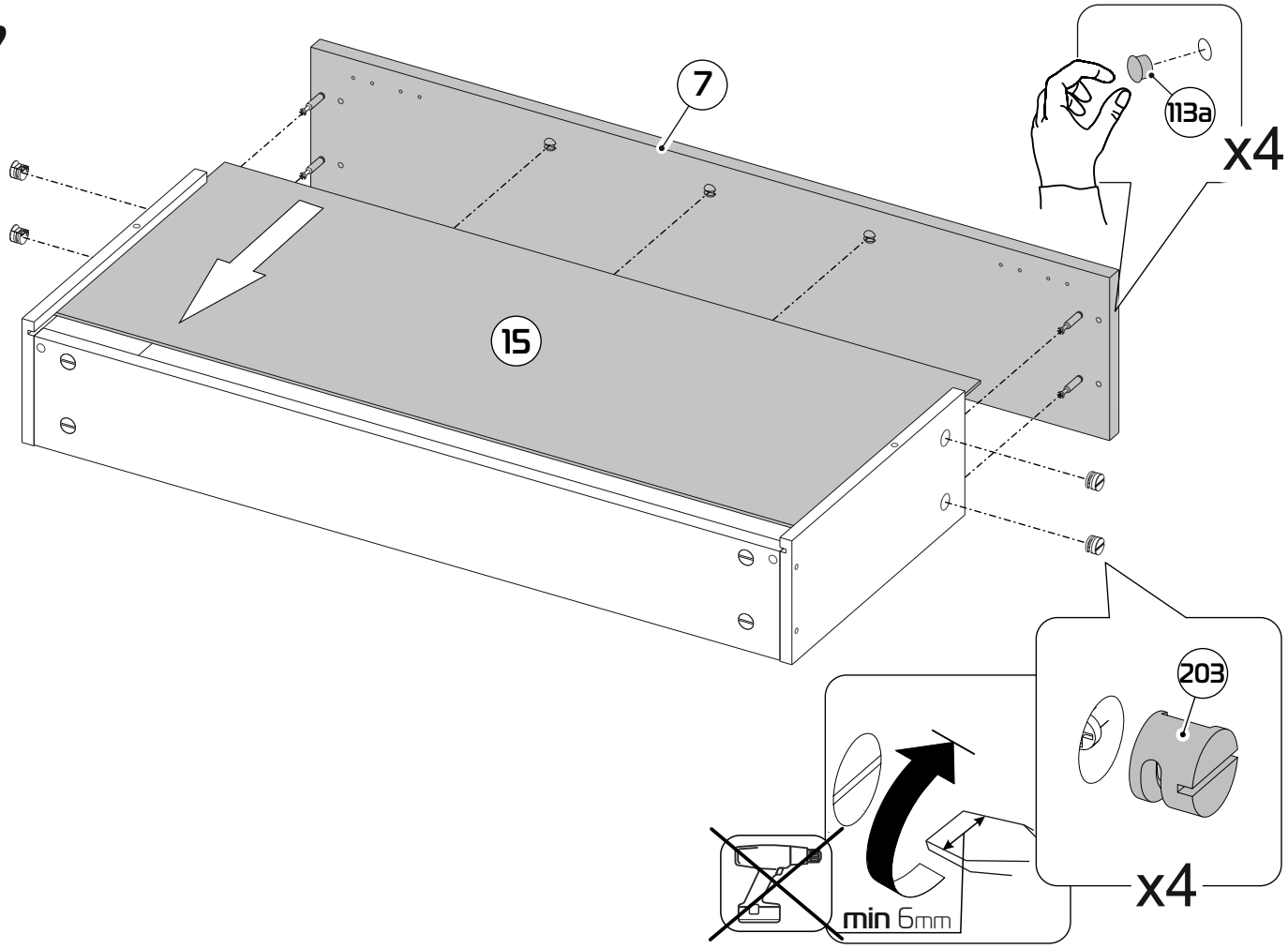

18

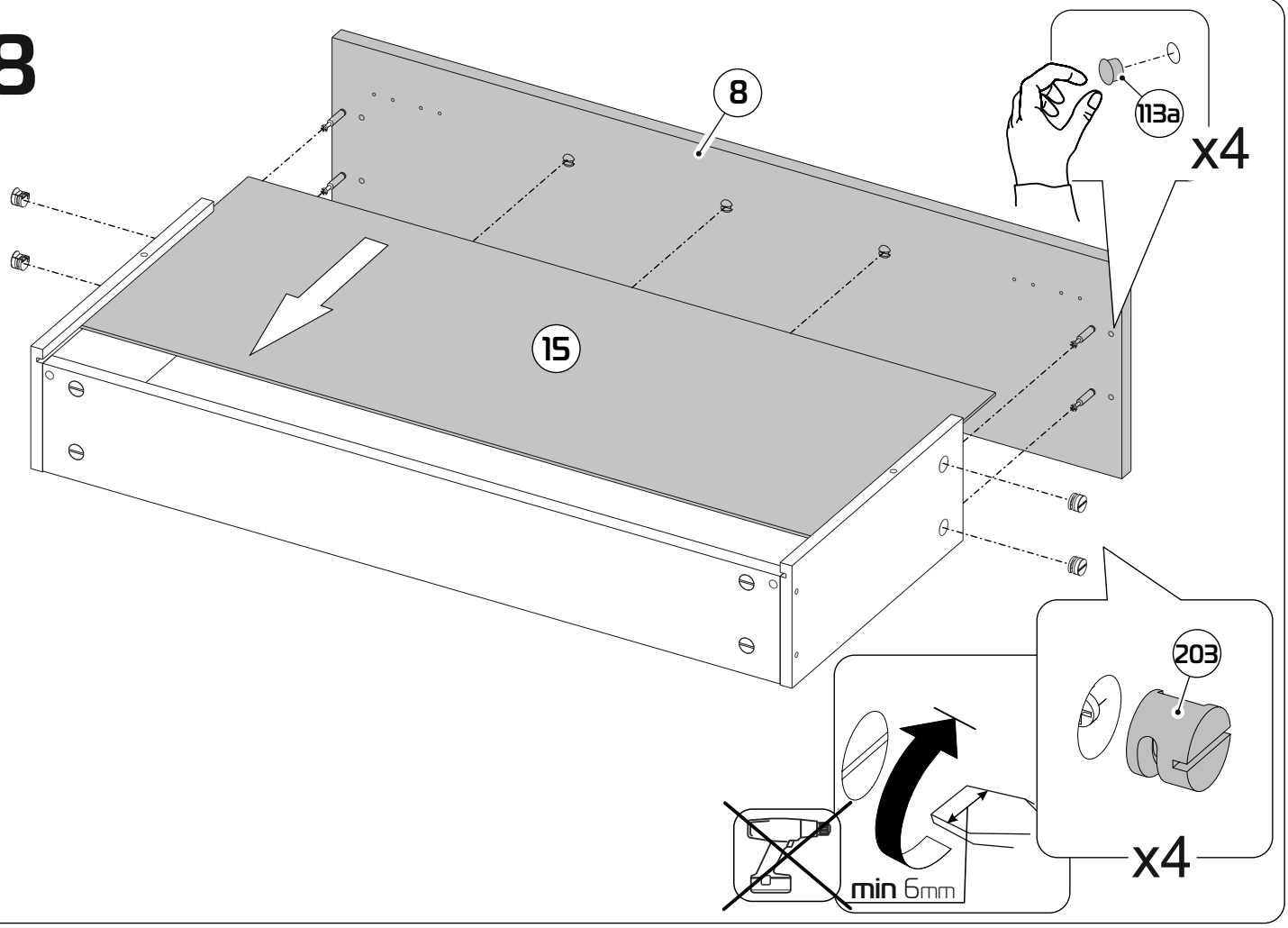

19

ВНИМАНИЕ!

Перед установкой выкрутить колесо регулировки на минимум.

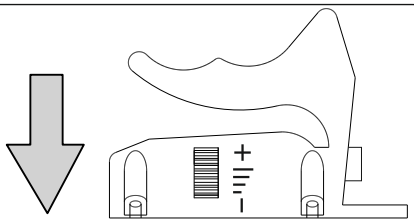

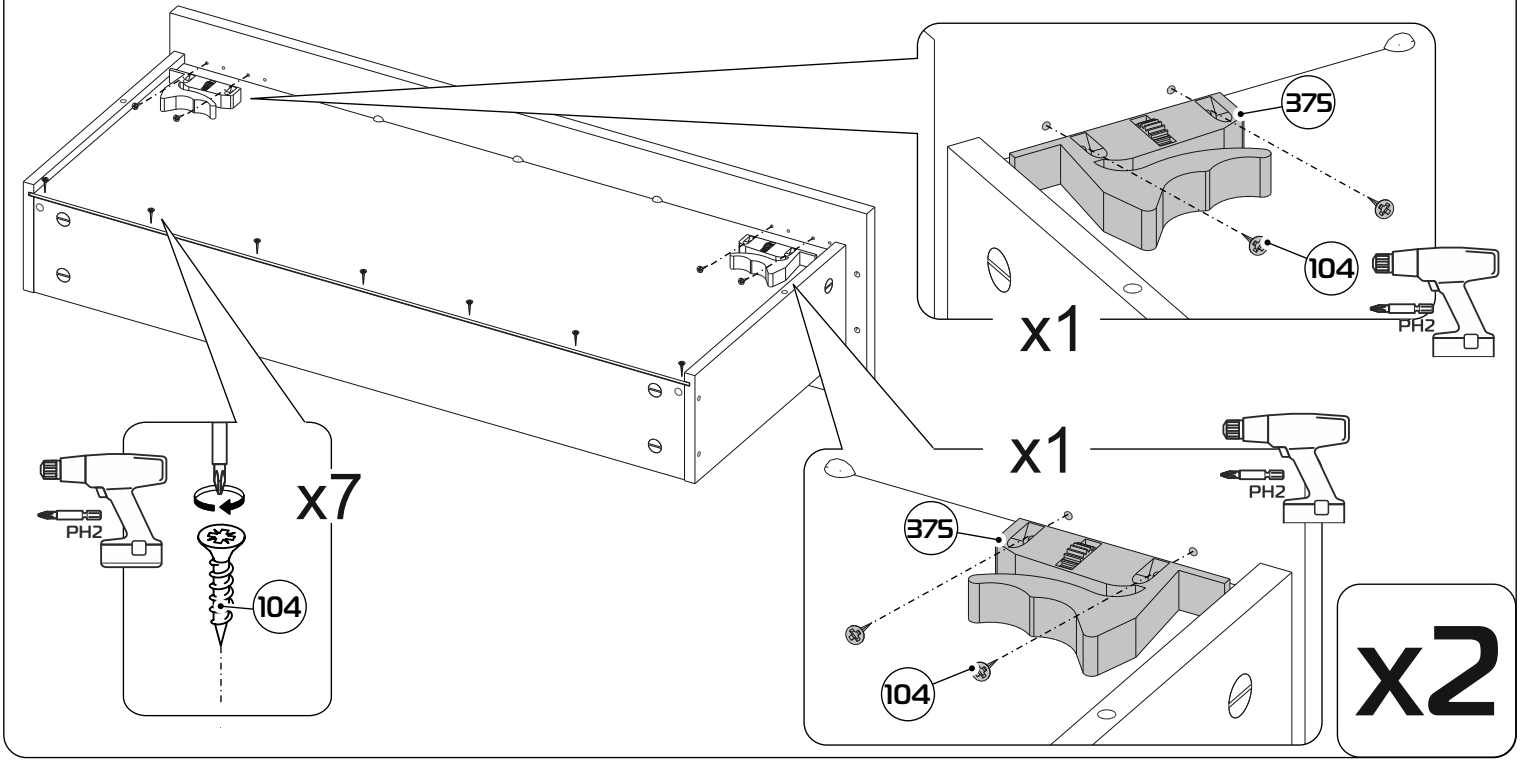

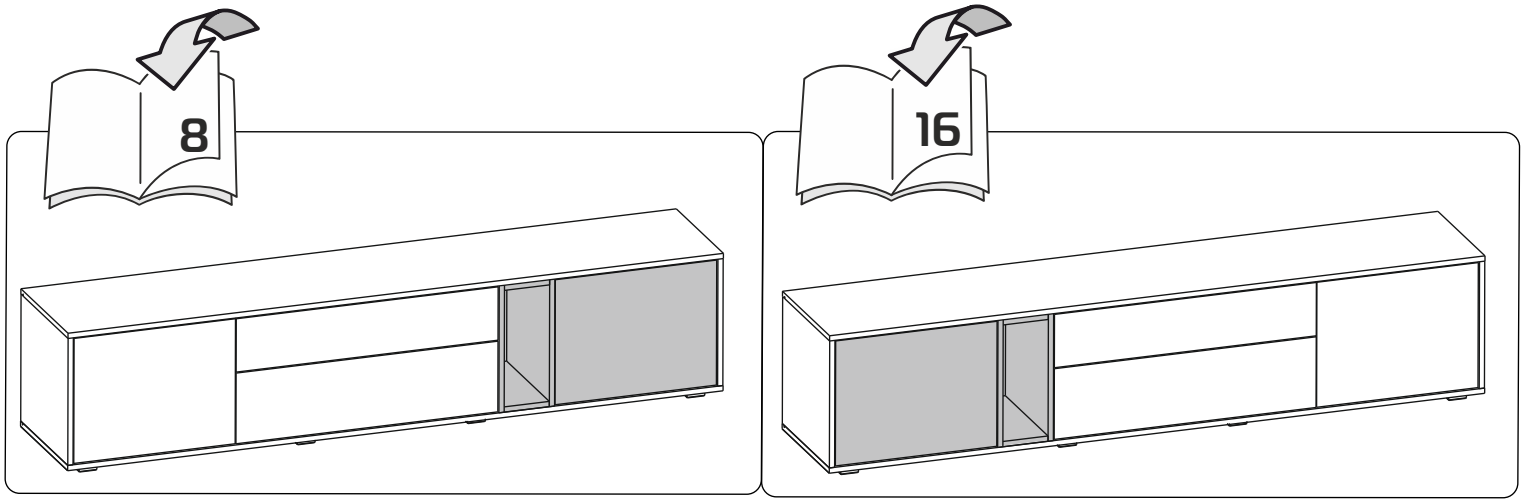
8
16


24
тумба на опорах
26
тумба навесная

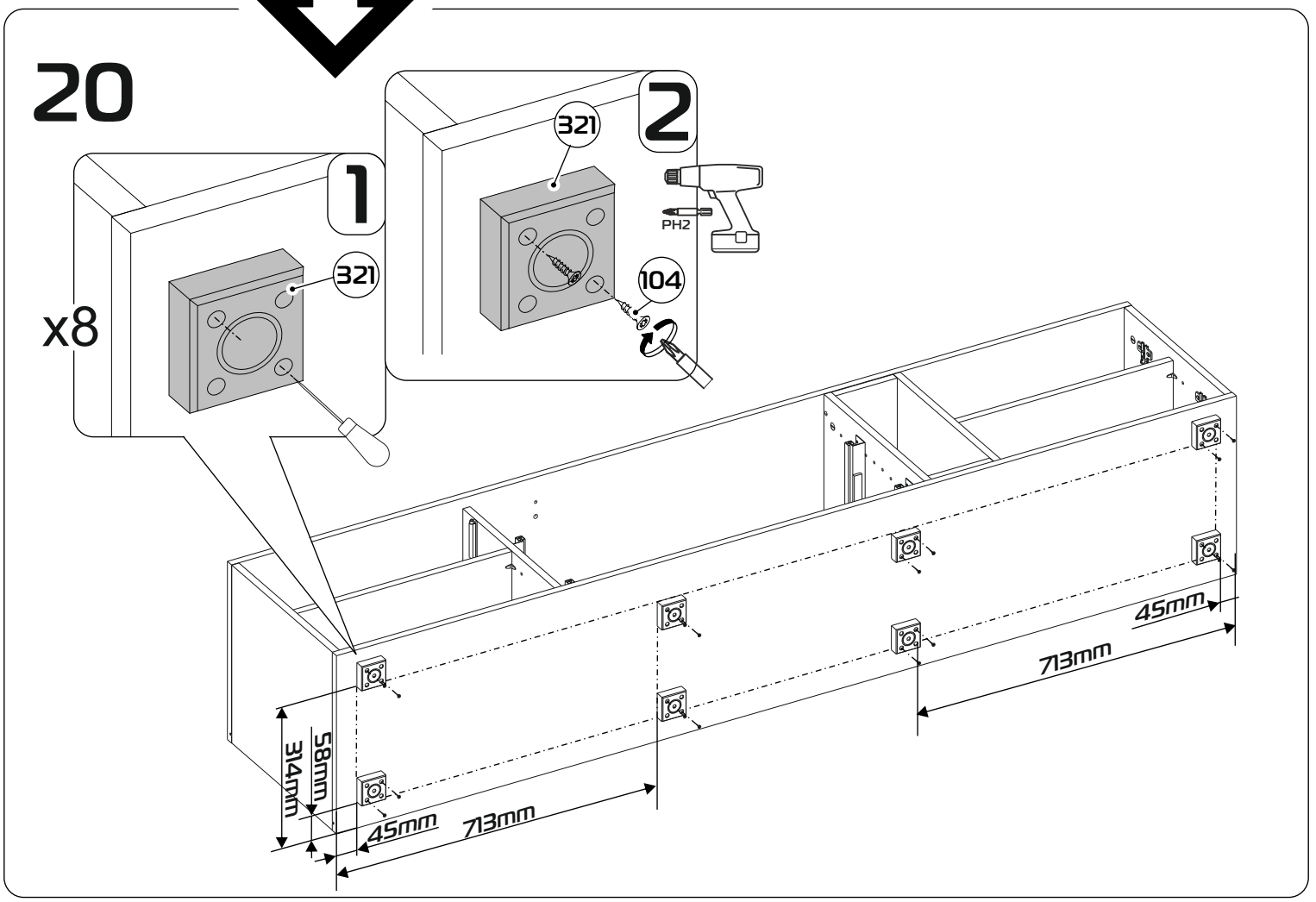
20
1
2
321
321
104
PH2
x8
45mm
713mm
58mm
314mm
45mm
713mm

21

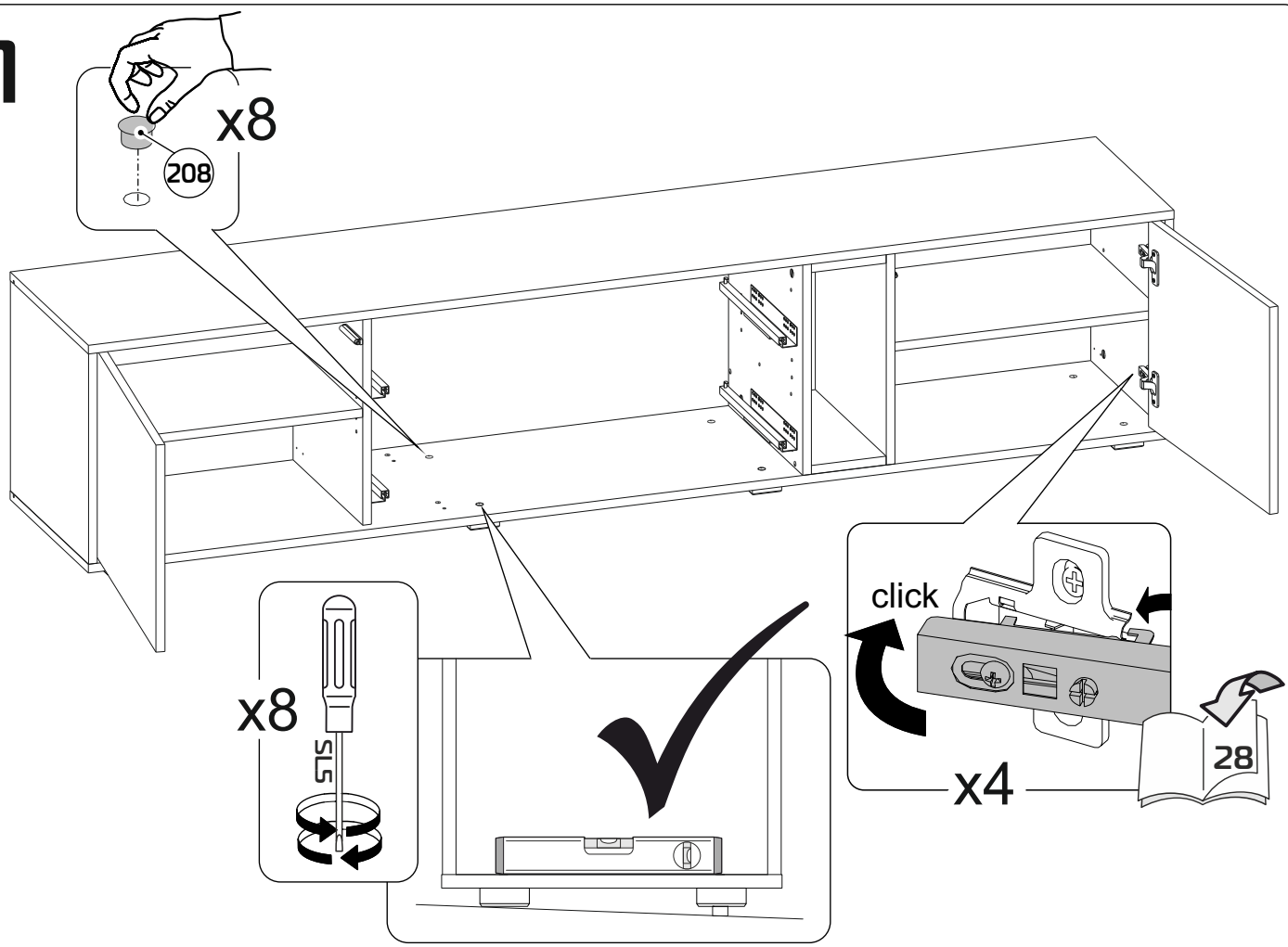

22

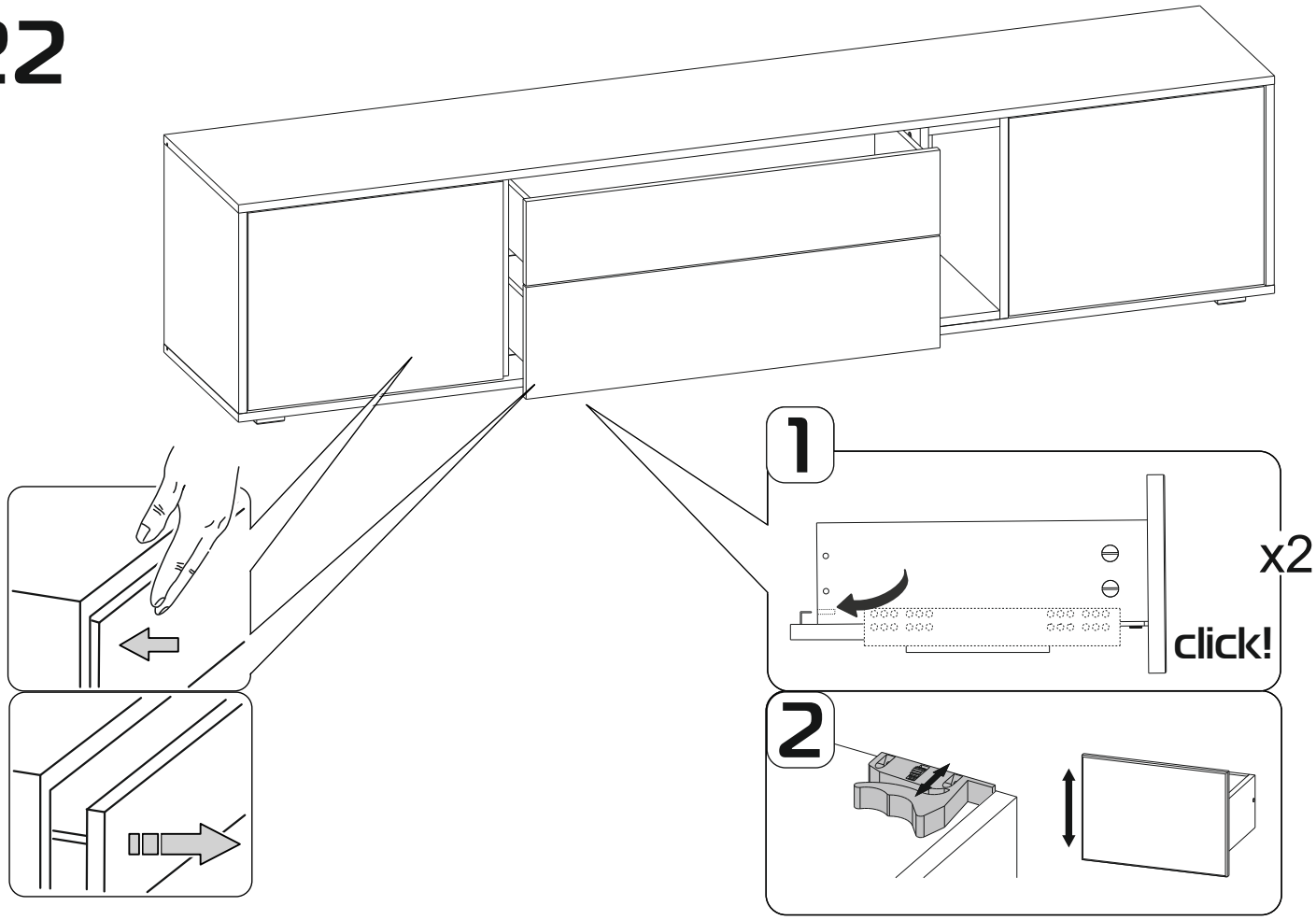

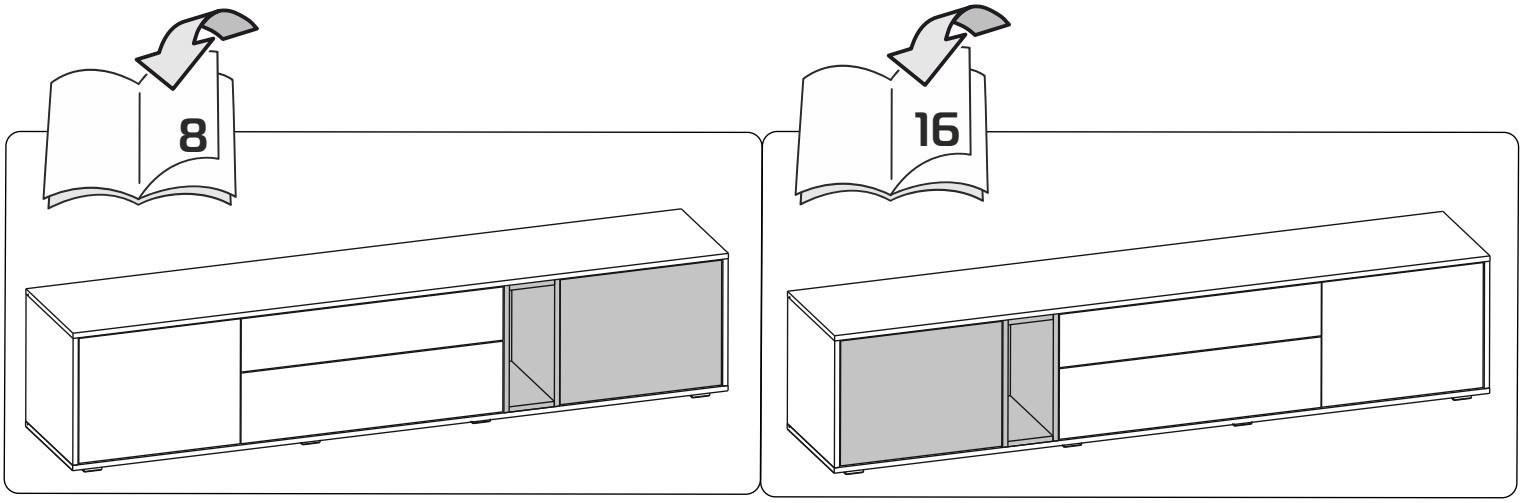
8
16


24
тумба на опорах
26
тумба навесная

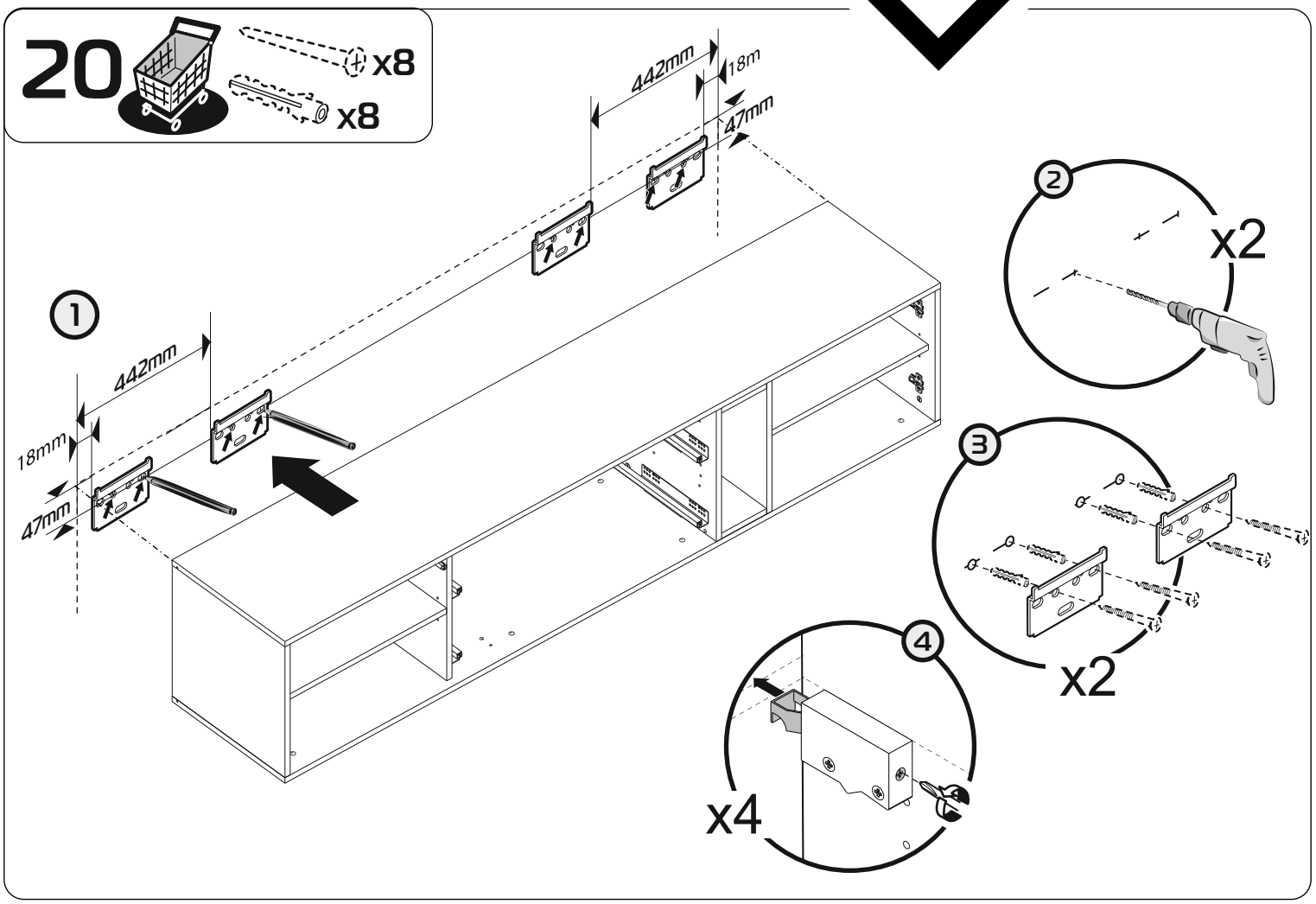
20
x8
x8
442mm
18mm
47mm
1
442mm
18mm
47mm
2
x2
3
x2
4
x4

21

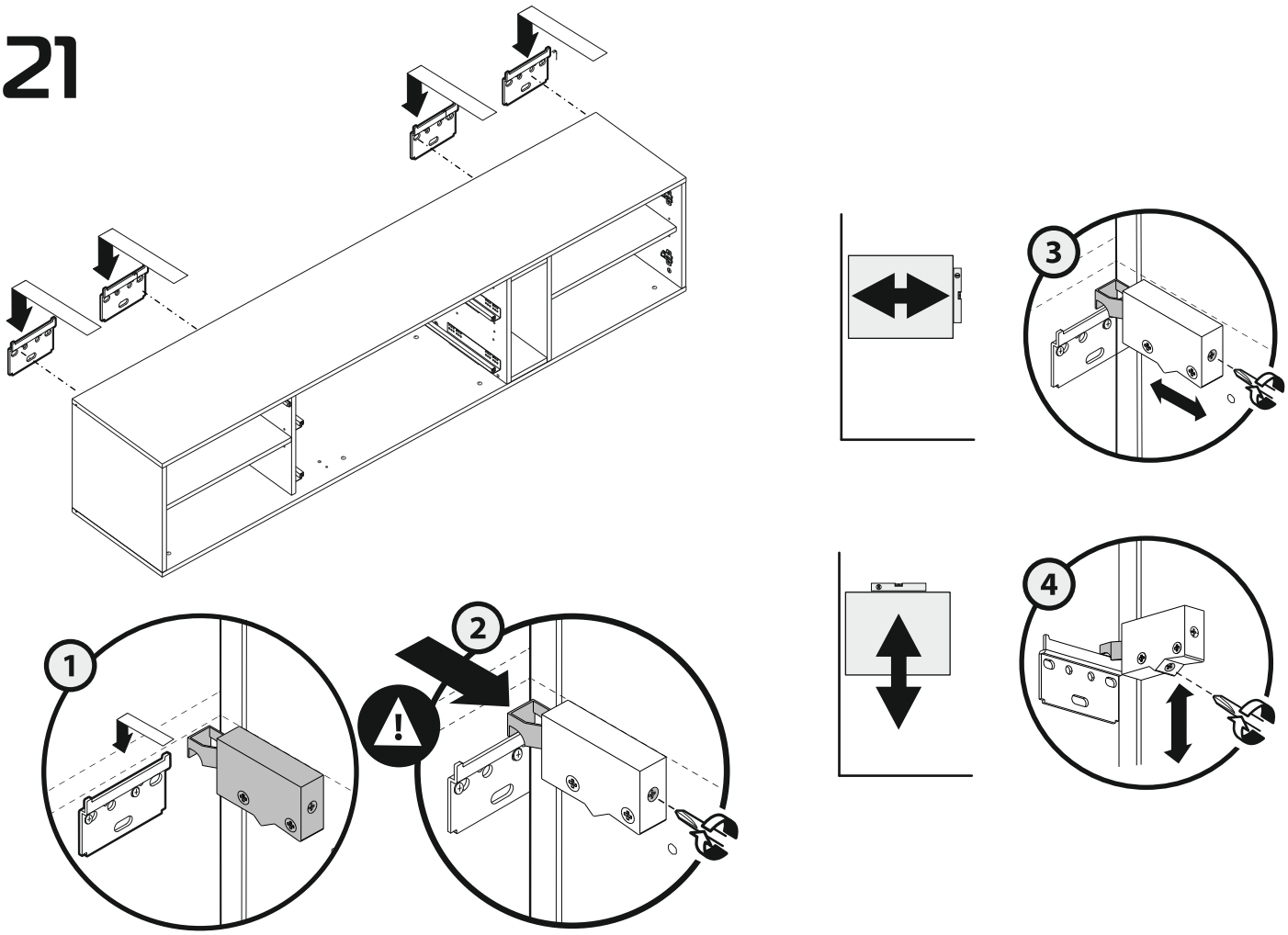

22

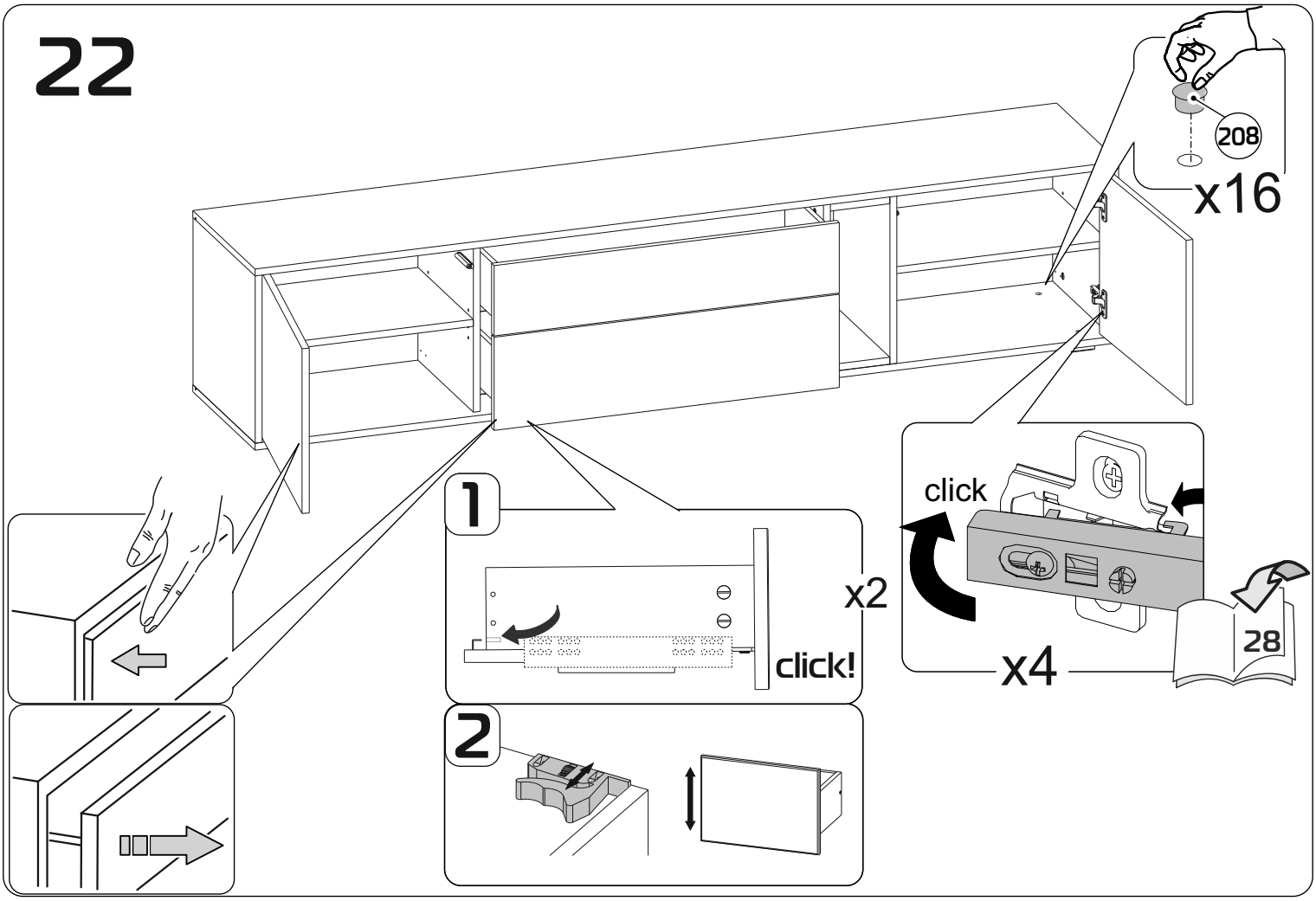

РЕГУЛИРОВКА ПЕТЕЛЬ

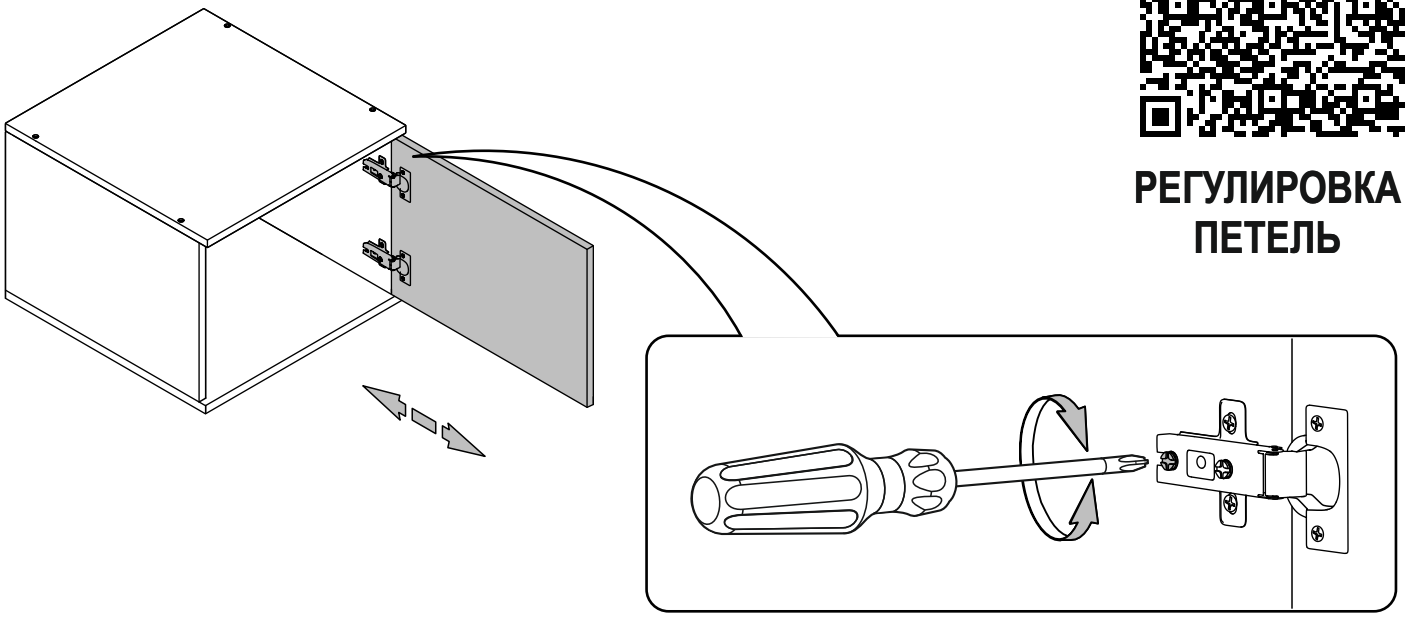

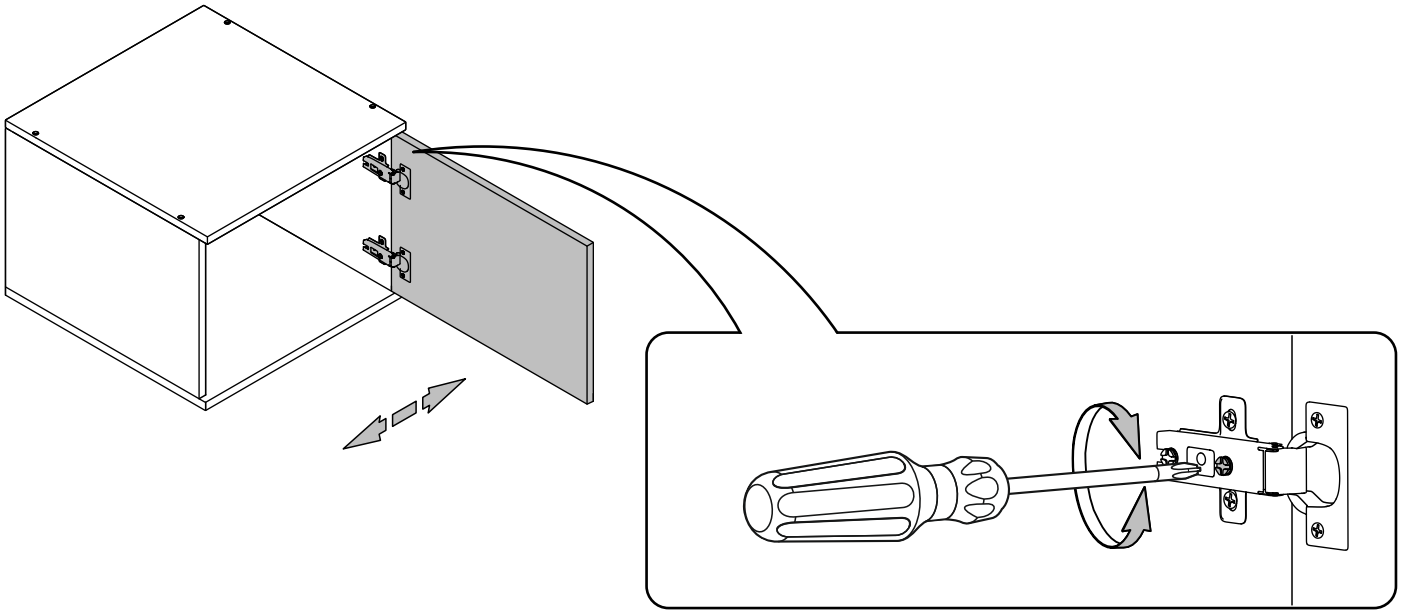

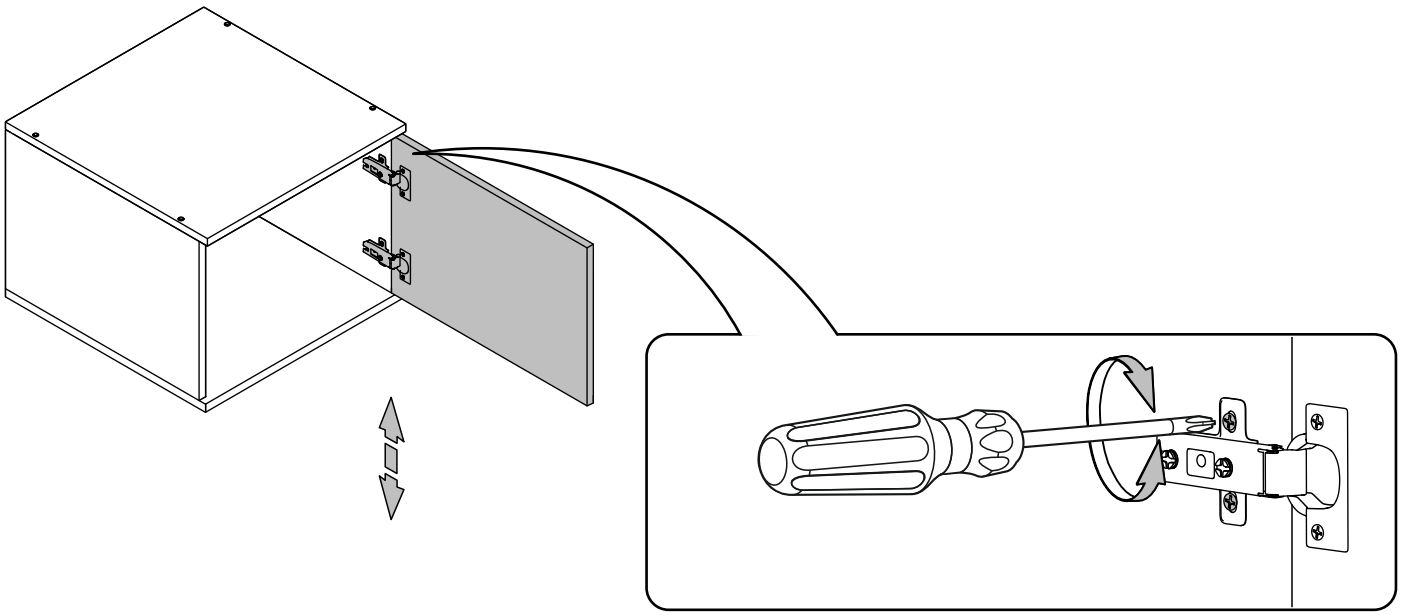

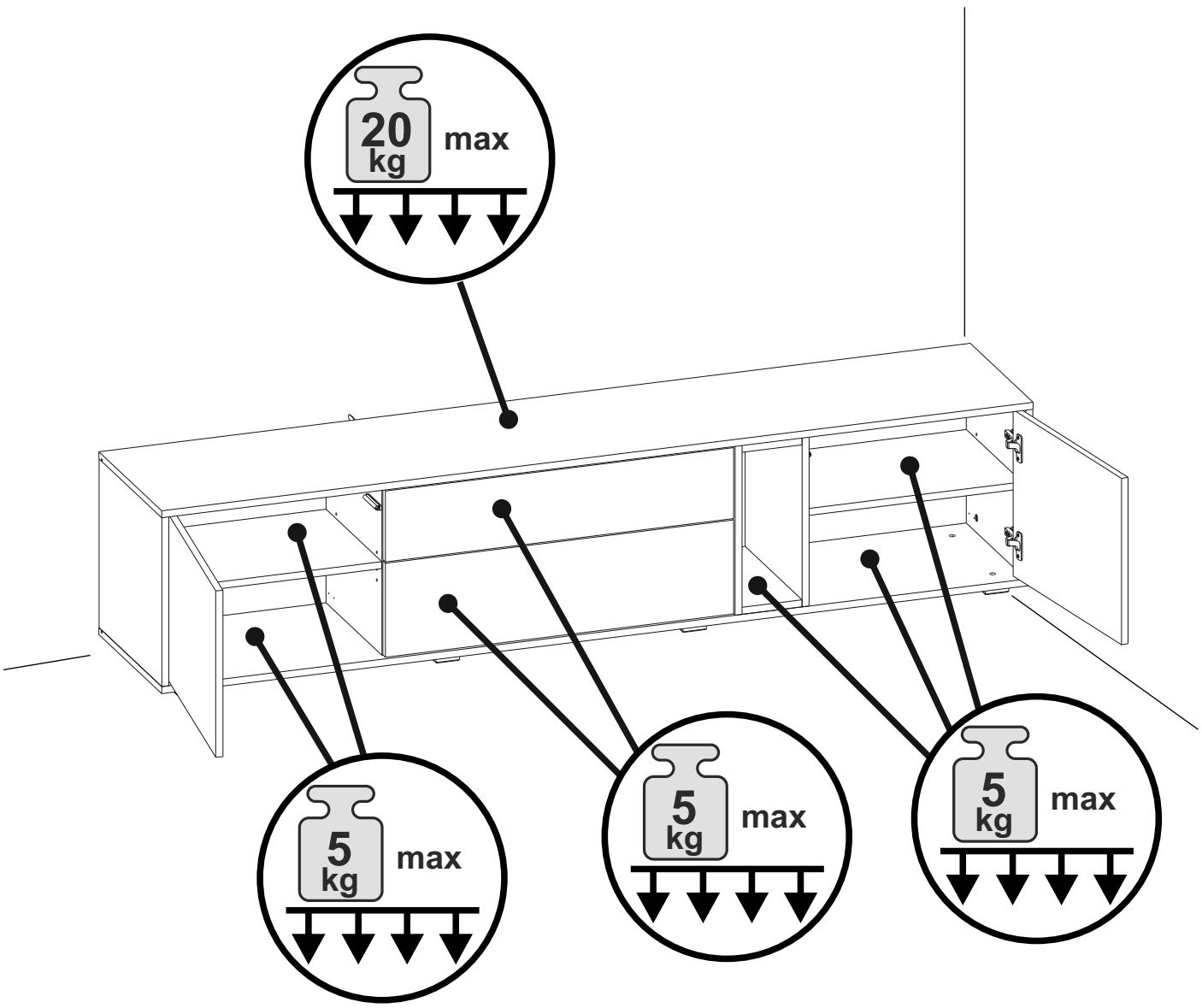
20 kg max
5 kg max
5 kg max
5 kg max

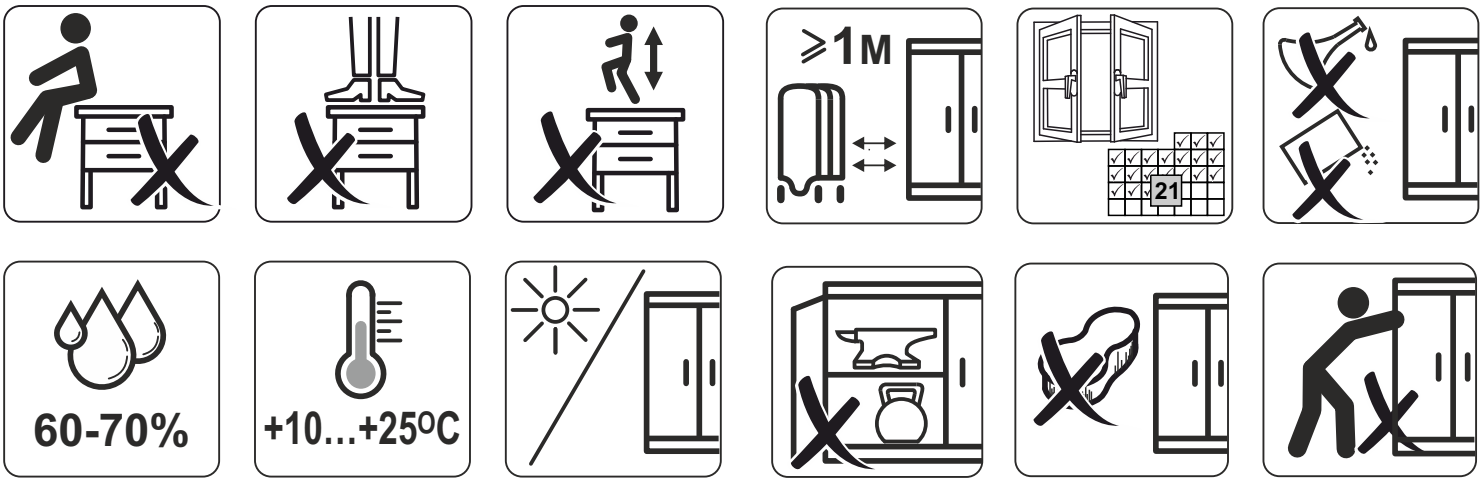
≥1м
21
60-70%
+10...+25°C

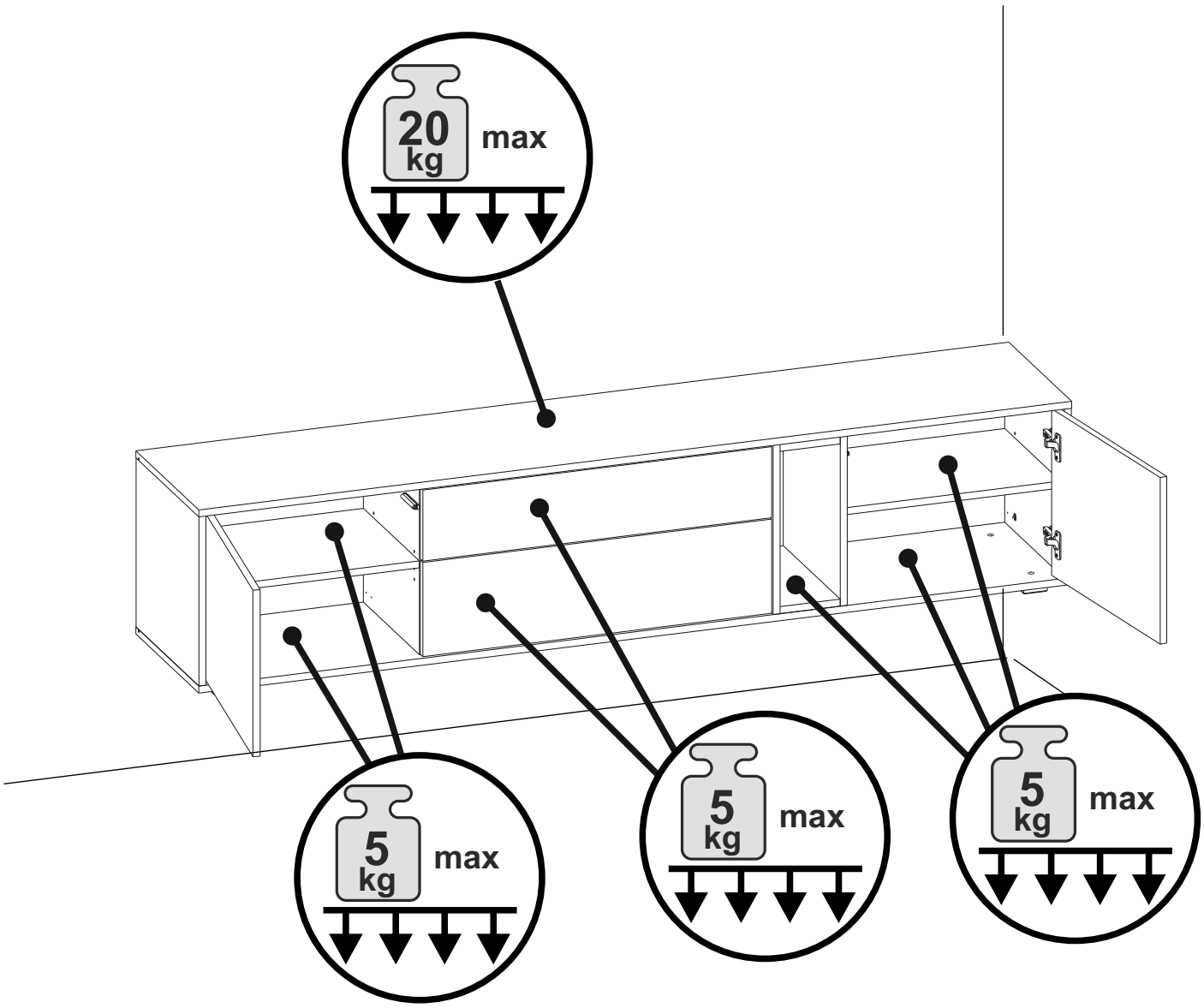
20
kg
max
5
kg
max
5
kg
max
5
kg
max

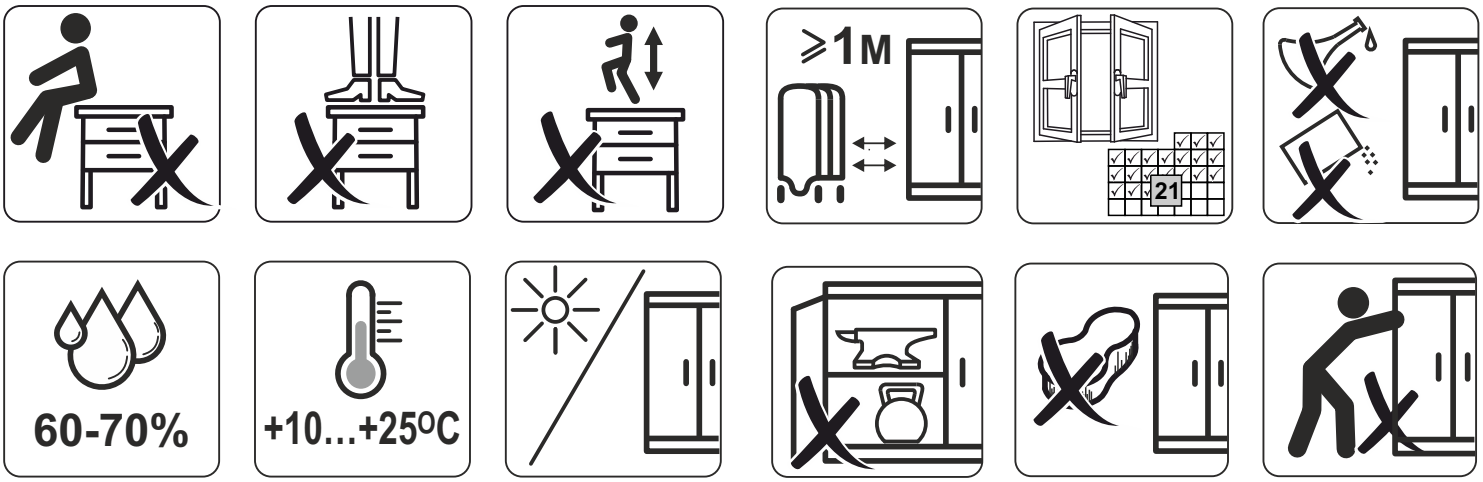
⩾1м
21
60-70%
+10...+25ºC