# МАРВЭЛ
# MARVEL

**РЕГУЛИРОВКА ПЕТЕЛЬ**

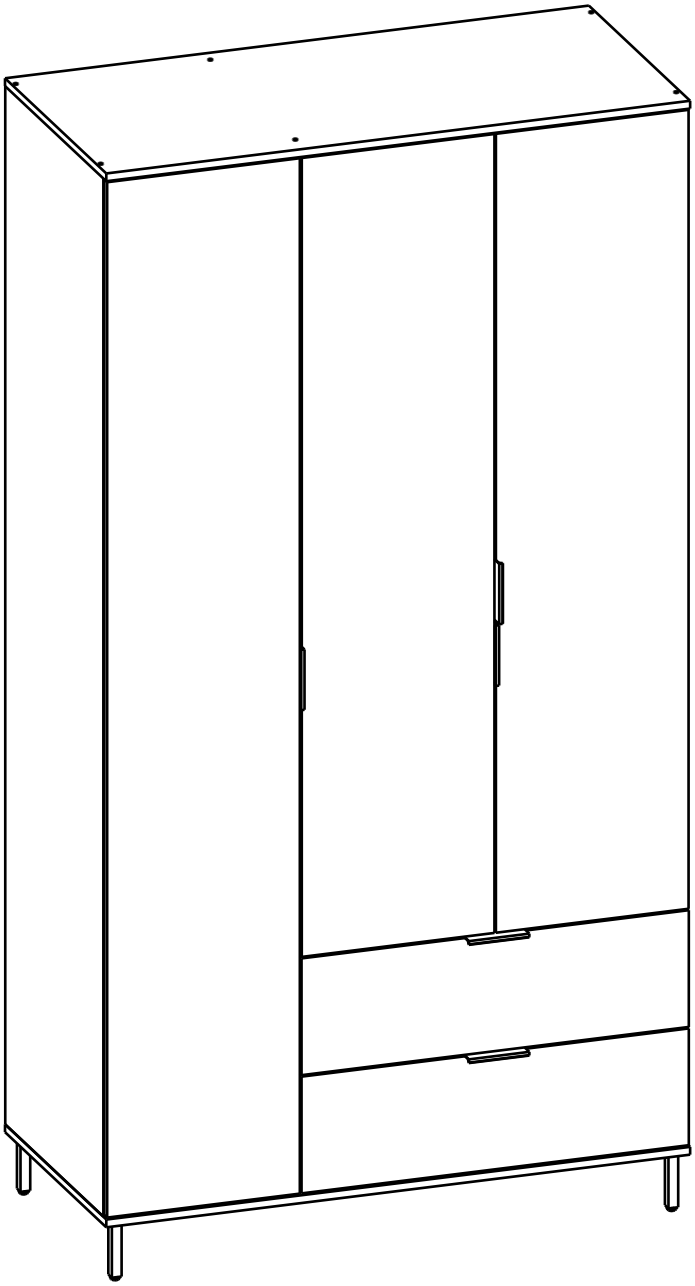

## ВНИМАНИЕ !!!

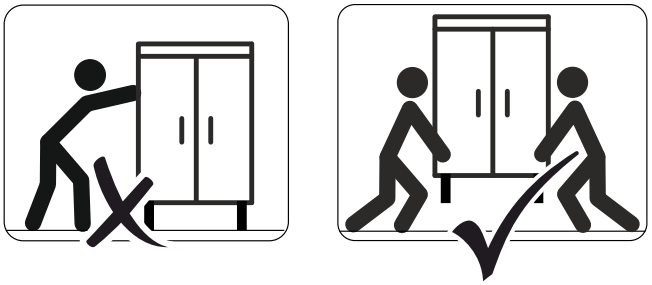

Во избежание повреждения опор
не допускается передвижение изделия по полу.

mobi-mebel.ru

16.317.03

**Внимание!**
Важная информация. Внимательно изучите её перед эксплуатацией изделия.
- Используйте изделие только по прямому назначению.
- Сборку изделия производите только в полном соответствии с прилагаемой инструкцией.
- Изделие может опрокинуться и нанести тяжёлые телесные повреждения. Прикрепите его к стене. Для крепления к стене используйте крепёж, подходящий для материала стен Вашего дома. Если Вы не уверены какой тип крепления подходит для материала стен, обратитесь к специалисту или в специализированный магазин.
- При эксплуатации дверей и выдвижных ящиков не прилагайте чрезмерных усилий.
- Рекомендуется ремонт механизмов трансформации доверить квалифицированным специалистам.
- Будьте осторожны при обращении с деталями из стекла. Избегайте ударных нагрузок. Из-за поврежденных краев и царапин на поверхности, стекло может внезапно треснуть и (или) разбиться.

## Требования по эксплуатации изделия и меры предосторожности

Срок, в течение которого мебель сохраняет красоту и исправность, в значительной степени зависит от условий её хранения и эксплуатации. Придерживаясь некоторых простых практических советов, Вы сможете поддерживать в наилучшем состоянии все элементы Вашей мебели.

**Свет**
Не допускайте прямого воздействия солнечных лучей на мебель. Продолжительное прямое воздействие света на некоторые участки может вызвать изменение их цветовых характеристик по сравнению с другими участками, которые меньше подвергались воздействию.

**Температура**
Высокие значения тепла или холода, а также внезапные перепады температуры могут серьезно повредить мебель или её части. Мебель не должна располагаться ближе одного метра от источников тепла, нагревательных приборов. Рекомендуемая температура воздуха для хранения и эксплуатации
от +10 до +25 °С. Не допускайте попадания на мебель горячих предметов (утюги, посуда с кипятком и пр.), а также продолжительного воздействия вызывающих нагревание излучений (свет мощных ламп, микроволновые излучатели и т. п.).

**Влажность**
Рекомендуемая относительная влажность местонахождения мебели 60 - 70%. Не следует поддерживать в течение продолжительного времени условия крайней влажности и (или) сухости, а тем более их периодической смены. С течением времени такие условия могут повлиять на целостность мебели и её части. Если такие условия были созданы, рекомендуется часто проветривать помещения и по мере возможности пользоваться осушителями или увлажнителями для нормализации влажности.
Не размещайте мебель вблизи влажных и сырых стен, предметов.

**Агрессивные среды и абразивные материалы**
Ни в коем случае не допускайте воздействие на мебель агрессивных жидкостей (кислот, щелочей, растворителей и т.п.), содержащих такие жидкости продуктов и их паров. Подобные вещества и их соединения являются химически активными, реакция с ними может повлечь негативные последствия для Вас и Вашего имущества. Также стоит помнить, что некоторые специфические моющие (чистящие) составы (средства) могут содержать высокую концентрацию агрессивных химических веществ и (или) абразивные составы. Применение подобных моющих (чистящих) составов (средств) недопустимо.

**Запах**
От новой мебели может исходить естественный запах материалов, из которых она изготовлена. Запах может сохраняться в течении 3 недель с момента сборки. Для снижения интенсивности запаха рекомендуется:
- для мягкой мебели – пропылесосить изделие и проветрить помещение.
- для корпусной мебели – протирать тканью, смоченной мягким моющим средством, вытирать чистой сухой тканью и проветривать помещение, предварительно открывая все дверцы и ящики изделия.

Данные действия необходимо повторять 3-4 раза в день.

**Уход за мебелью**
Всегда содержите поверхности мебели в полной сухости. При необходимости, протирайте поверхности мебели сухой мягкой тканью (фланель, сукно, войлок и т.п.). Рекомендуется очищать мебель как можно скорее после того, как она испачкалась. Если Вы оставите загрязнение на некоторое время, то заметно повышается опасность образования разводов, пятен и повреждений покрытия мебели или её частей. В случае стойких загрязнений рекомендуется использовать специальные очистители. Внимательно изучайте инструкцию моющего средства: средство должно подходить под тип покрытия Вашей мебели. Недопустимо применение моющих средств, содержащих абразивные вещества. Недопустимо применение соды, стиральных порошков и прочих средств, не предназначенных для ухода за мебелью. Уход за поверхностями должен осуществляться специализированными моющими средствами.
Для устранения пыли с поверхностей мягких частей мебели используйте пылесос со специальными насадками для чистки мебели. Не размещайте и не перемещайте на поверхностях мебели предметы, имеющие острые углы, кромки, выступающие острые детали.

**Эксплуатация**
Нагрузка на мебель и её части (полки, ящики, сидения и пр.) не должна превышать установленных производителем норм, указанных в конце инструкции по сборке.
Не рекомендуется вставать на мебель, прыгать, подвергать повышенным динамическим нагрузкам.
Рекомендуется периодически проверять плотность резьбовых соединений крепления механизмов трансформации и подтягивать их при необходимости.
При появлении скрипов в механизмах трансформации их следует смазывать специализированной смазкой.
При использовании механизма трансформации строго соблюдайте данную инструкцию, избегайте излишних усилий, рывков, перекосов элементов механизма.

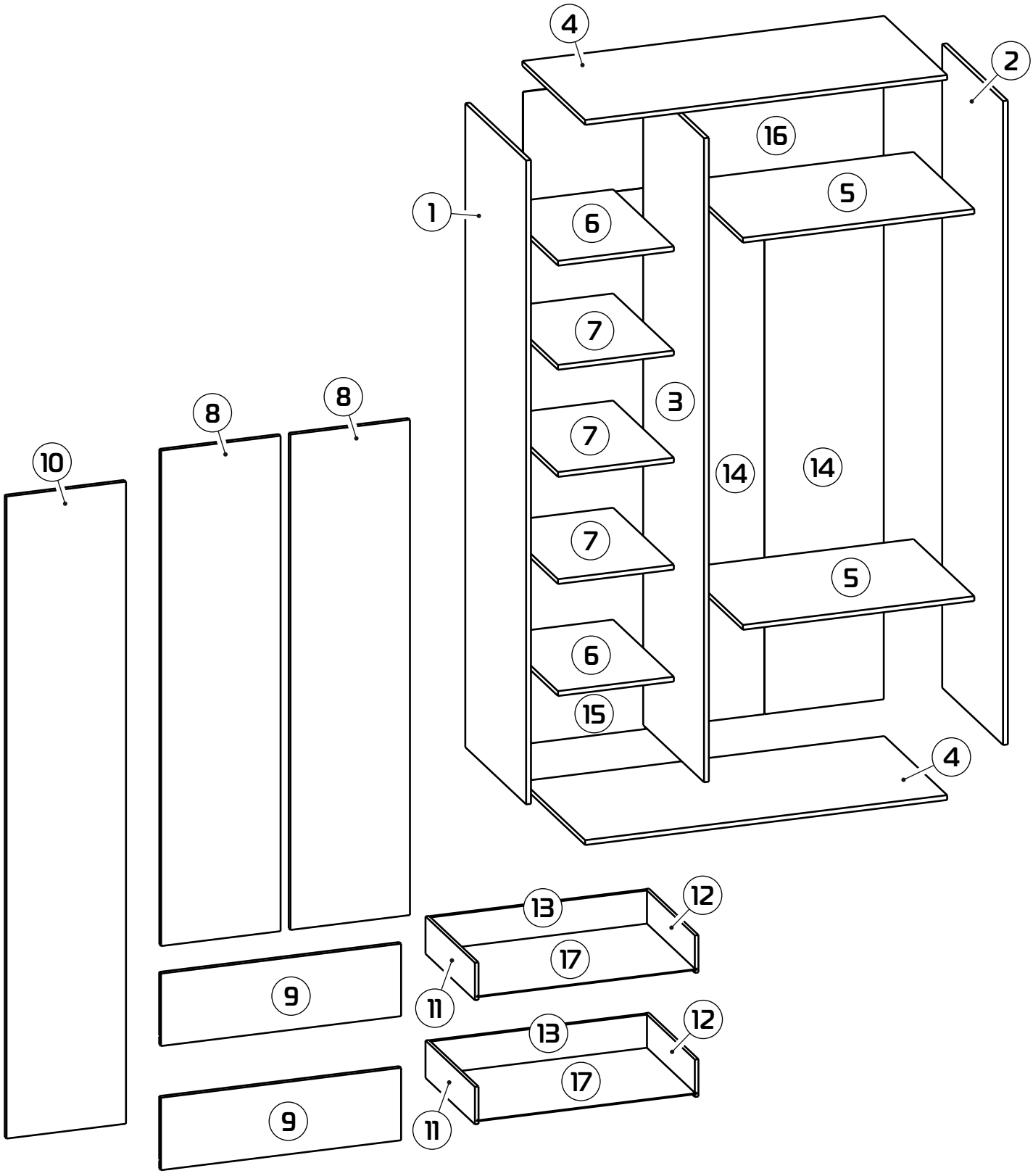


1. 2134x554x16 (x1)
2. 2134x554x16 (x1)
3. 2134x554x16 (x1)
4. 1200x572x16 (x2)
5. 767x553x16 (x2)
6. 384x553x16 (x2)
7. 384x553x16 (x3)
8. 1642x396x16 (x2)
9. 796x240x16 (x2)
10. 2128x396x16 (x1)
11. 450x124x12 (x2)
12. 450x124x12 (x2)
13. 717x124x12 (x2)
14. 1794x395x3 (x2)
15. 1794x405x3 (x1)
16. 1195x368x3 (x1)
17. 727x446x3 (x2)

# 1 : 1,5

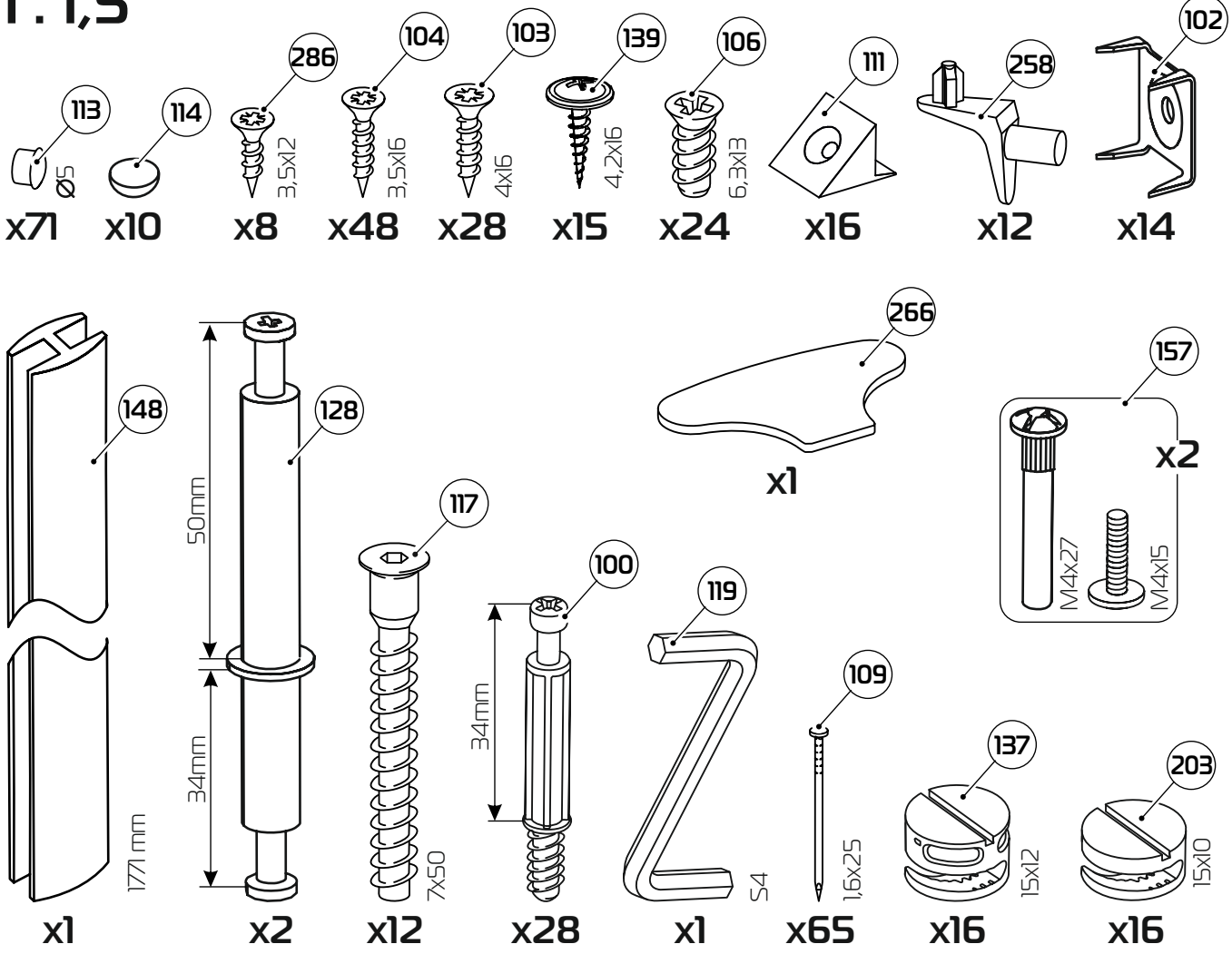
113
Ø5
x71
114
x10
286
3,5x12
x8
104
3,5x16
x48
103
4x16
x28
139
4,2x16
x15
106
6,3x13
x24
111
x16
258
x12
102
x14
148
1771 mm
x1
128
50mm
34mm
x2
117
7x50
x12
100
34mm
x28
119
S4
x1
266
x1
157
M4x27
M4x15
x2
109
1,6x25
x65
137
15x12
x16
203
15x10
x16

# 1 : 4

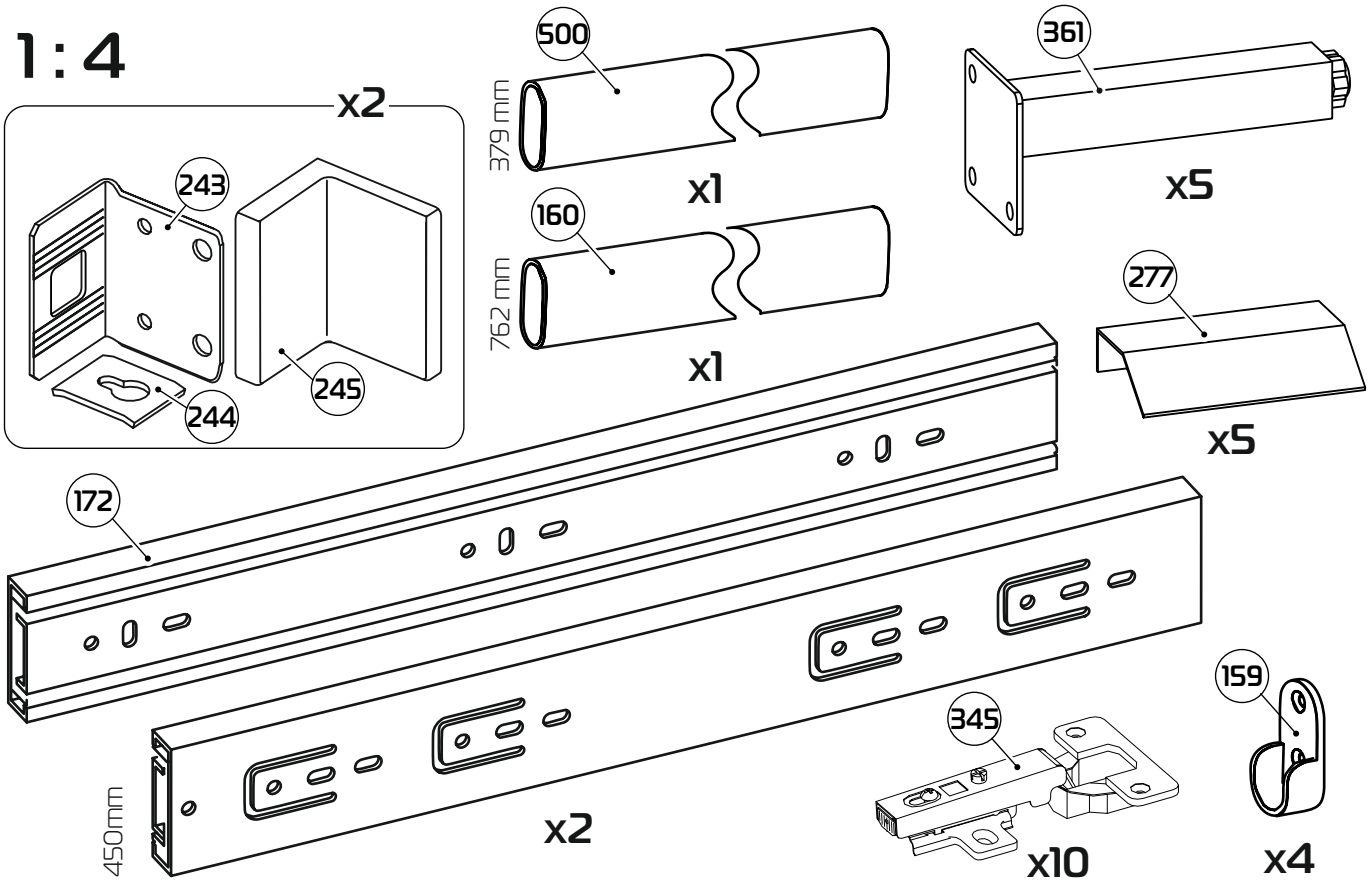
x2
243
244
245
500
379 mm
x1
160
762 mm
x1
361
x5
277
x5
172
450mm
x2
345
x10
159
x4

# 1

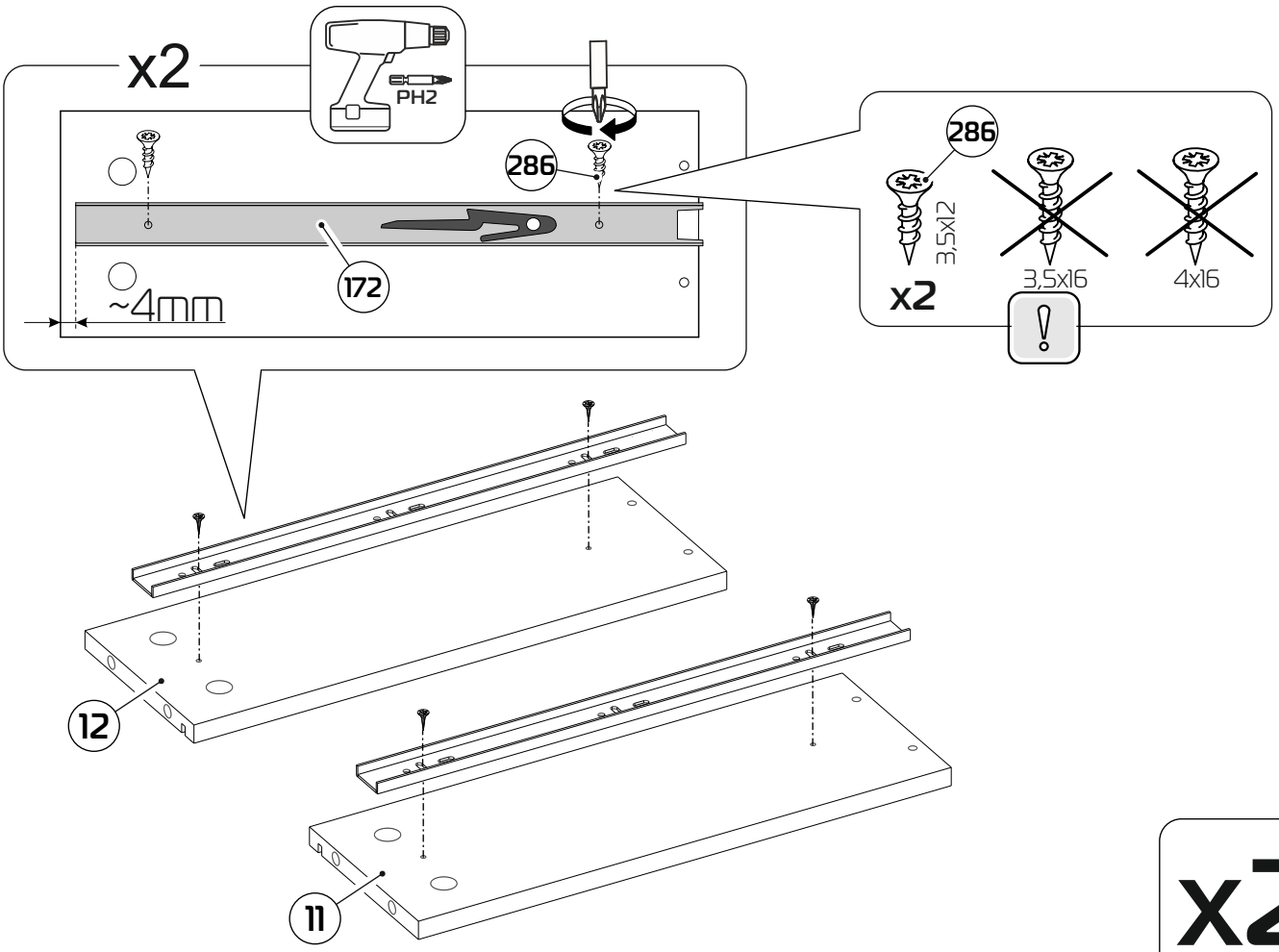


x2

# 2

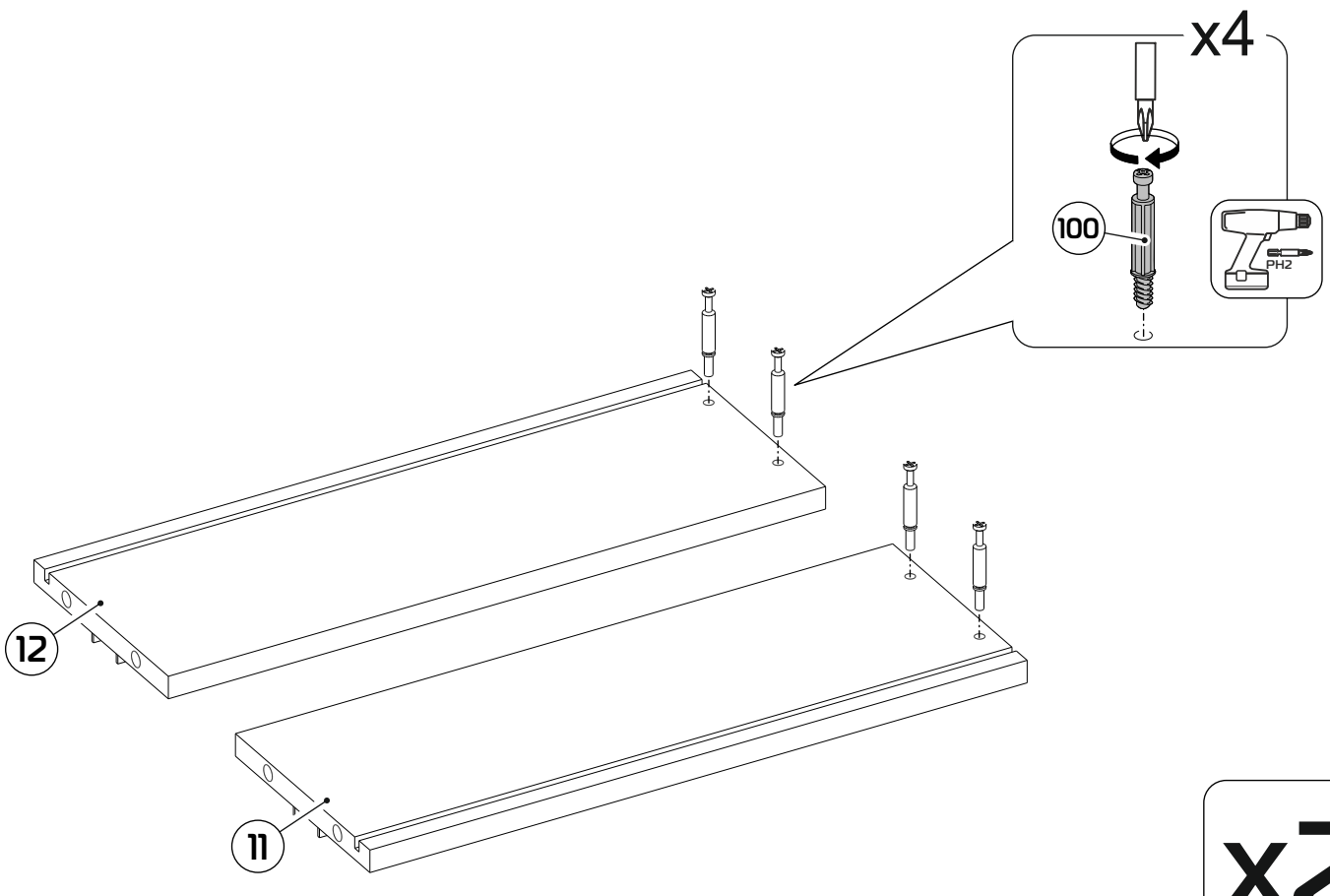


x2

# 3

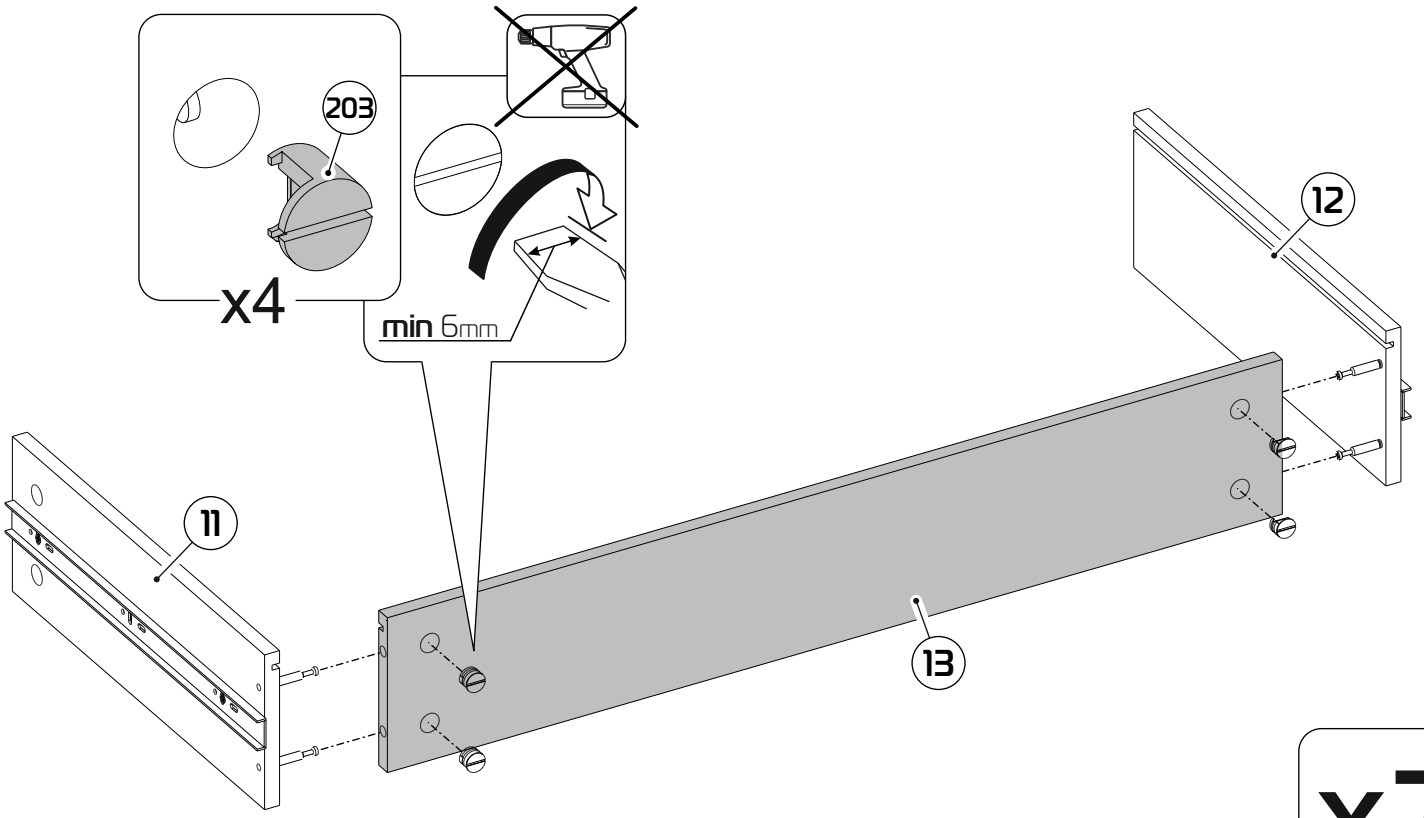


x2

# 4

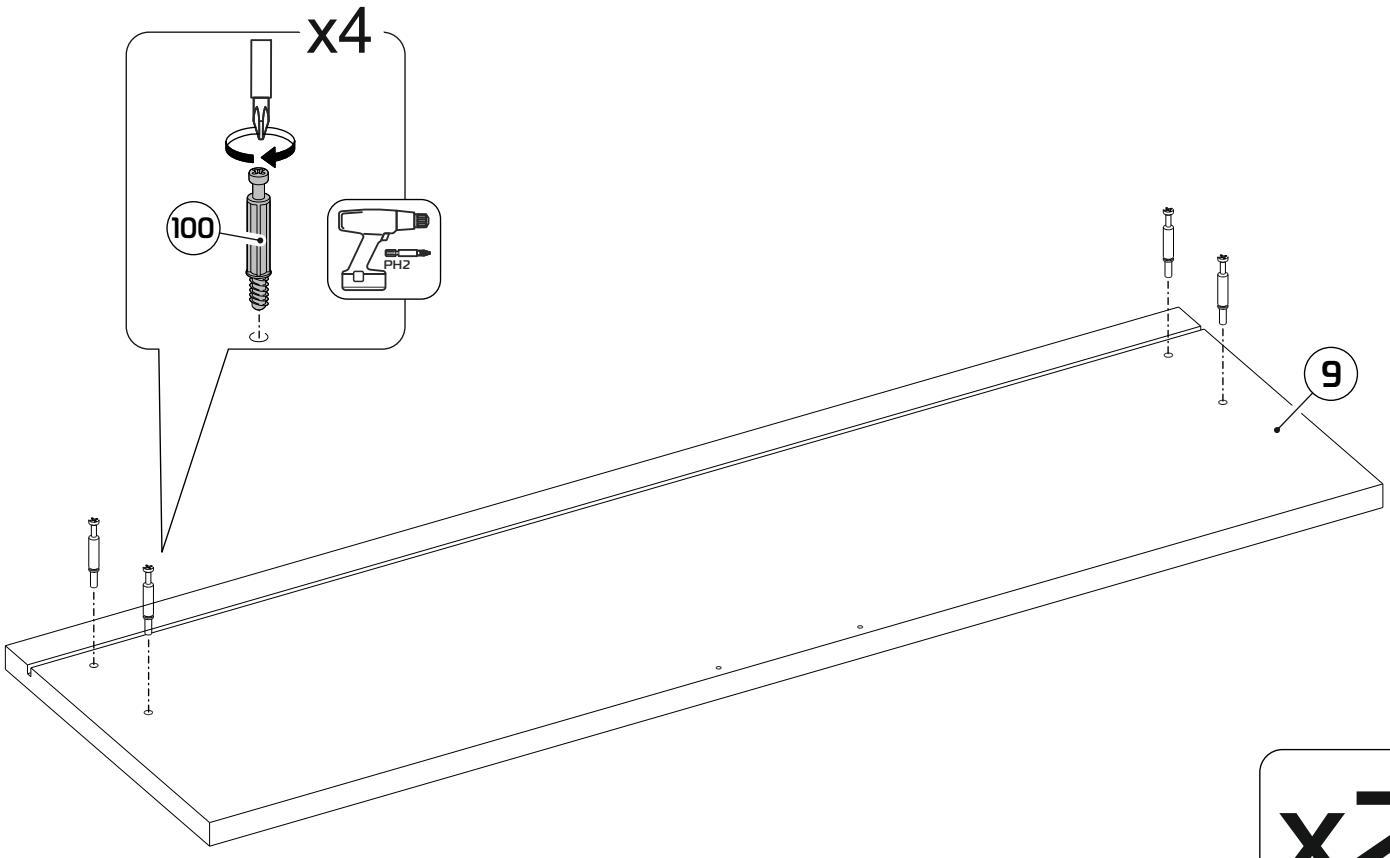


x2

# 5

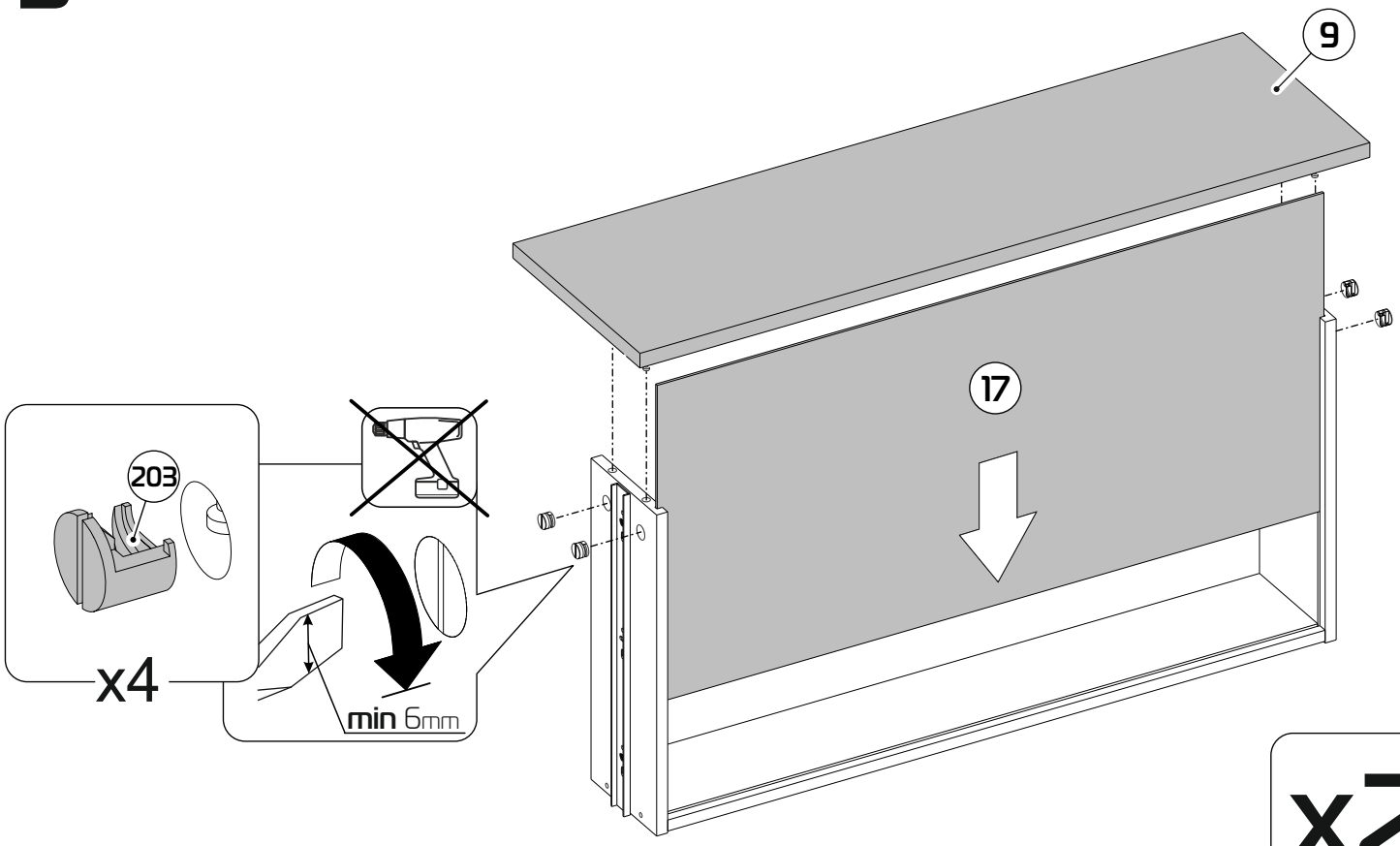


x2

# 6

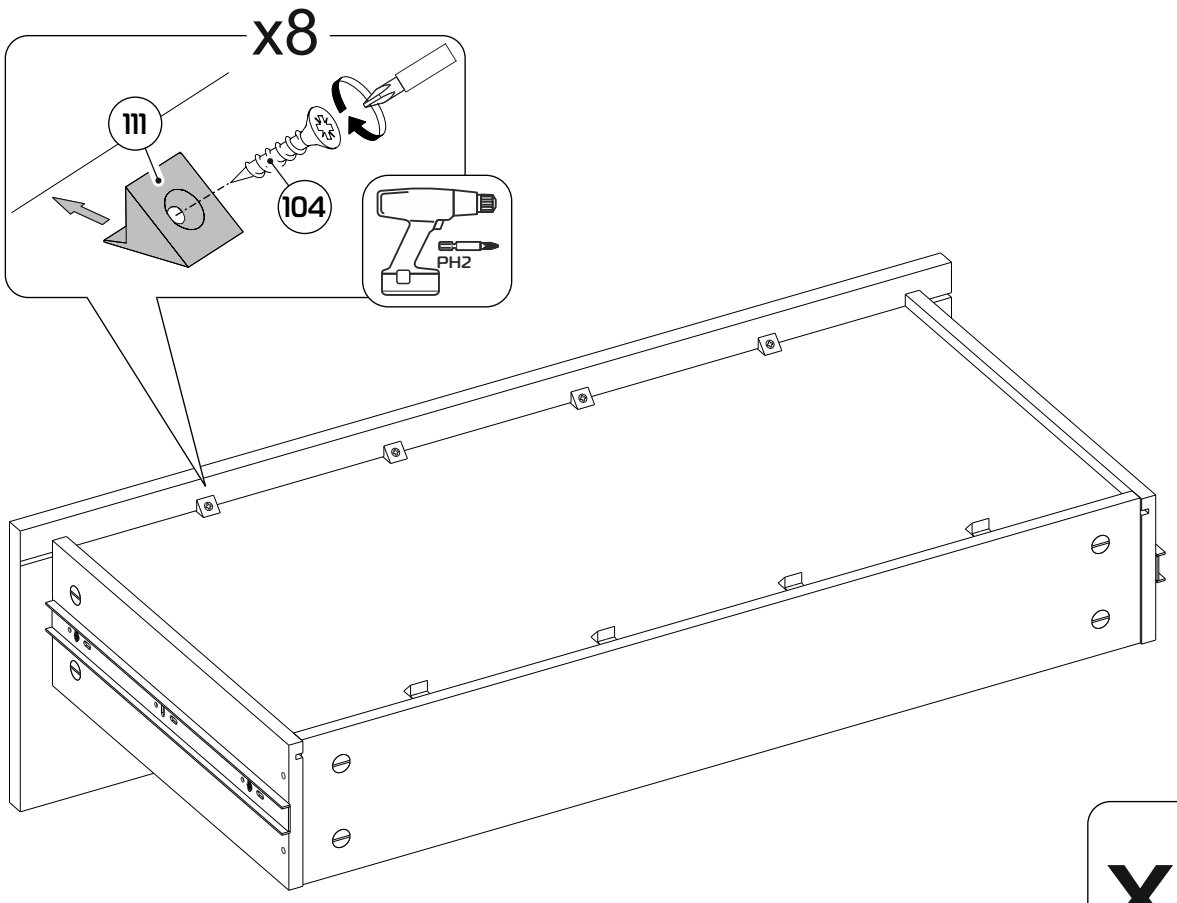


x2

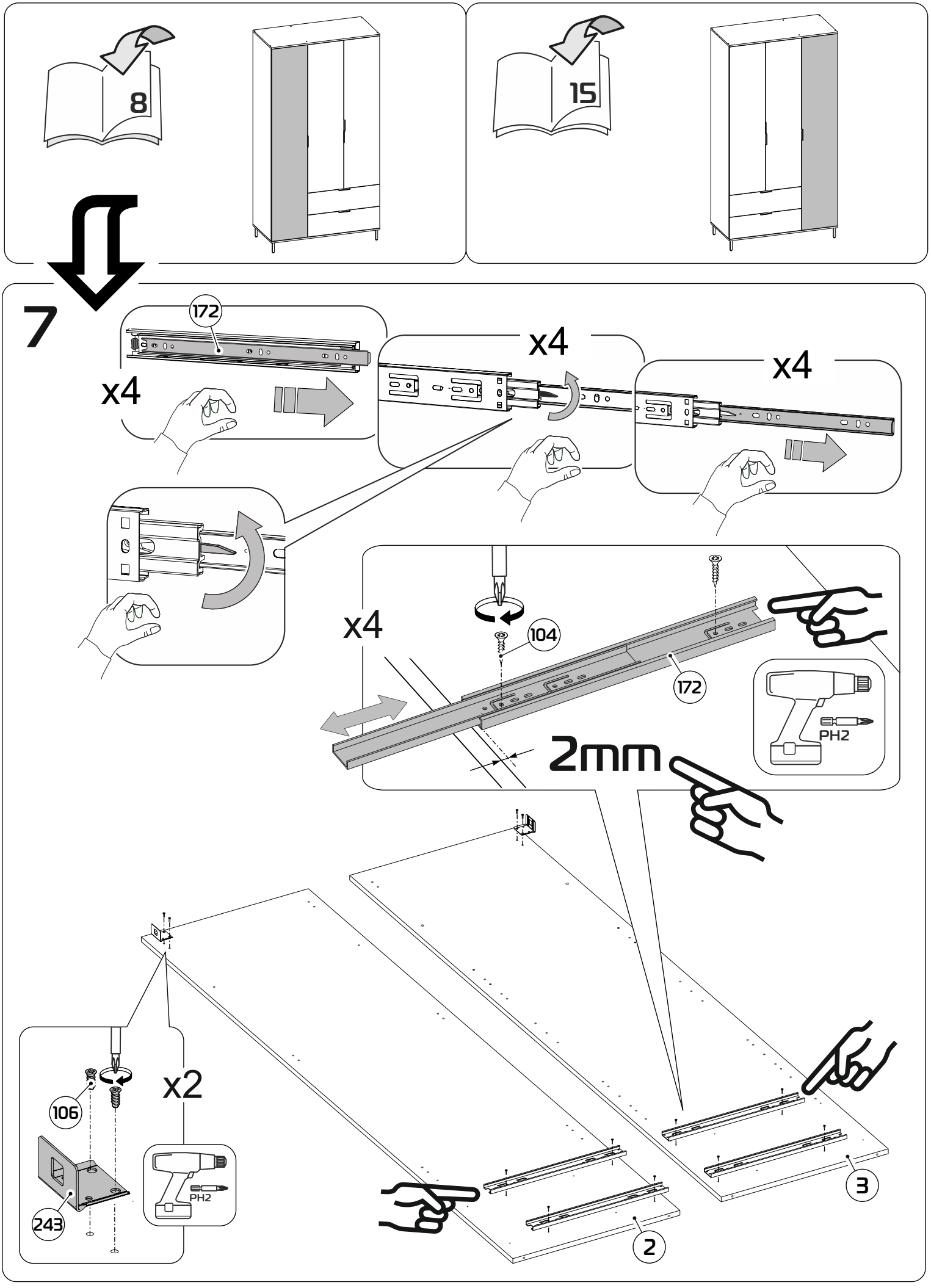
8
15
7
172
x4
x4
x4
104
172
PH2
2mm
106
x2
243
PH2
3
2

# 8

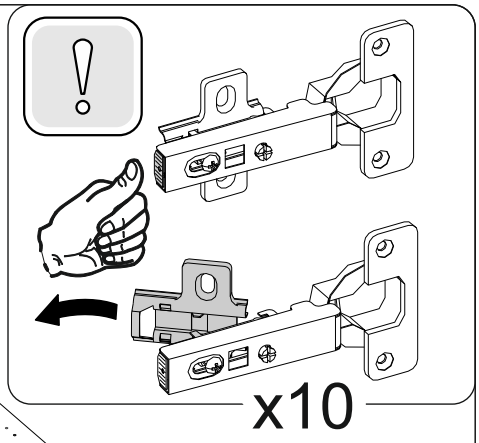


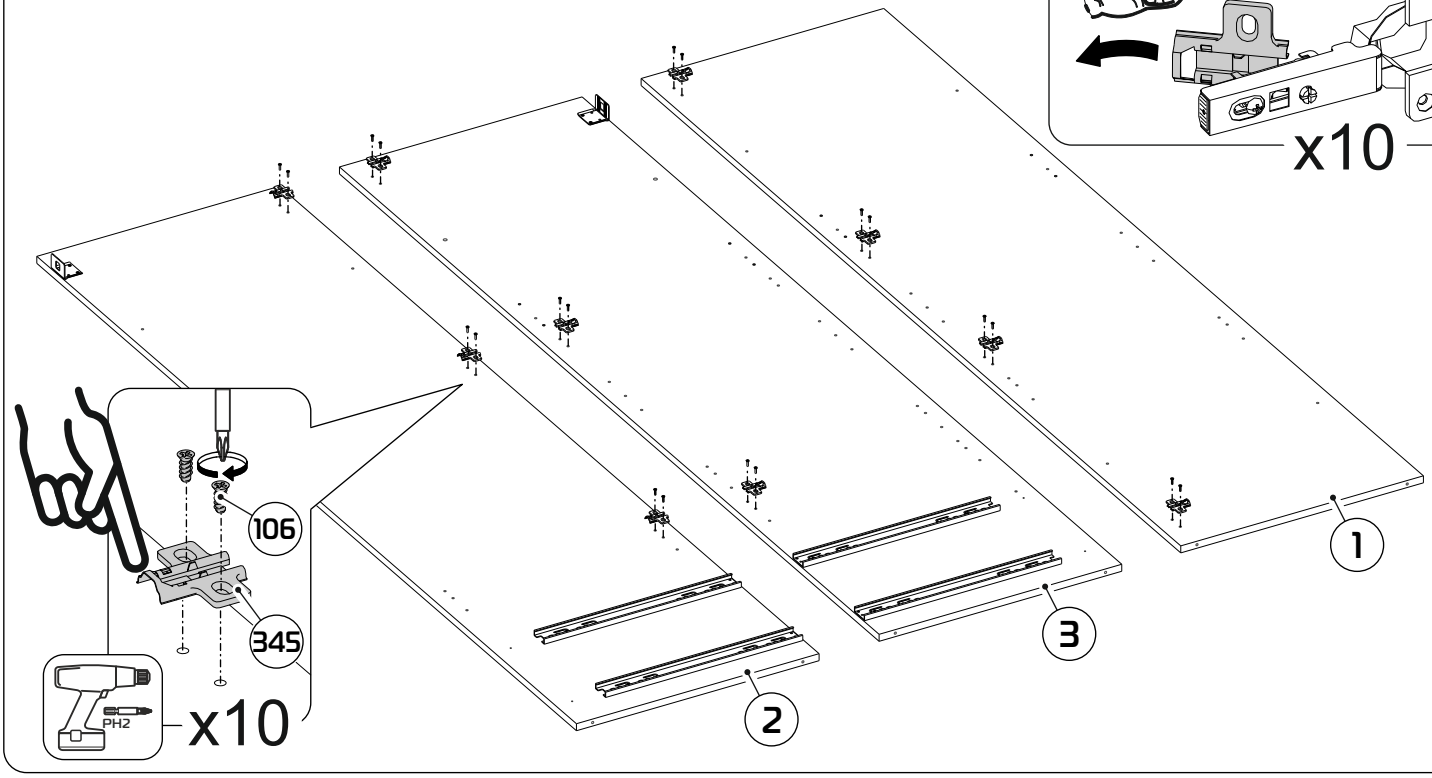


# 9

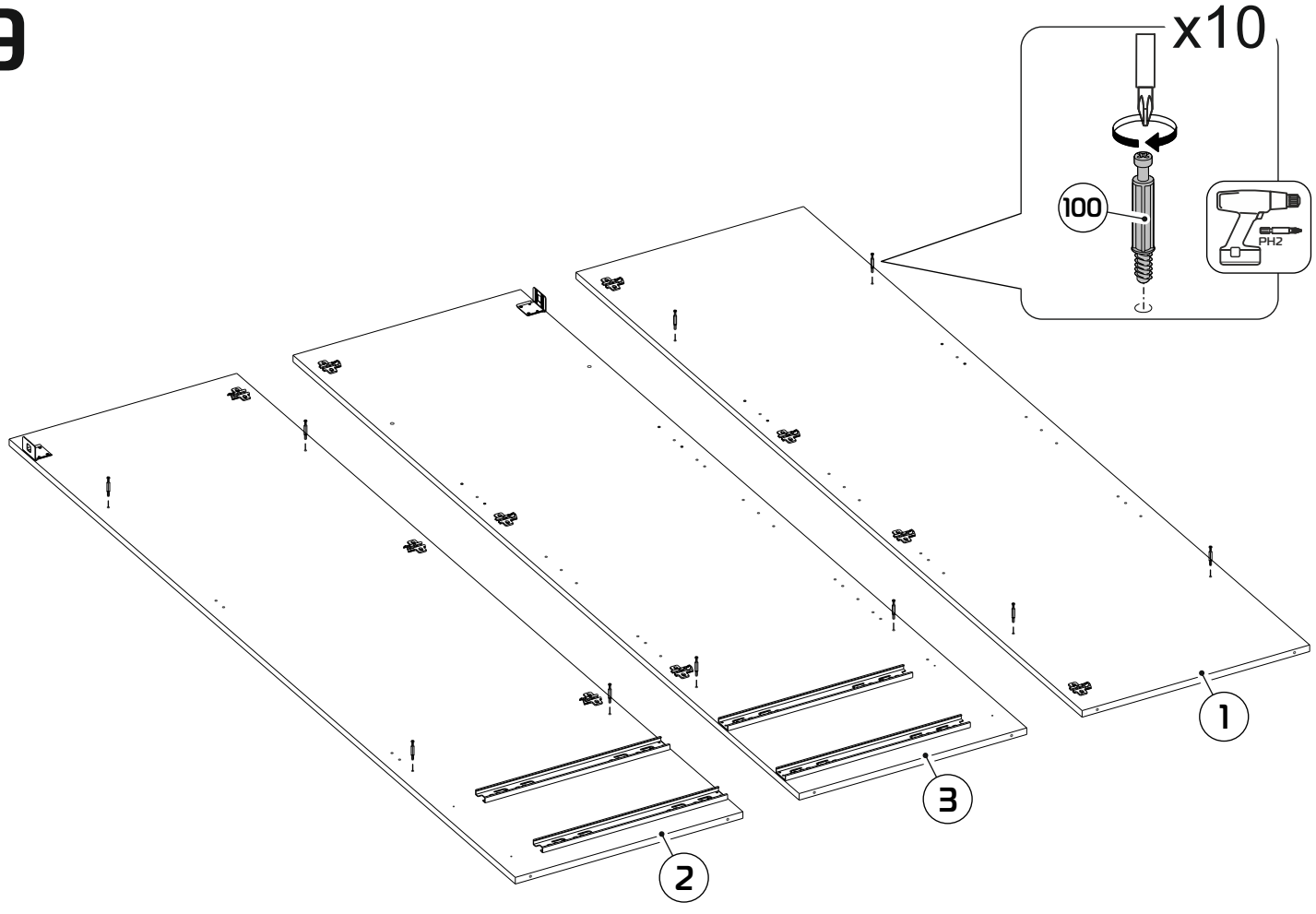

# 10

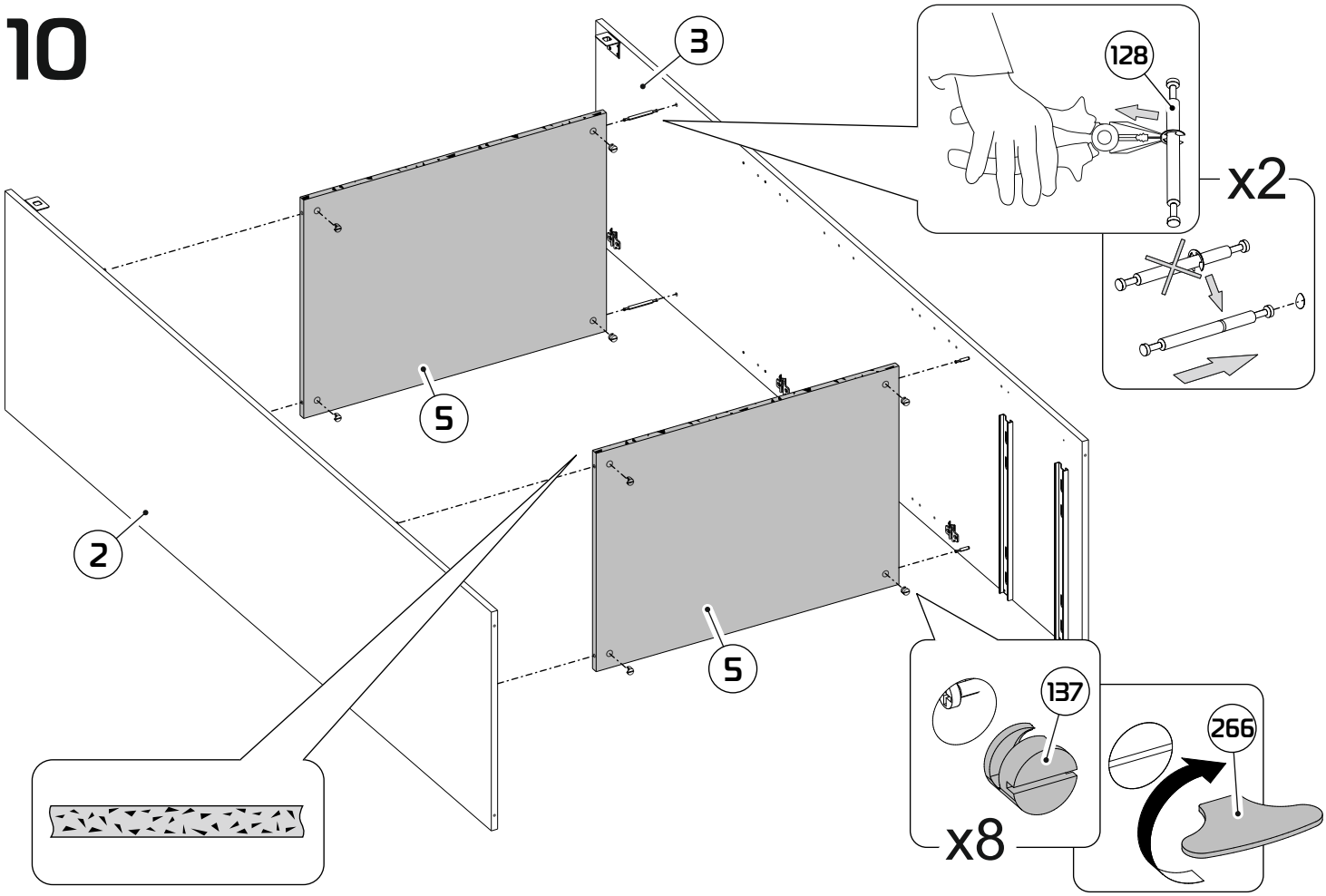


# 11

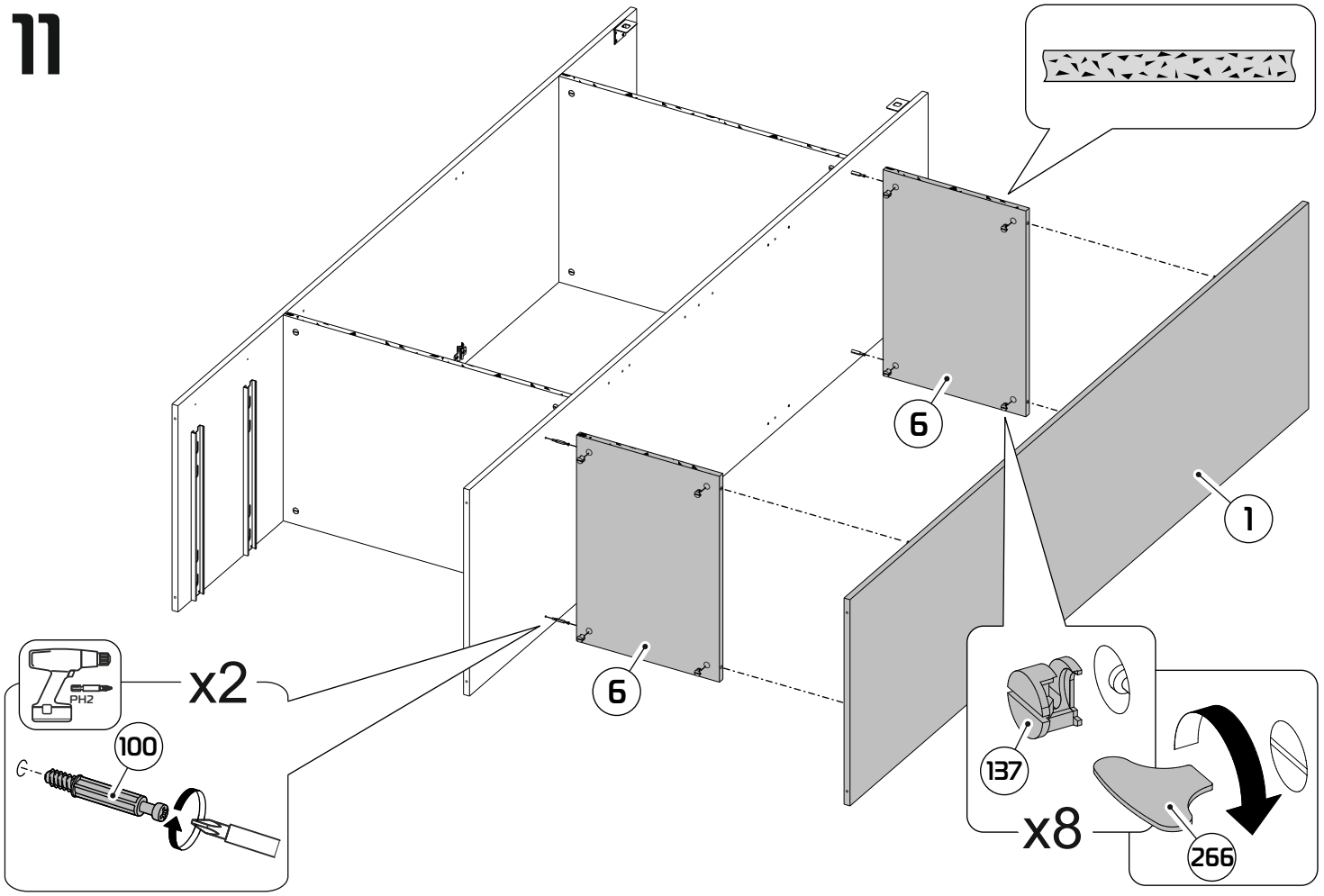

# 12

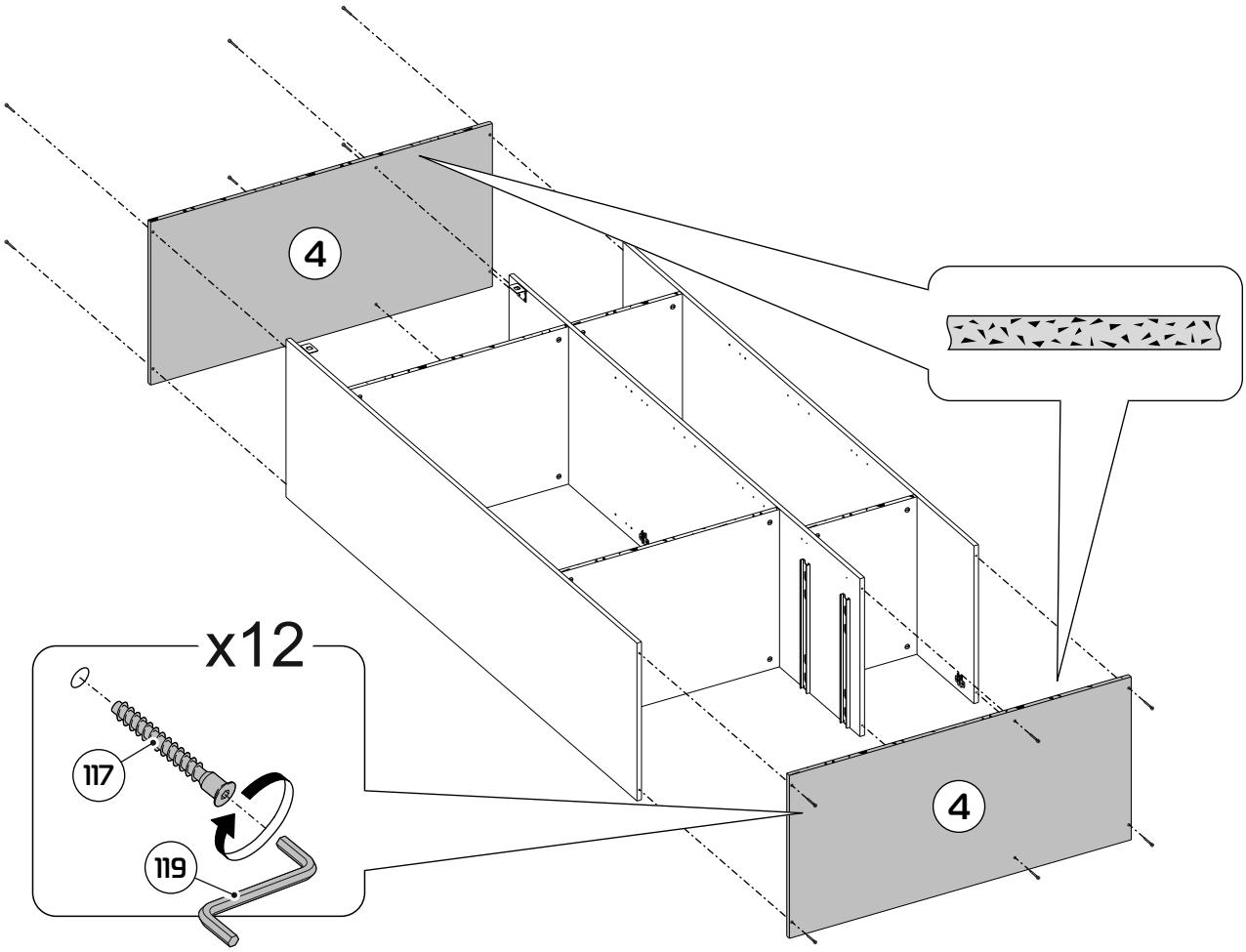


# 13

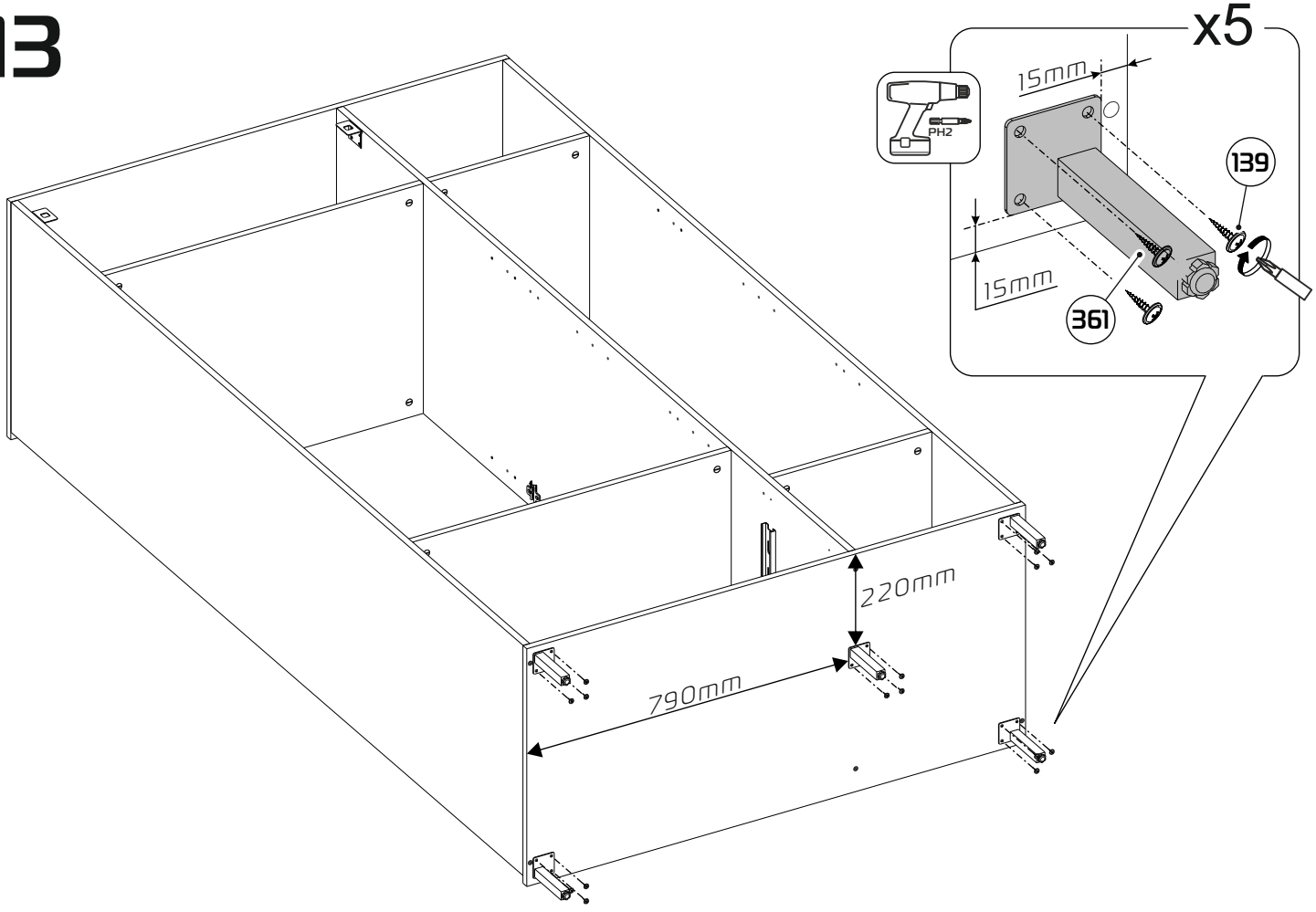

# 14

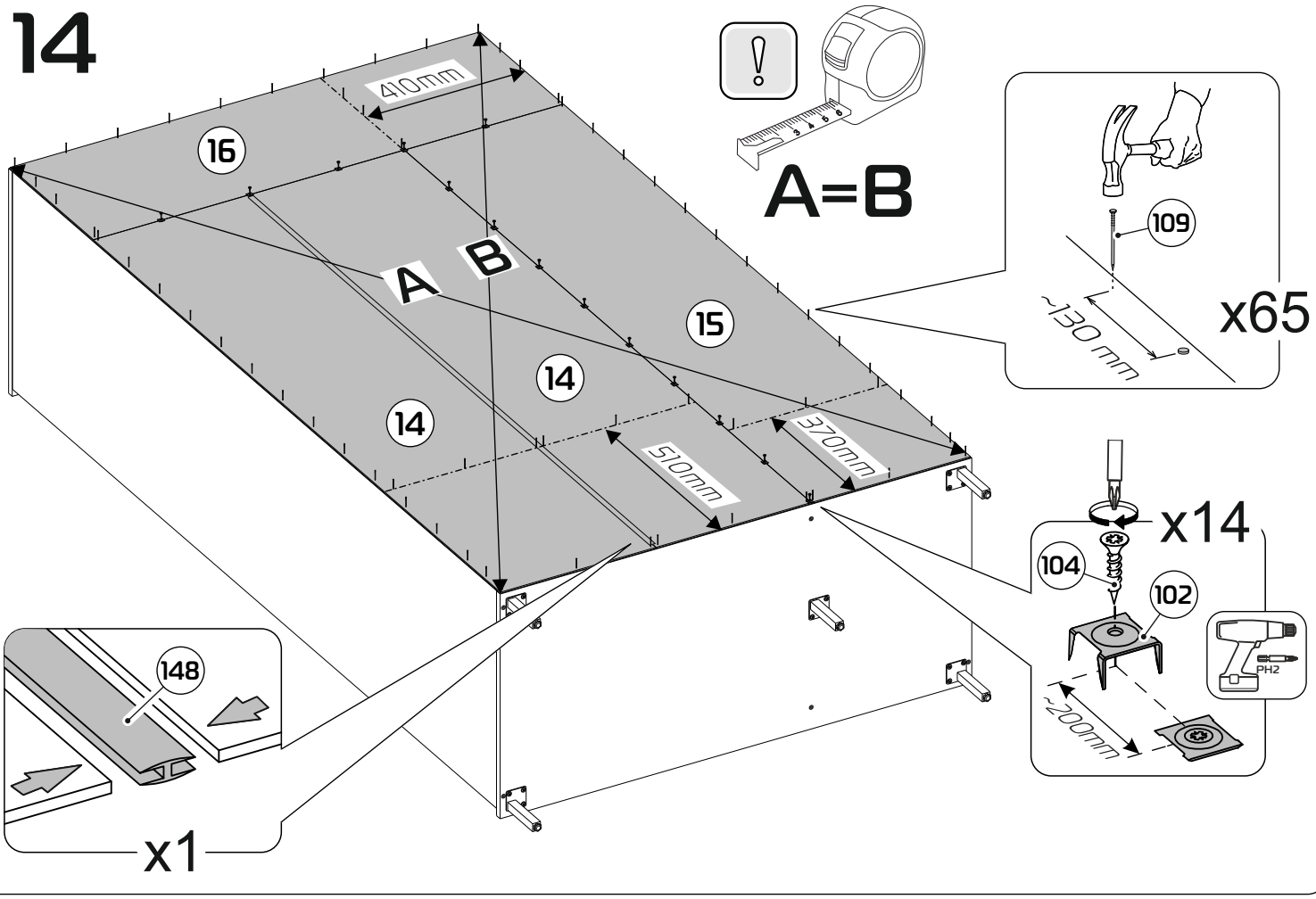


# 15

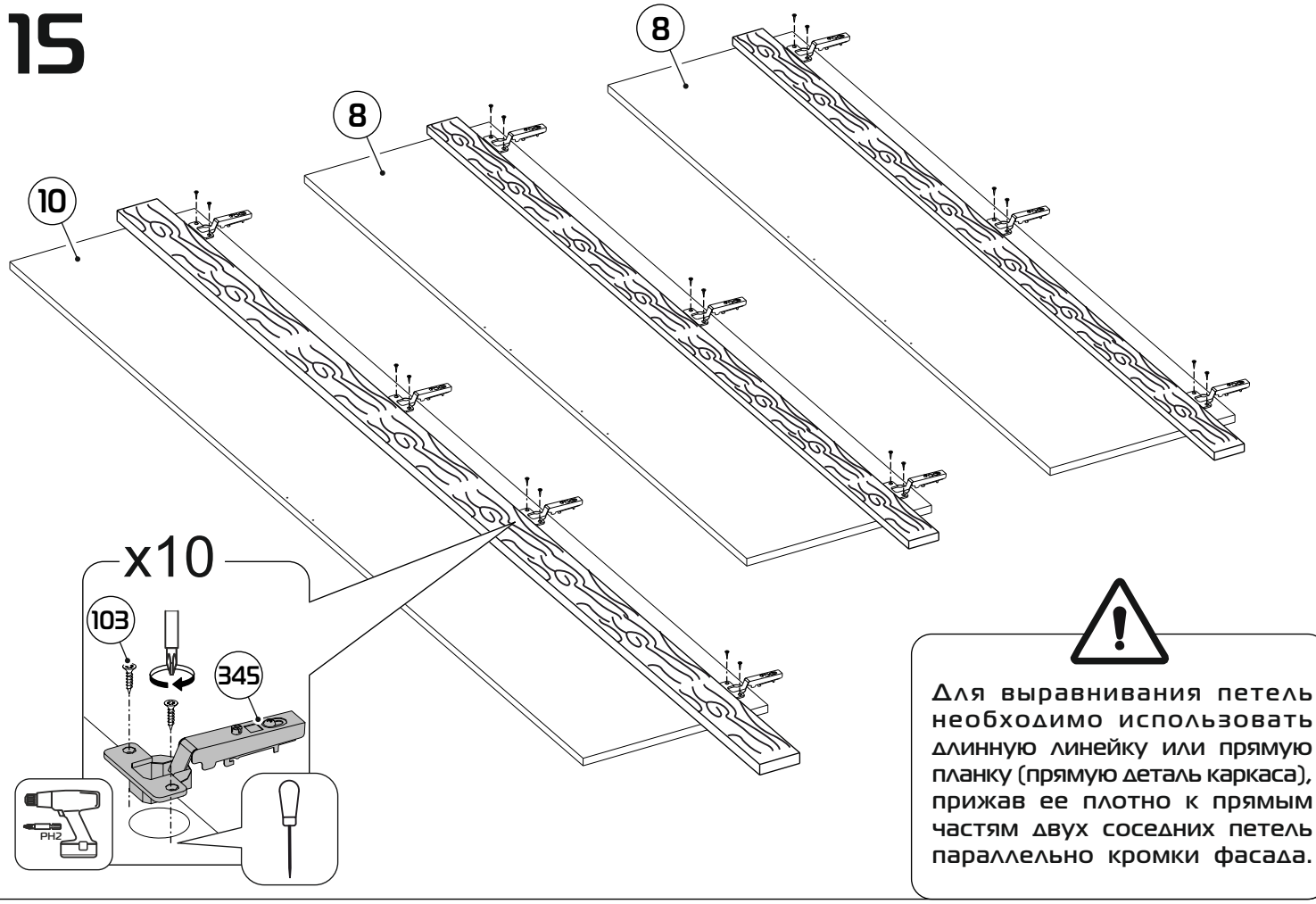


Для выравнивания петель необходимо использовать длинную линейку или прямую планку (прямую деталь каркаса), прижав ее плотно к прямым частям двух соседних петель параллельно кромки фасада.

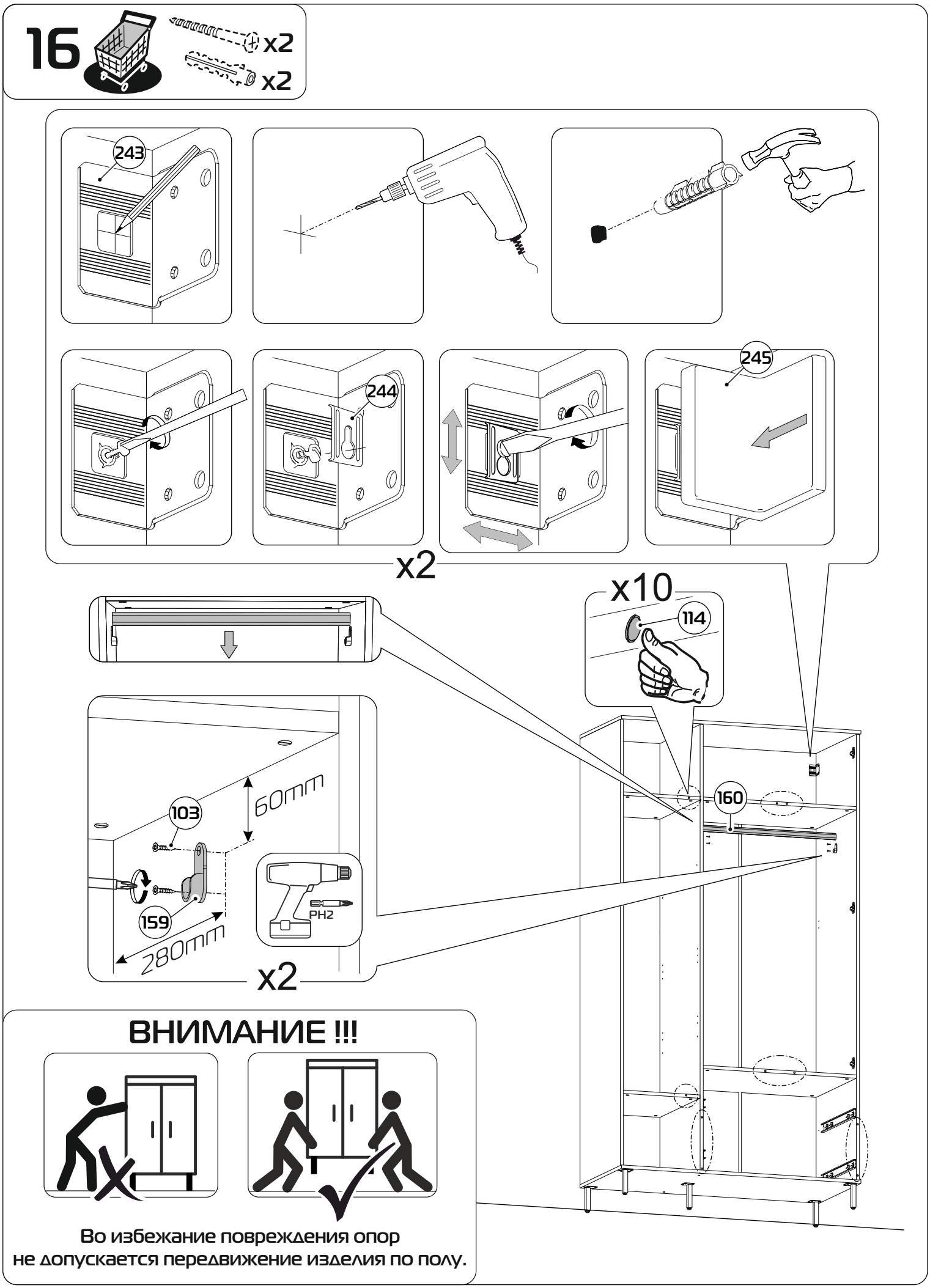
16
x2
x2
243
244
245
x2
x10
114
160
103
60mm
159
280mm
PH2
x2
ВНИМАНИЕ !!!
Во избежание повреждения опор
не допускается передвижение изделия по полу.

# 17

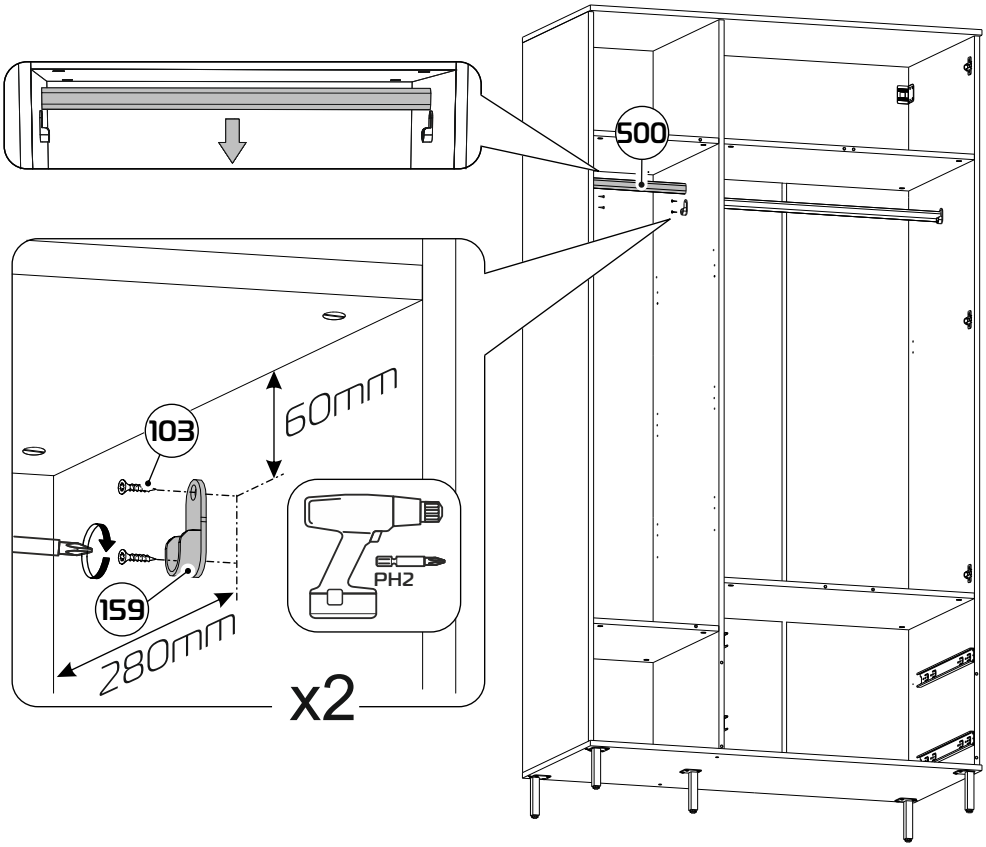


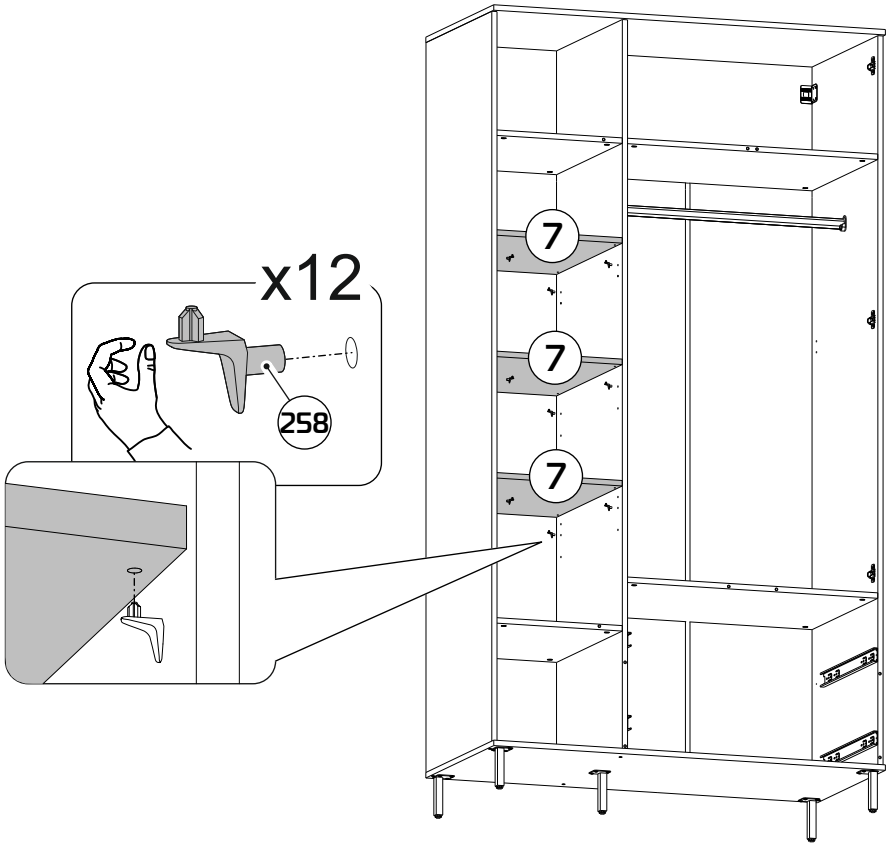

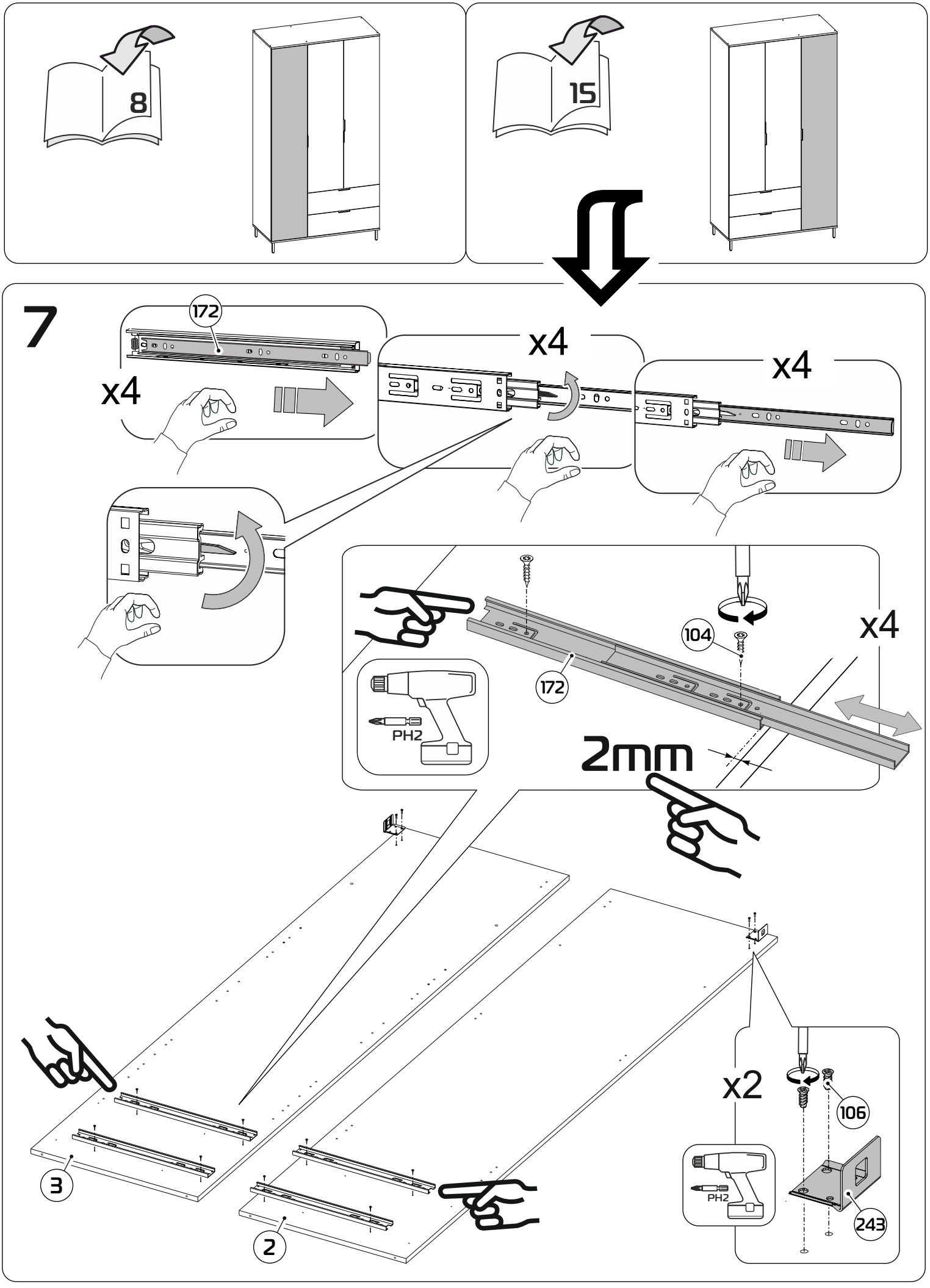
8
15
7
172
x4
x4
x4
104
172
x4
PH2
2mm
3
2
x2
106
PH2
243

# 8

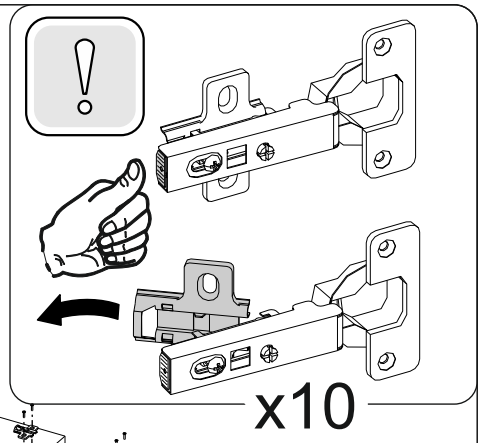


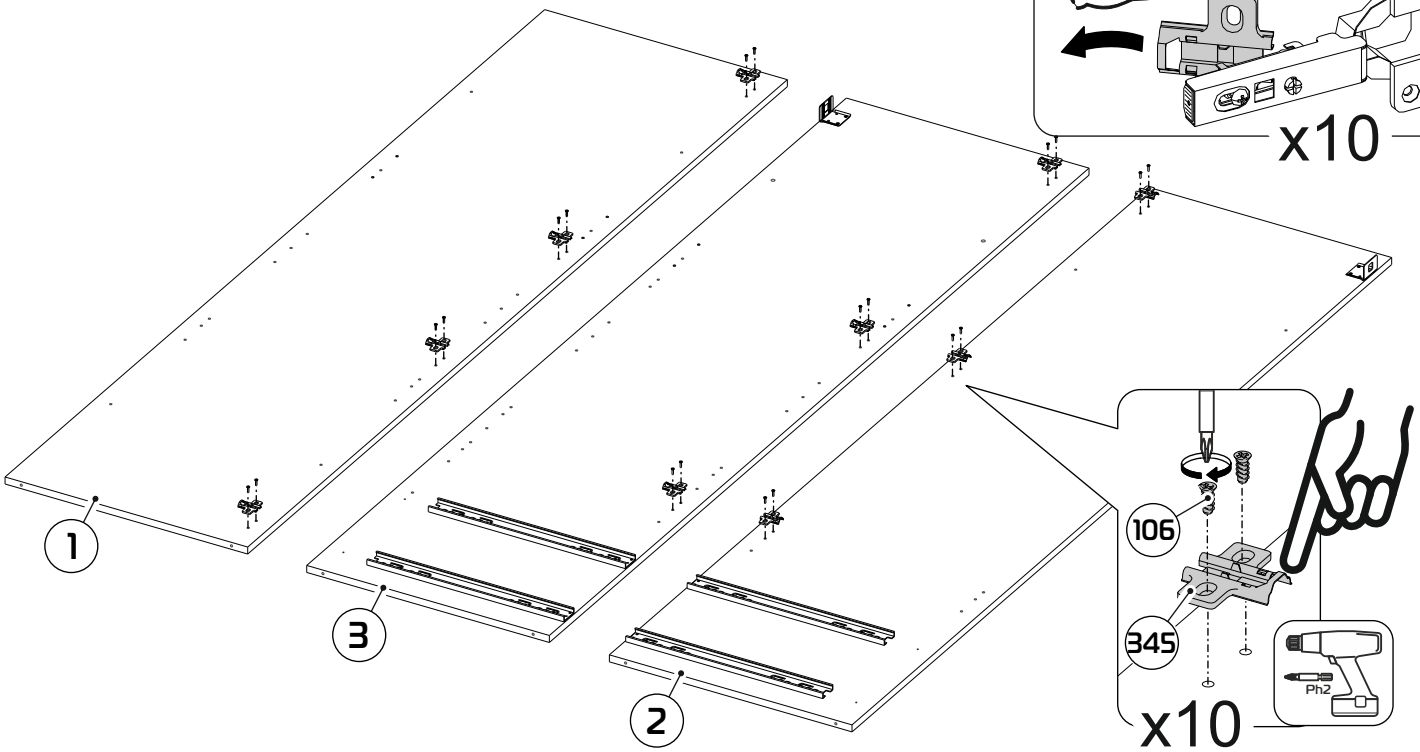





# 9

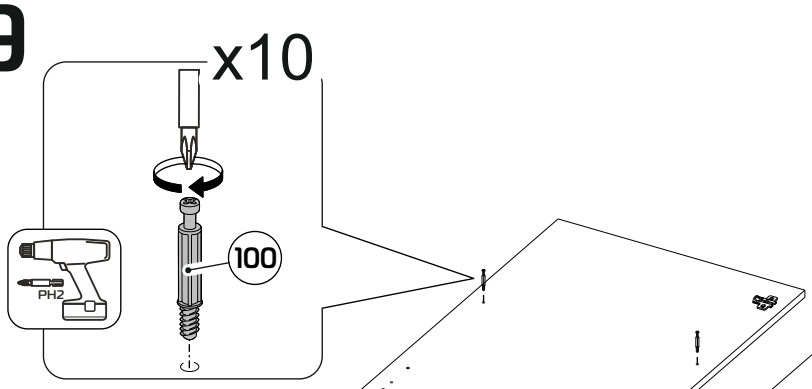


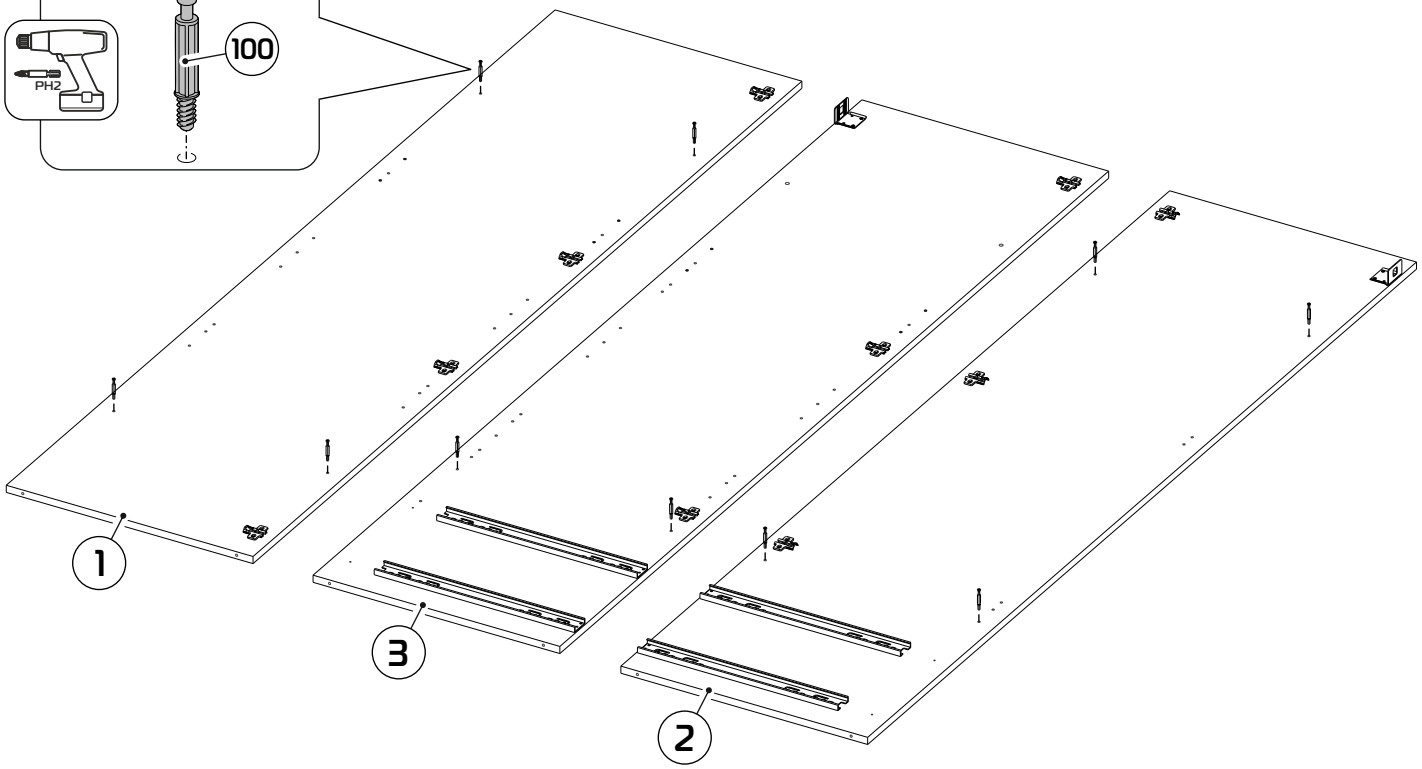

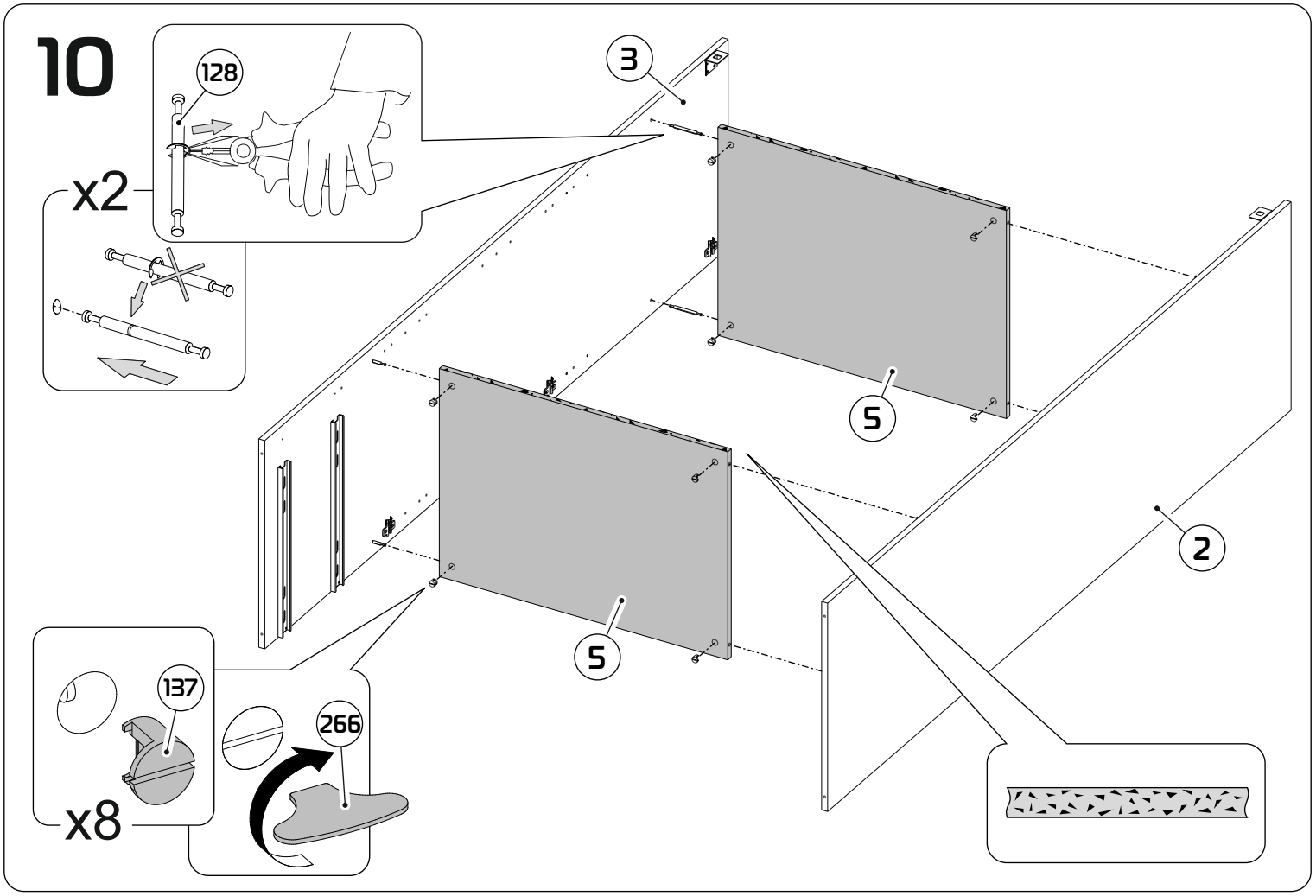
10
128
x2
3
5
5
2
137
x8
266

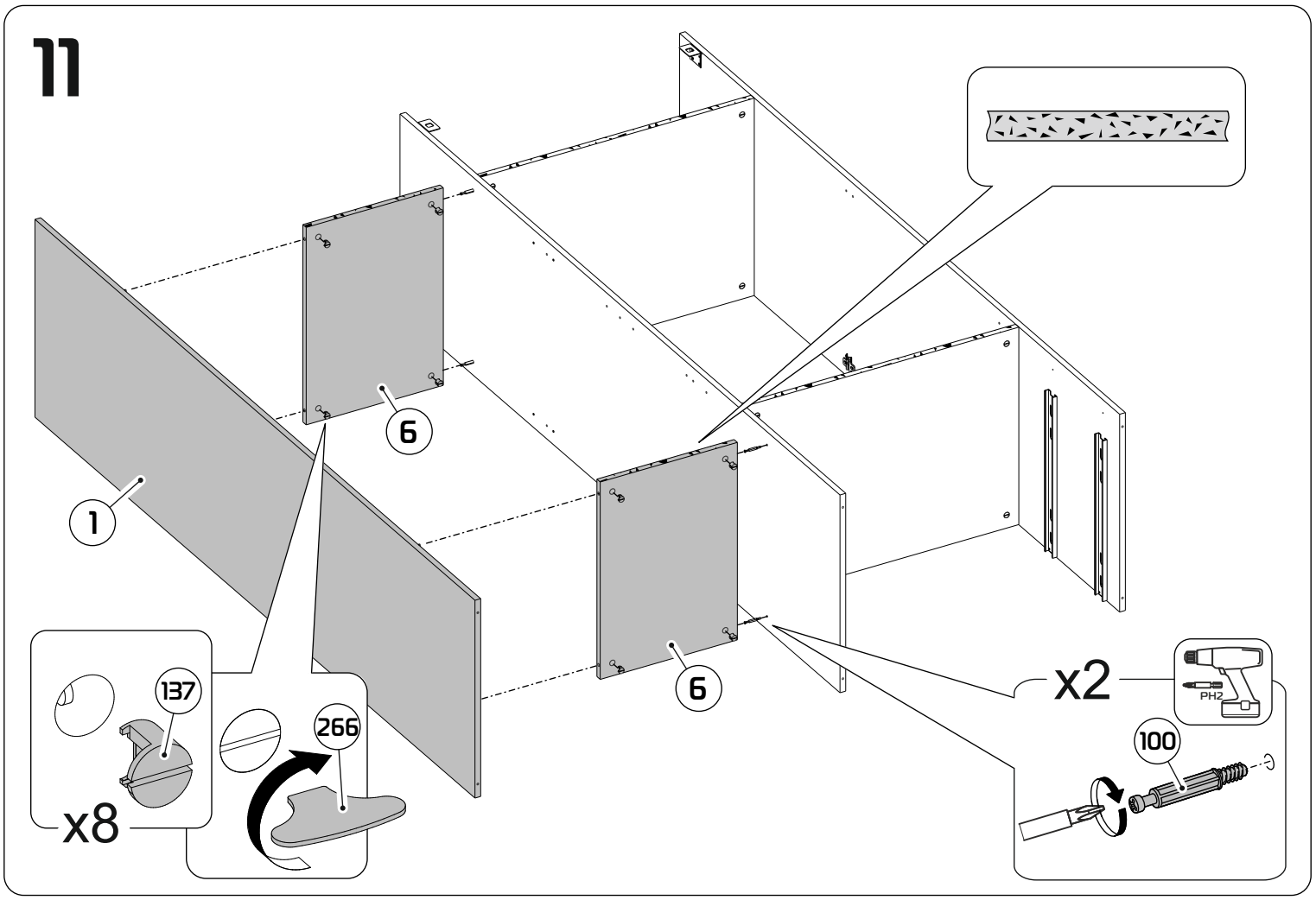
11
6
1
6
137
x8
266
x2
PH2
100

# 12

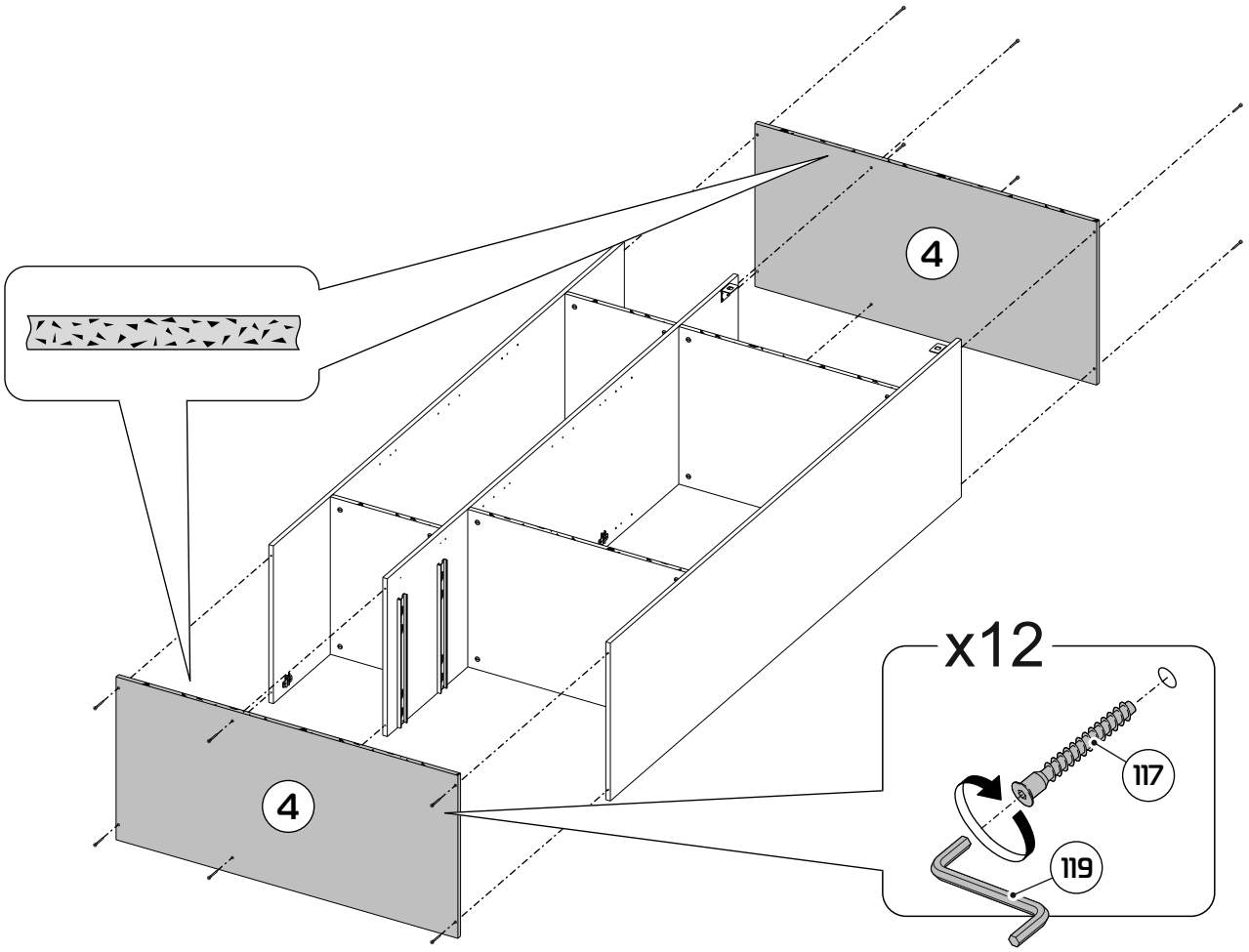


# 13

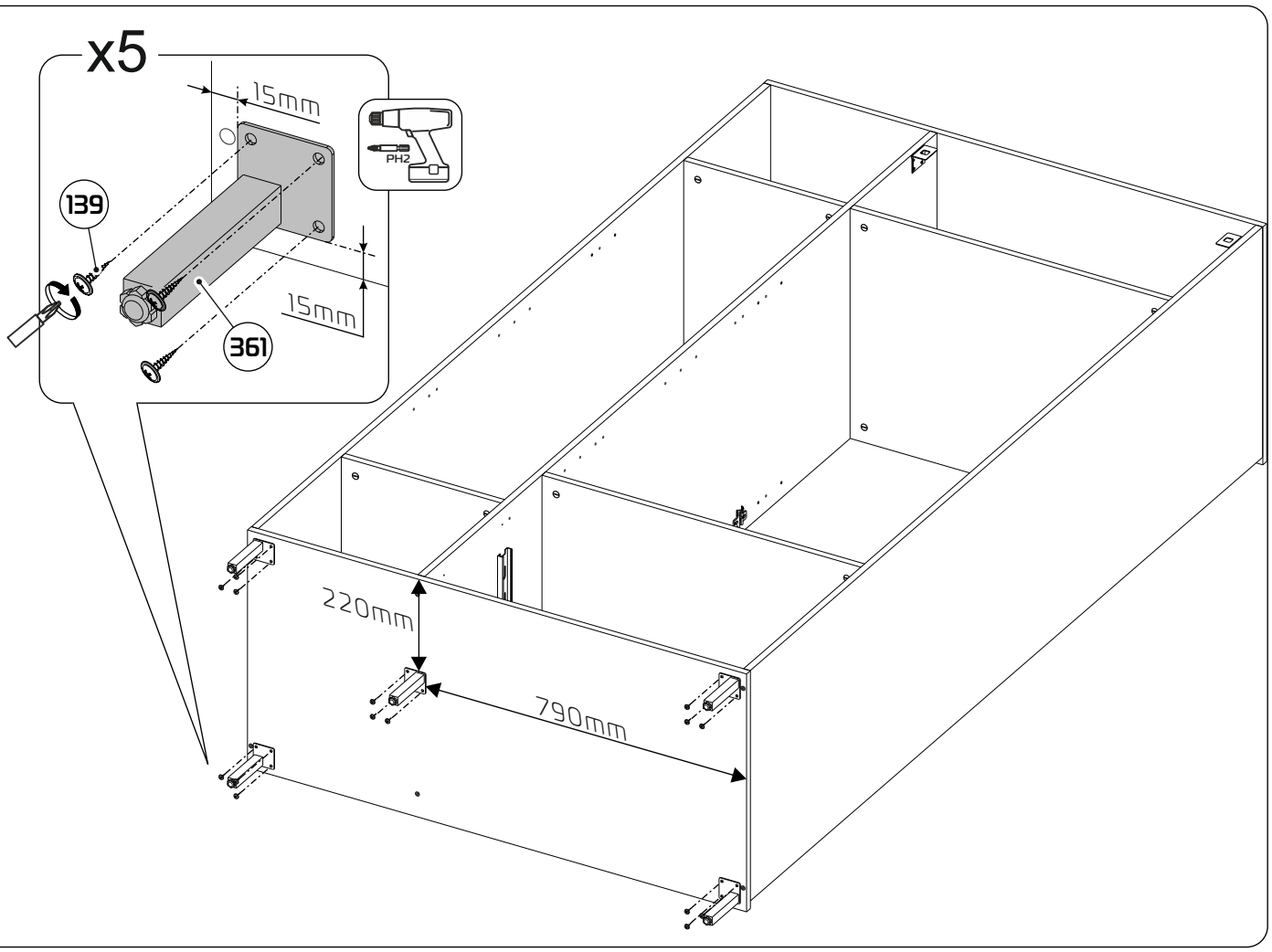

# 14

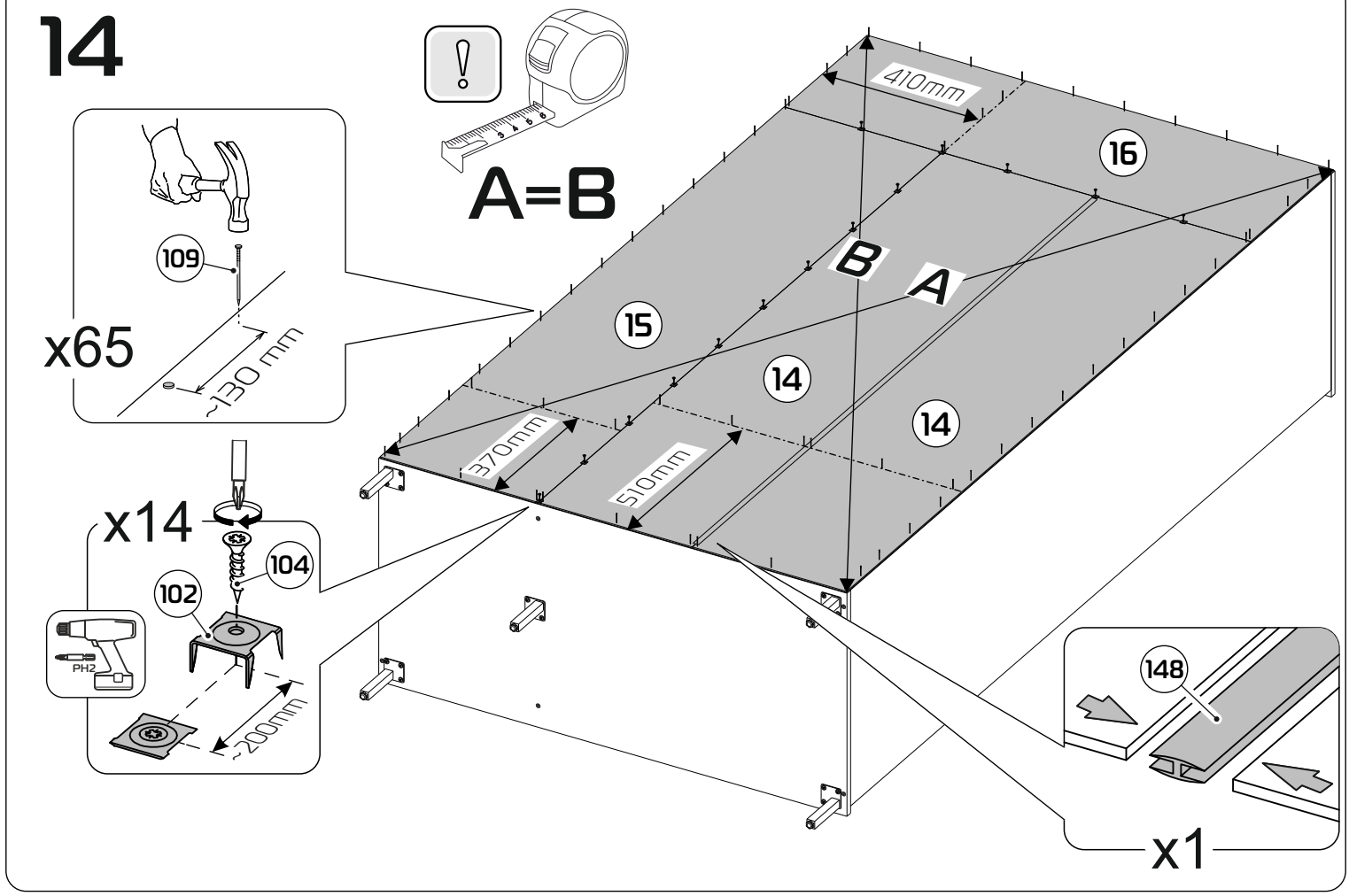


# 15

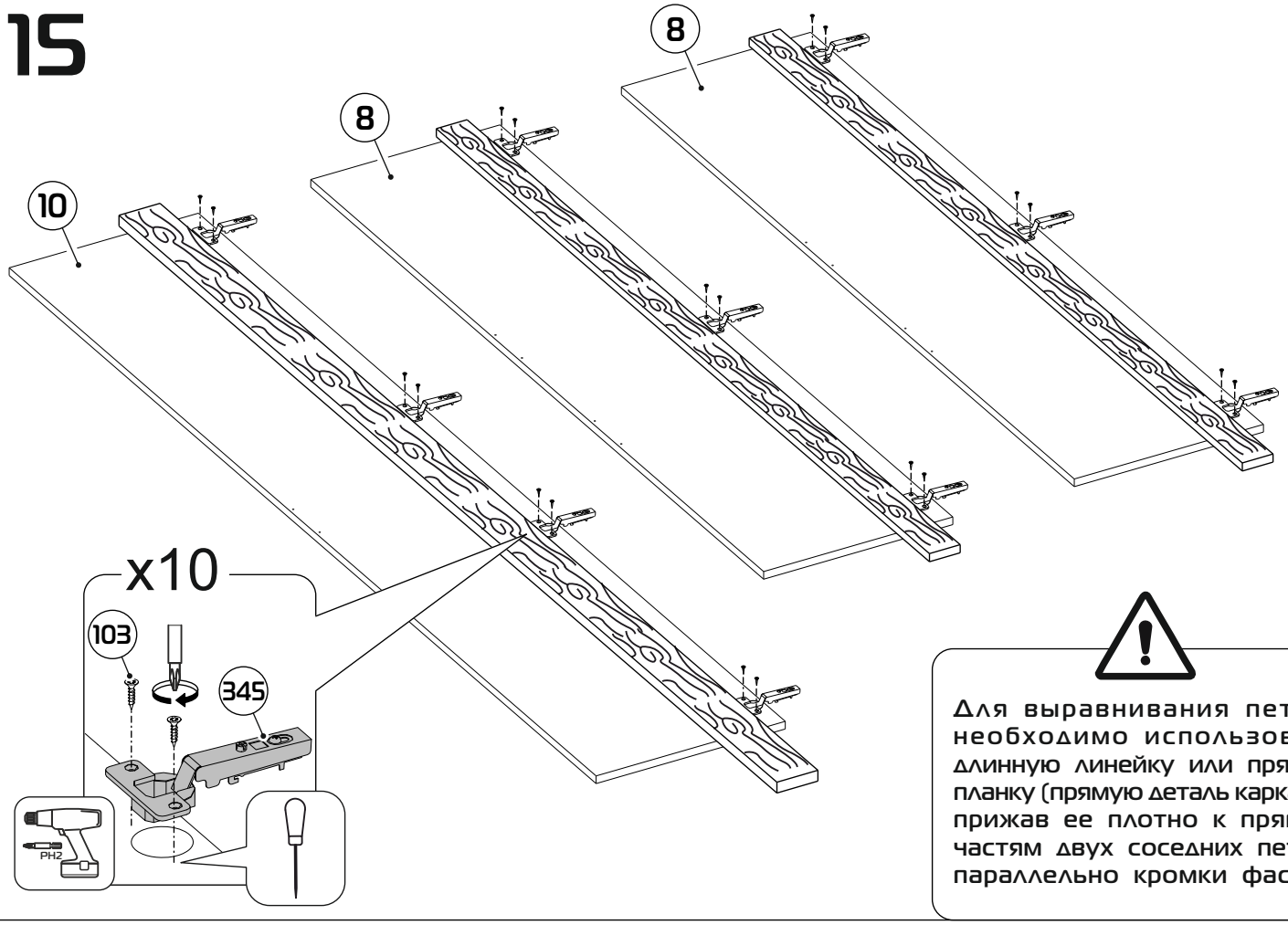


Для выравнивания петель необходимо использовать длинную линейку или прямую планку (прямую деталь каркаса), прижав ее плотно к прямым частям двух соседних петель параллельно кромки фасада.

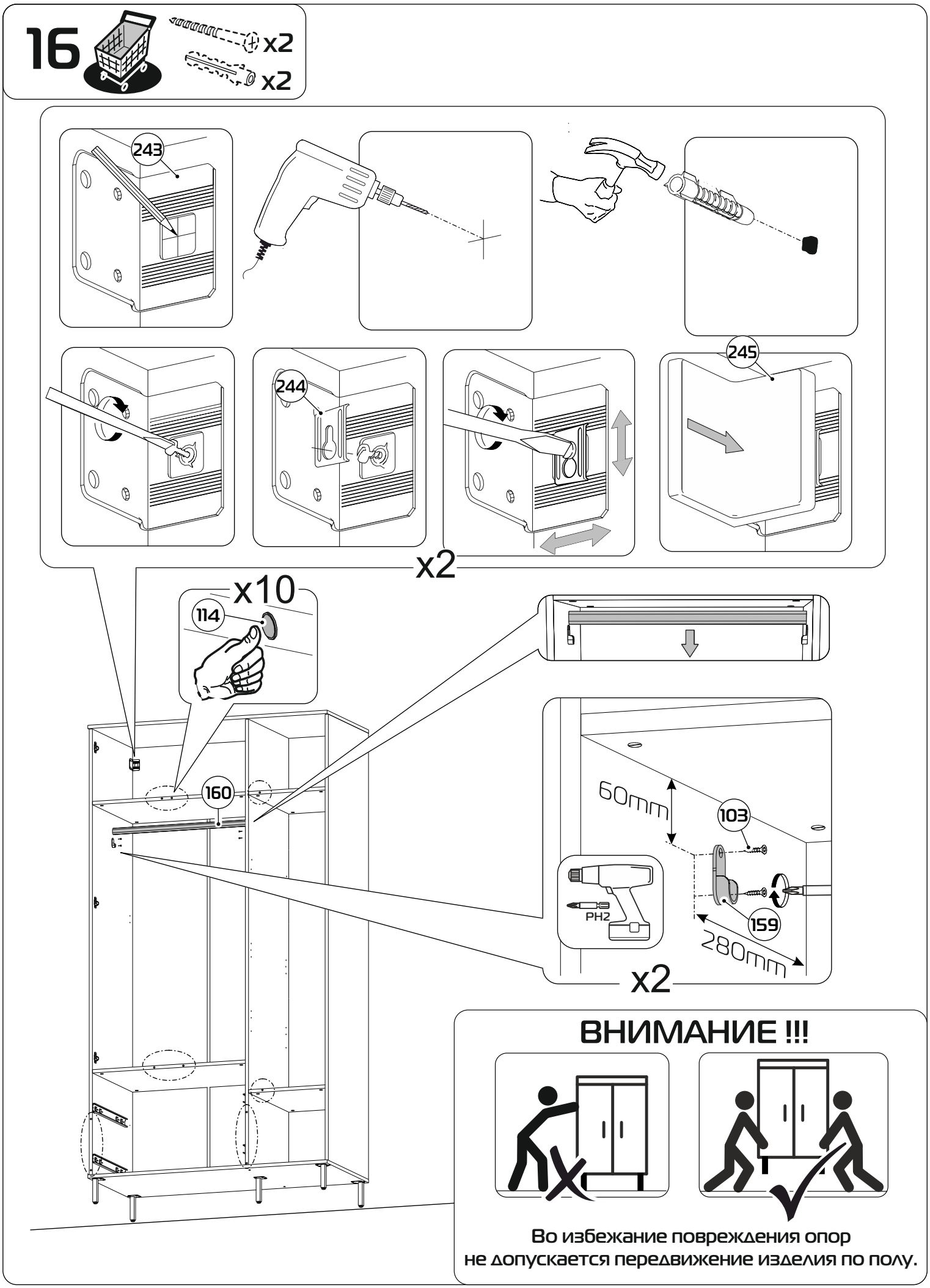
16
x2
x2
243
244
245
x2
x10
114
160
60mm
103
159
280mm
PH2
x2
ВНИМАНИЕ !!!
Во избежание повреждения опор
не допускается передвижение изделия по полу.

# 17

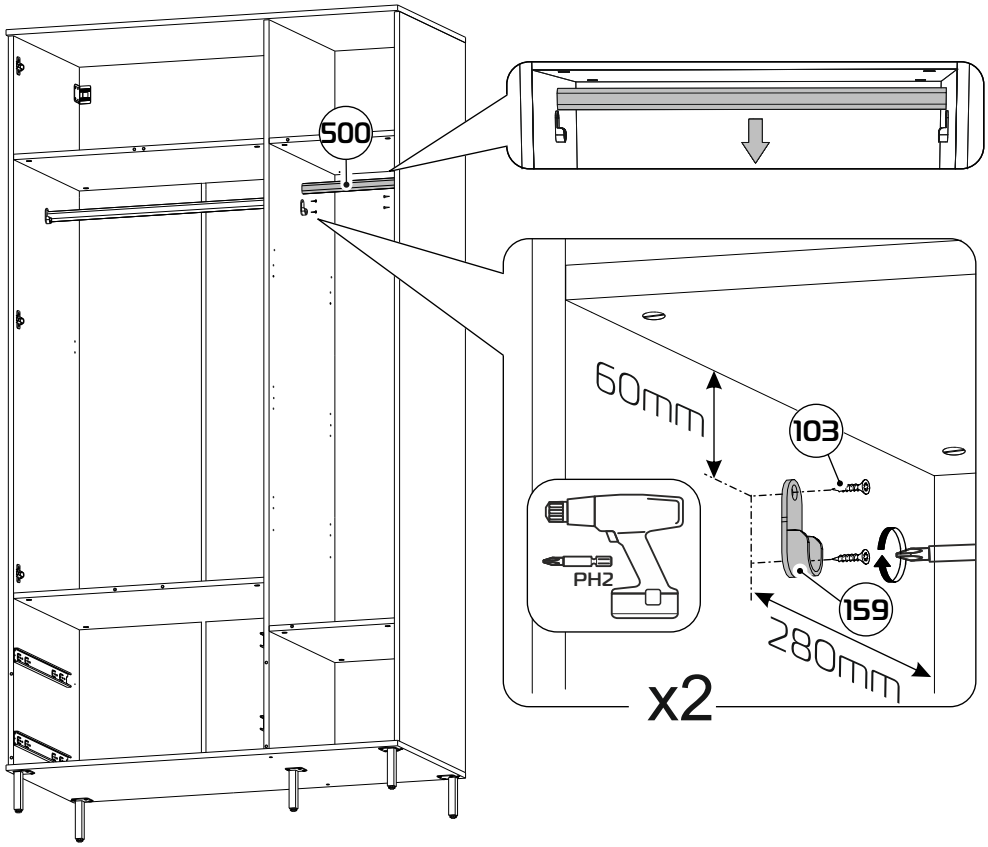


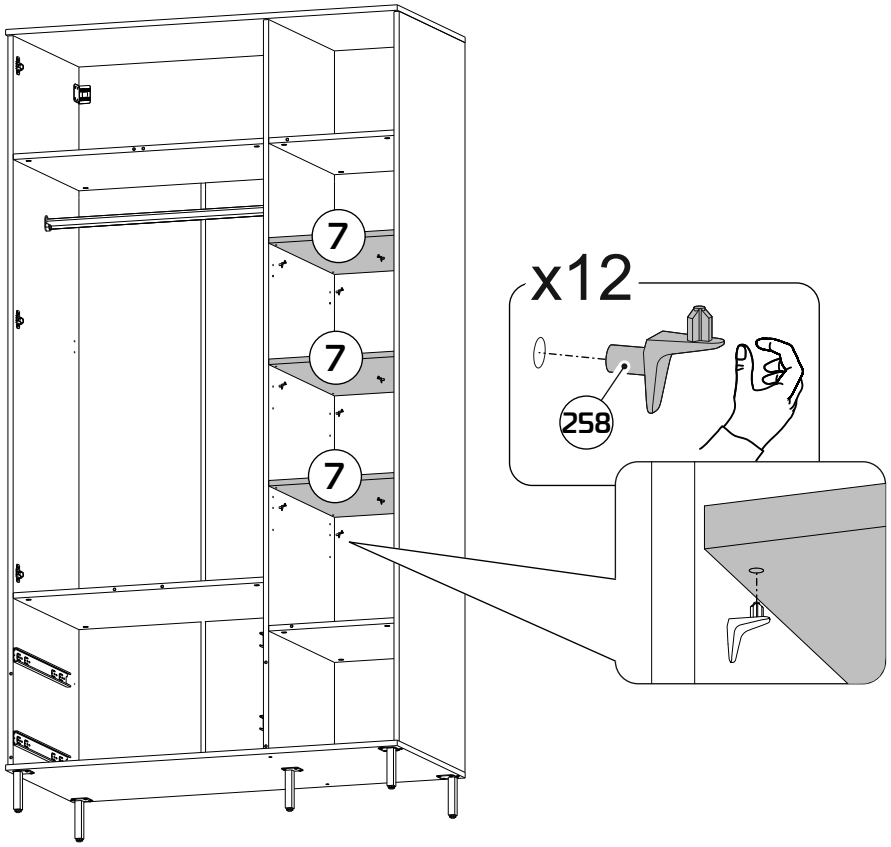

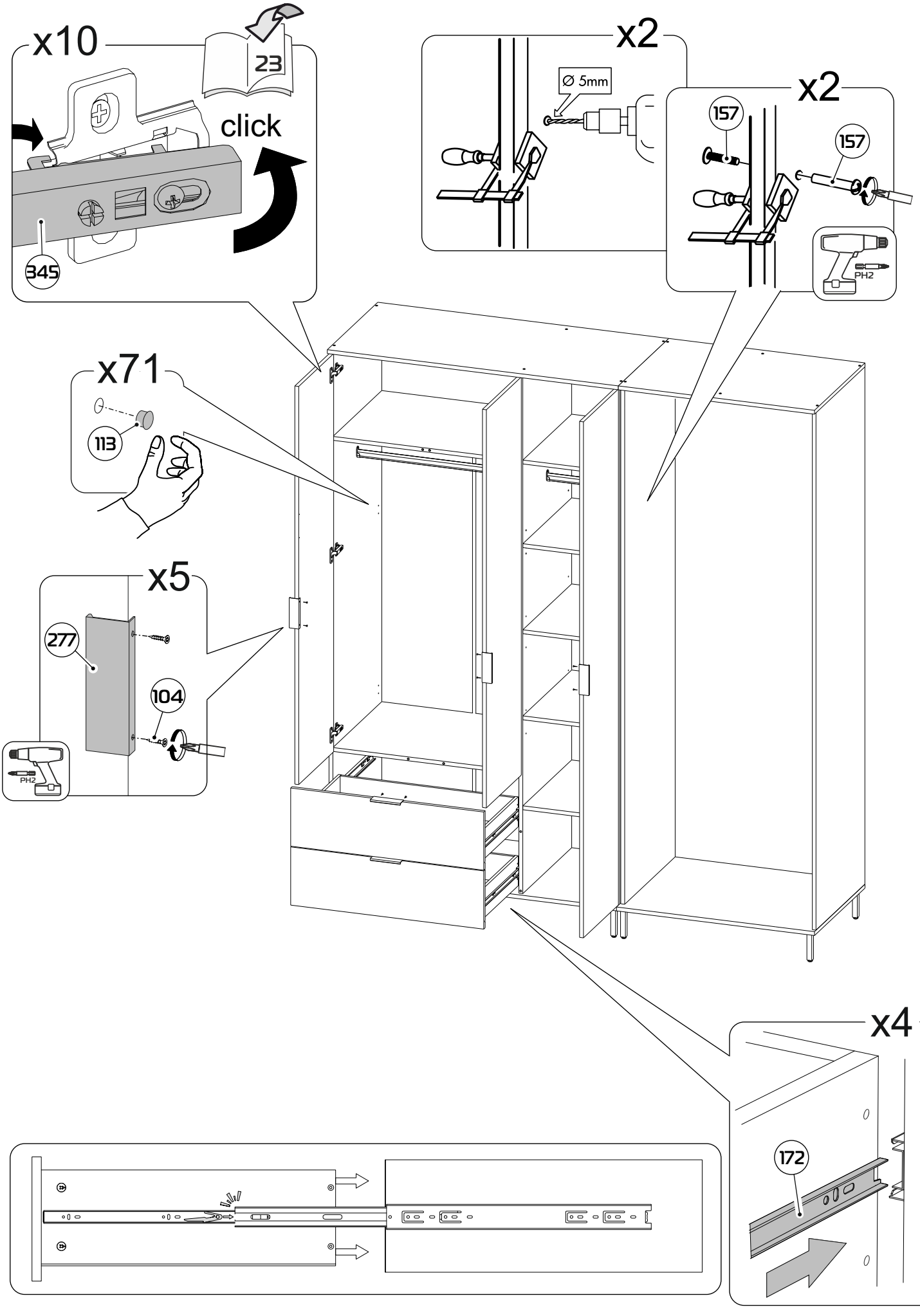
x10
23
click
345
x2
Ø 5mm
x2
157
157
PH2
x71
113
x5
277
104
PH2
x4
172

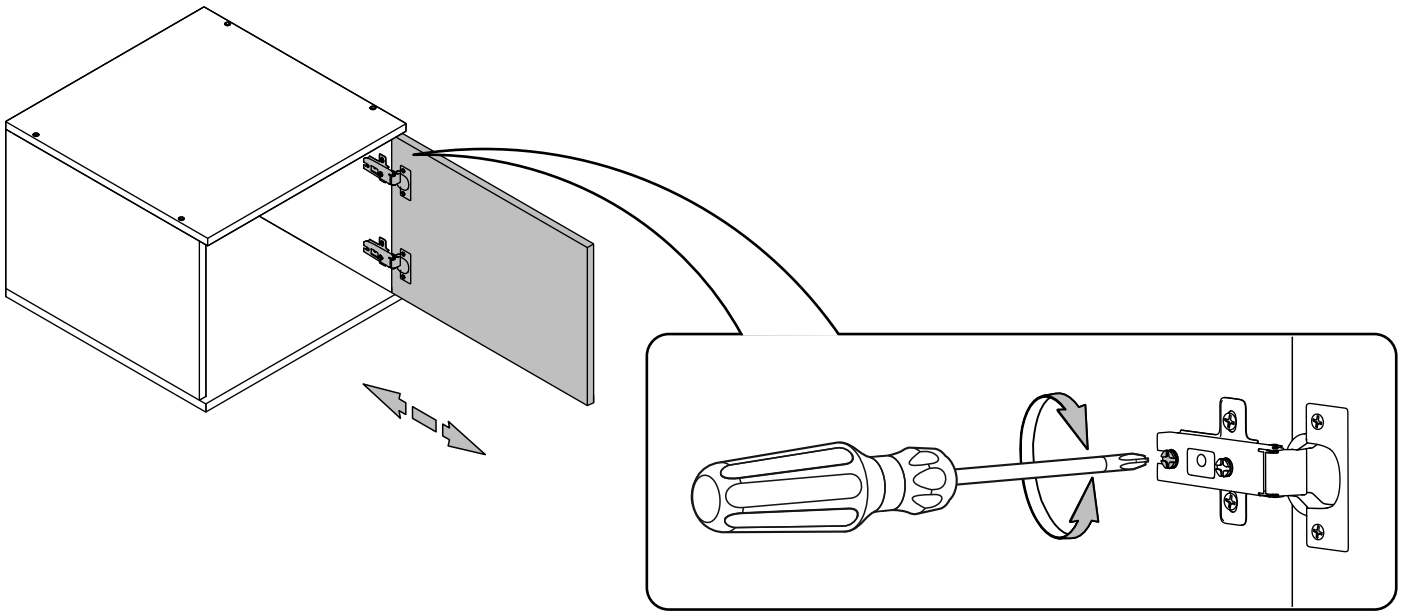

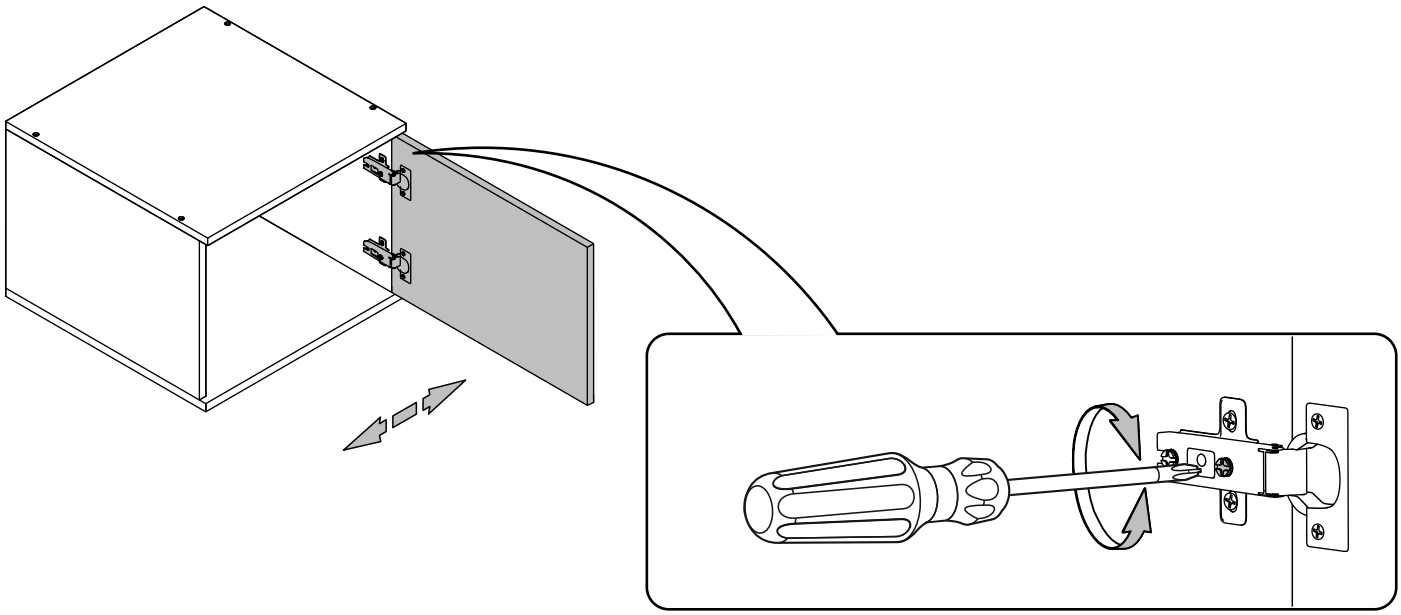

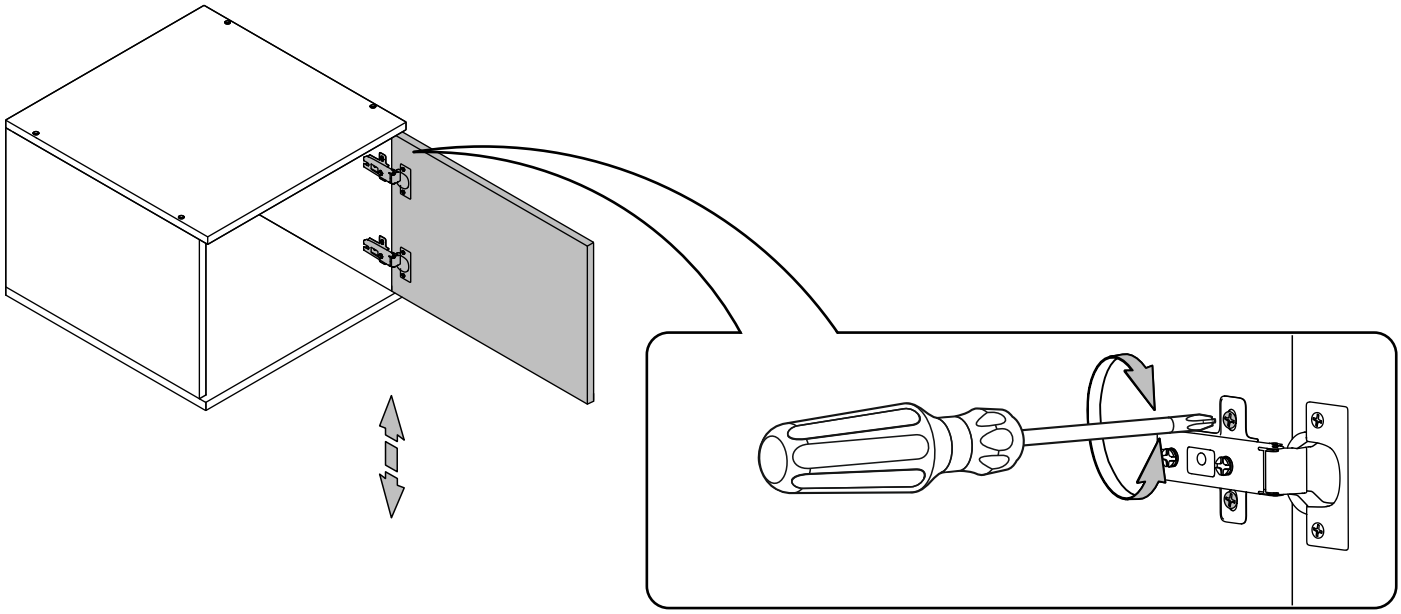

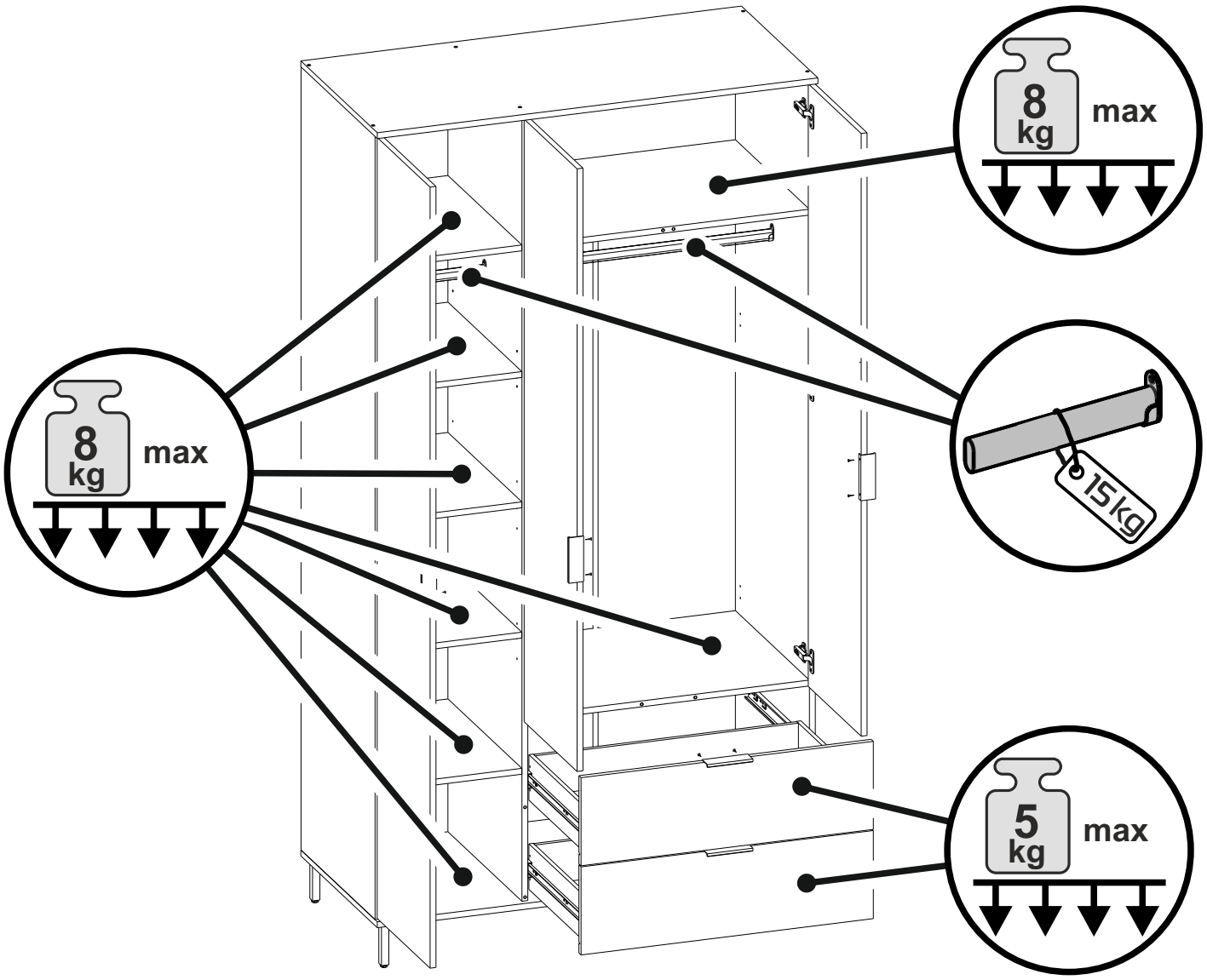
8
kg
max
8
kg
max
15kg
5
kg
max



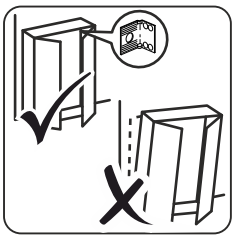

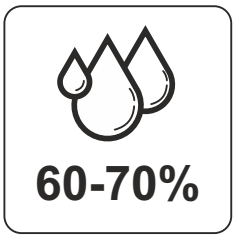
60-70%

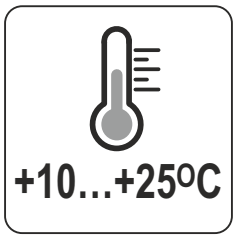
+10...+25°C

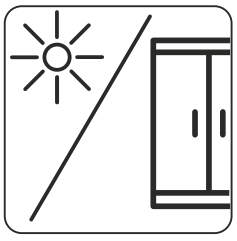

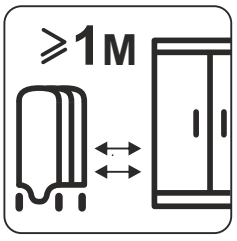
⩾1M

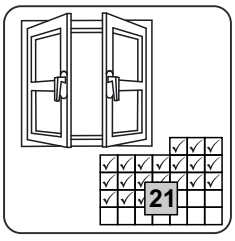
21



